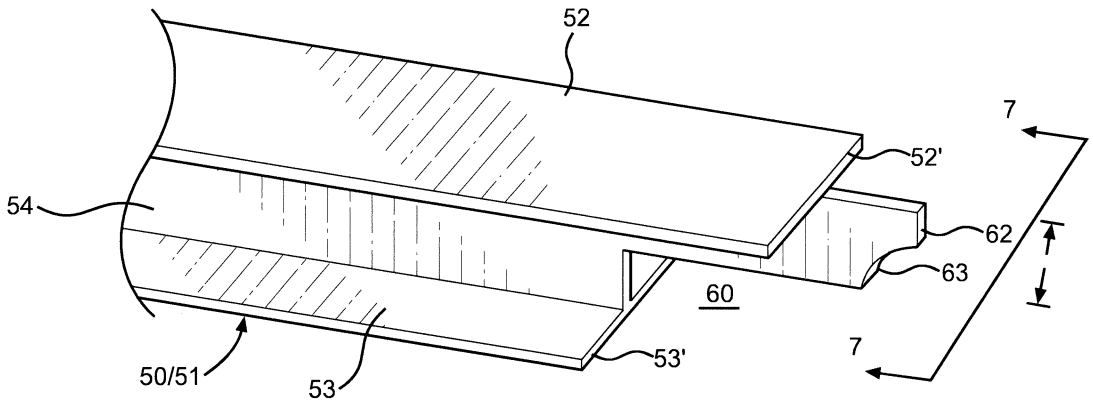

FIG. 6

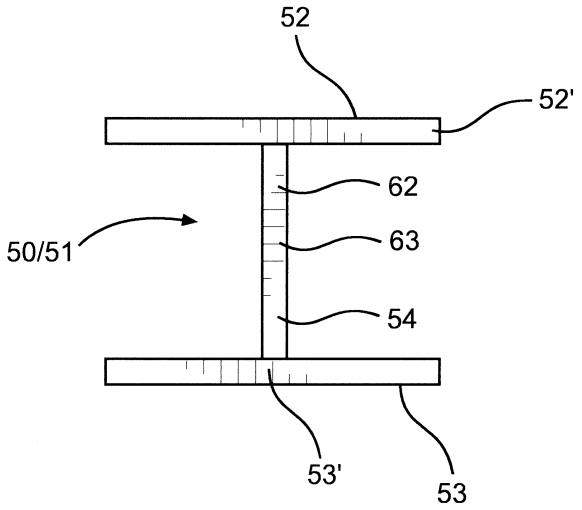

FIG. 7

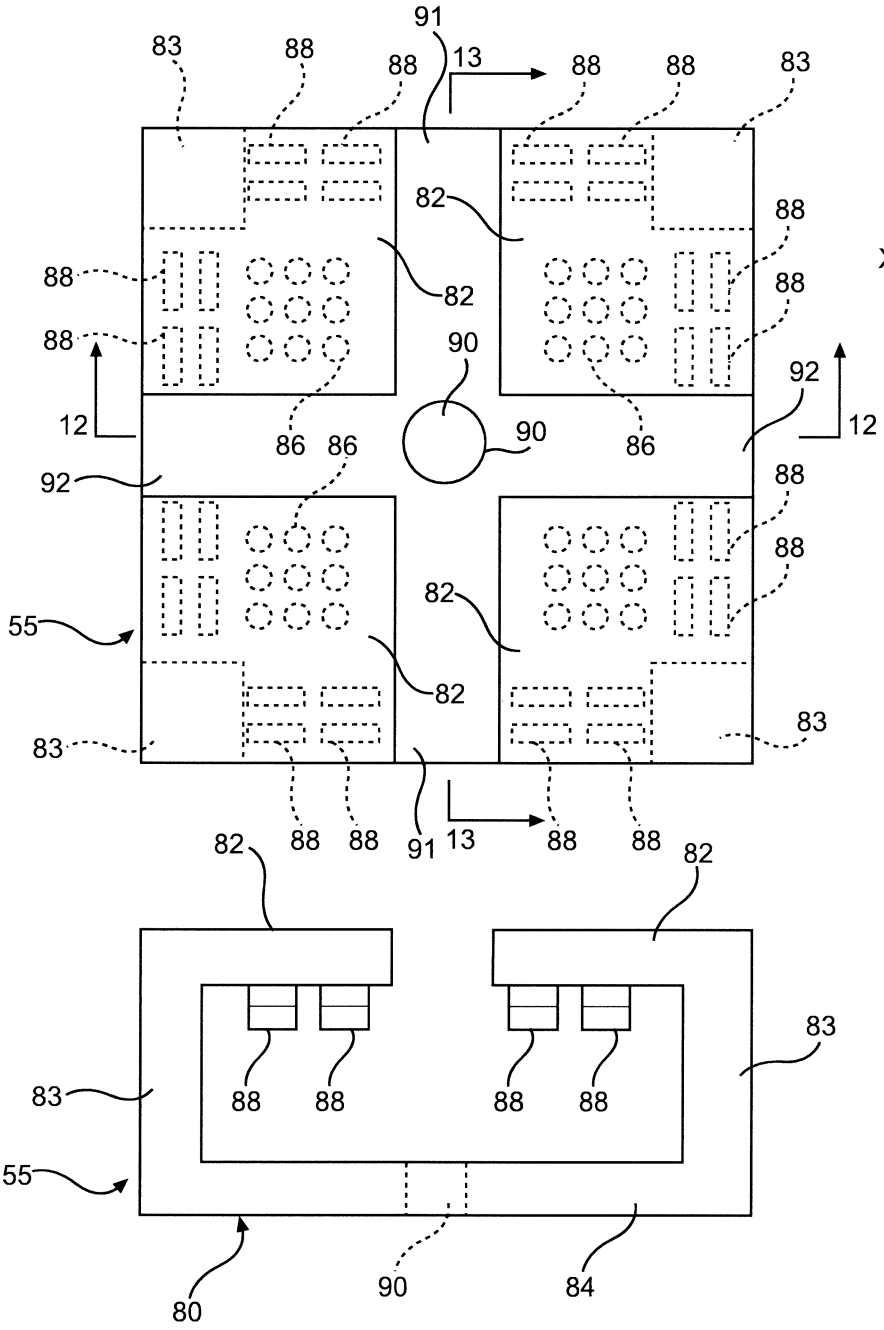

FIG. 11

FIG. 12