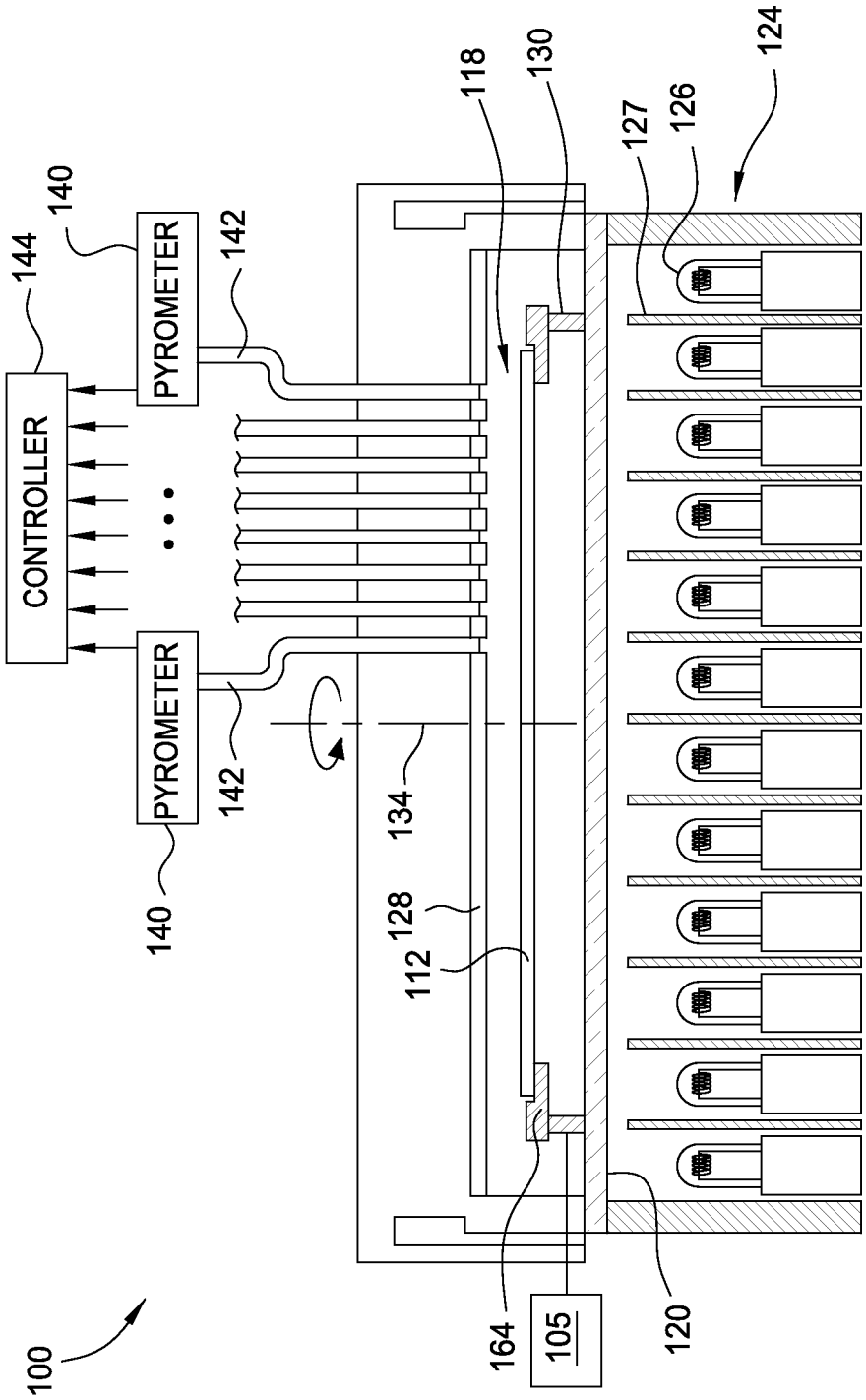

FIG. 1
(PRIOR ART)

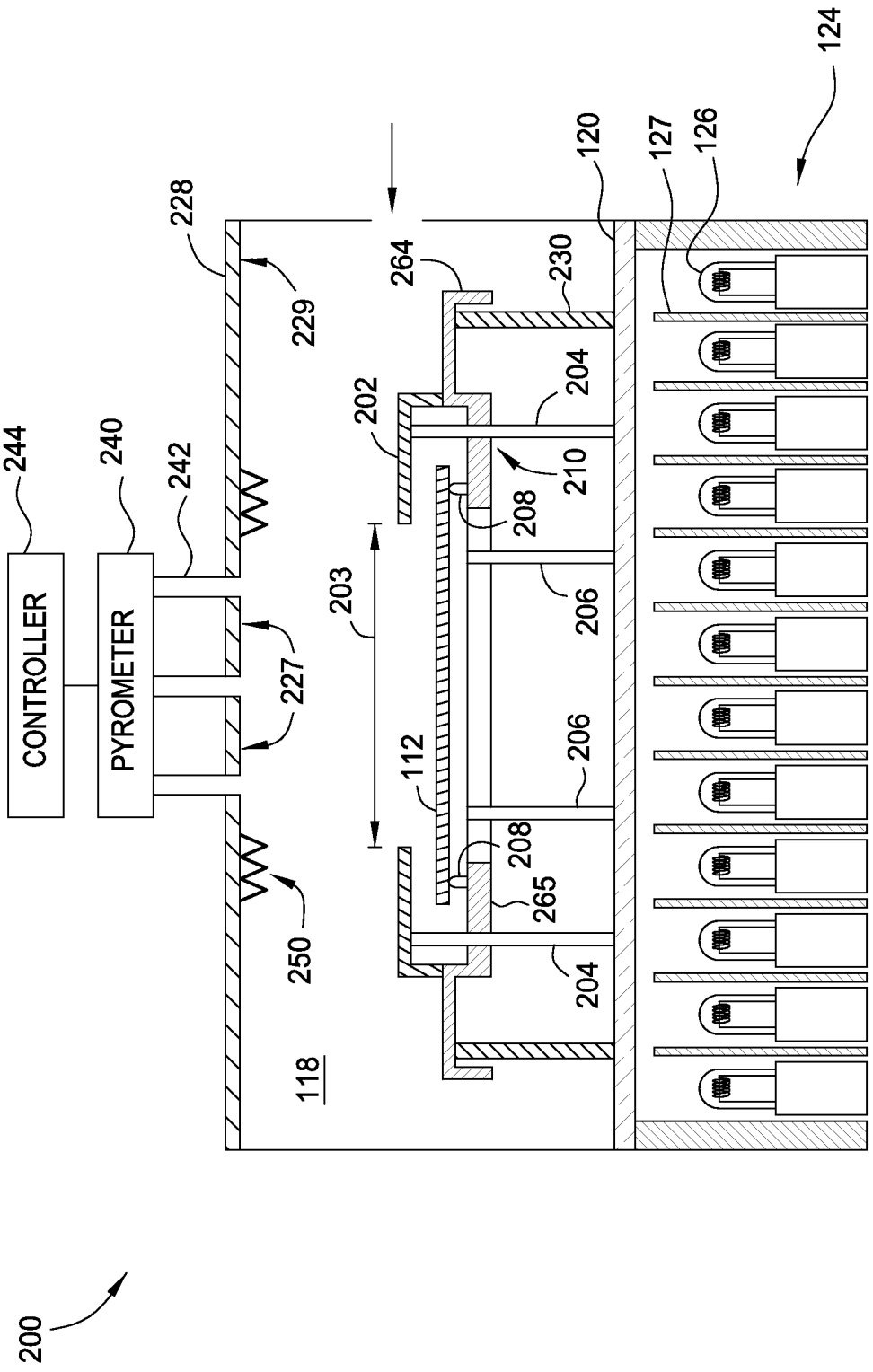
200
CONTROLLER
PYROMETER
244
240
242
228
229
227
250
118
264
230
204
202
210
208
203
206
112
265
120
127
126
124

FIG. 2

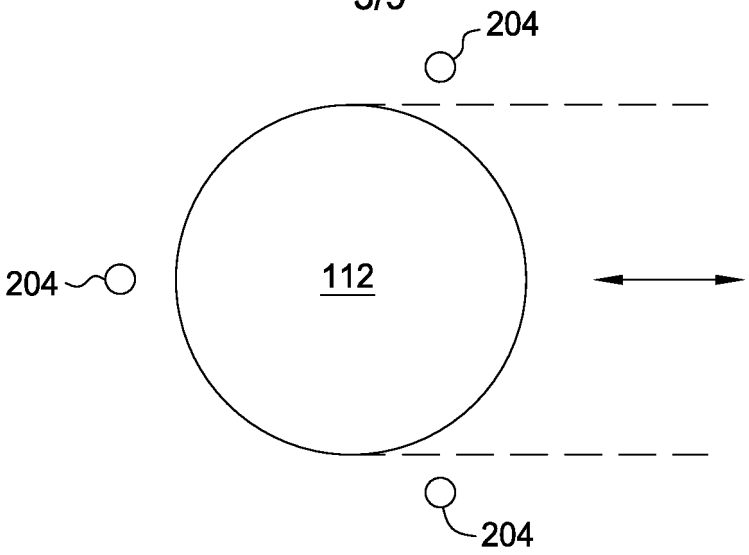
204
204
112
204

FIG. 3

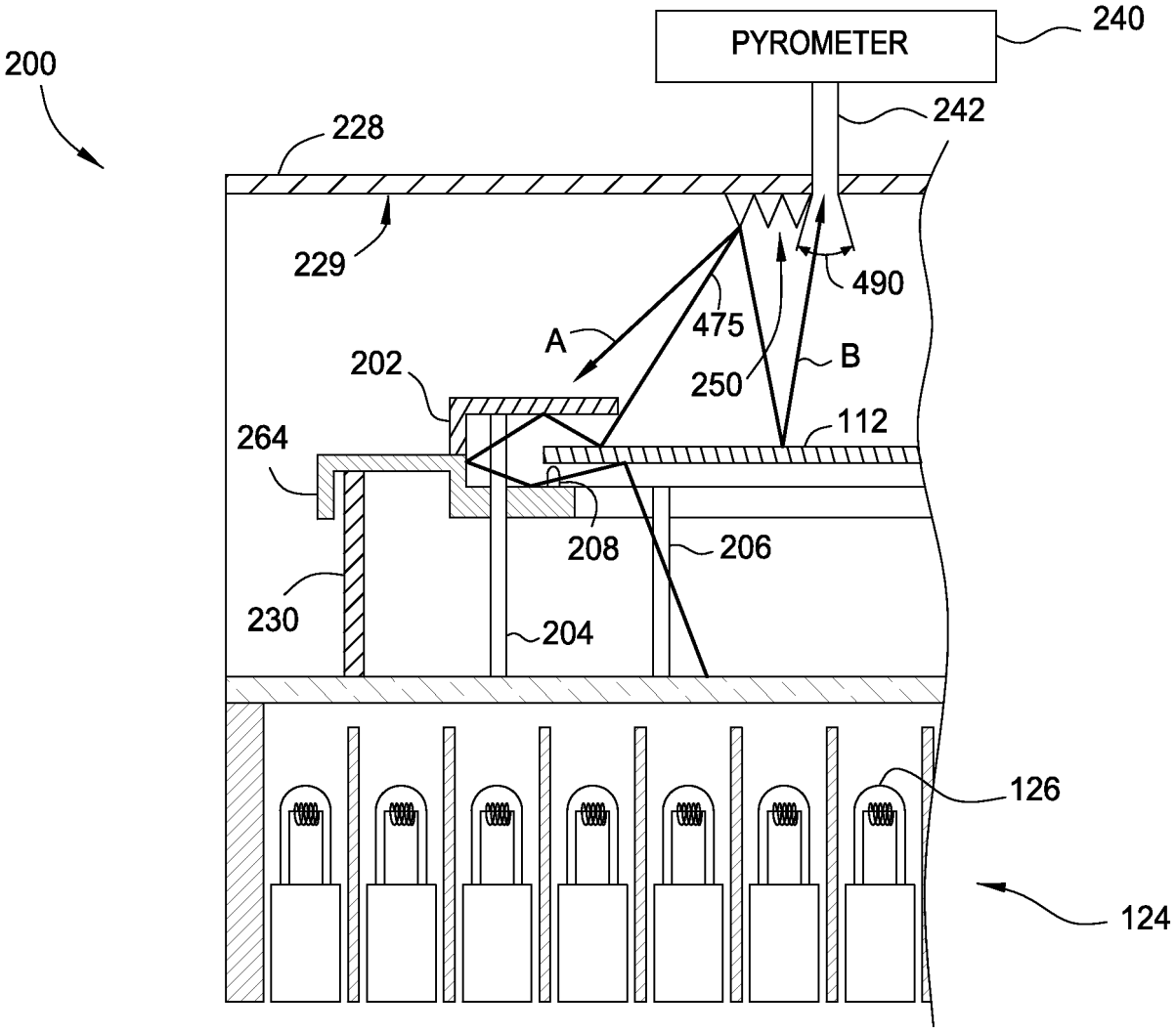
200
PYROMETER
240
242
228
229
490
475
A
B
202
250
112
264
208
206
230
204
126
124

FIG. 4A

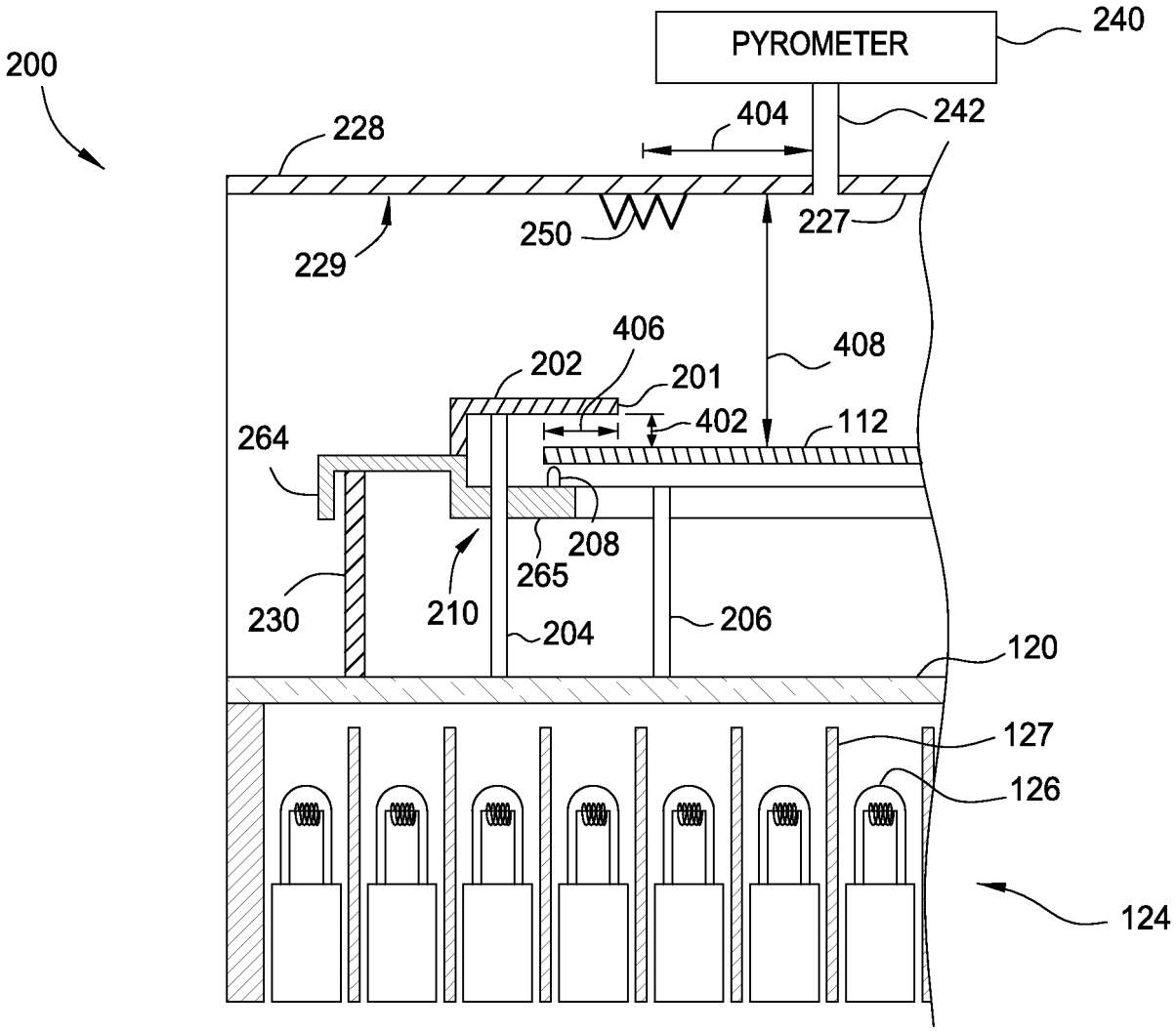
200
PYROMETER
240
228
404
242
229
250
227
406
408
202
201
402
112
264
208
265
230
210
204
206
120
127
126
124

FIG. 4B

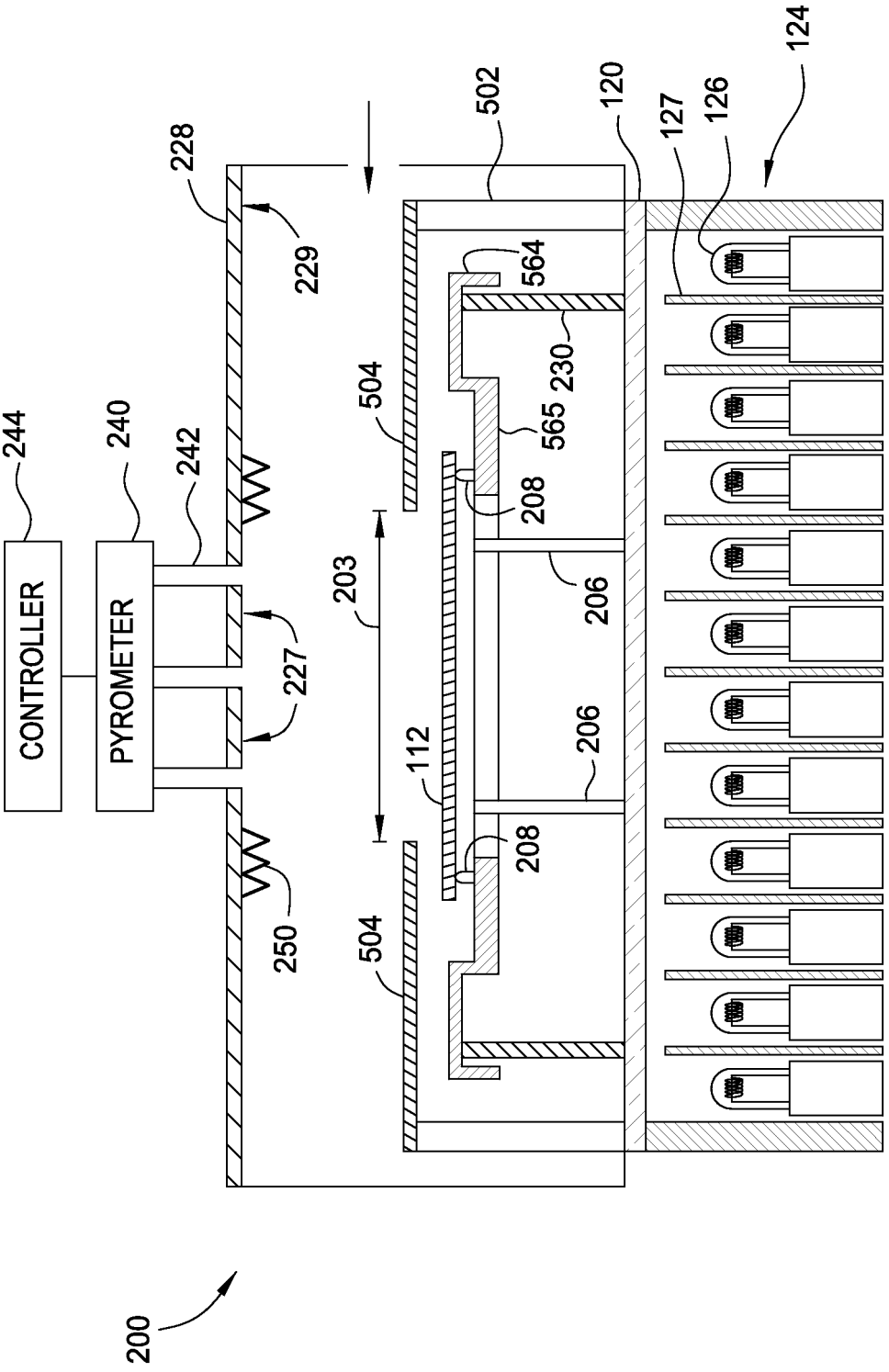
CONTROLLER
PYROMETER
244
240
242
228
229
227
250
203
112
504
504
502
120
127
126
124
564
230
565
208
206
206
208
200

FIG. 5

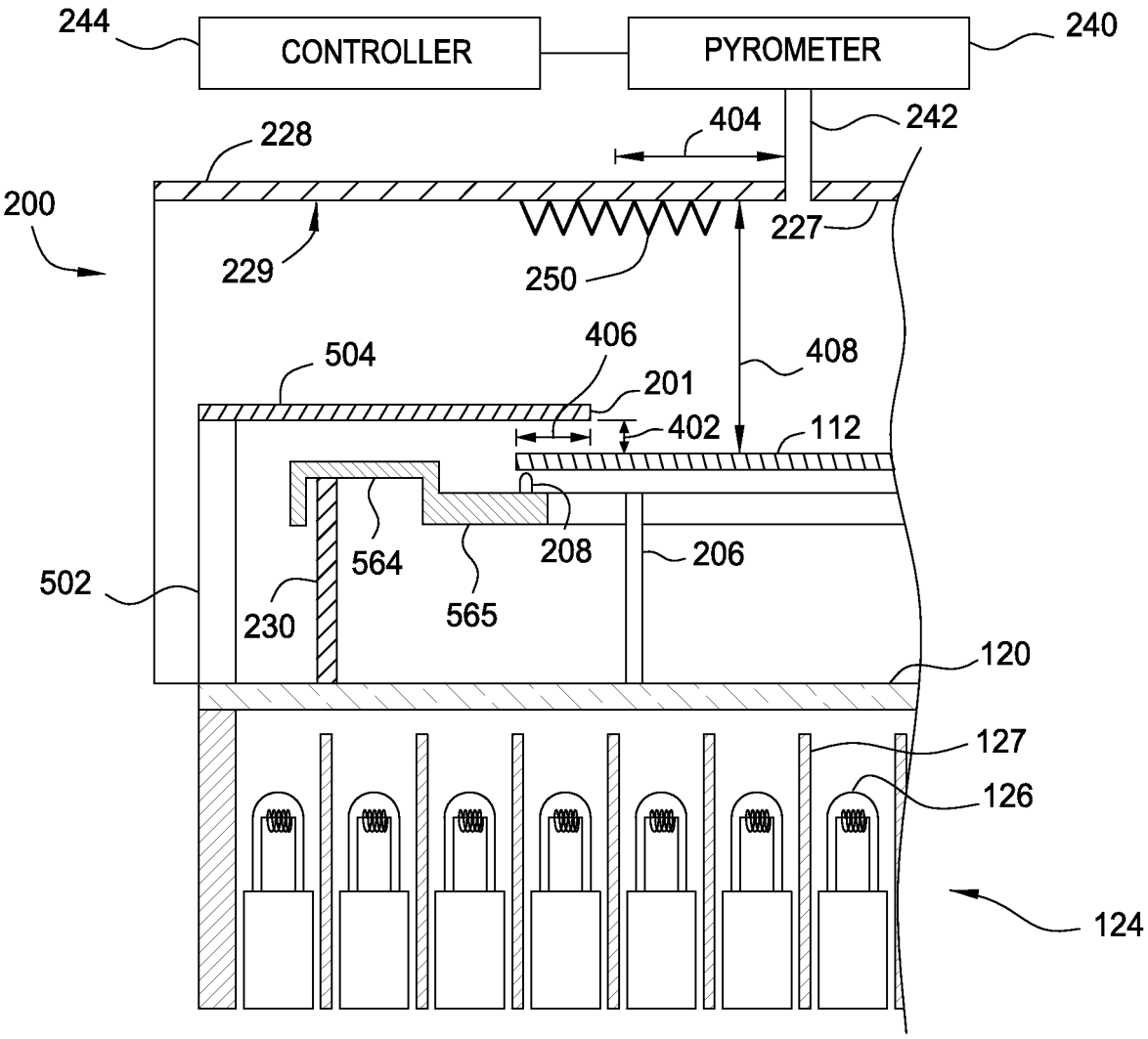
244
CONTROLLER
PYROMETER
240
228
404
242
200
227
229
250
504
406
408
201
402
112
564
208
206
502
230
565
120
127
126
124

FIG. 6

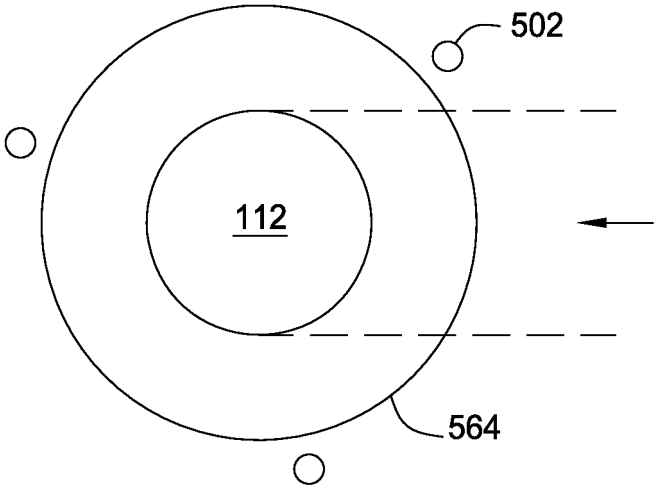
502
112
564

FIG. 7

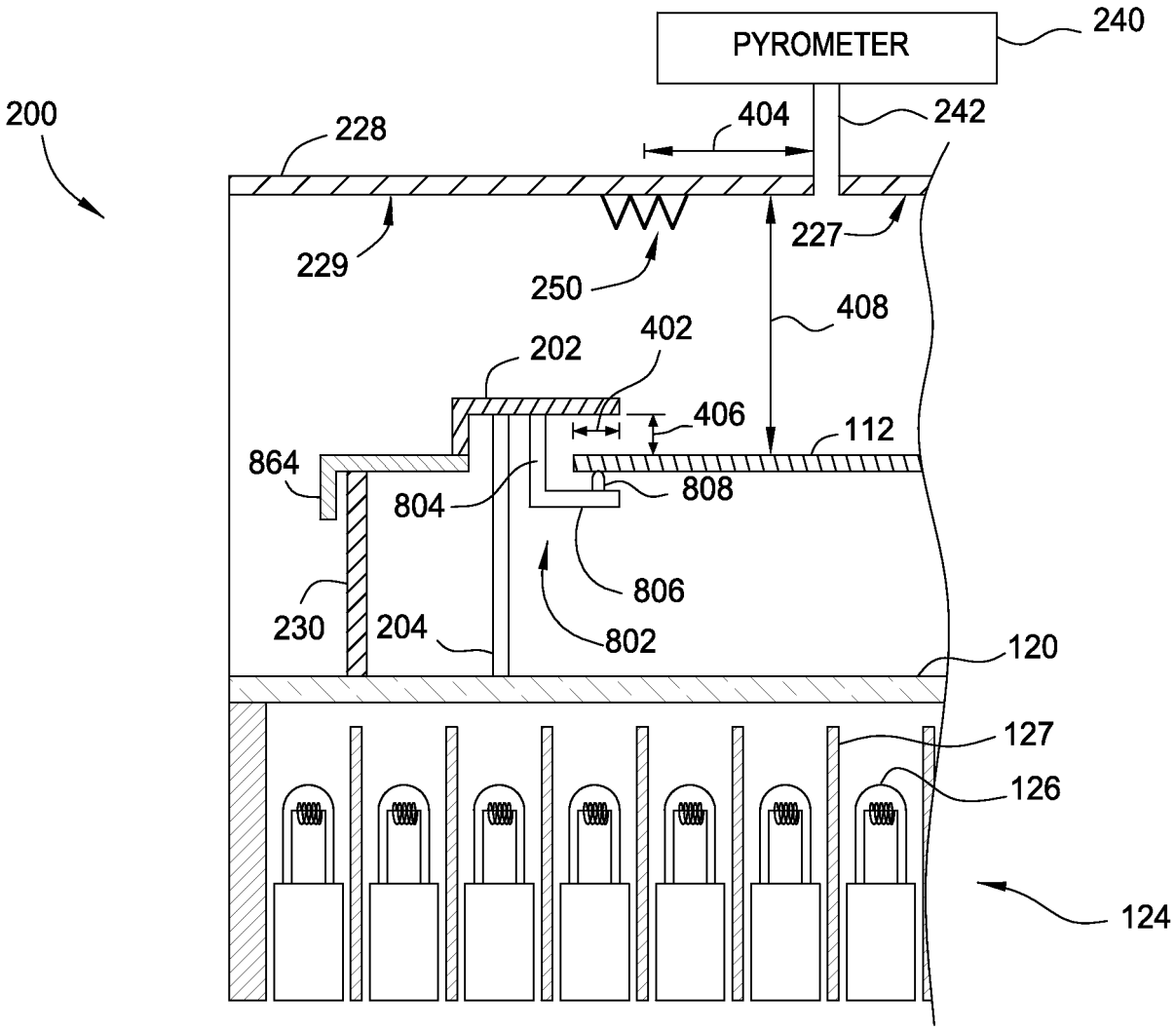
PYROMETER
240
200
228
404
242
229
250
227
408
202
402
406
112
864
804
808
806
230
204
802
120
127
126
124

FIG. 8

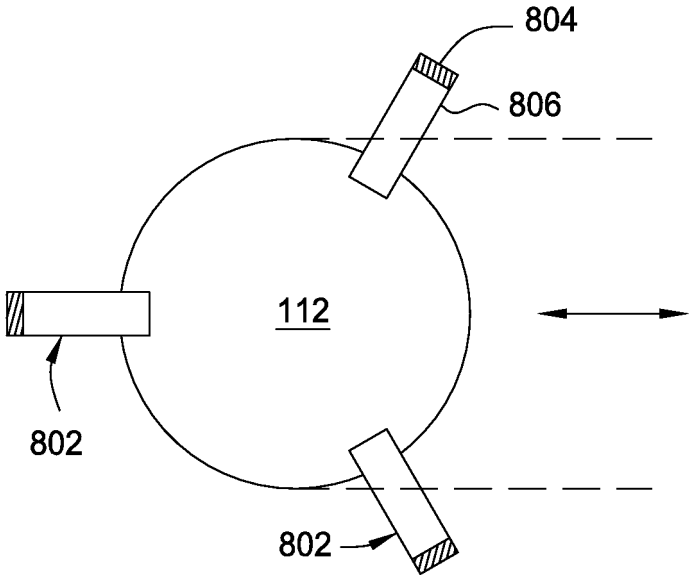
804
806
112
802
802

FIG. 9

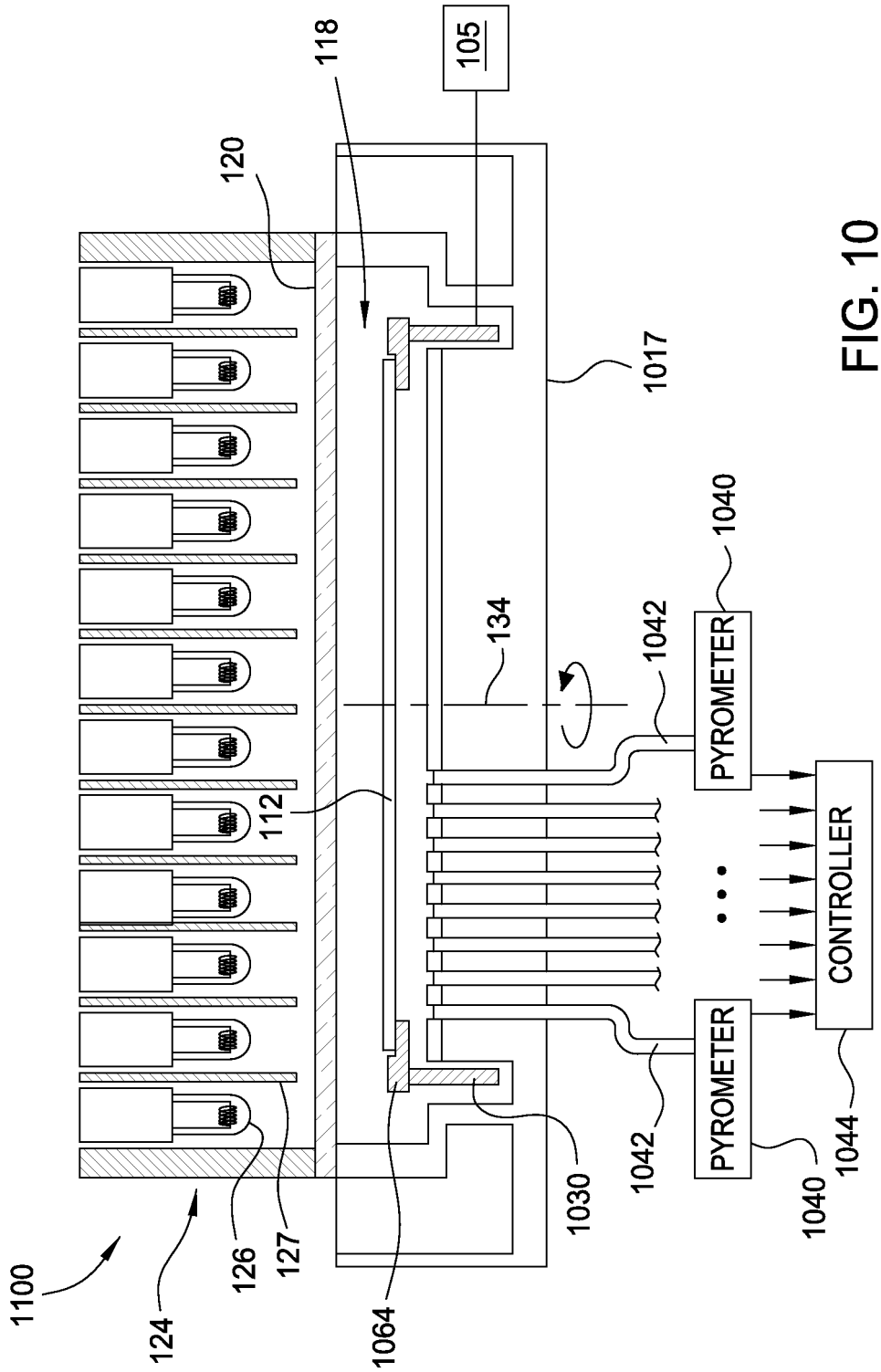

FIG. 10
(PRIOR ART)

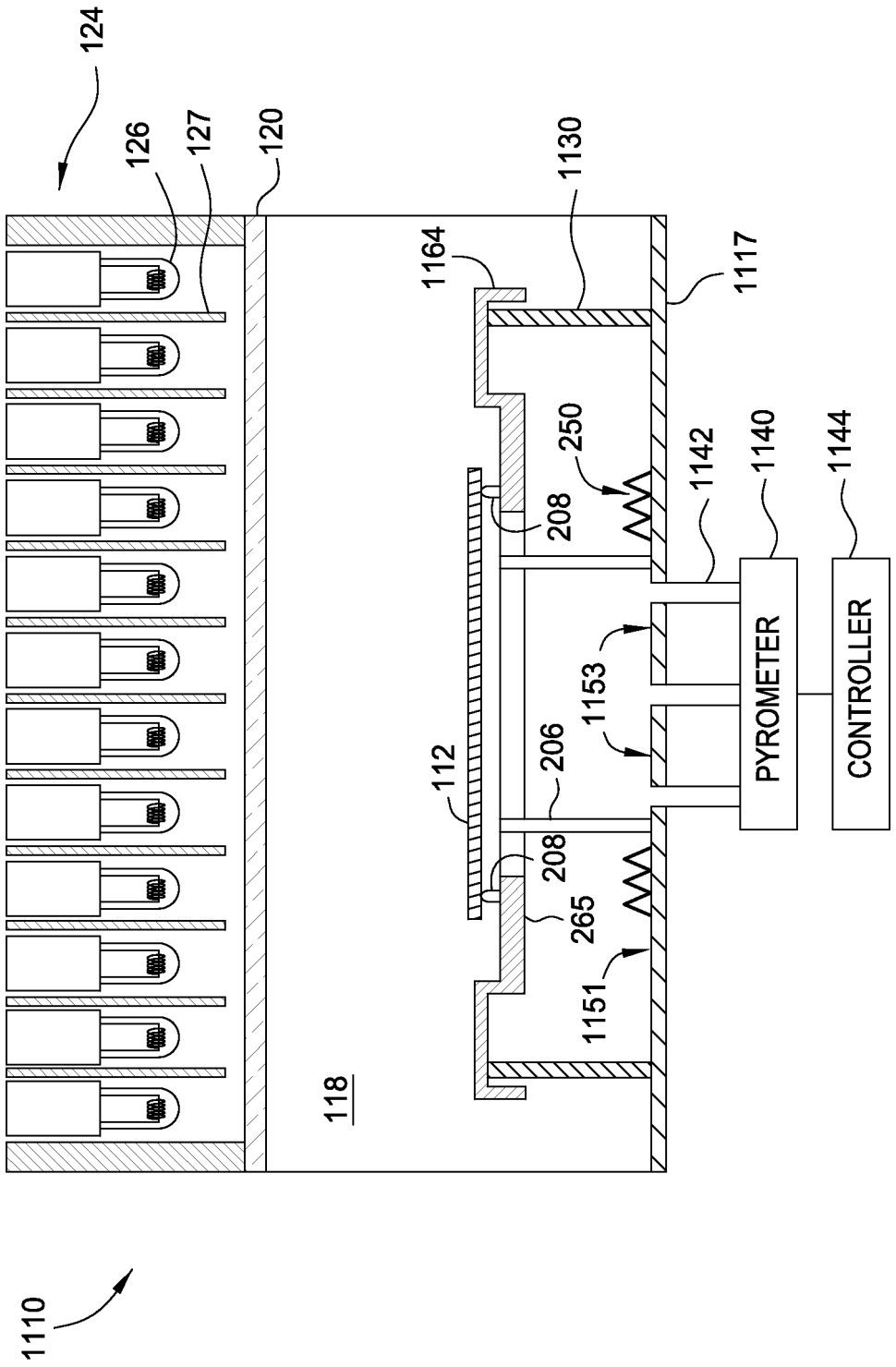
124
126
127
120
1130
1164
1117
250
208
1142
1140
1144
PYROMETER
CONTROLLER
1153
206
112
208
265
1151
118
1110

FIG. 11