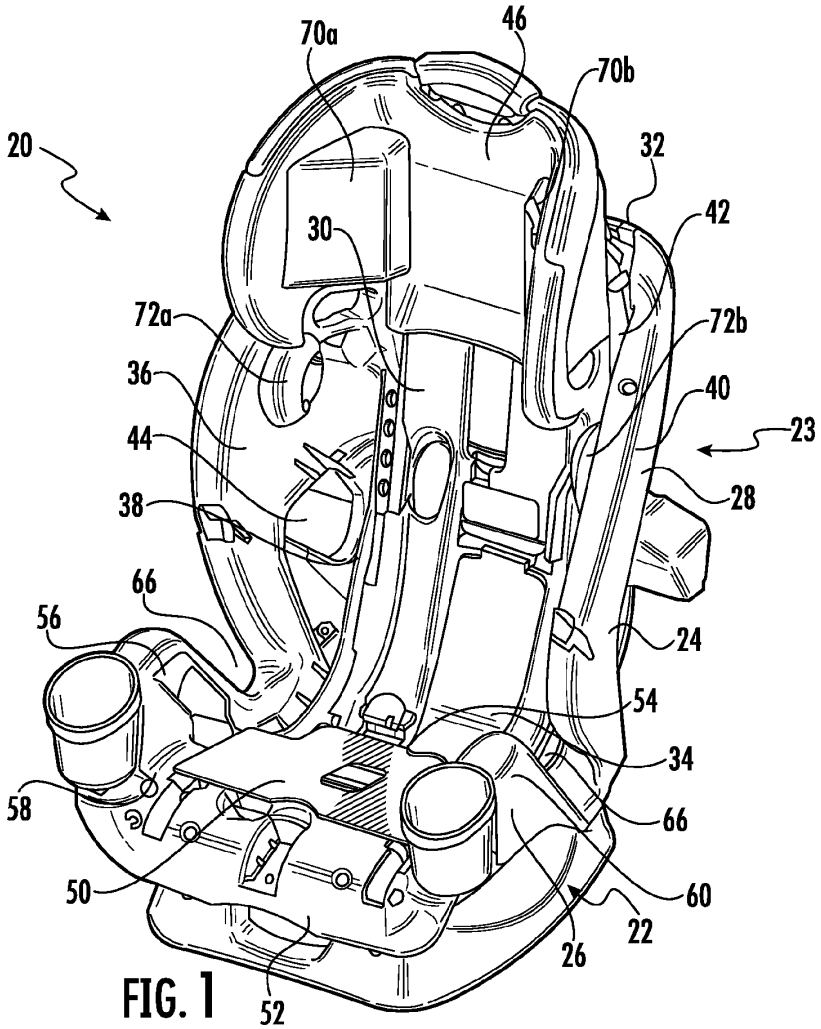
70a
46
70b
20
32
42
30
72a
72b
36
40
44
23
38
28
66
56
24
54
34
58
66
50
60
22
26
52

FIG. 1

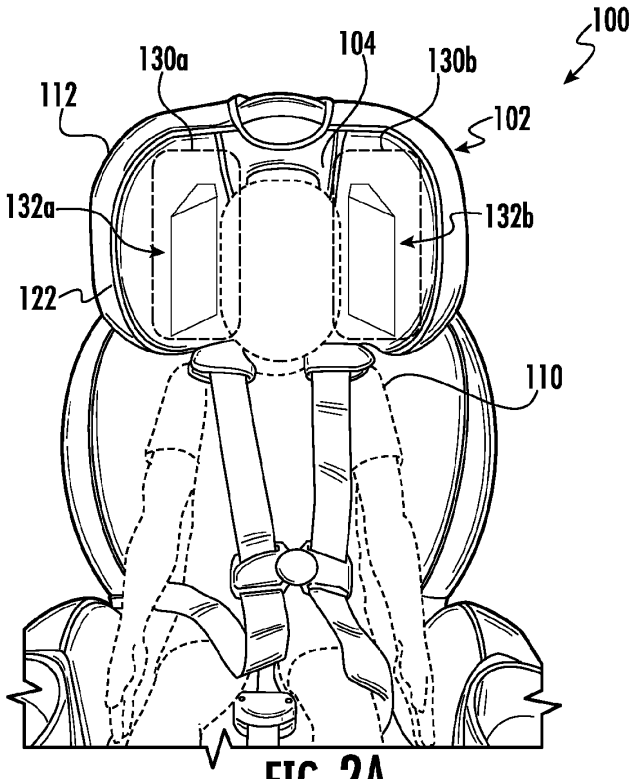
100
130a
104
130b
112
102
132a
132b
122
110

FIG. 2A

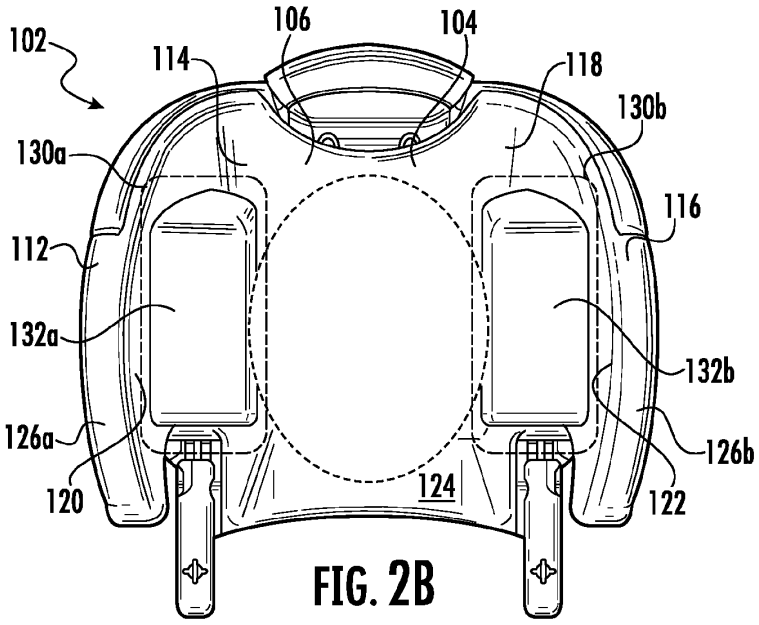
102
106
104
114
118
130b
130a
116
112
132a
132b
126a
126b
120
124
122

FIG. 2B

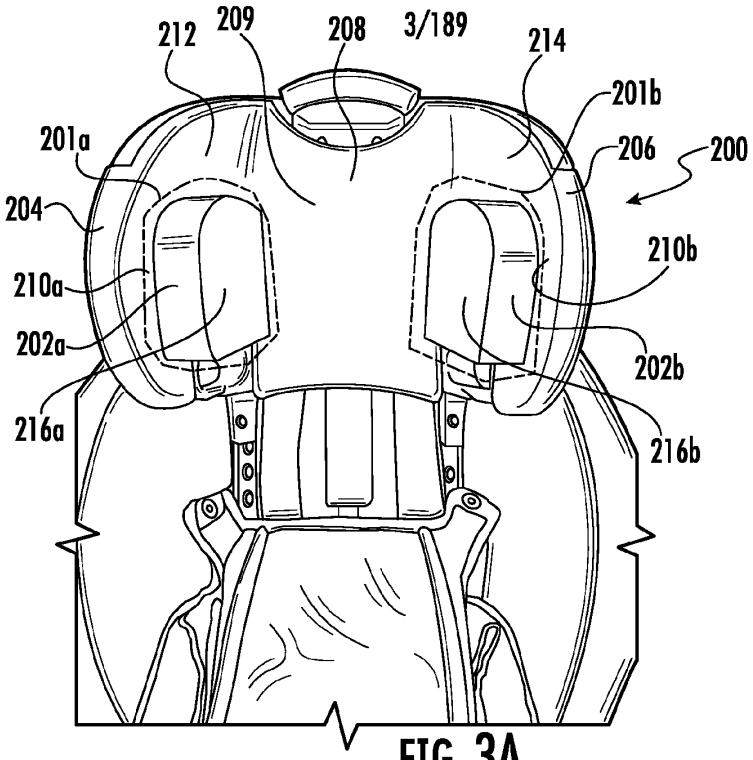
212
209
208
214
201b
201a
206
200
204
210b
210a
202a
202b
216a
216b

FIG. 3A

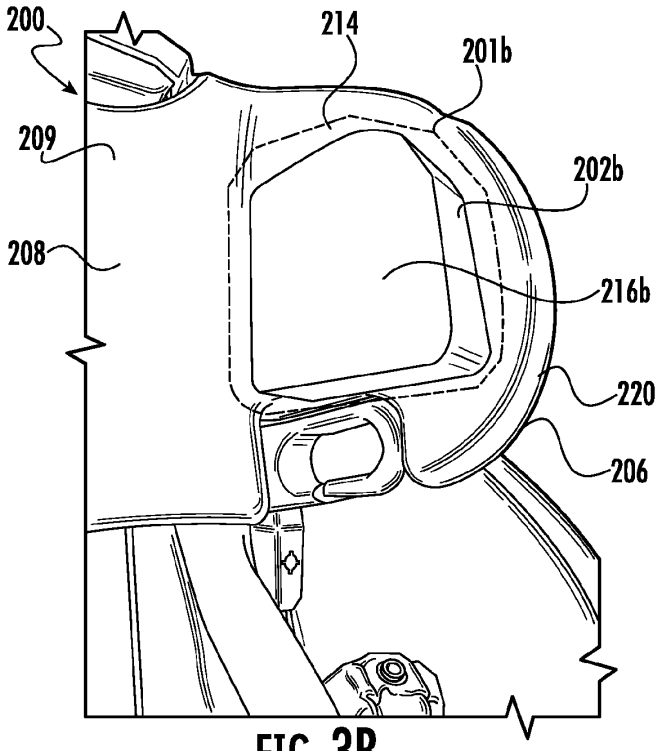
200
214
201b
209
202b
208
216b
220
206

FIG. 3B

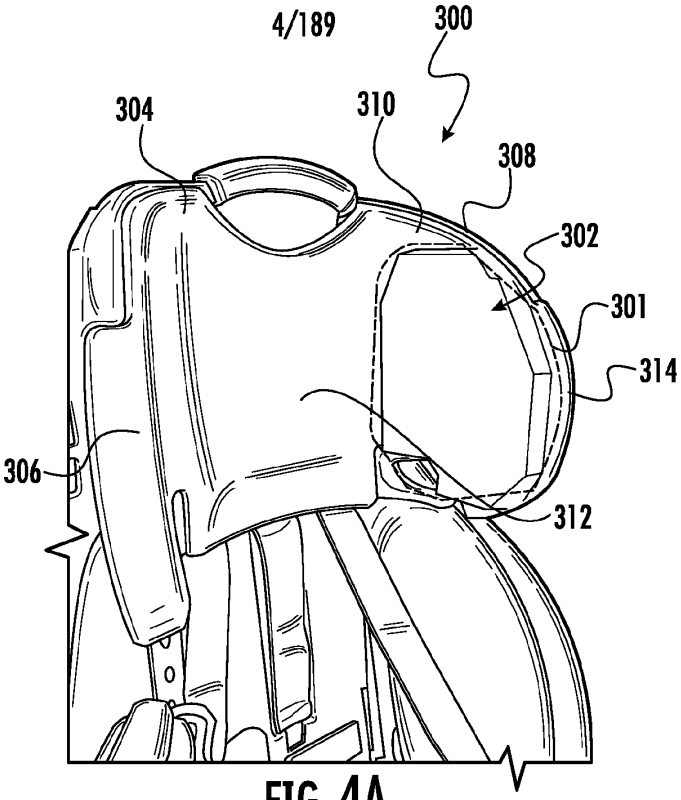
300
304
310
308
302
301
314
306
312

FIG. 4A

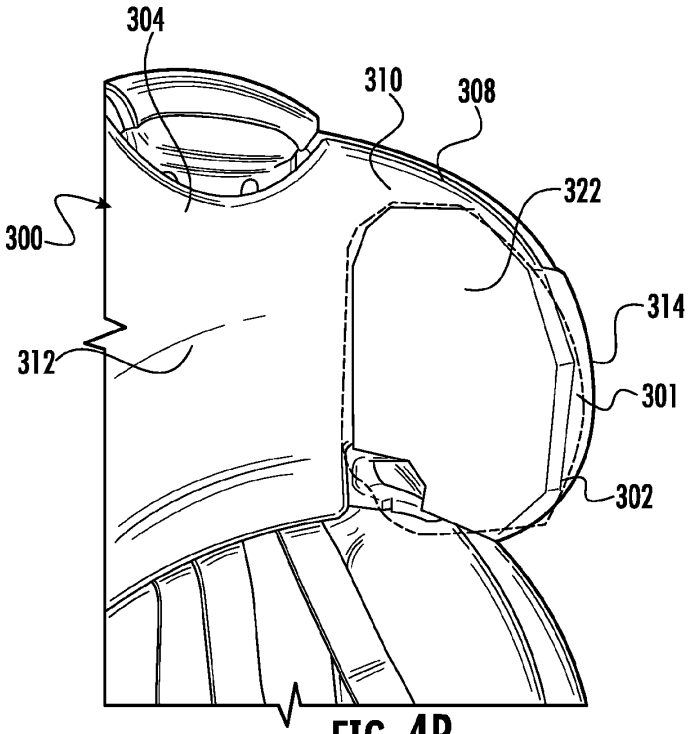
304
310
308
322
300
314
312
301
302

FIG. 4B

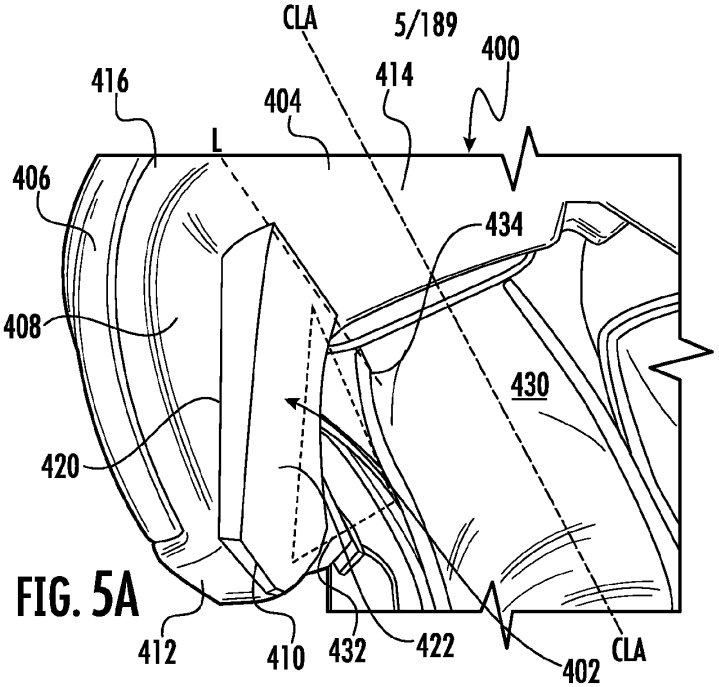
CLA
5/189
400
416
414
404
L
406
434
408
430
420
412
410
432
422
402
CLA

FIG. 5A

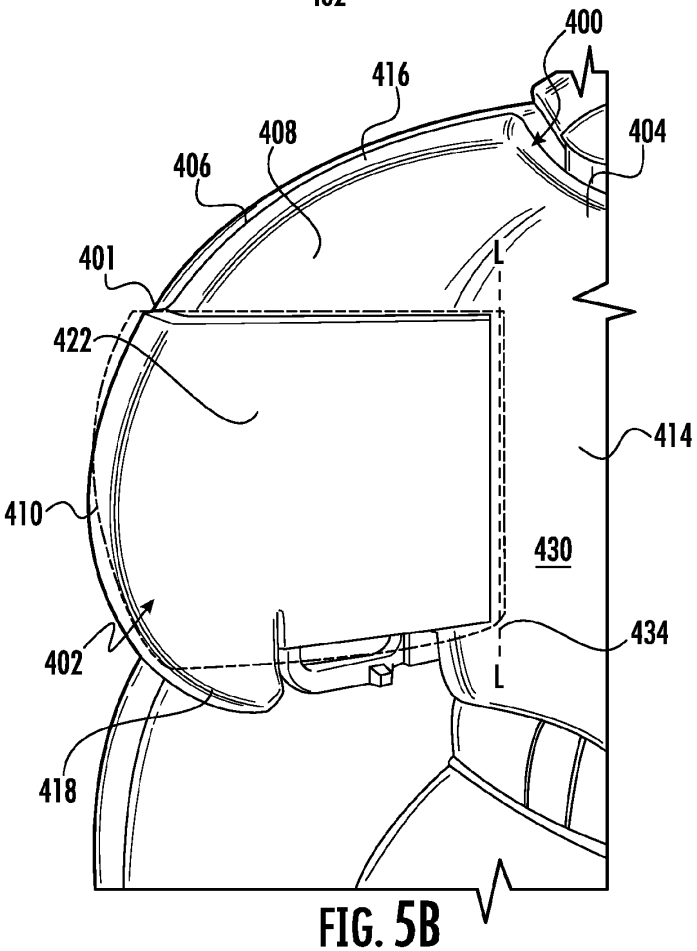
400
416
404
408
406
401
L
422
414
410
430
434
402
L
418

FIG. 5B

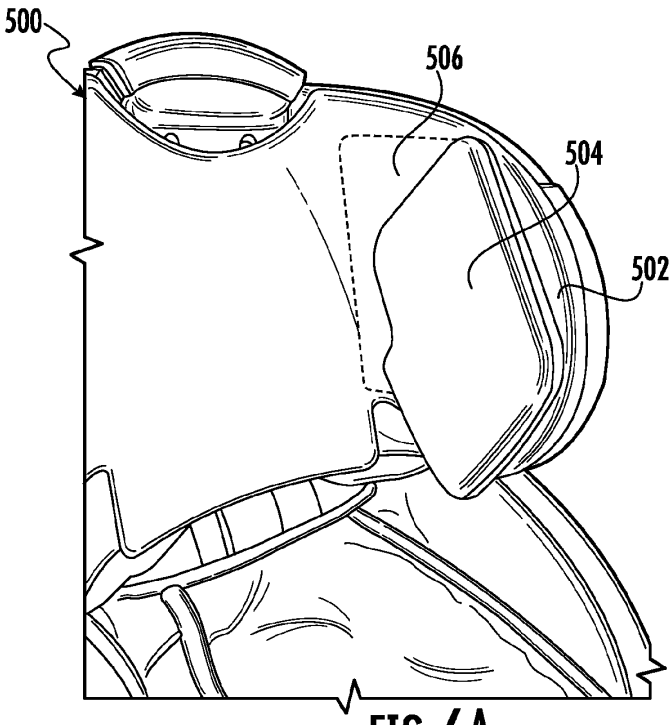

FIG. 6A

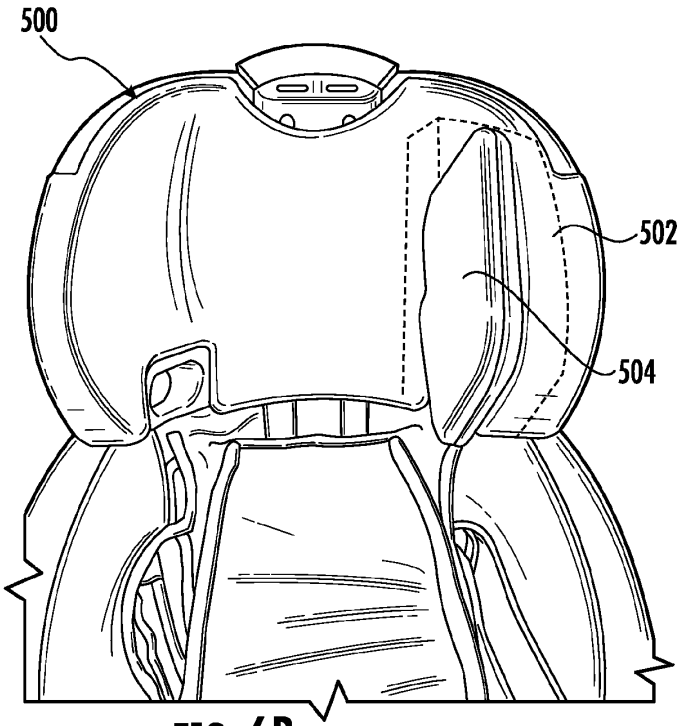

FIG. 6B

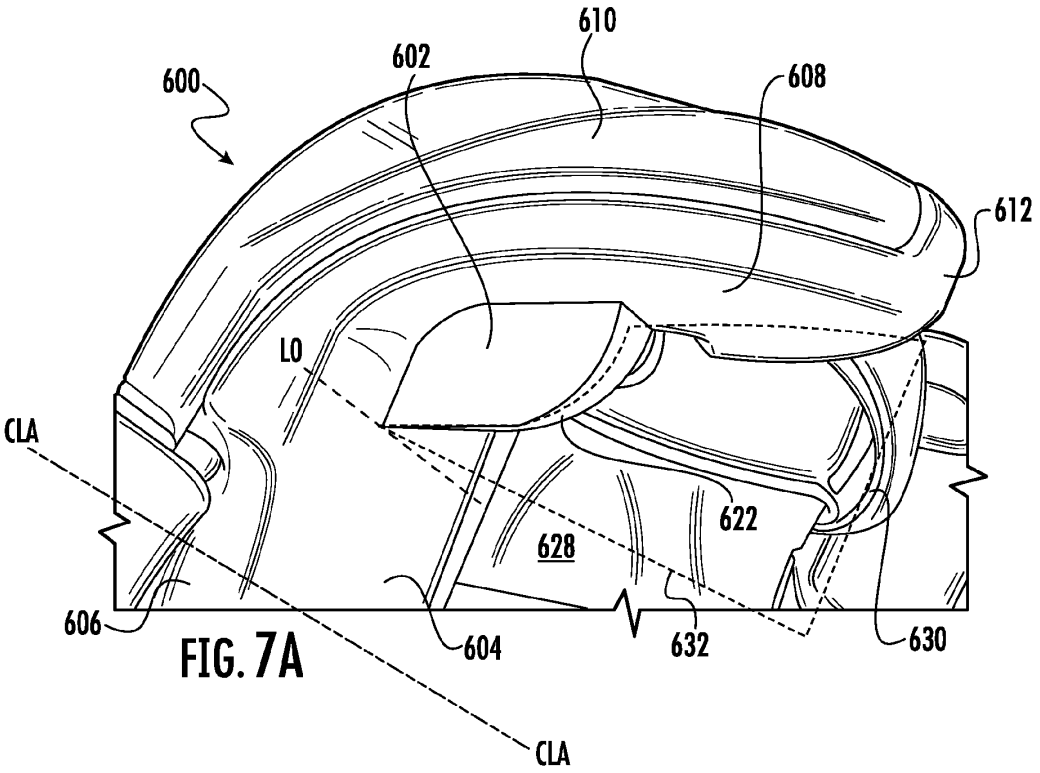
610
602
600
608
612
LO
CLA
622
628
606
604
632
630
CLA

FIG. 7A

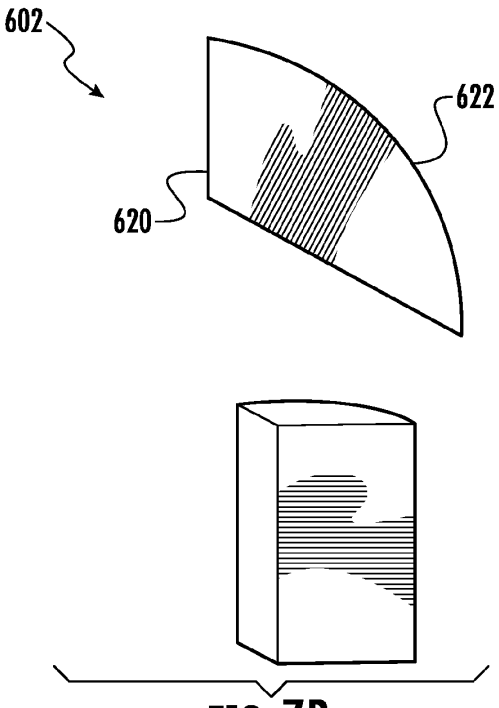
602
622
620

FIG. 7B

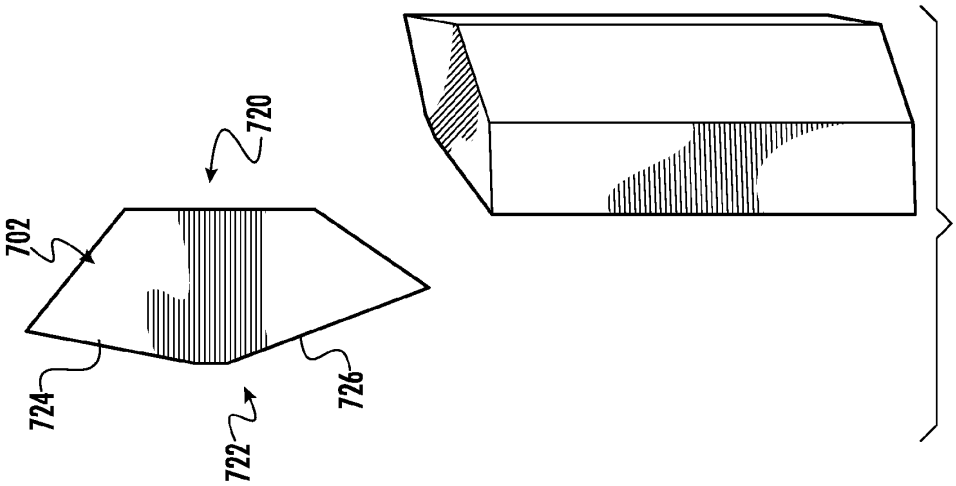
720
702
724
722
726

FIG. 8B

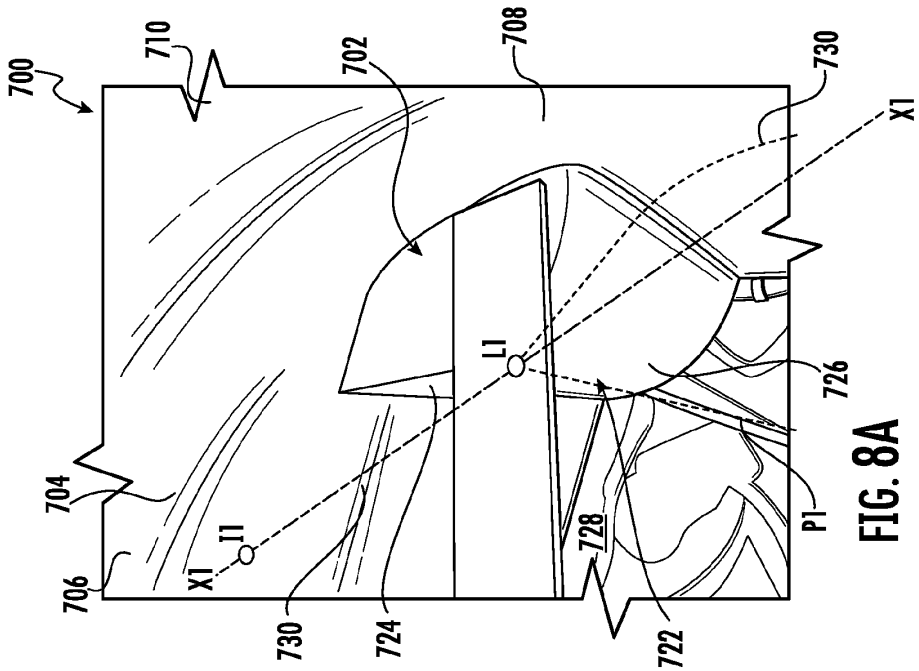
700
710
702
708
730
X1
L1
726
704
706
X1
I1
730
724
728
722
P1

FIG. 8A

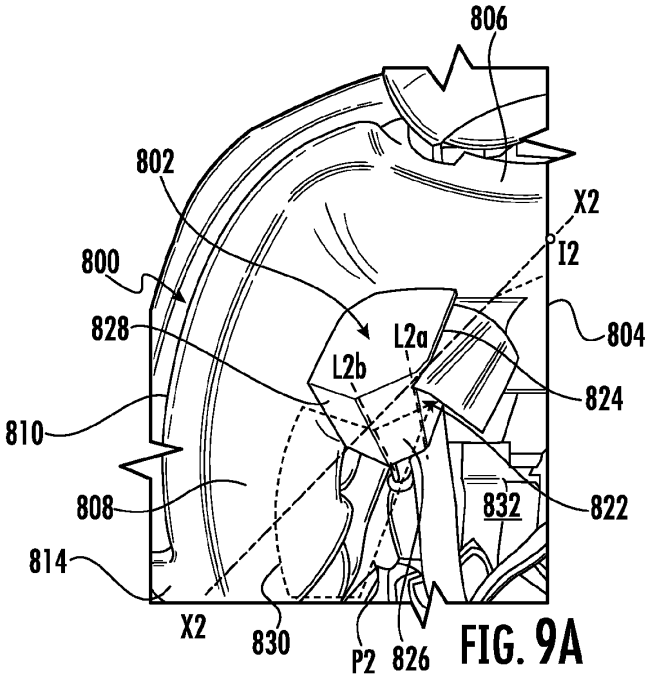
806
802
X2
I2
800
804
828
L2a
L2b
824
810
808
832
822
814
X2
830
P2
826

FIG. 9A

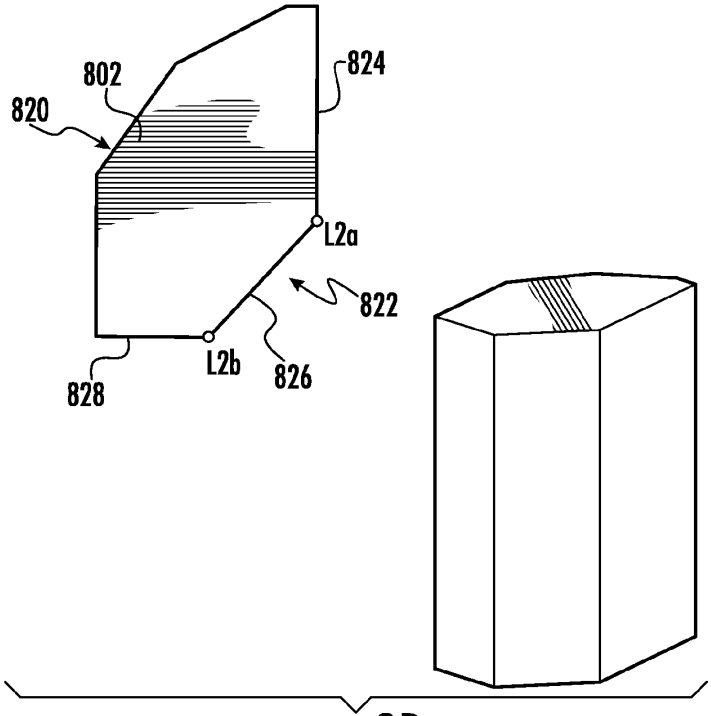
824
802
820
L2a
822
L2b
826
828

FIG. 9B

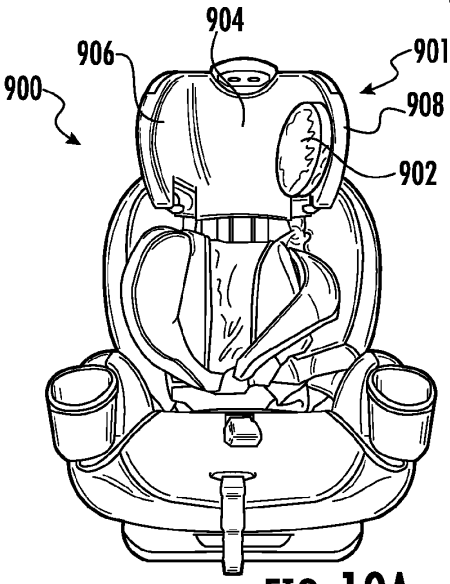

FIG. 10A

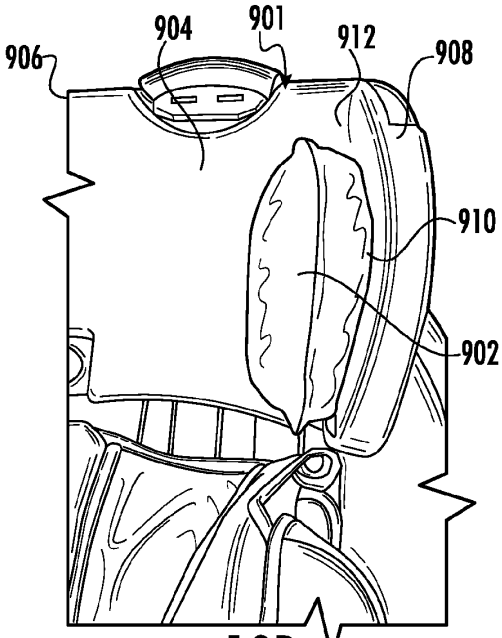

FIG. 10B

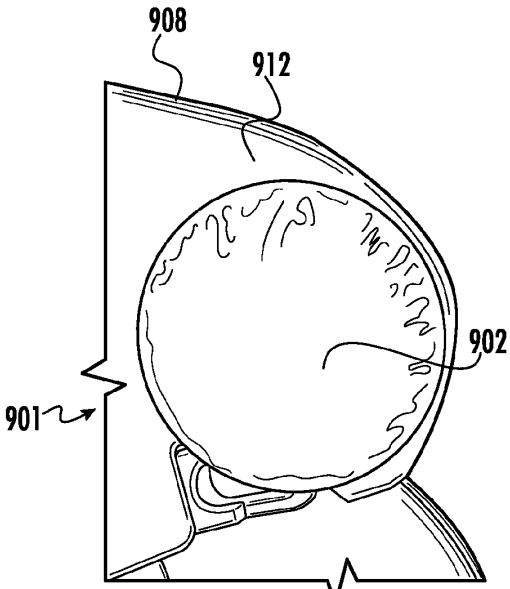

FIG. 10C

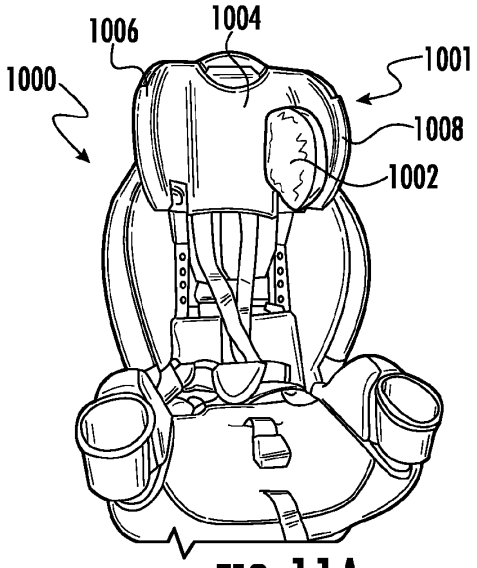

FIG. 11A

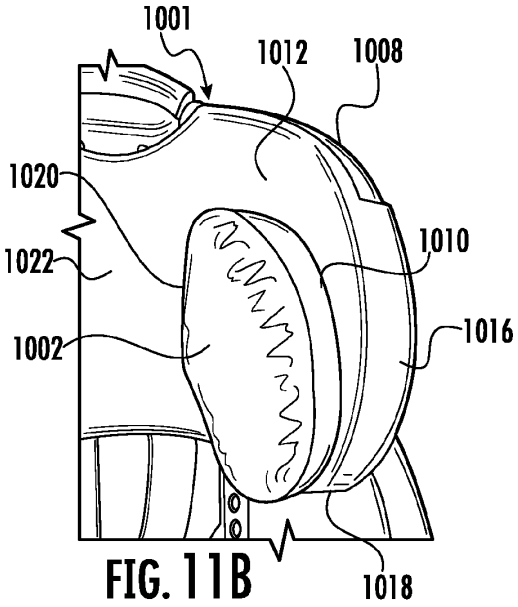

FIG. 11B

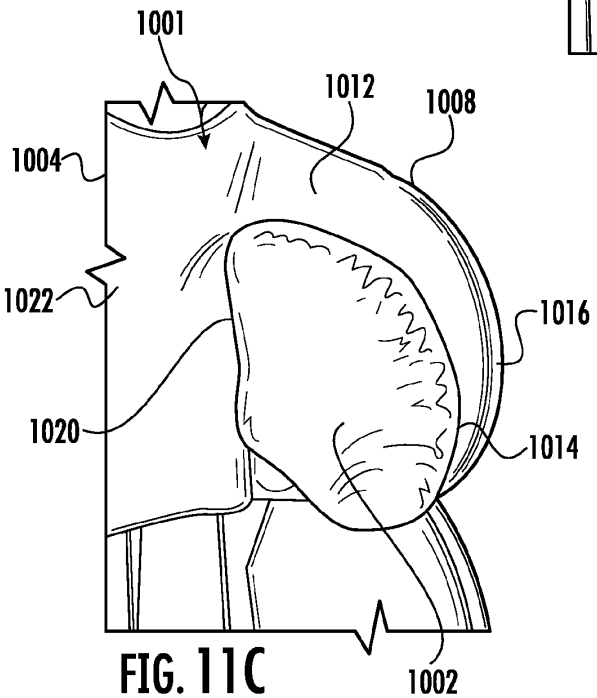

FIG. 11C

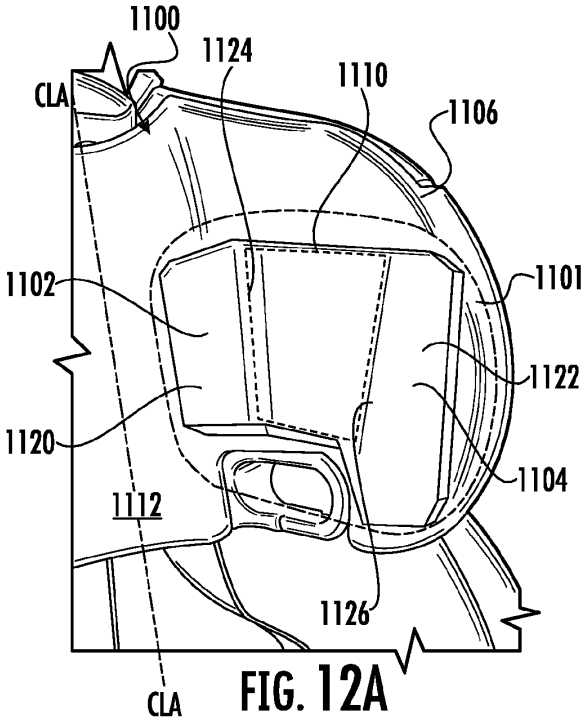

FIG. 12A

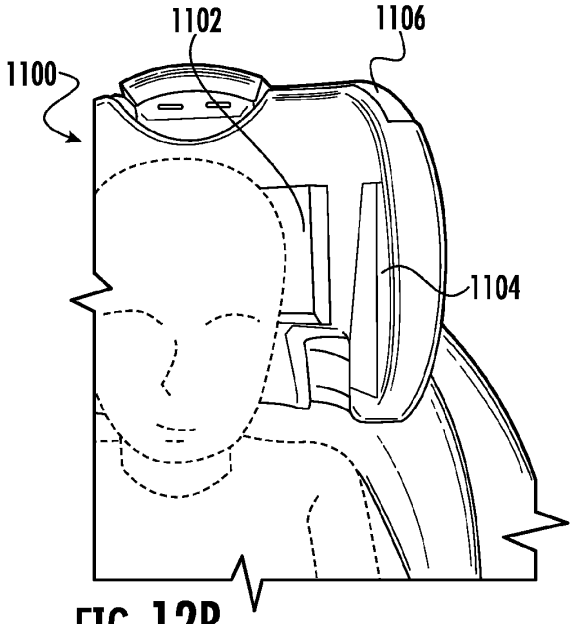

FIG. 12B

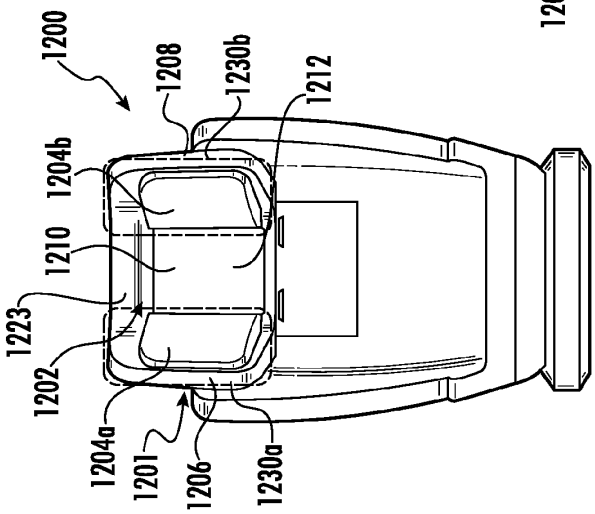

FIG. 13B

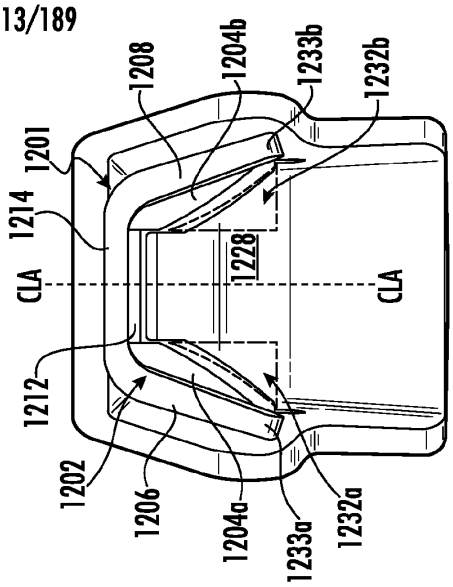

FIG. 13C

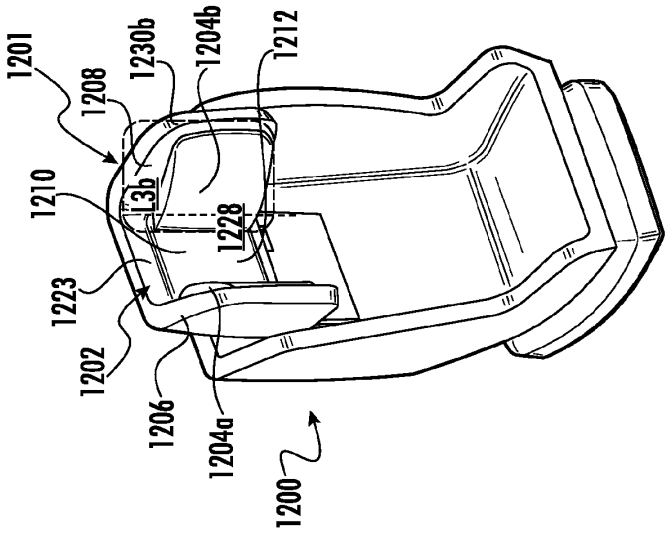

FIG. 13A

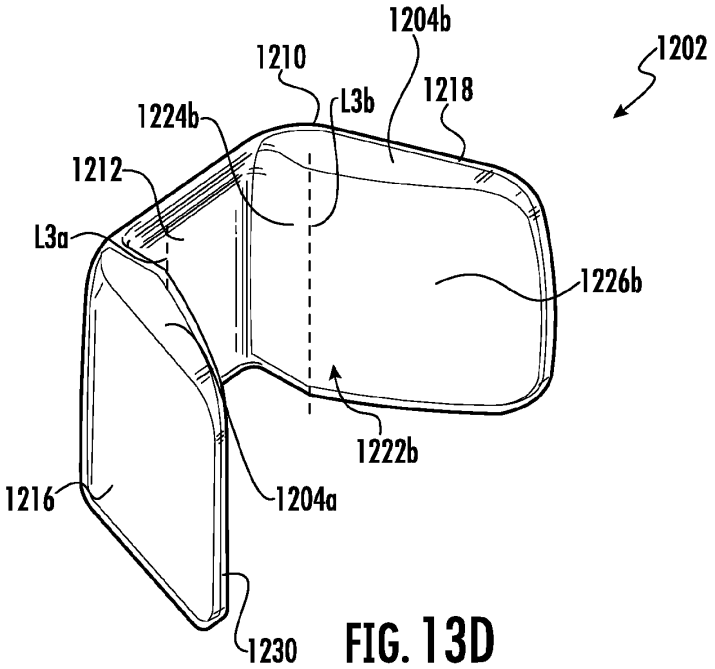

FIG. 13D

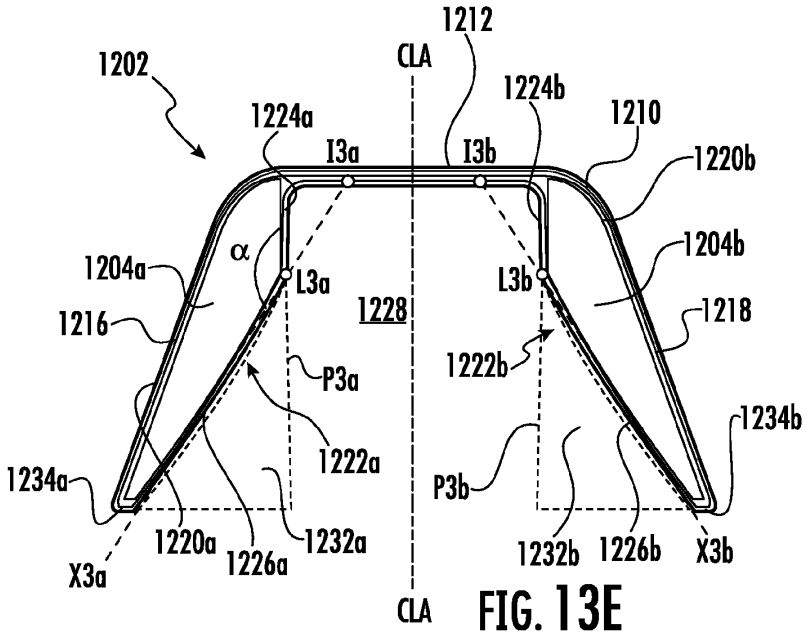

FIG. 13E

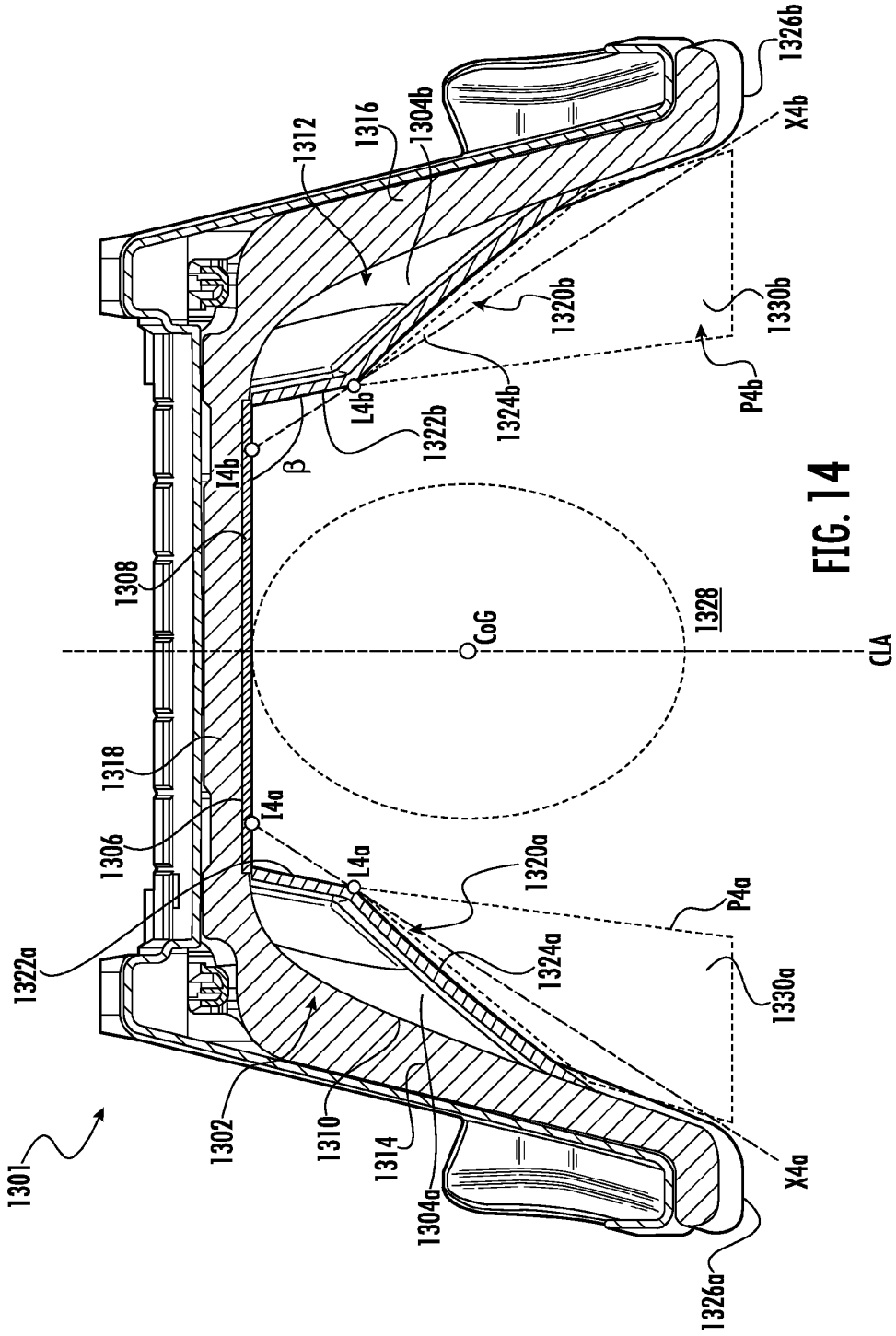
1326b
X4b
1304b
1316
1312
1320b
1330b
P4b
L4b
1324b
1322b
β
14b
1308
1328
CoG
CLA
1318
14a
1306
L4a
1320a
P4a
1322a
1324a
1330a
1301
1302
1310
1314
1304a
X4a
1326a

FIG. 14

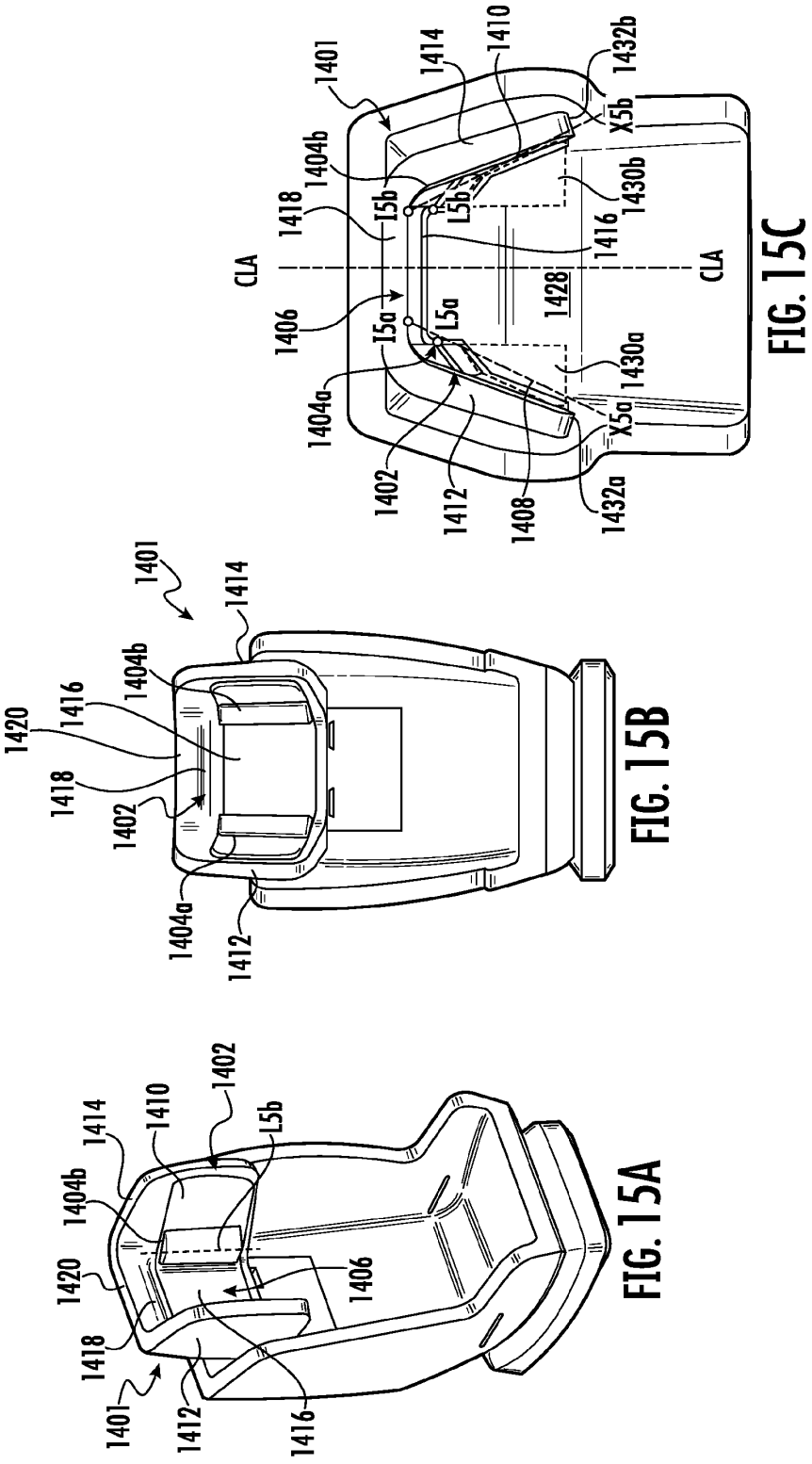

FIG. 15C

FIG. 15B

FIG. 15A

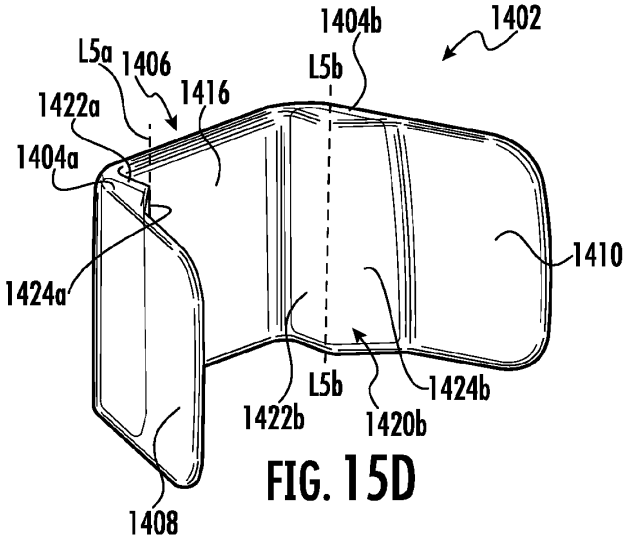

FIG. 15D

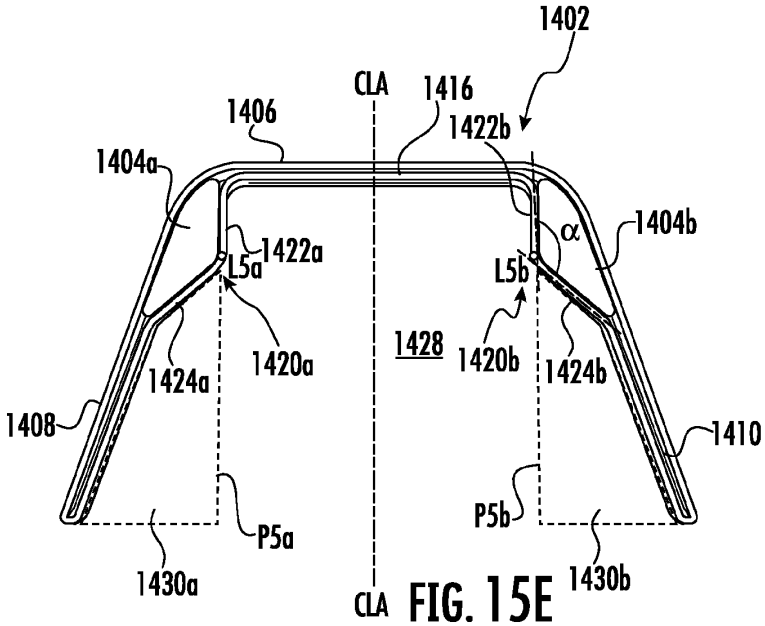

FIG. 15E

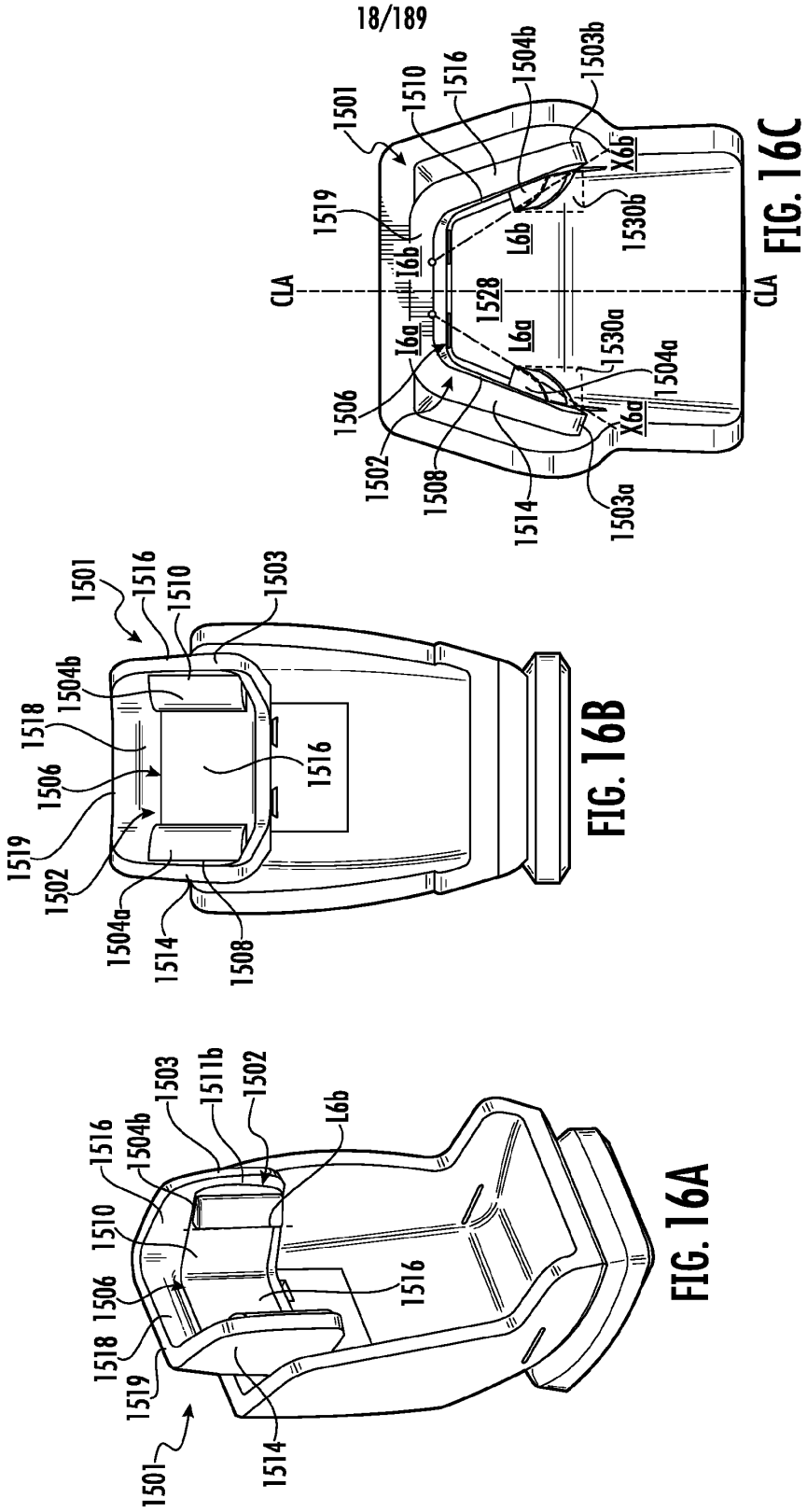

FIG. 16C

FIG. 16B

FIG. 16A

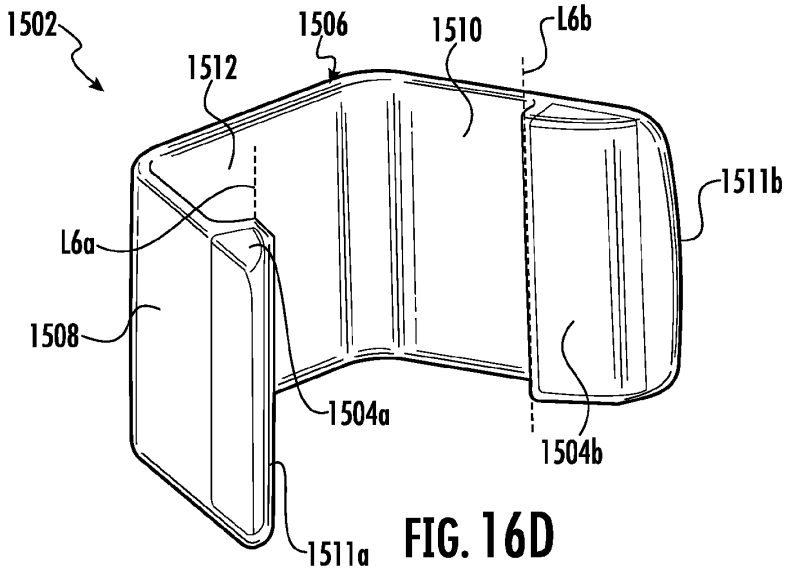

FIG. 16D

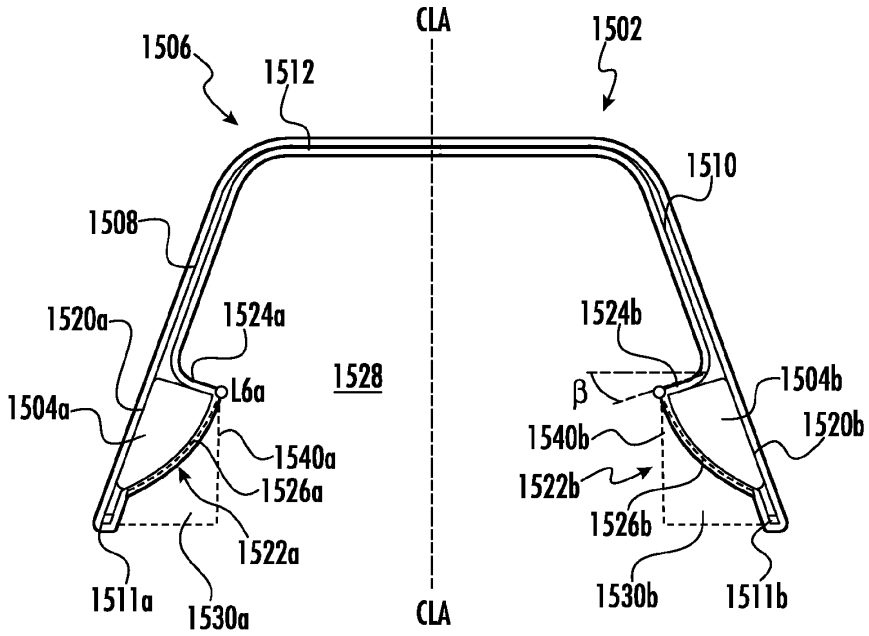

FIG. 16E

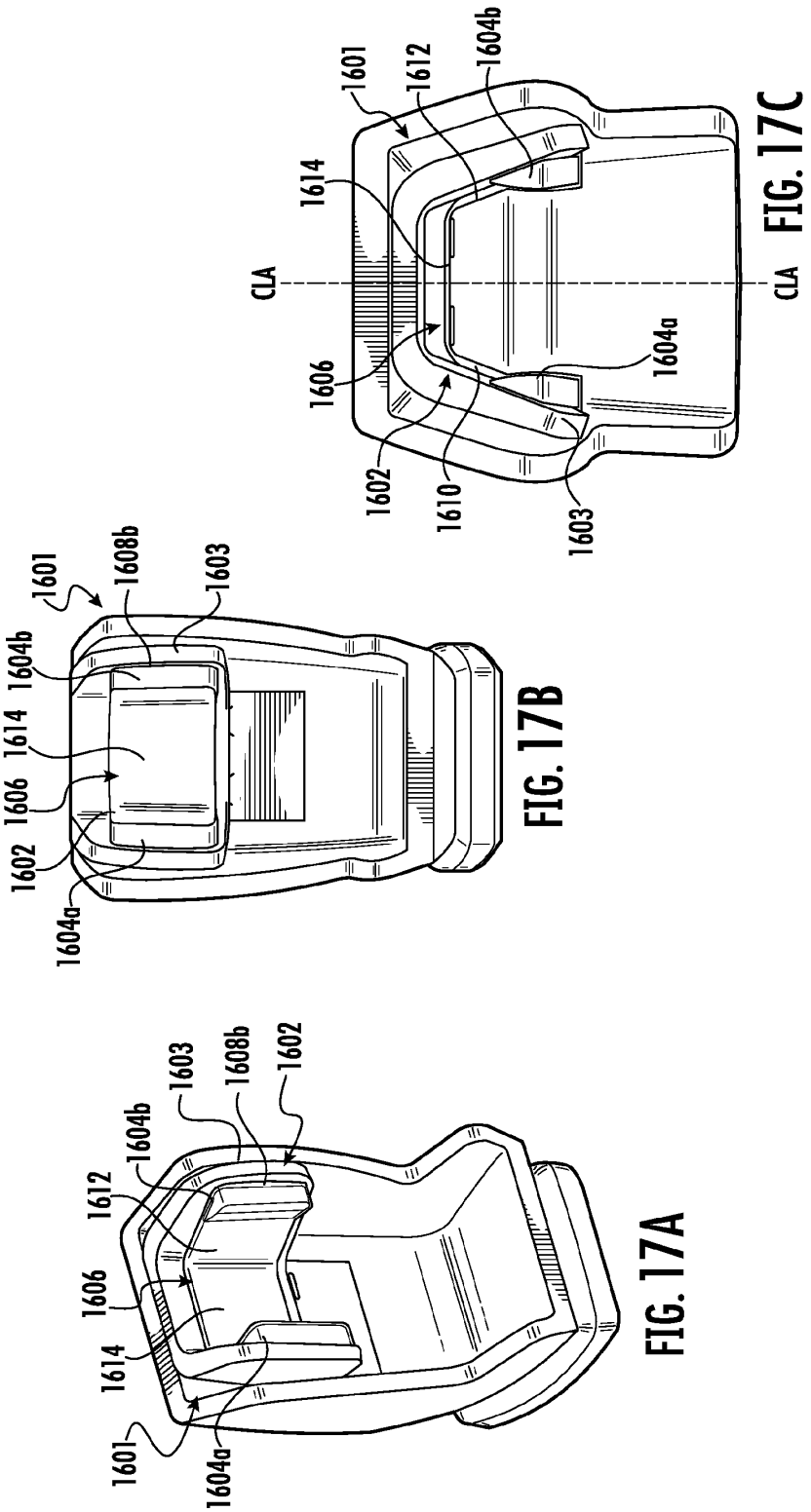

FIG. 17C

FIG. 17B

FIG. 17A

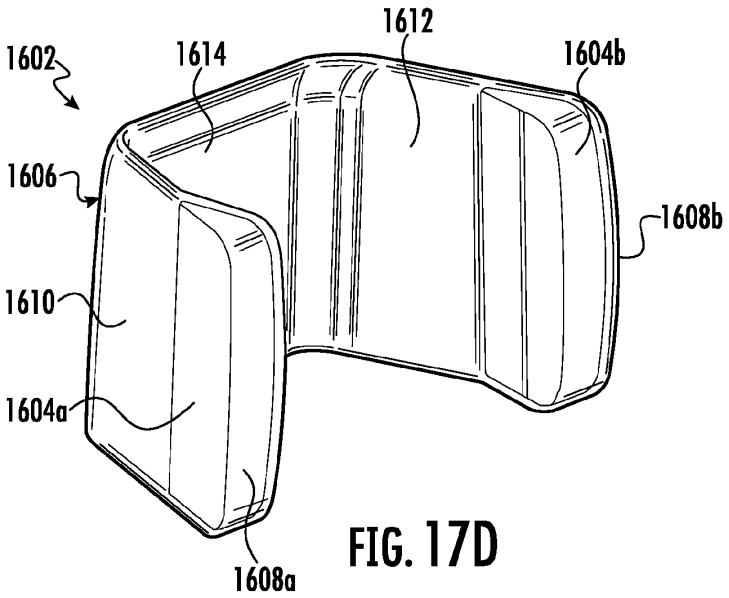

FIG. 17D

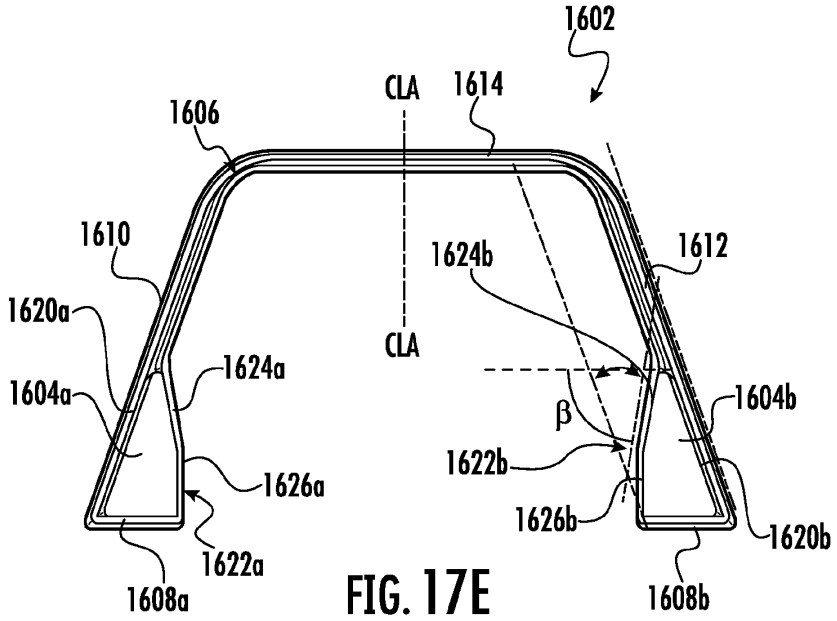

FIG. 17E

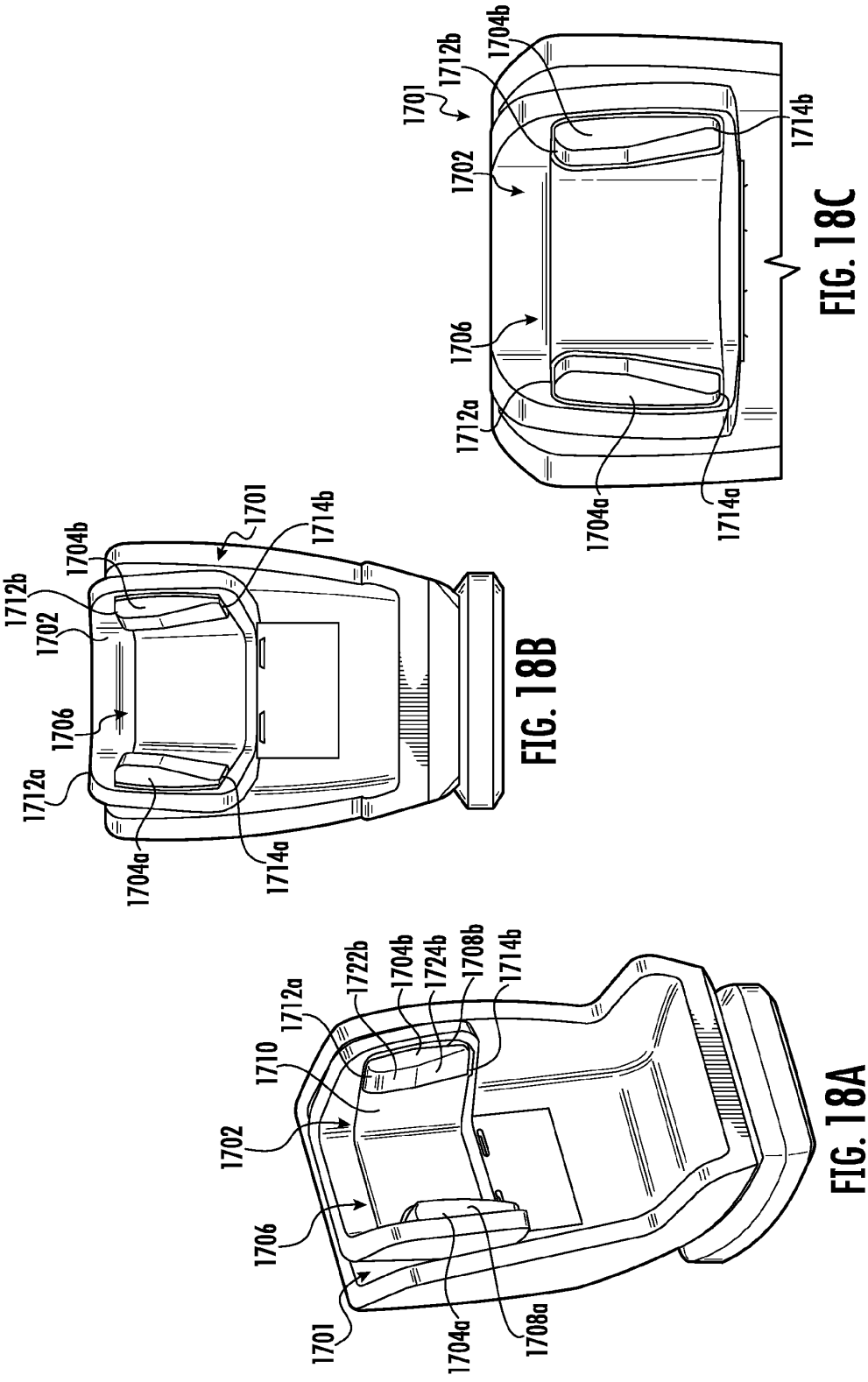

FIG. 18A

FIG. 18B

FIG. 18C

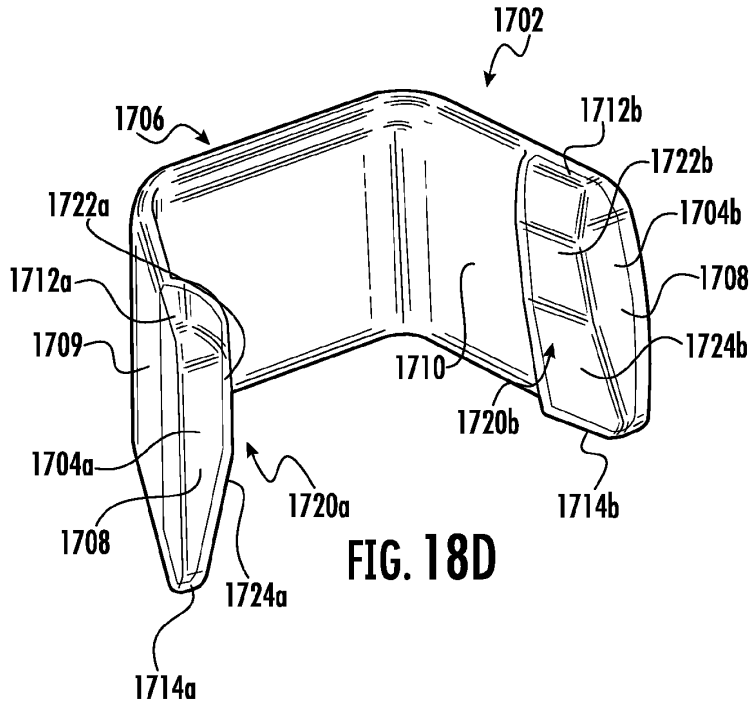

FIG. 18D

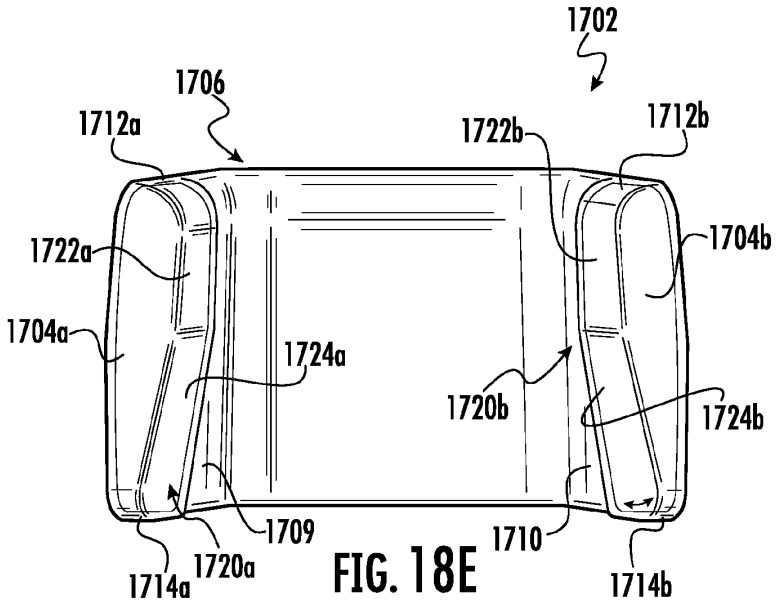

FIG. 18E

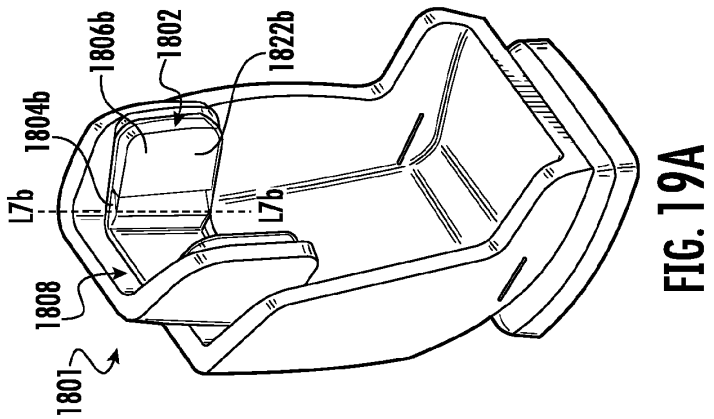

FIG. 19A

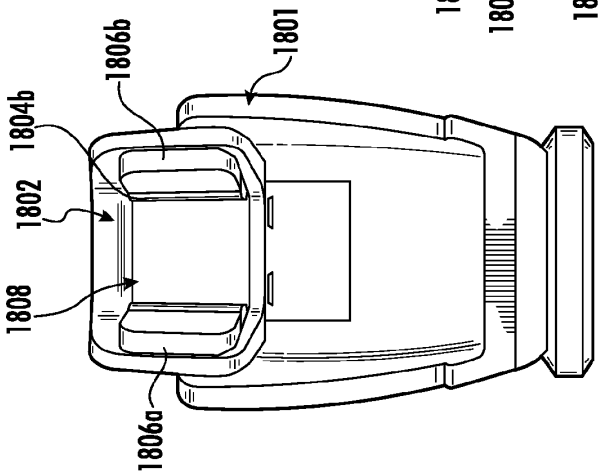

FIG. 19B

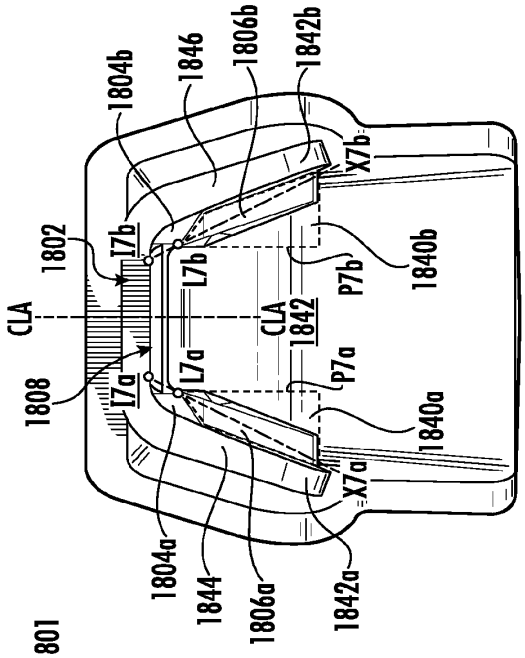

FIG. 19C

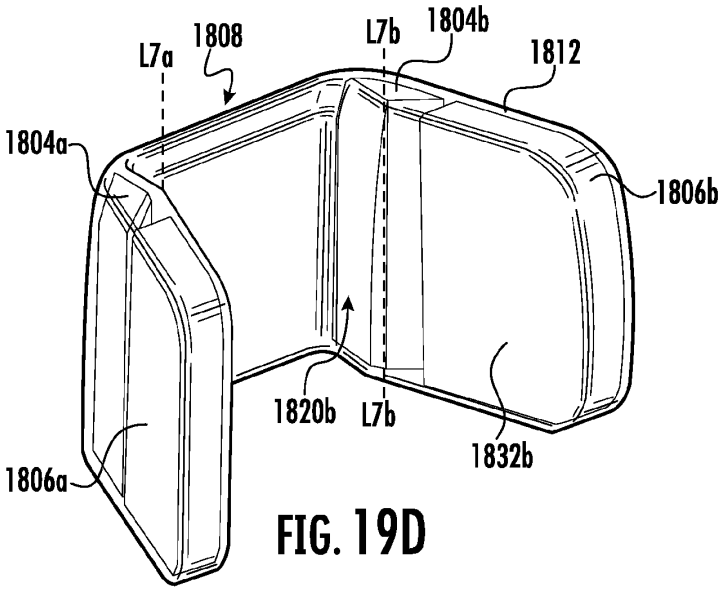

FIG. 19D

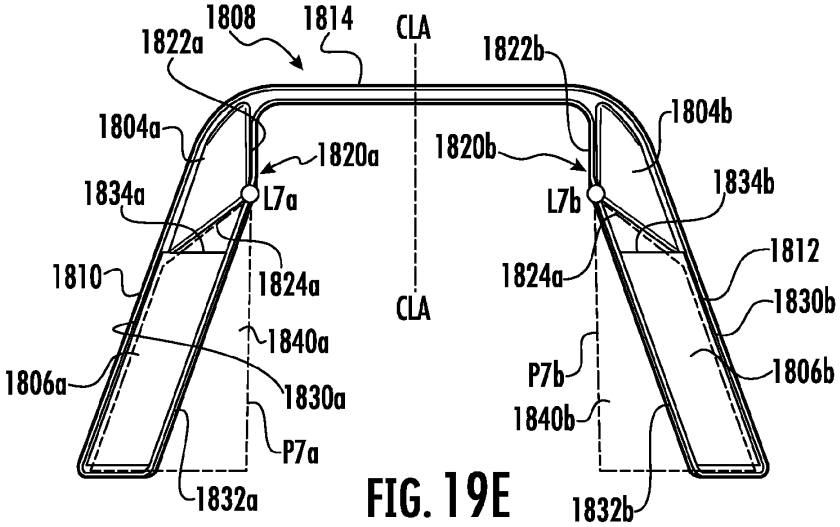

FIG. 19E

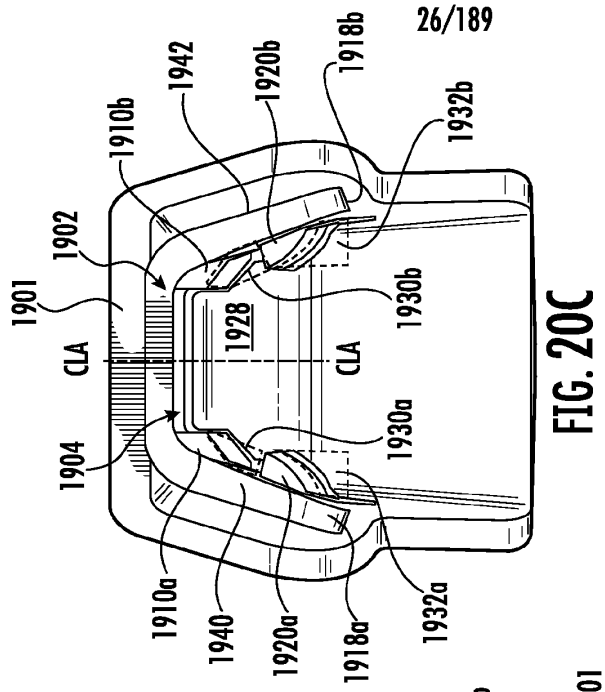

FIG. 20C

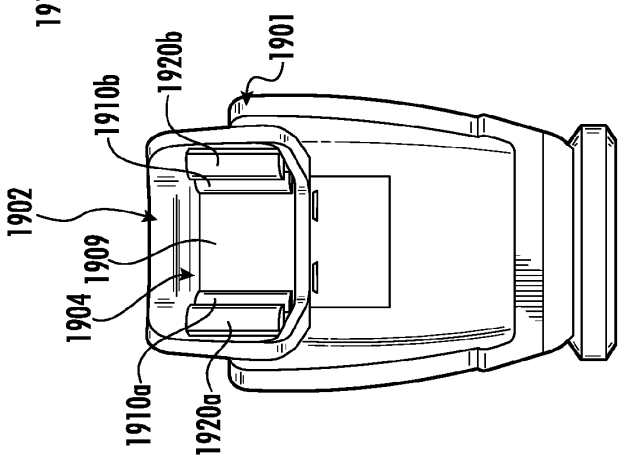

FIG. 20B

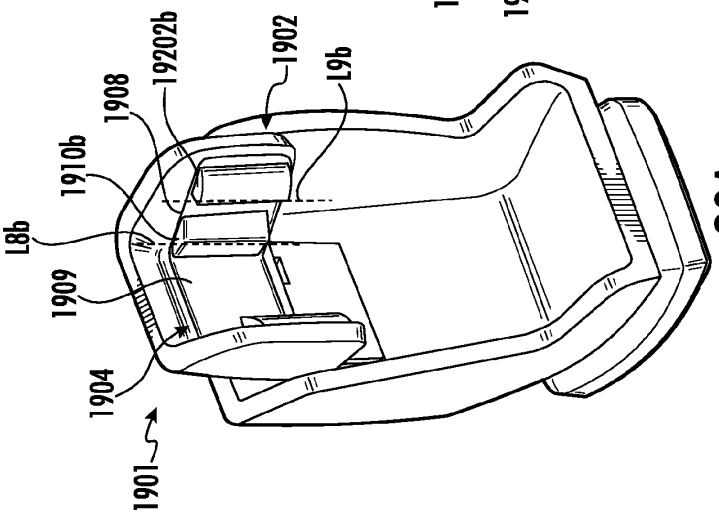

FIG. 20A

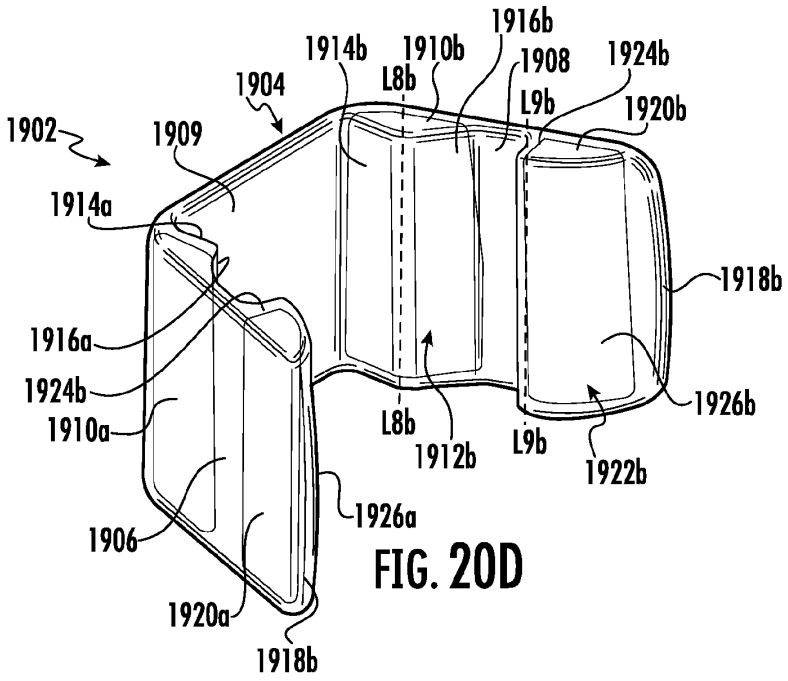

FIG. 20D

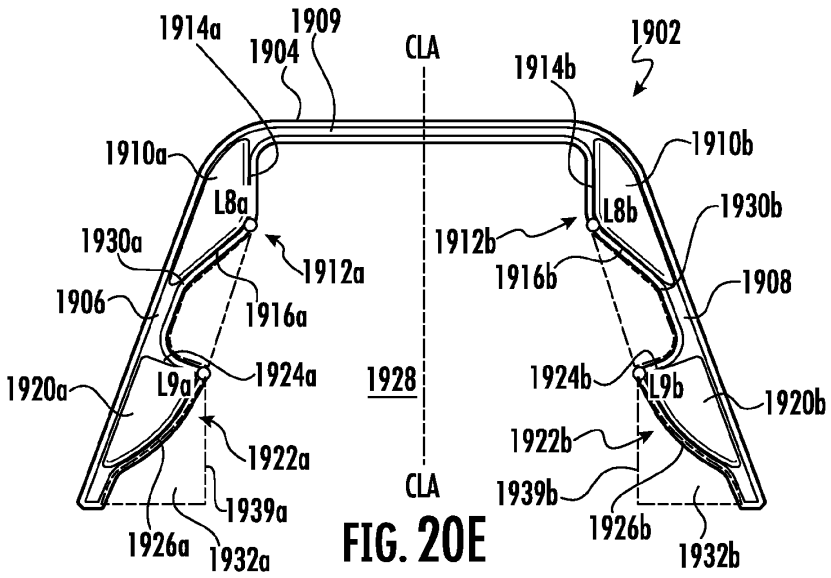

FIG. 20E

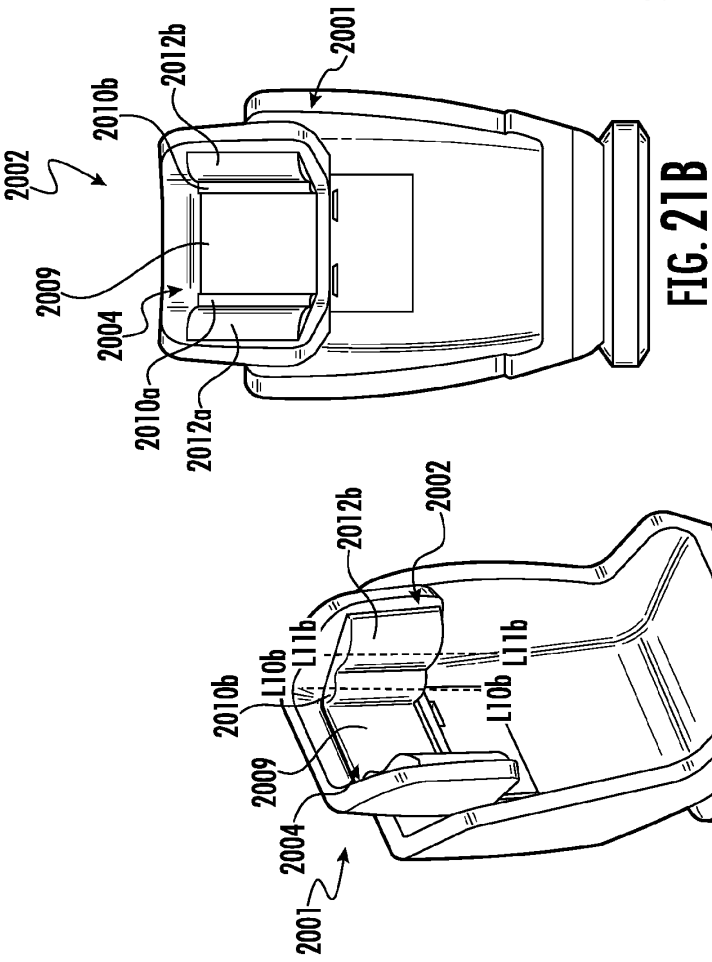

FIG. 21A

FIG. 21B

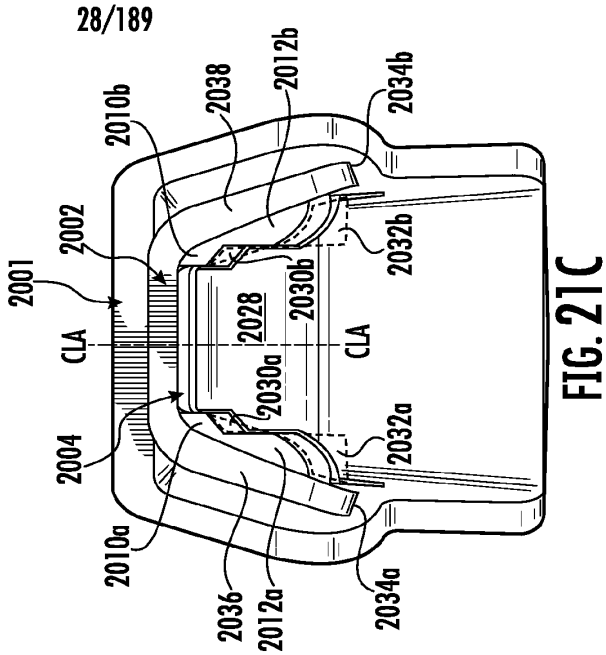

FIG. 21C

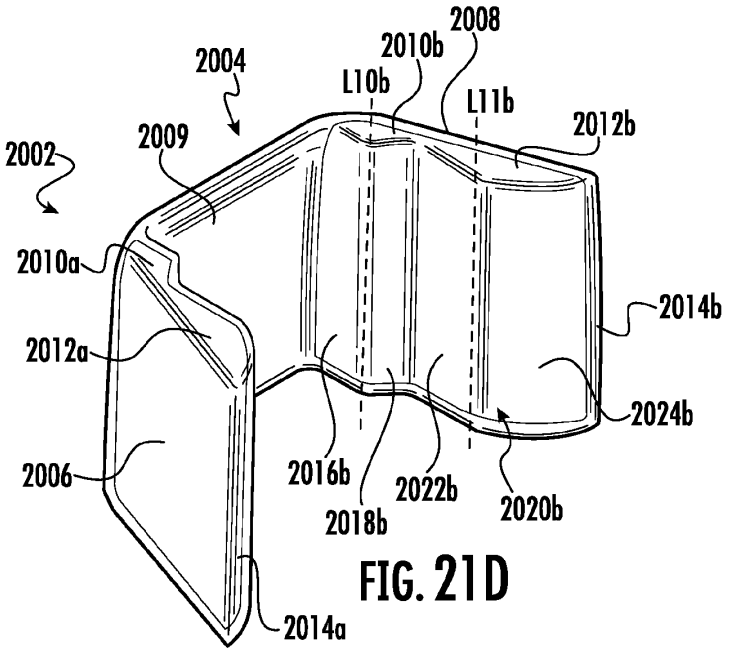

FIG. 21D

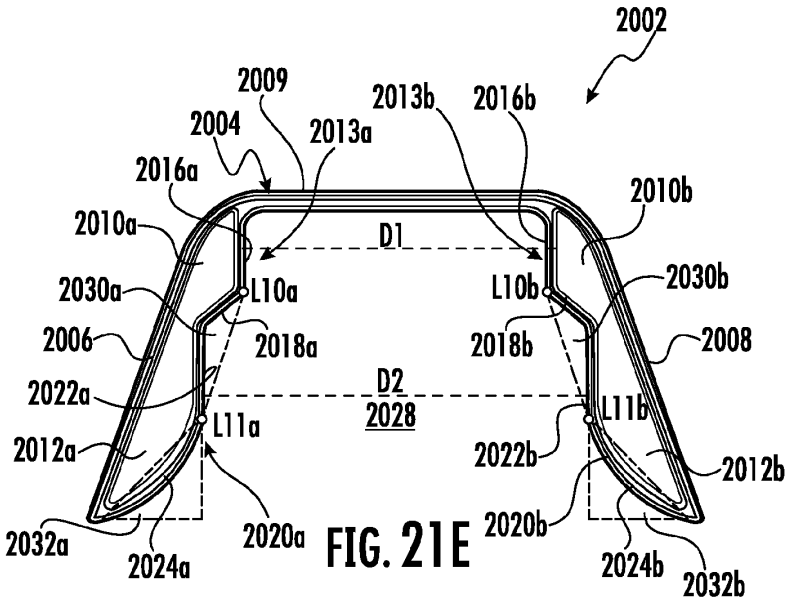

FIG. 21E

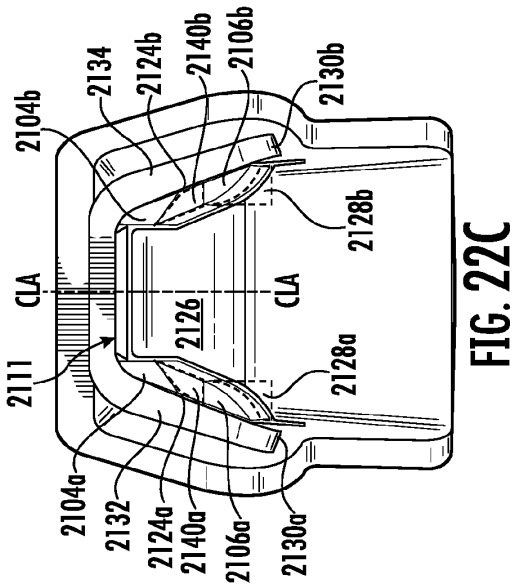

FIG. 22C

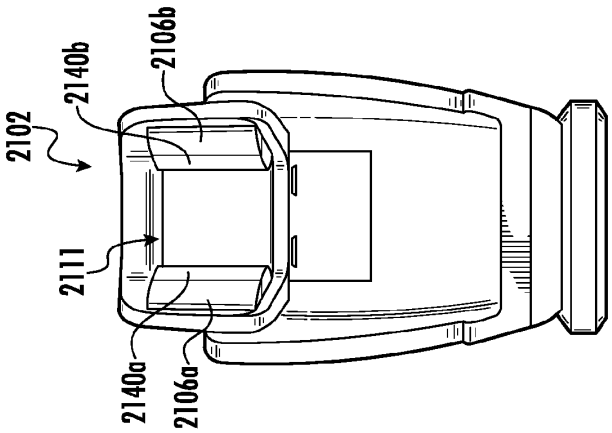

FIG. 22B

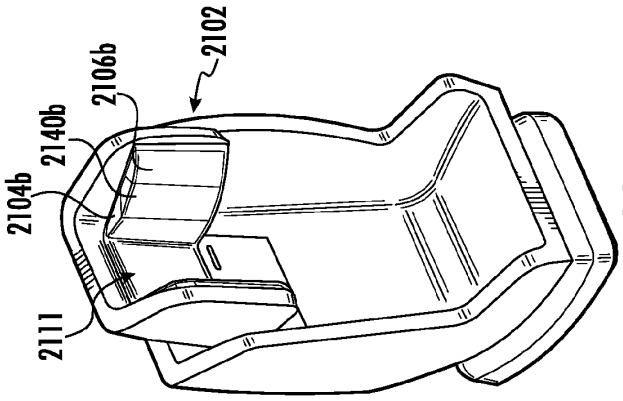

FIG. 22A

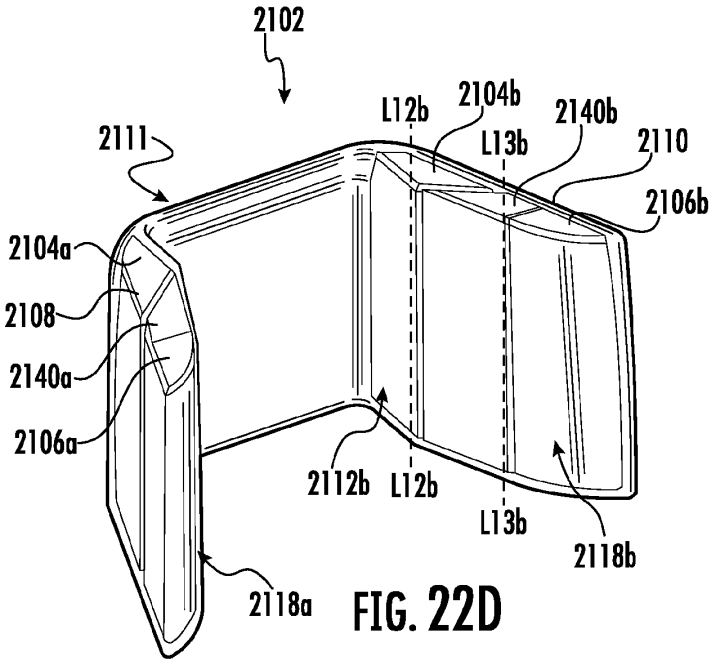

FIG. 22D

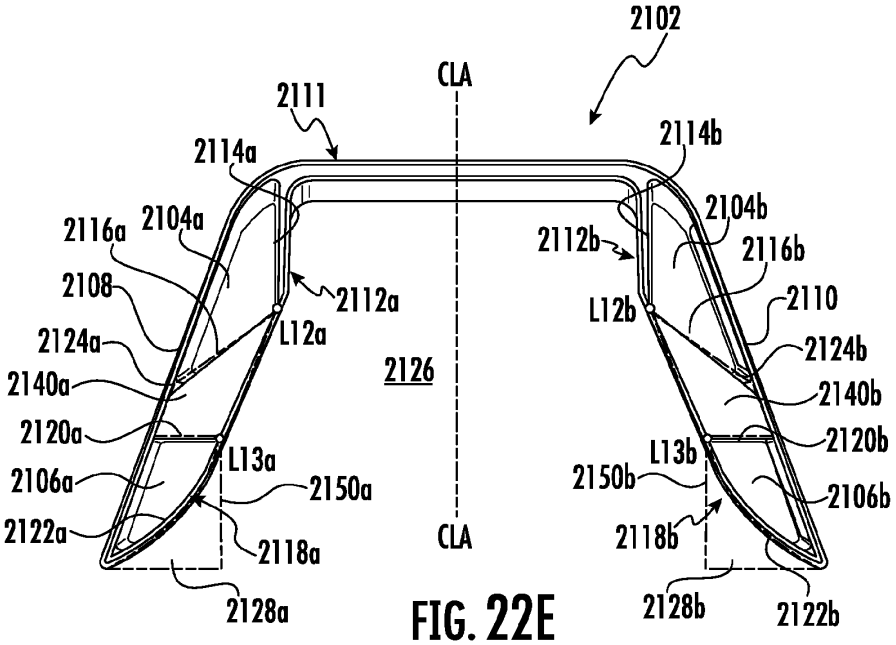

FIG. 22E

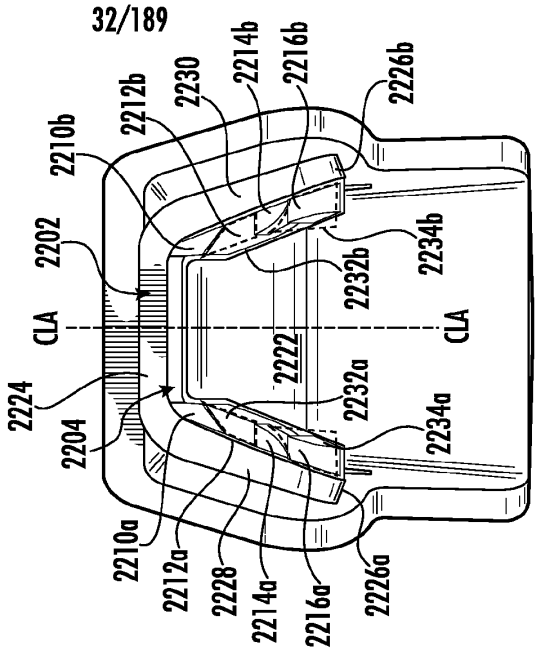

FIG. 23C

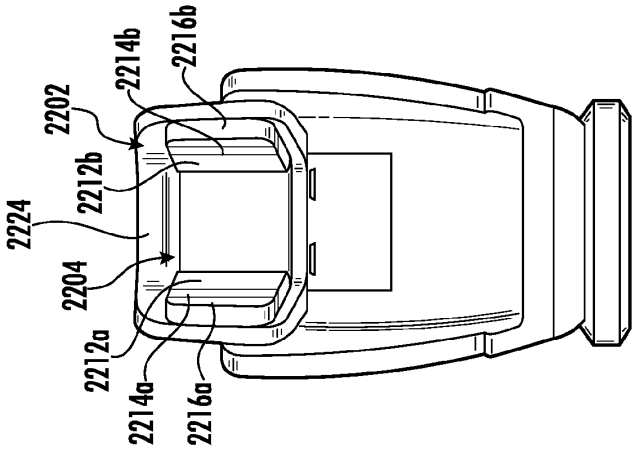

FIG. 23B

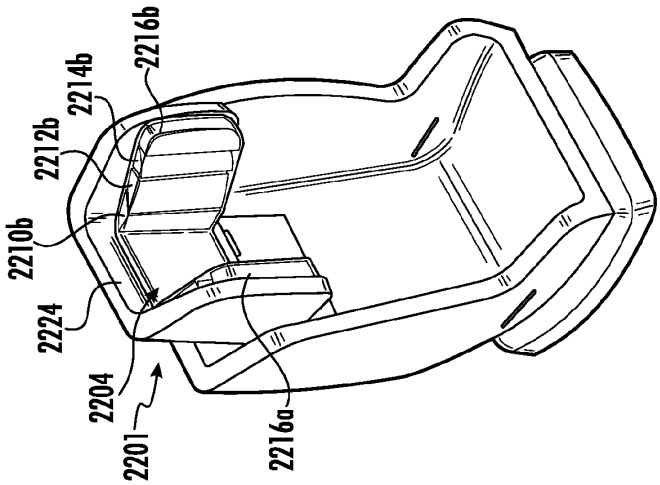

FIG. 23A

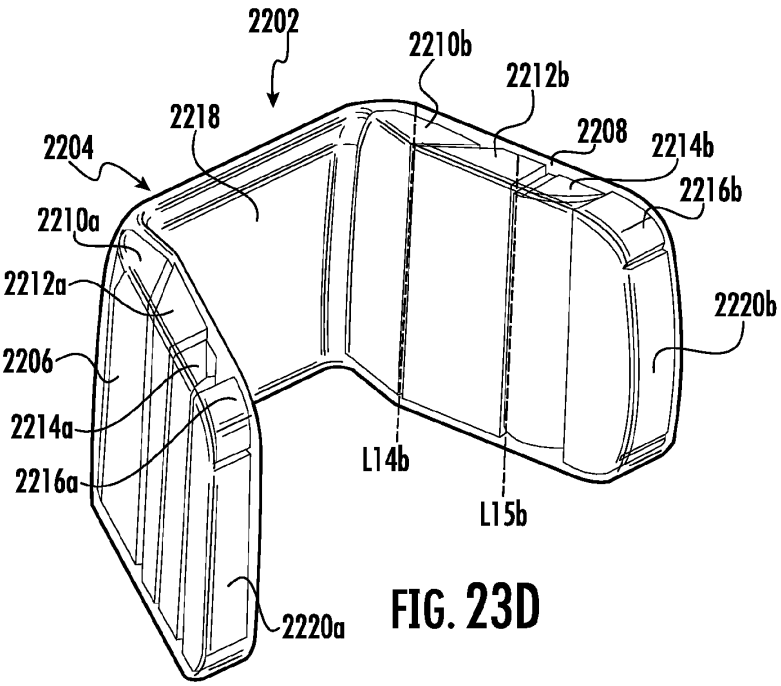

FIG. 23D

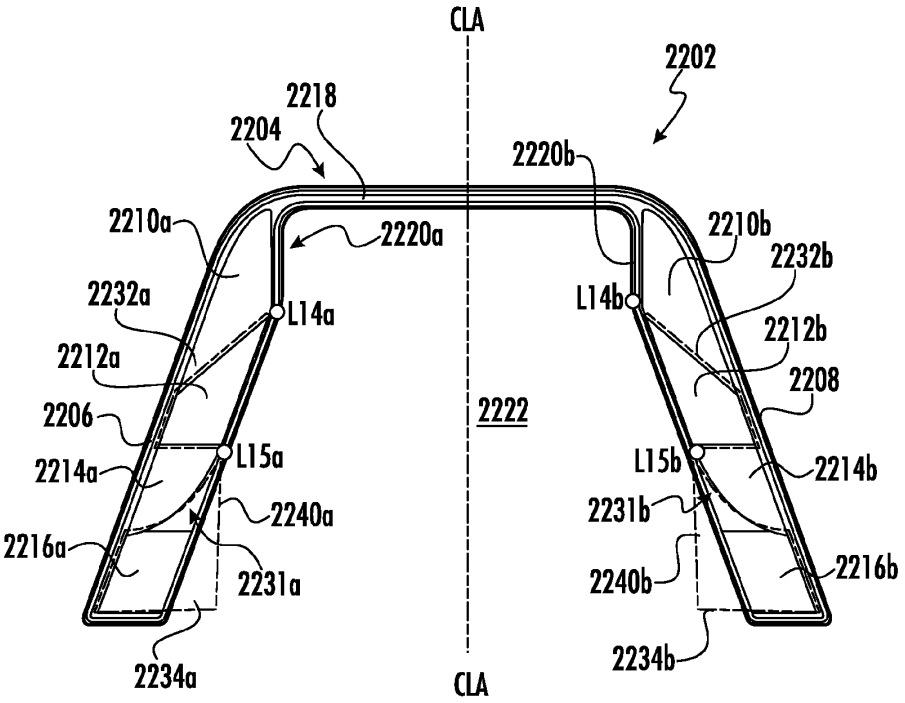

FIG. 23E

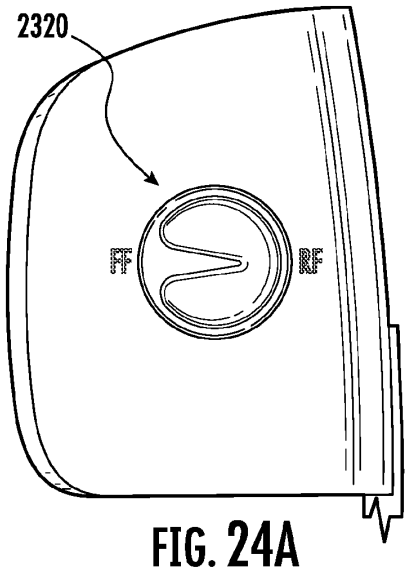

FIG. 24A

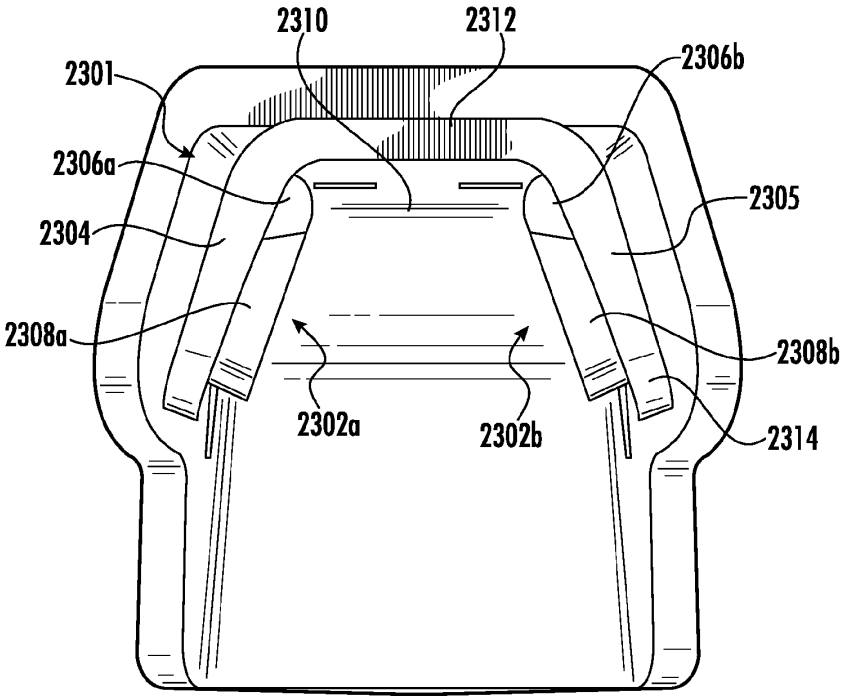

FIG. 24B

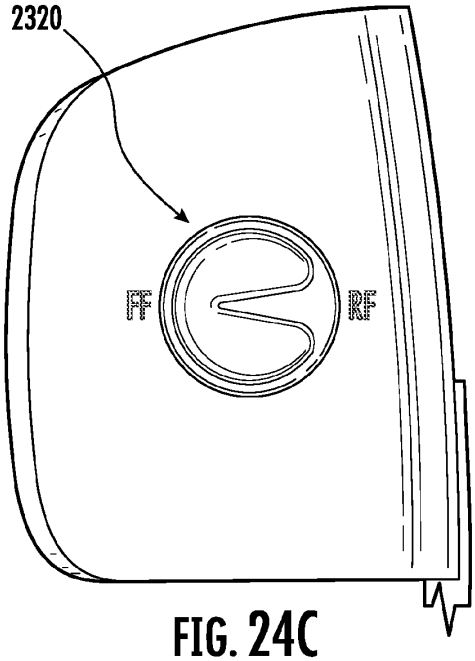

FIG. 24C

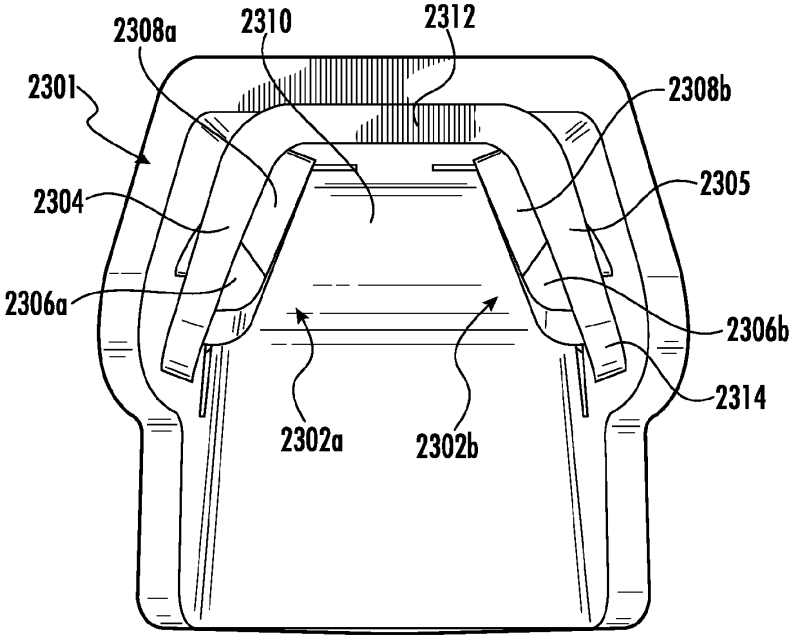

FIG. 24D

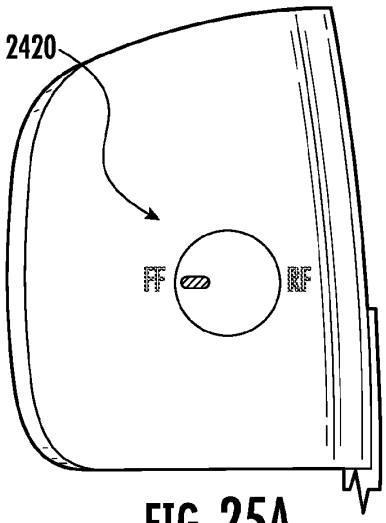

FIG. 25A

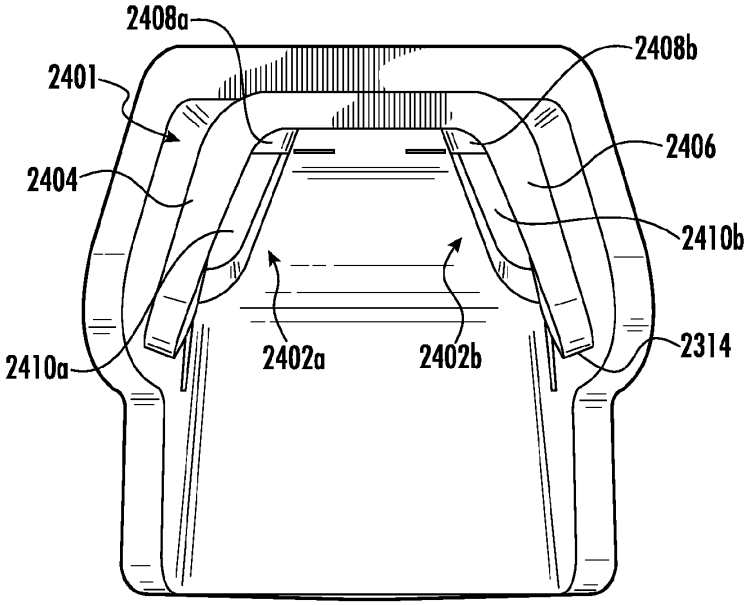

FIG. 25B

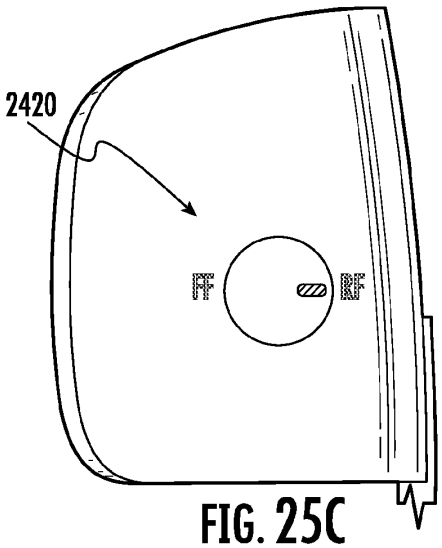

FIG. 25C

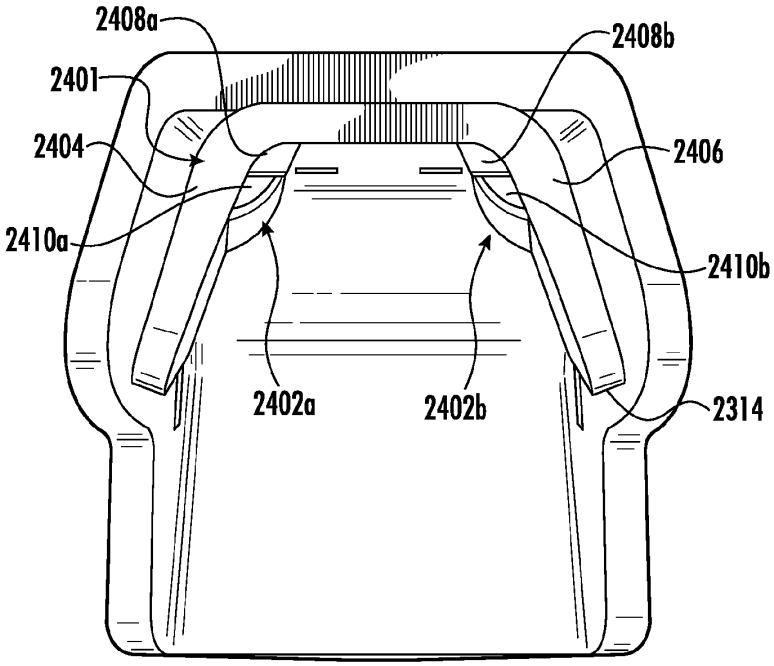

FIG. 25D

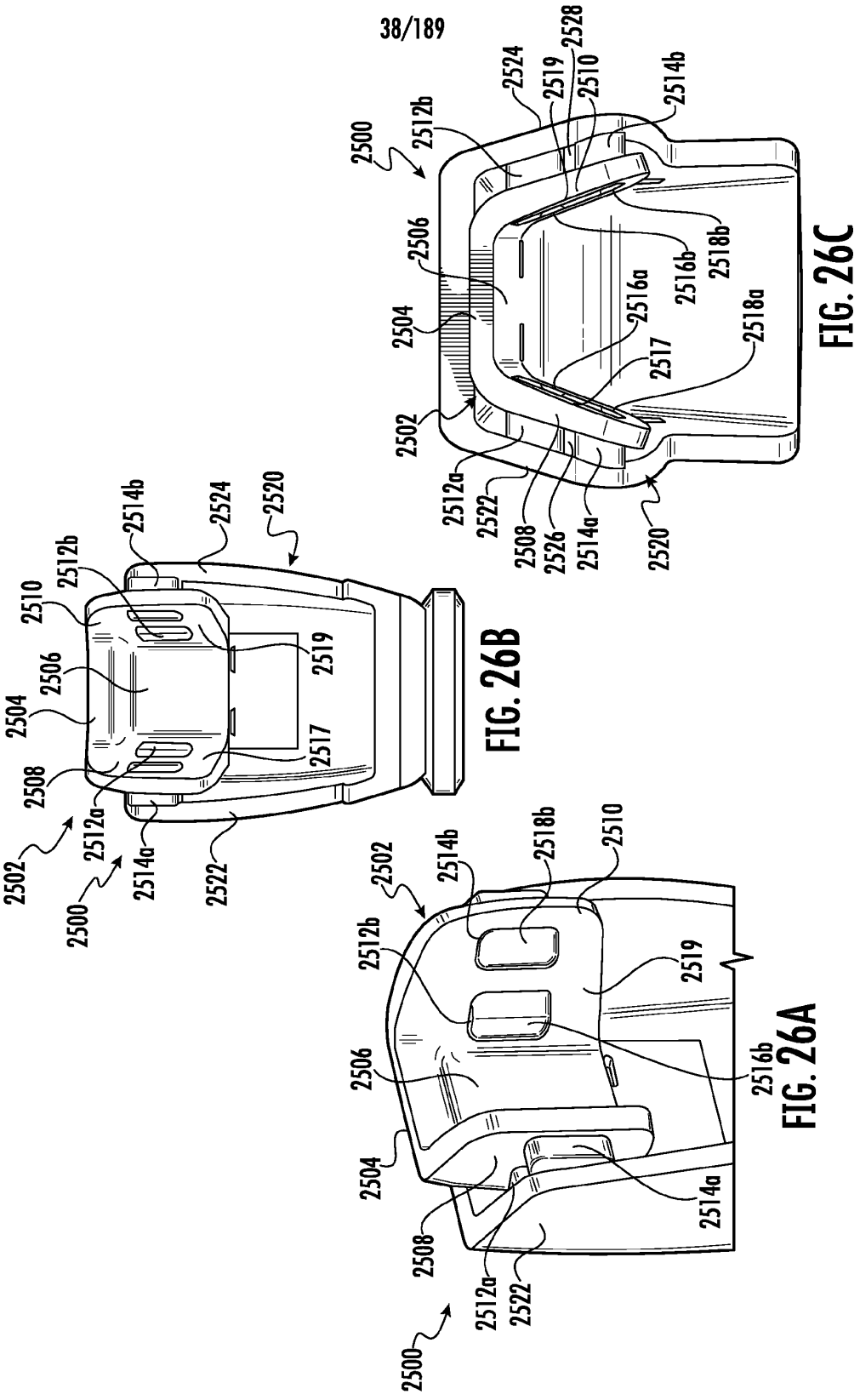

FIG. 26A

FIG. 26B

FIG. 26C

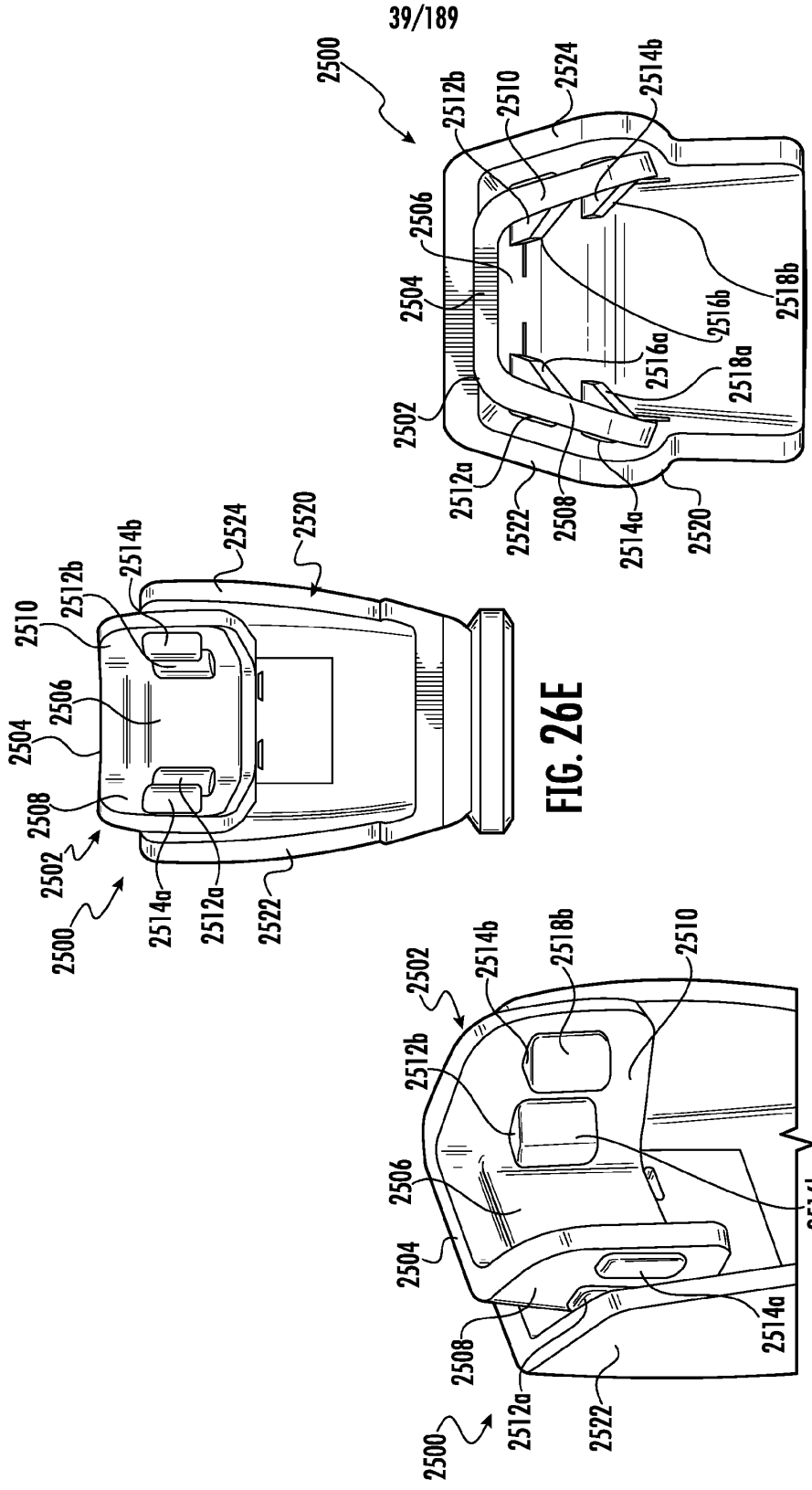

FIG. 26F

FIG. 26E

FIG. 26D

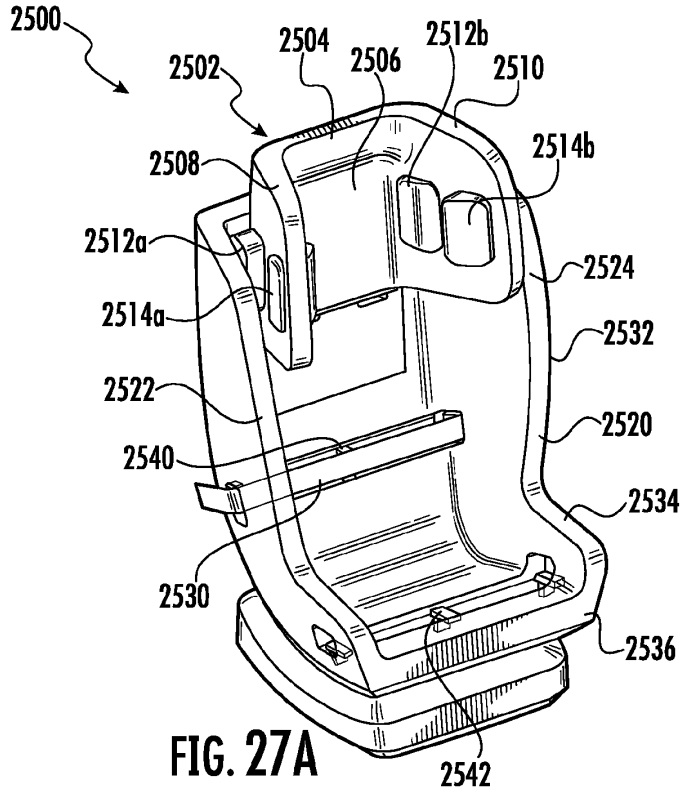

FIG. 27A

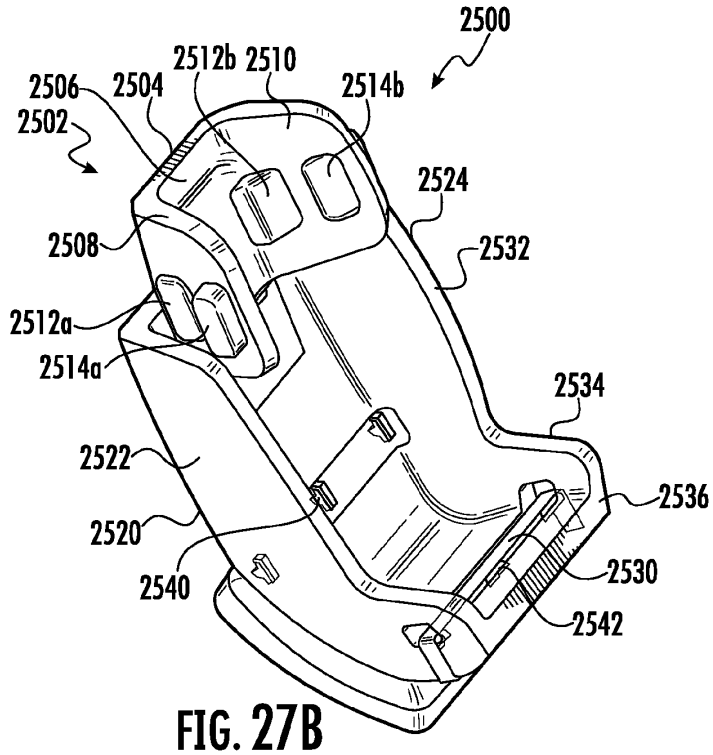

FIG. 27B

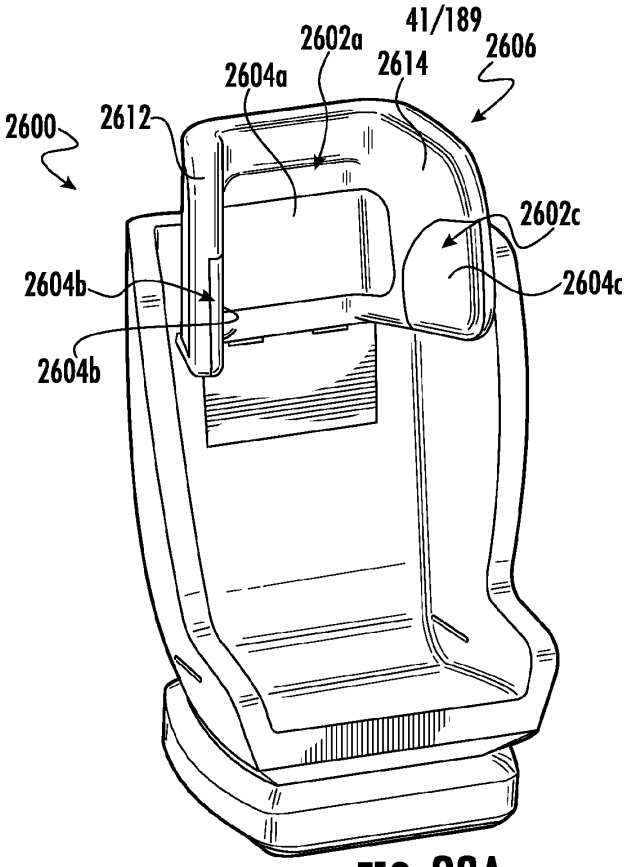

FIG. 28A

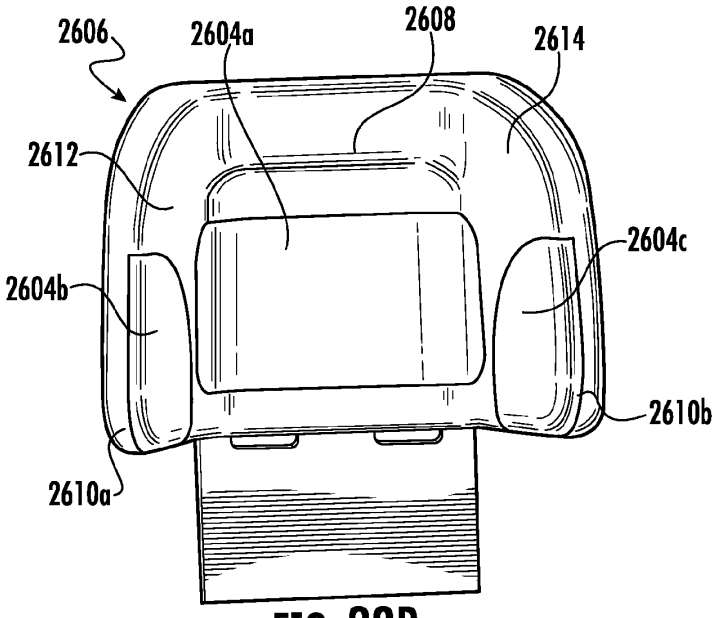

FIG. 28B

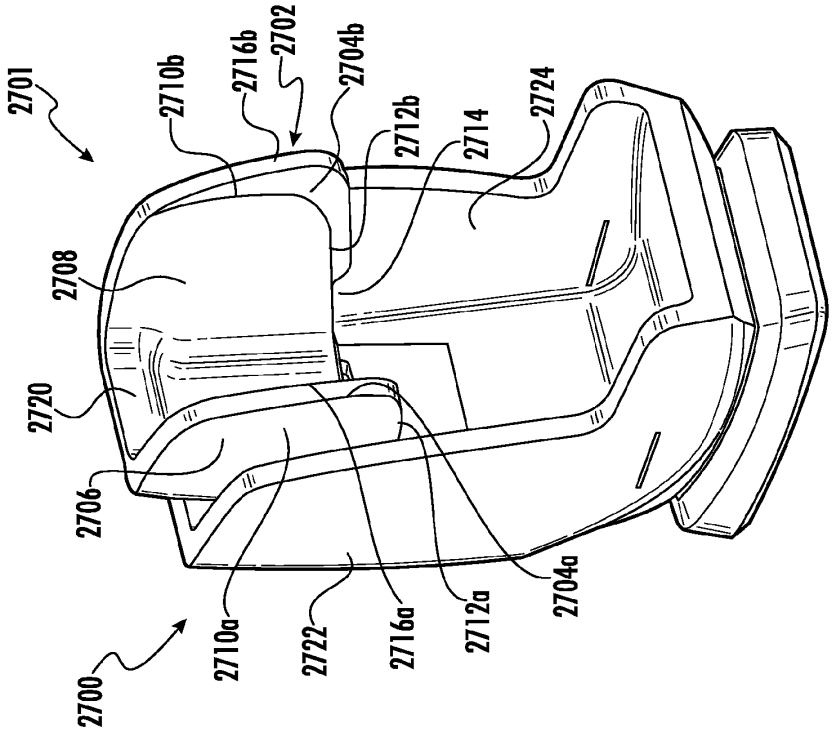

FIG. 29B

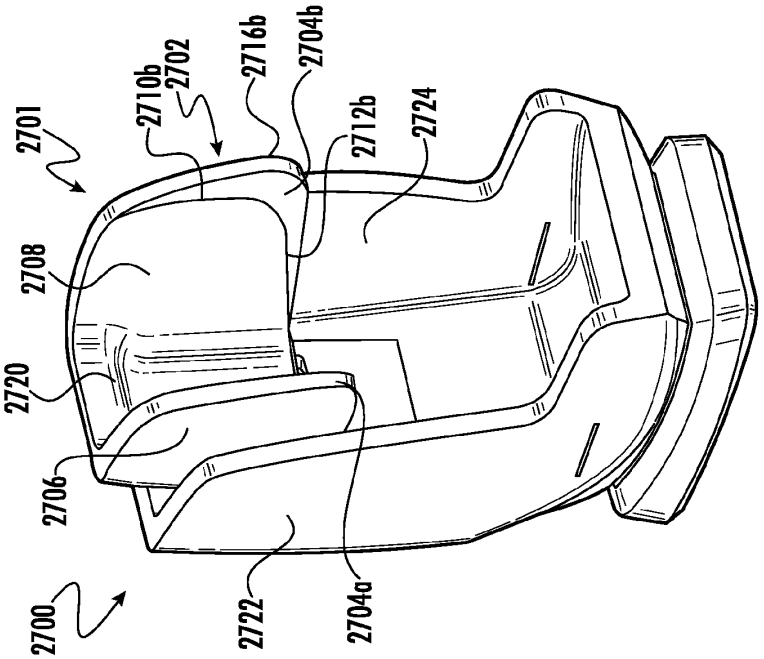

FIG. 29A

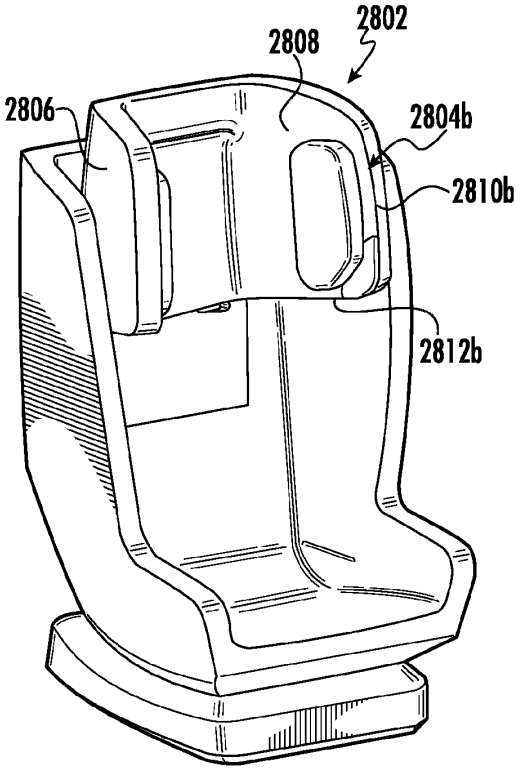

FIG. 30A

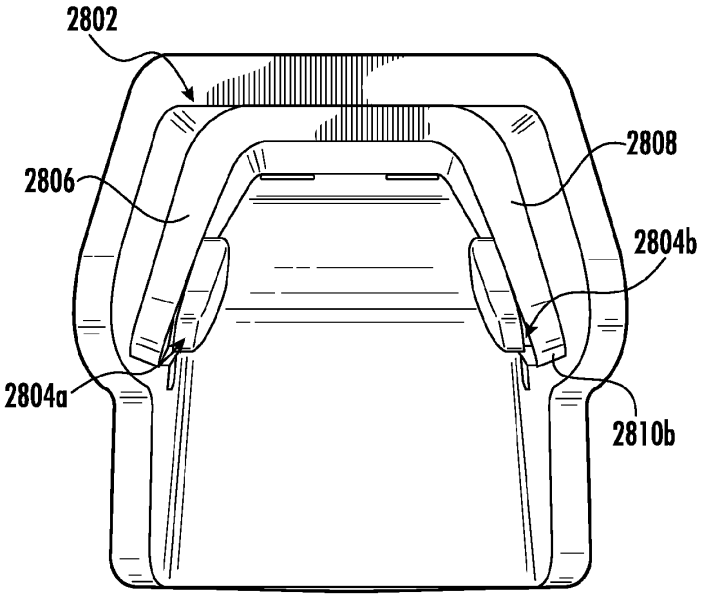

FIG. 30B

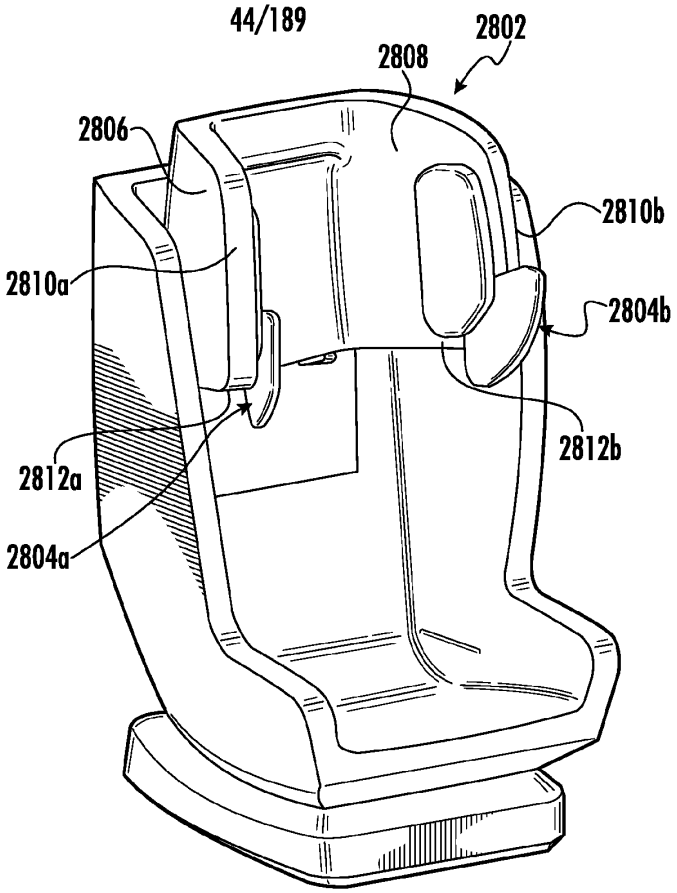

FIG. 31A

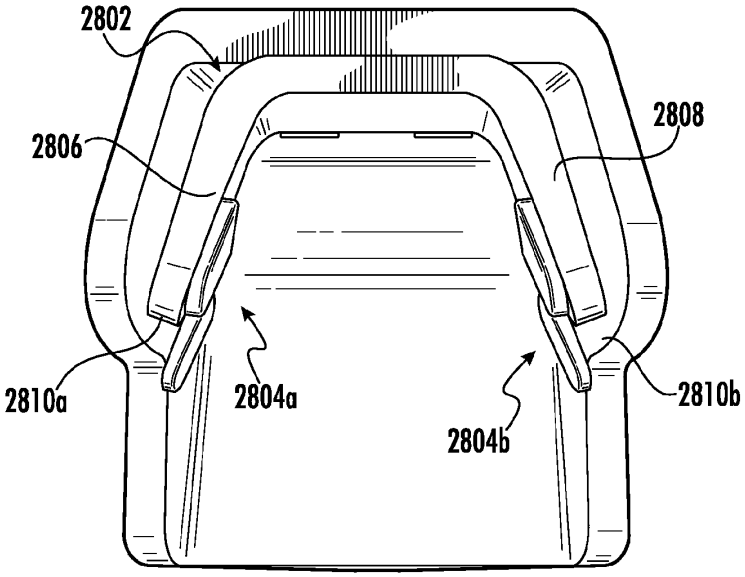

FIG. 31B

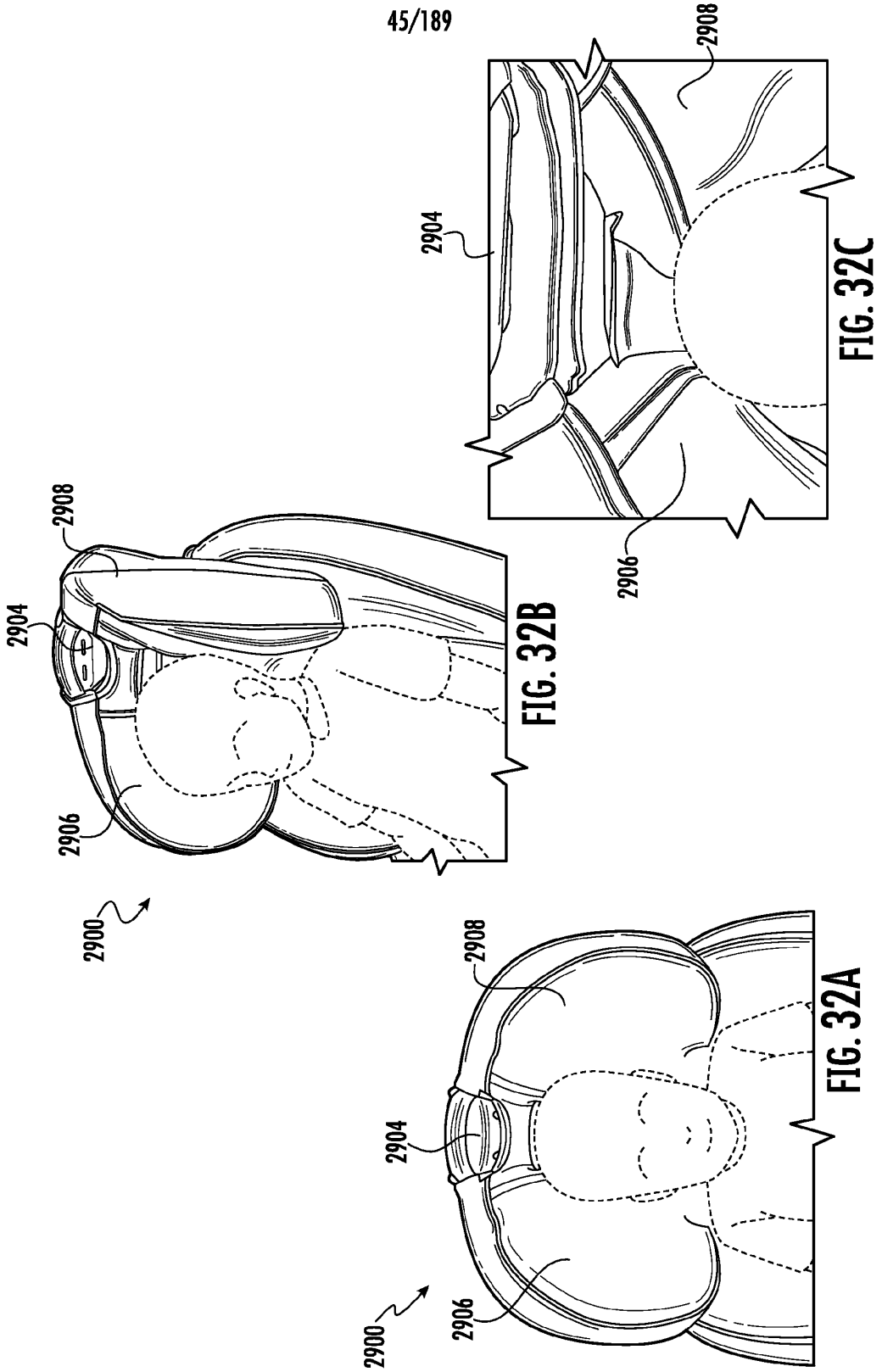

FIG. 32C

FIG. 32B

FIG. 32A

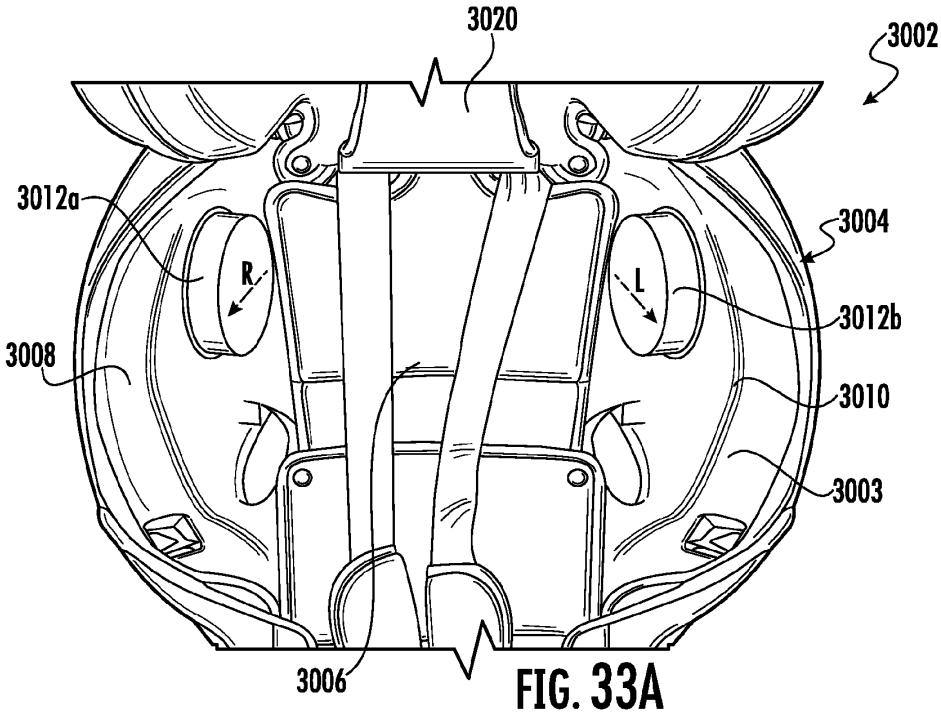

FIG. 33A

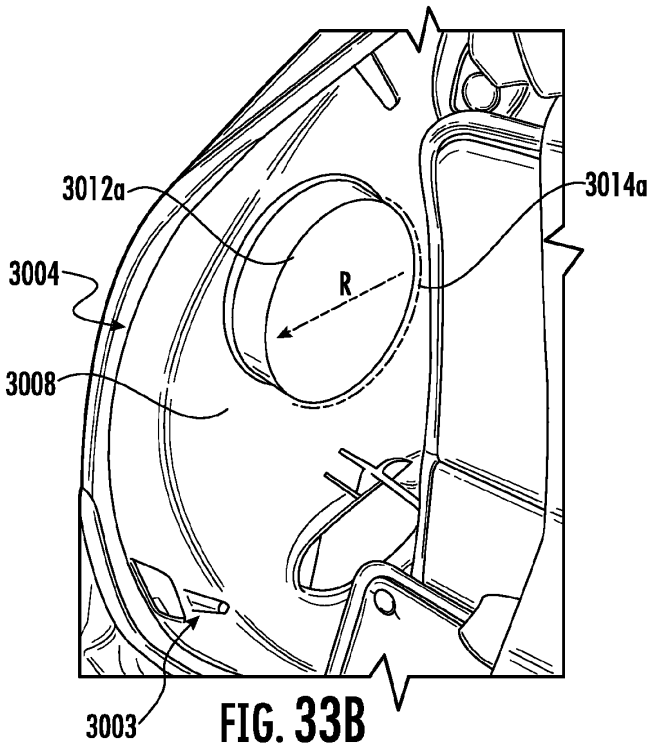

FIG. 33B

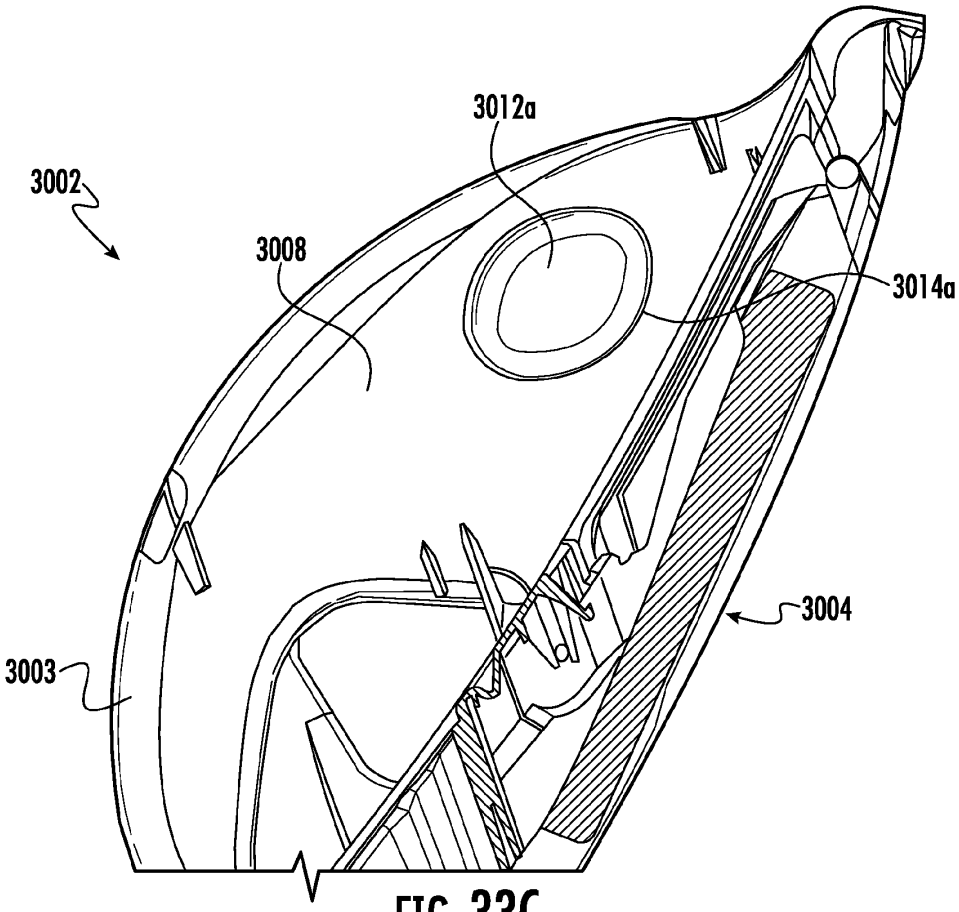

FIG. 33C

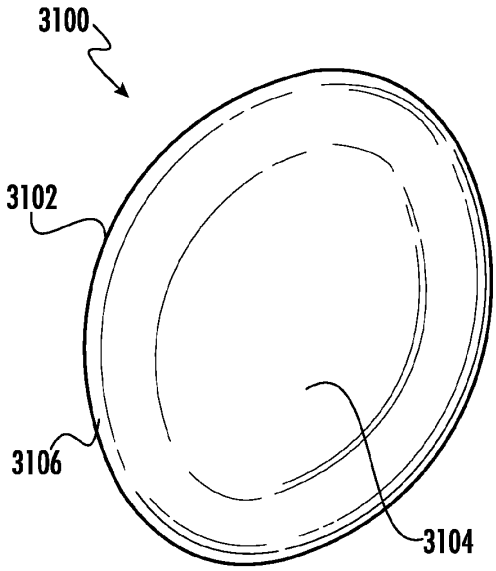

FIG. 34A

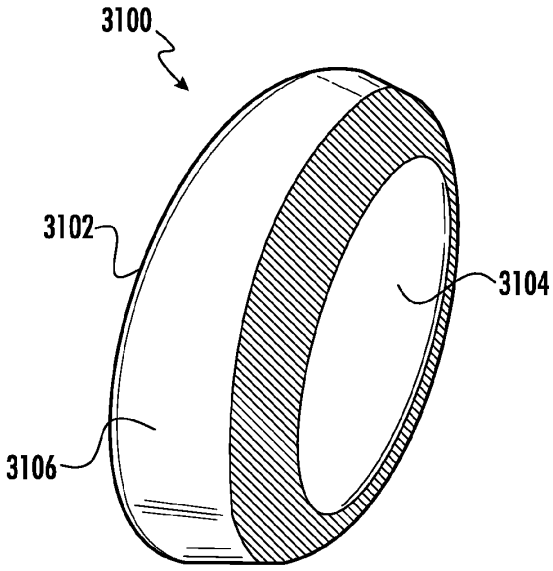

FIG. 34B

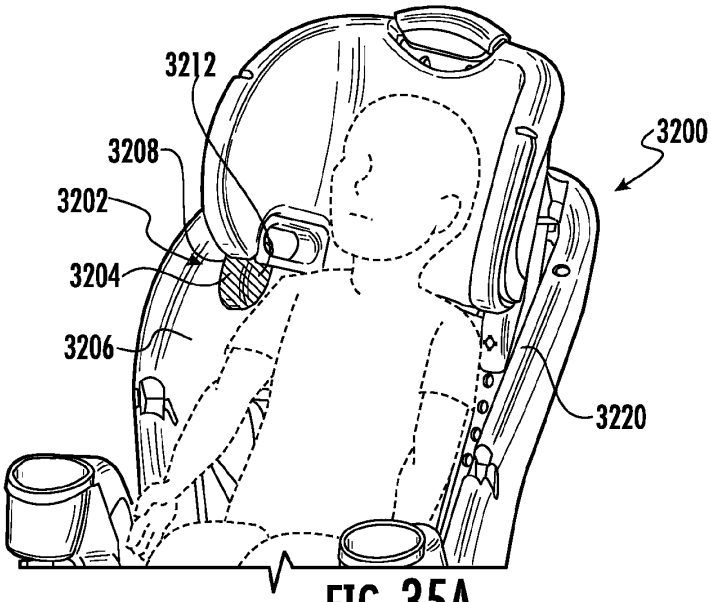

FIG. 35A

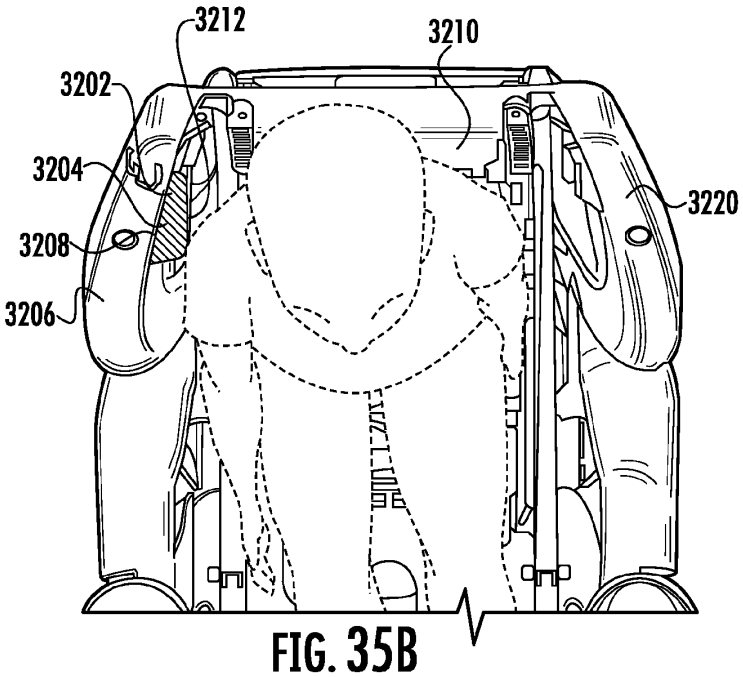

FIG. 35B

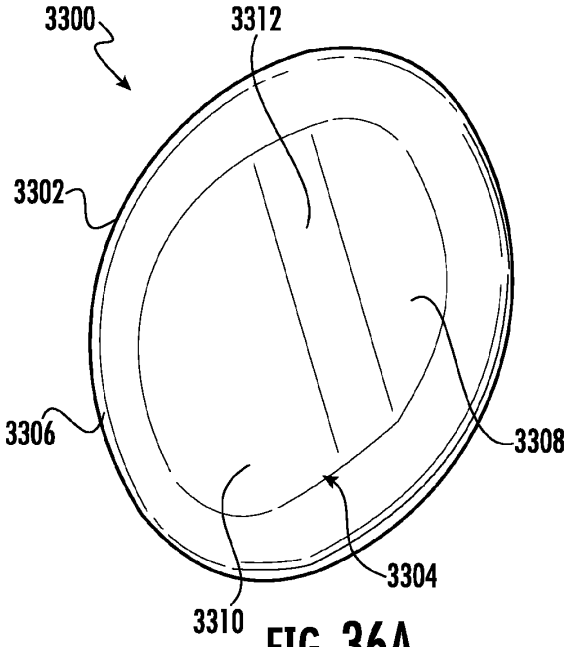

FIG. 36A

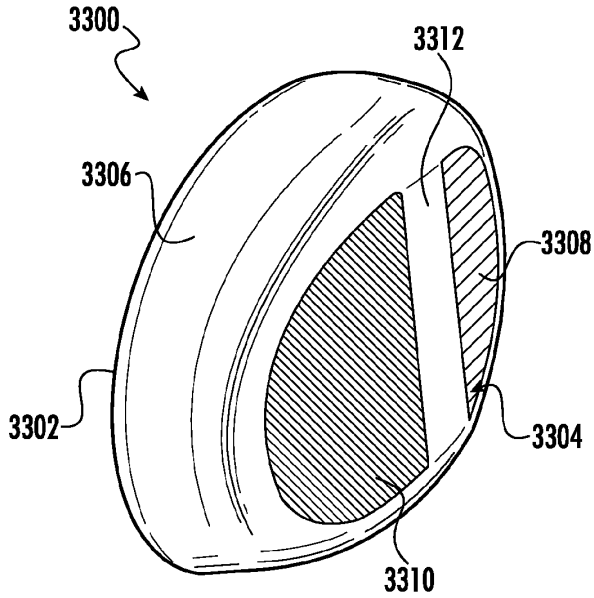

FIG. 36B

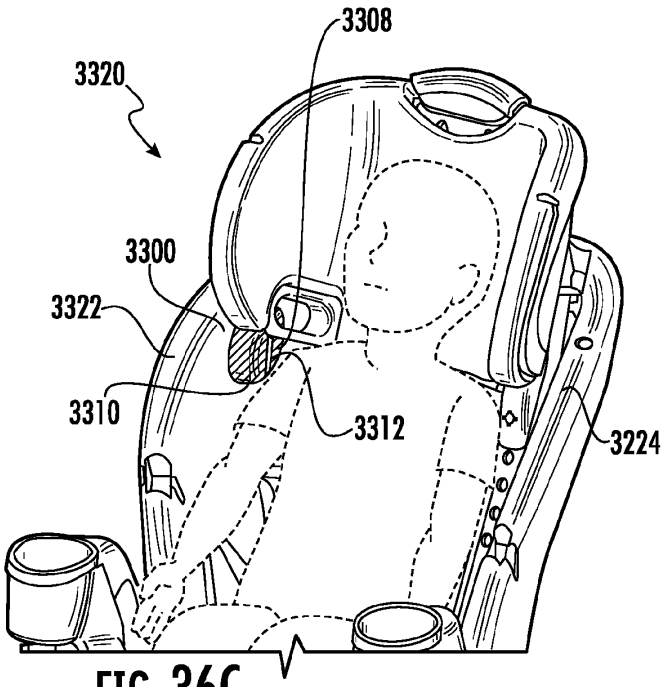

FIG. 36C

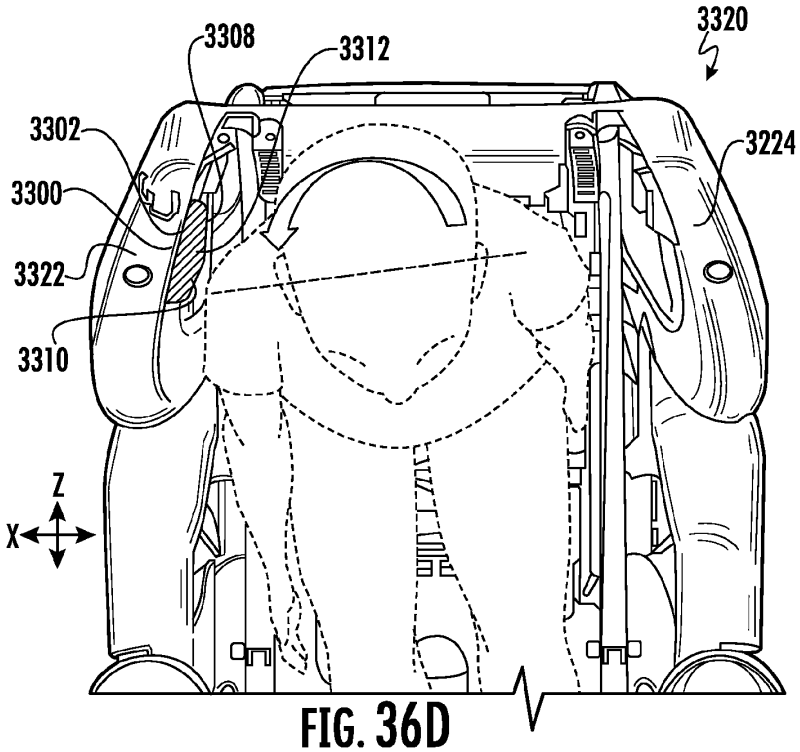

FIG. 36D

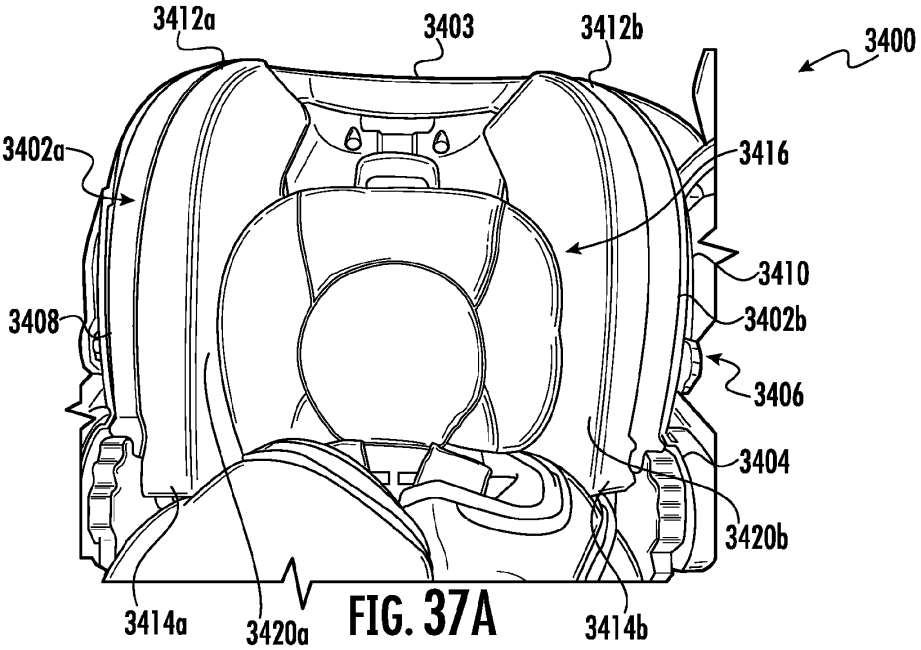

FIG. 37A

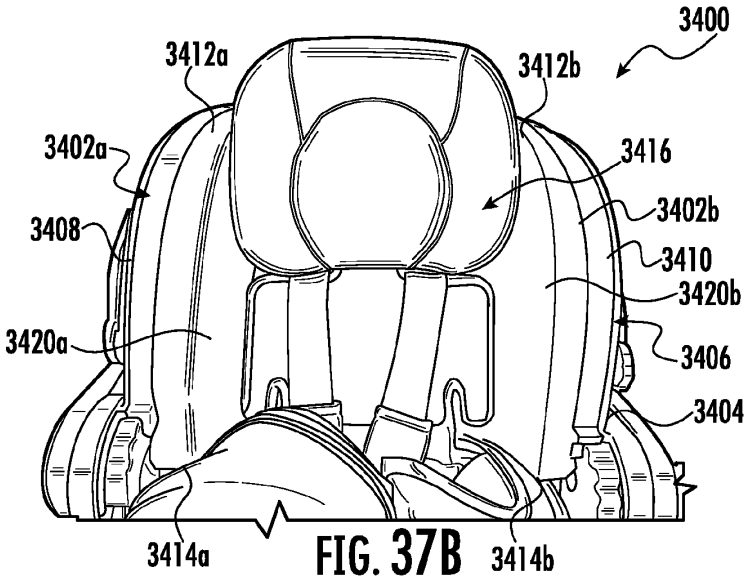

FIG. 37B

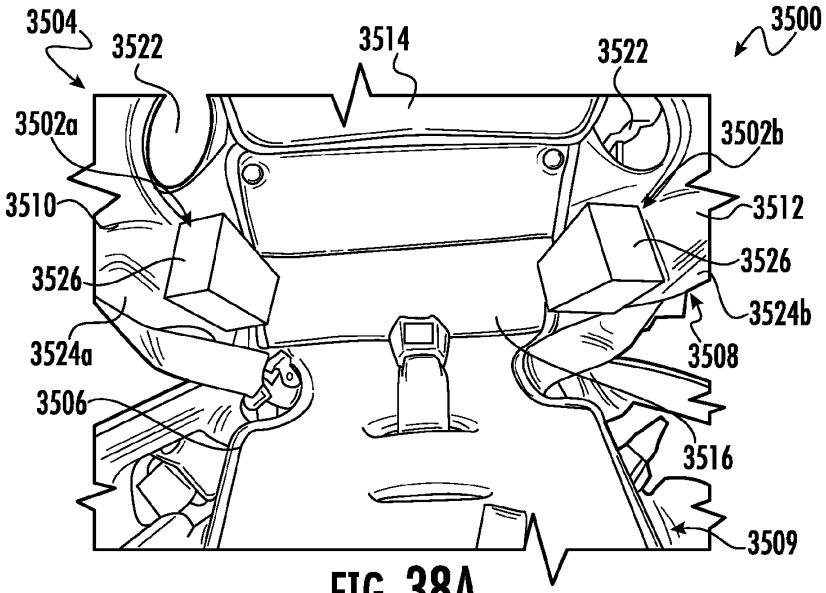

FIG. 38A

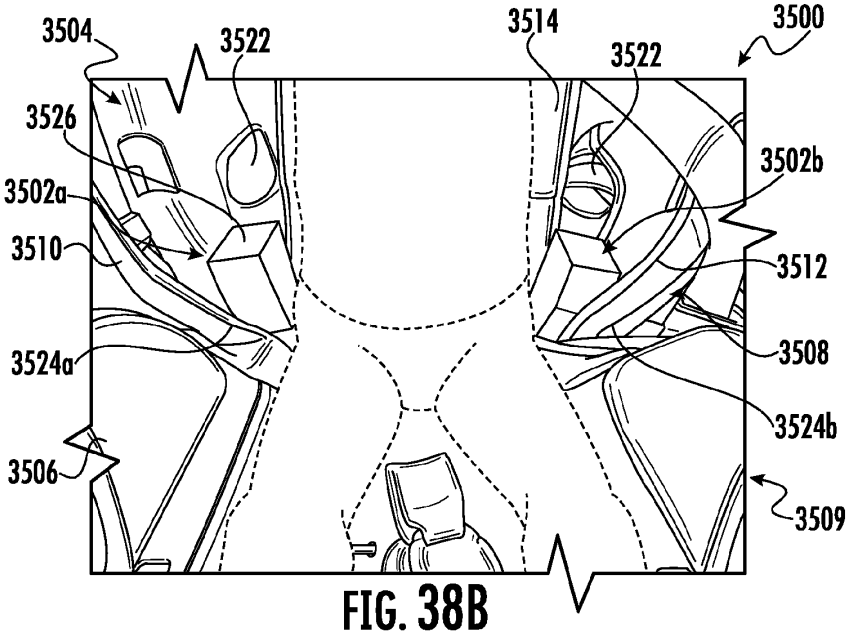

FIG. 38B

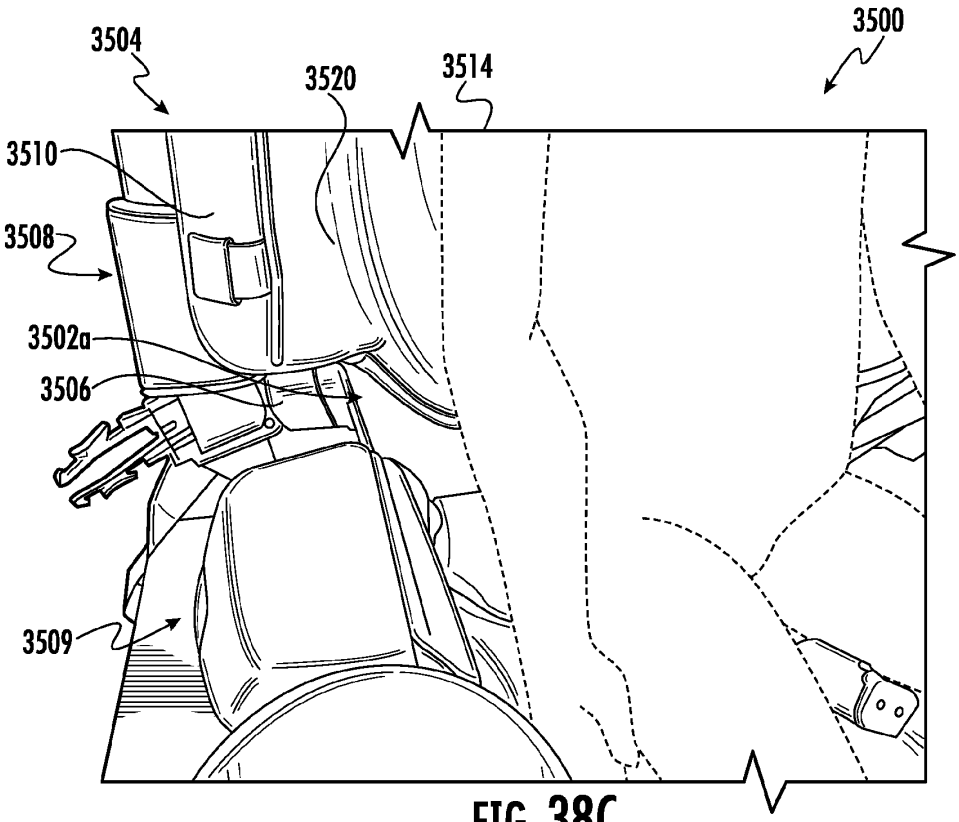

FIG. 38C

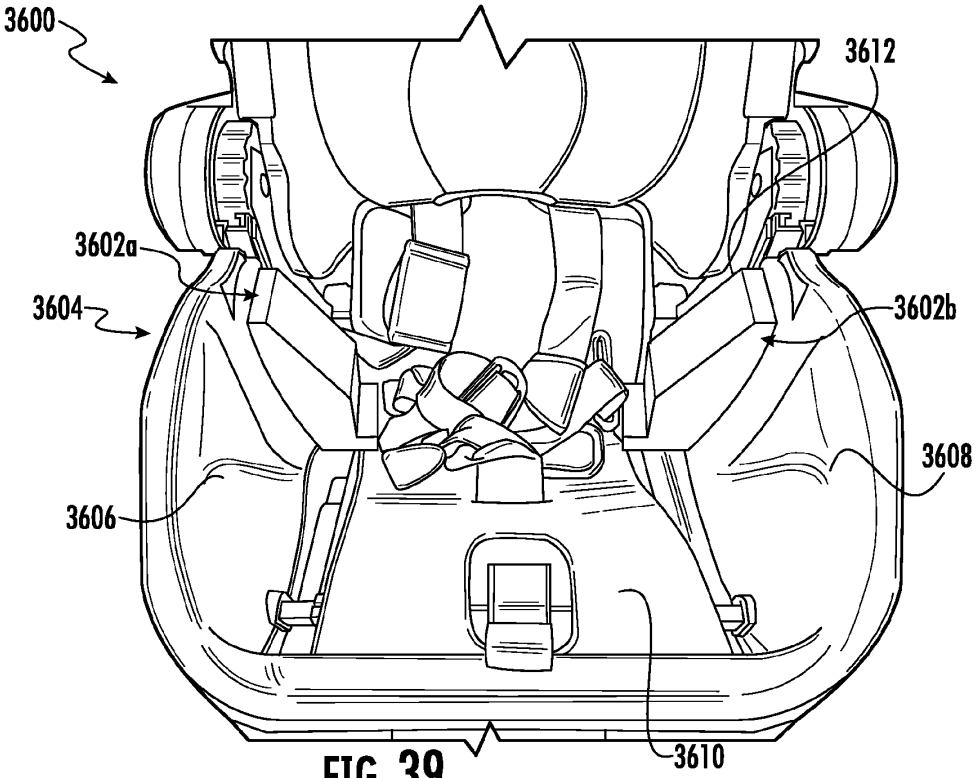

FIG. 39

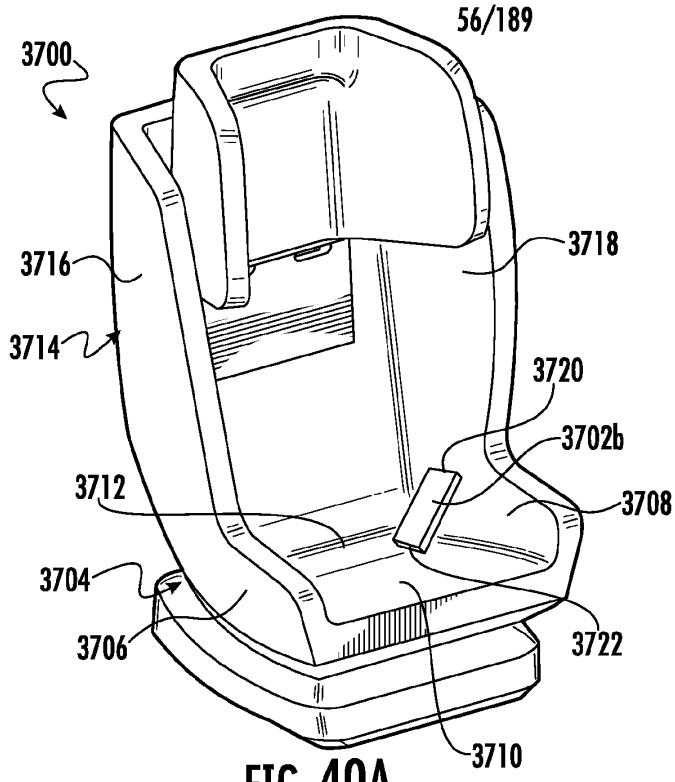

FIG. 40A

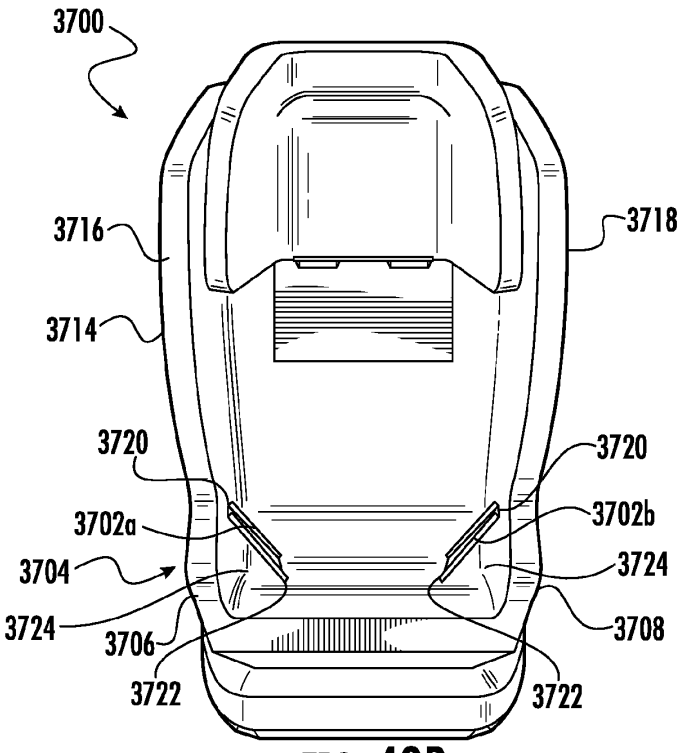

FIG. 40B

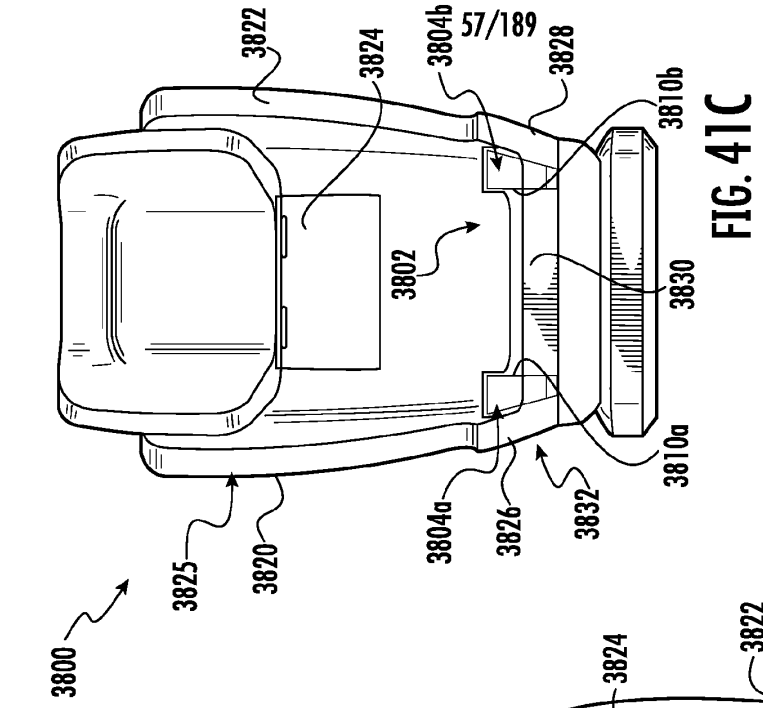

FIG. 41C

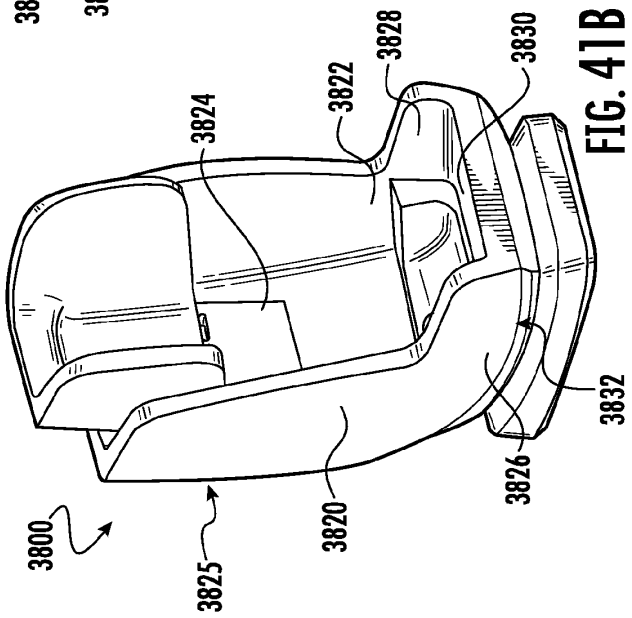

FIG. 41B

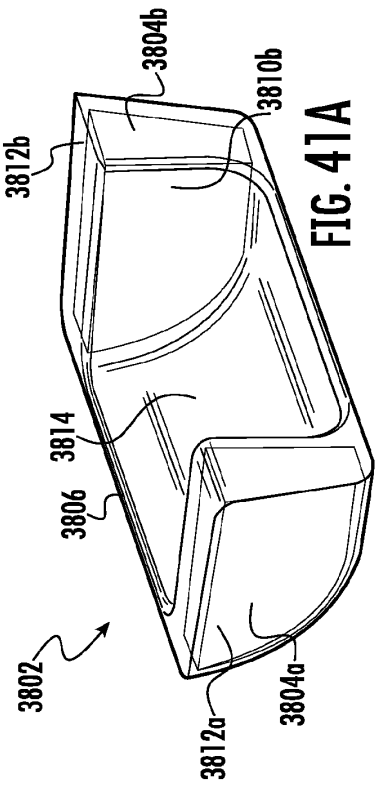

FIG. 41A

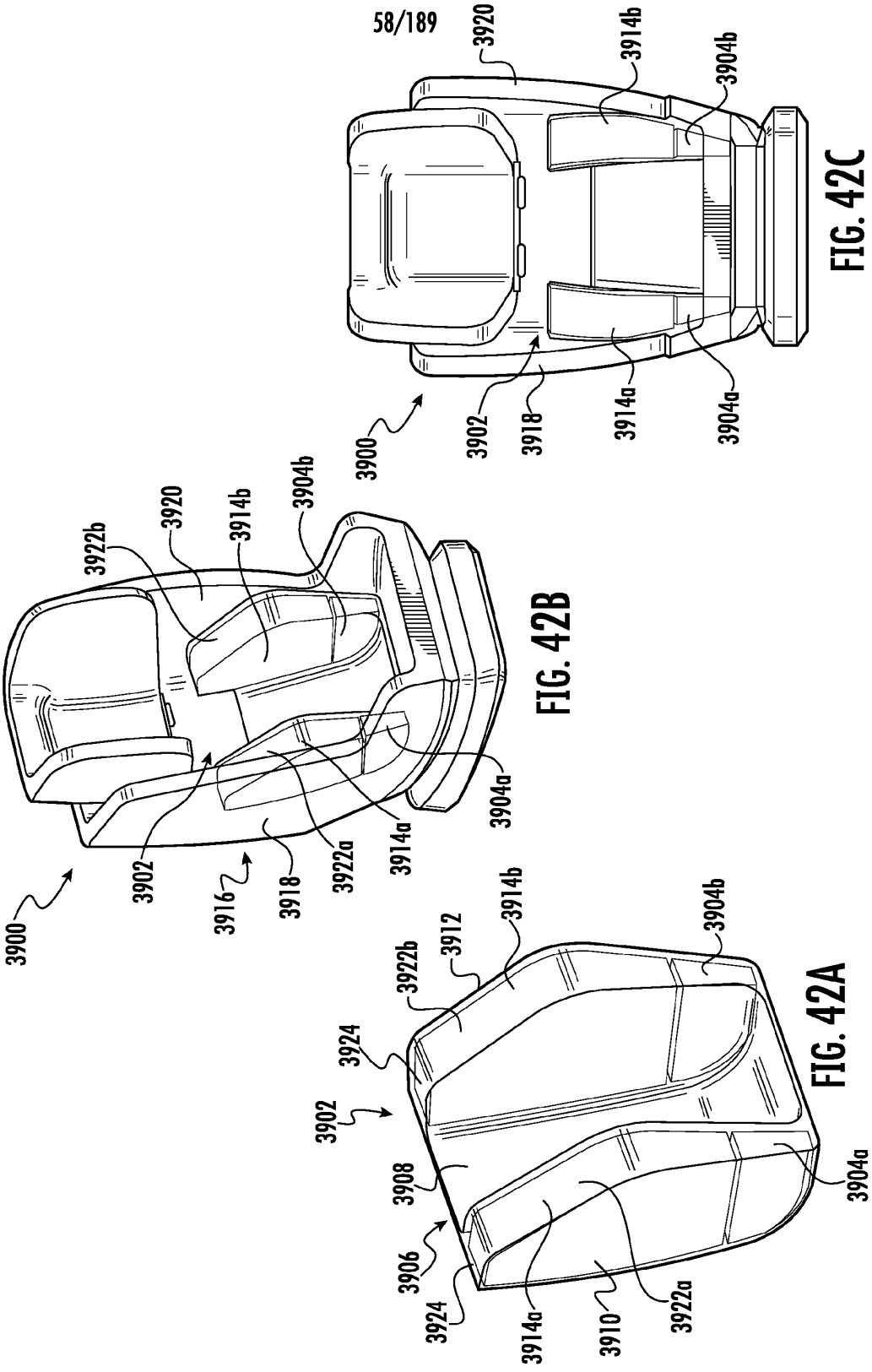

FIG. 42C

FIG. 42B

FIG. 42A

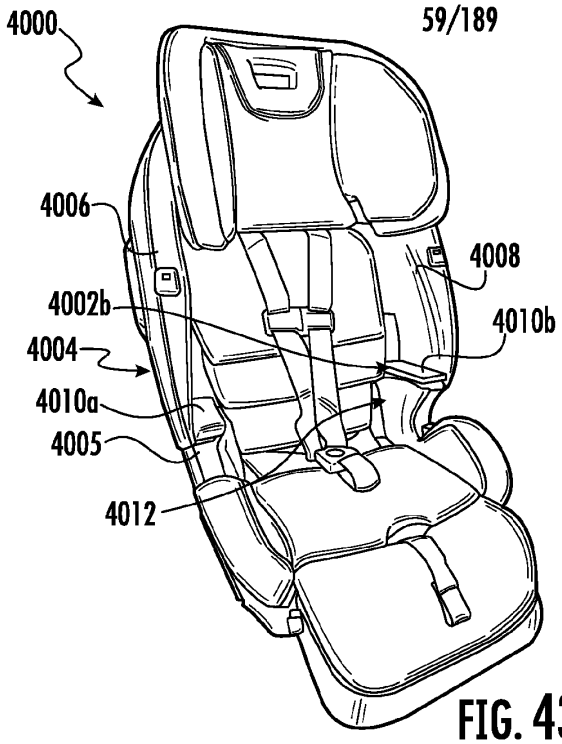

FIG. 43A

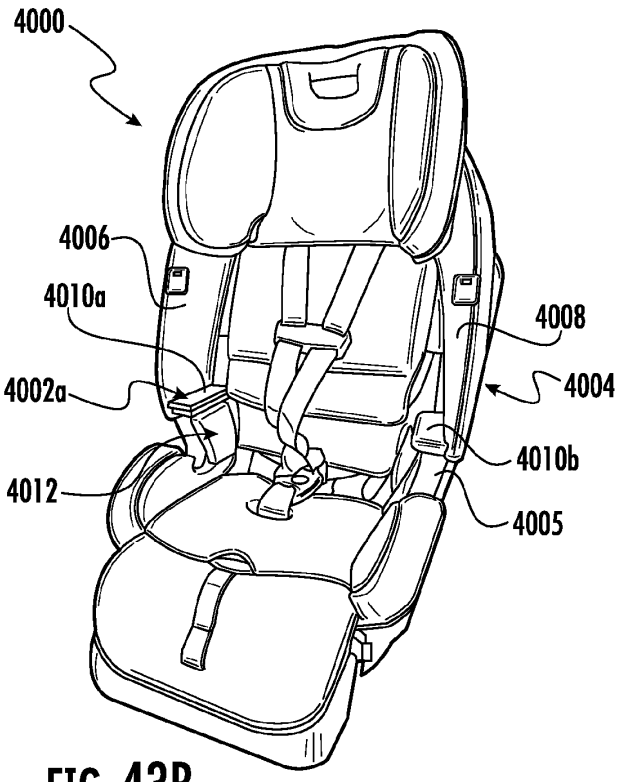

FIG. 43B

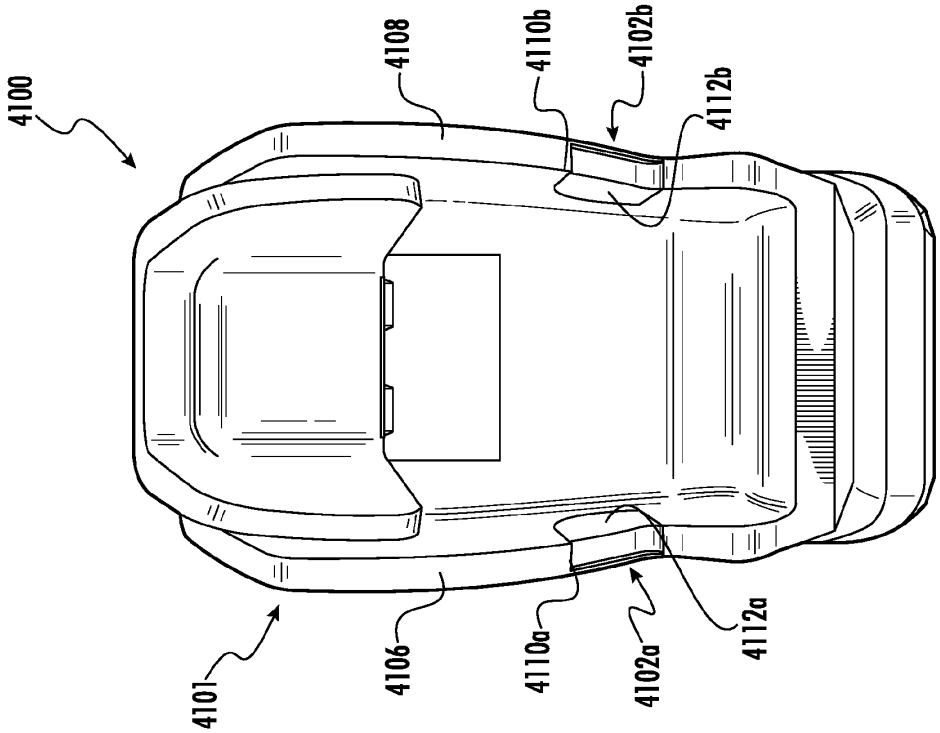

FIG. 44B

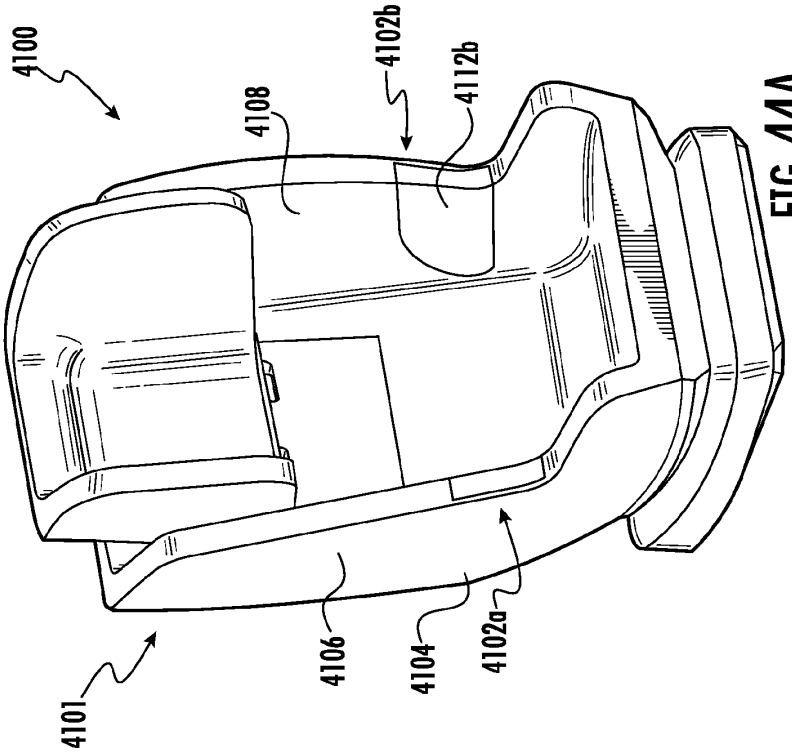

FIG. 44A

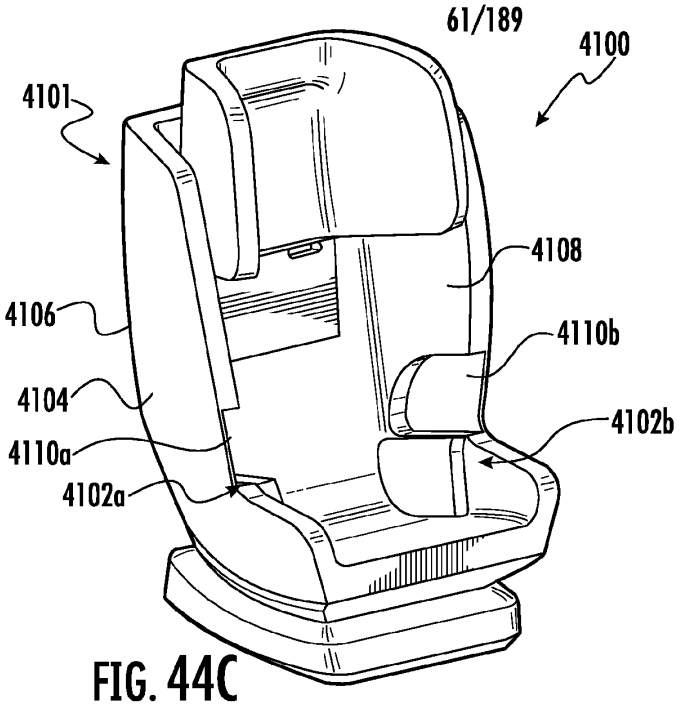

FIG. 44C

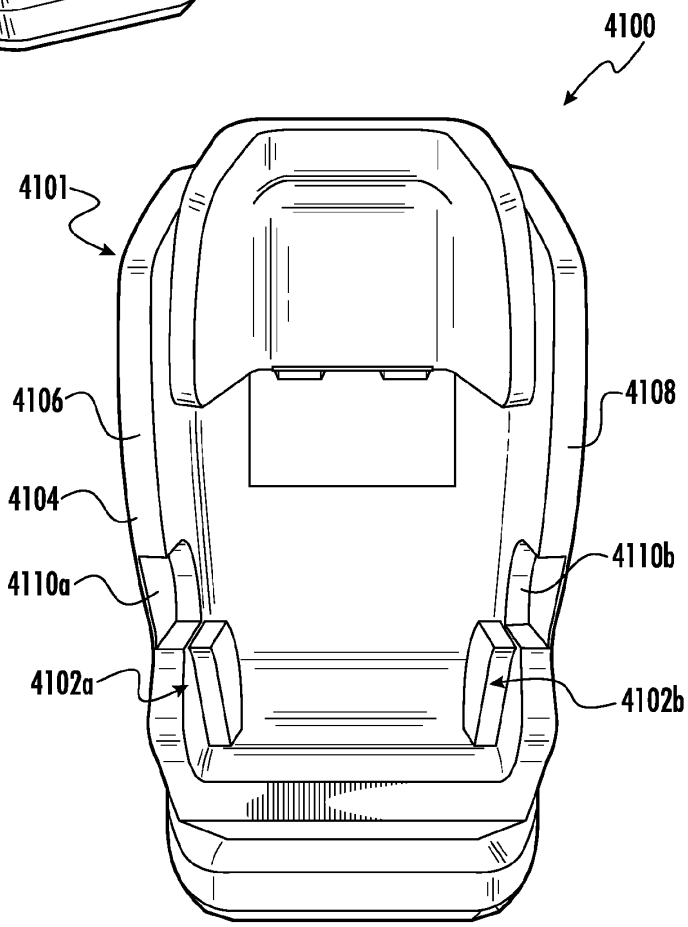

FIG. 44D

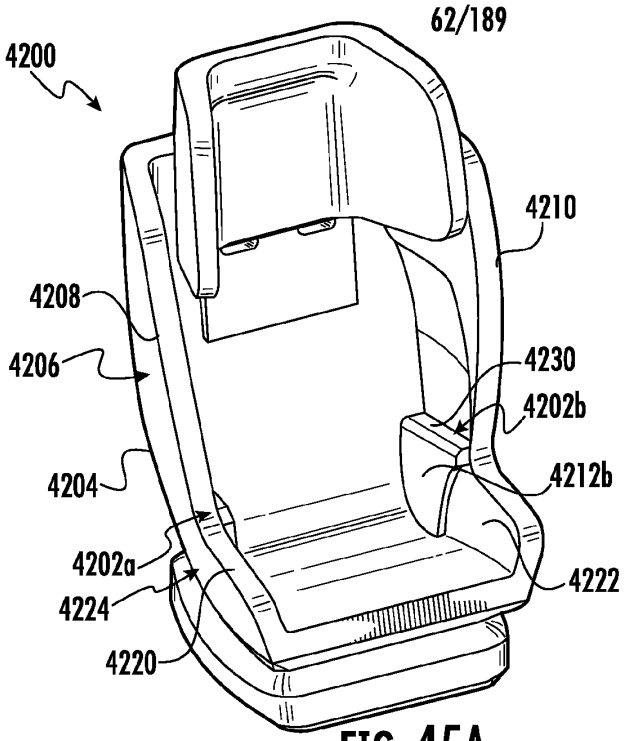

FIG. 45A

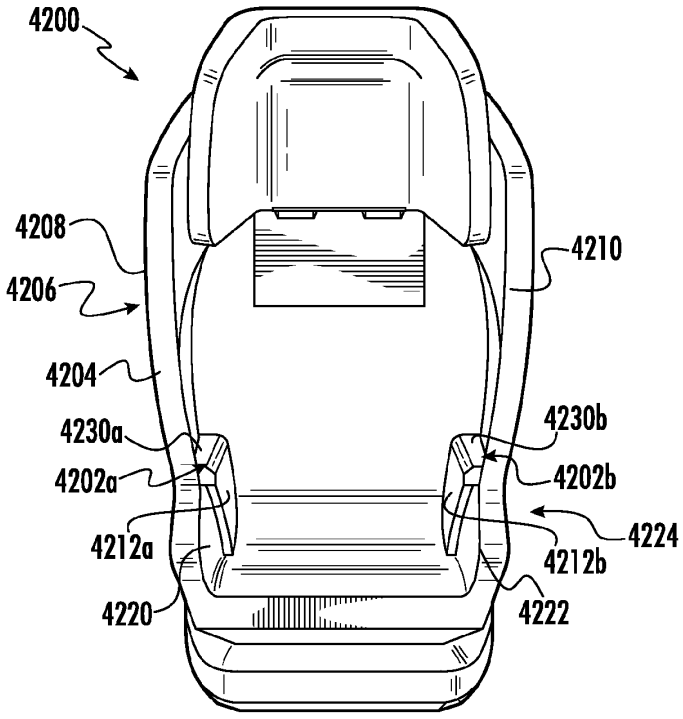

FIG. 45B

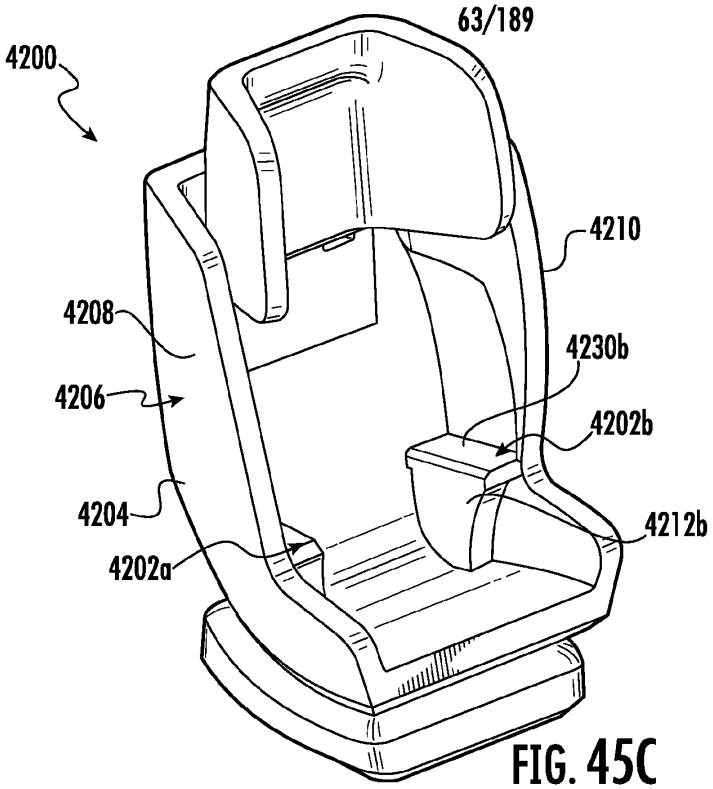

FIG. 45C

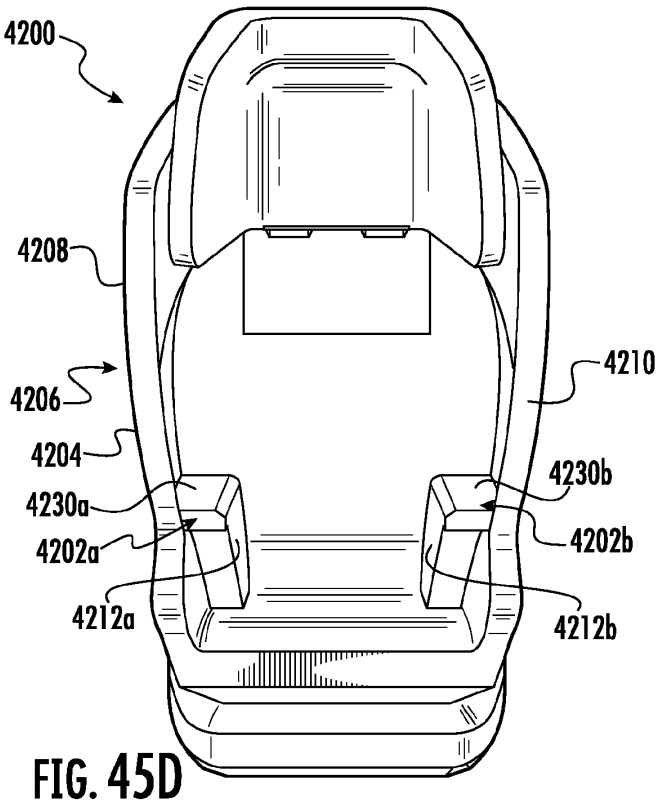

FIG. 45D

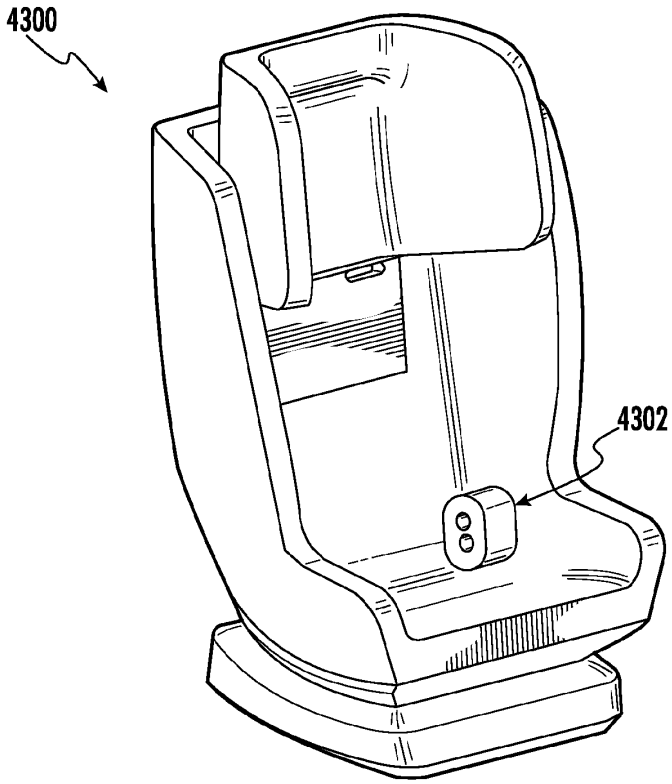

FIG. 46

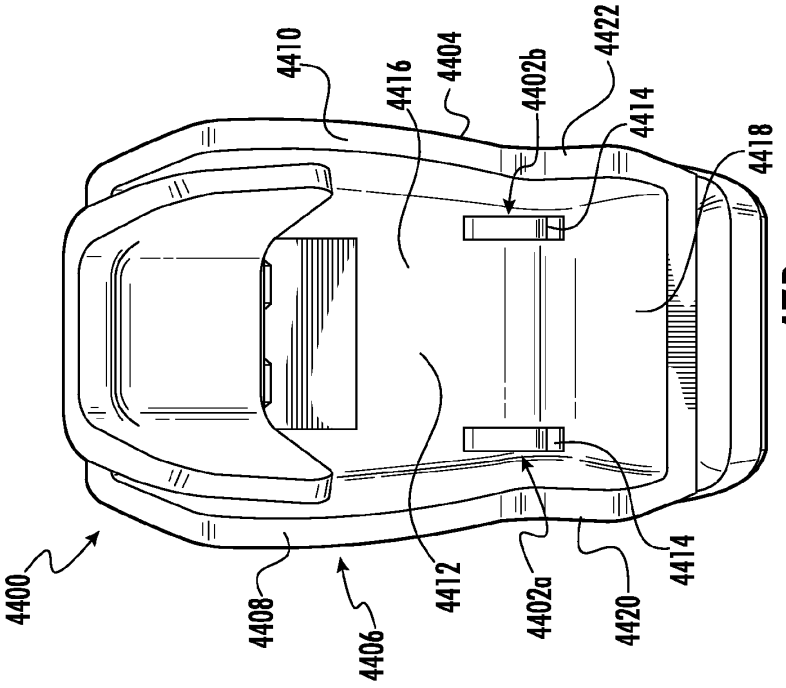

FIG. 47B

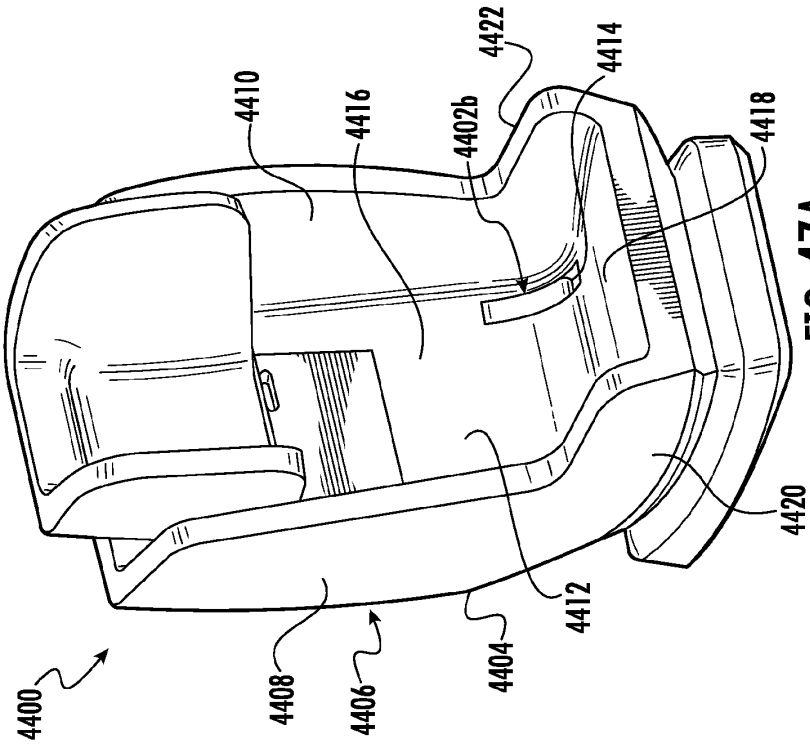

FIG. 47A

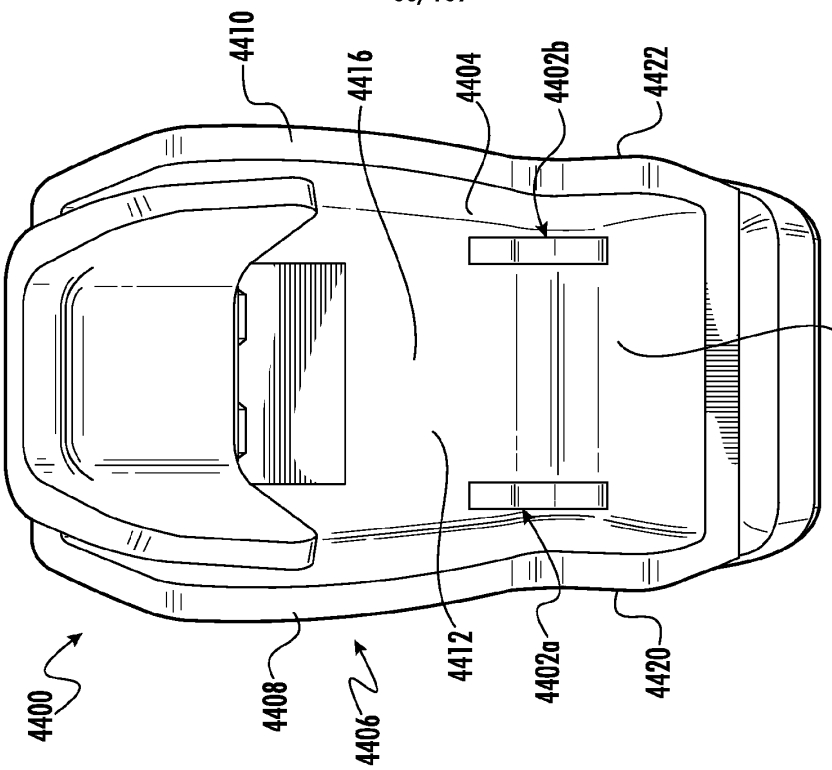

FIG. 47D

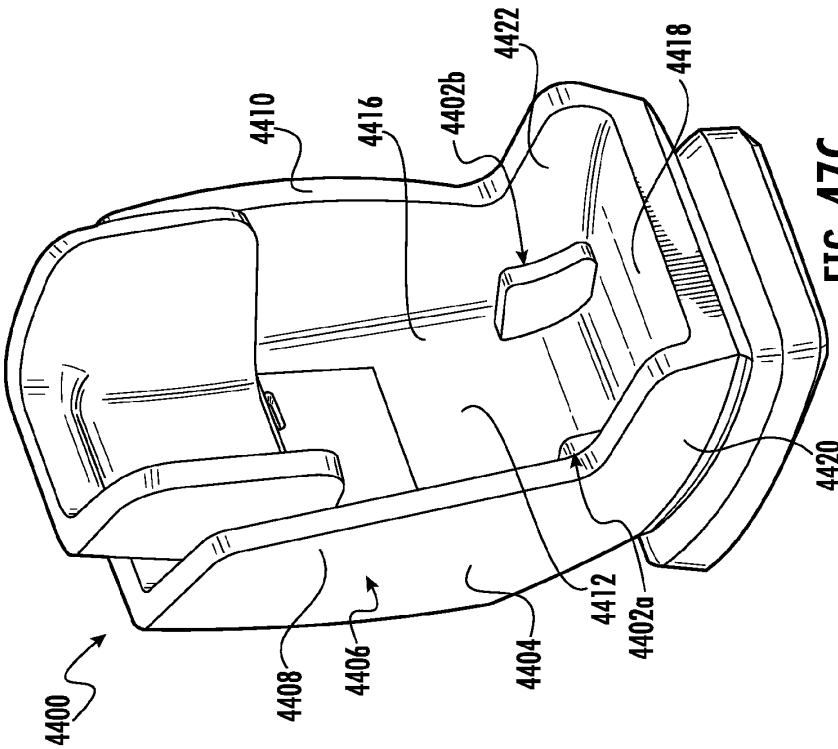

FIG. 47C

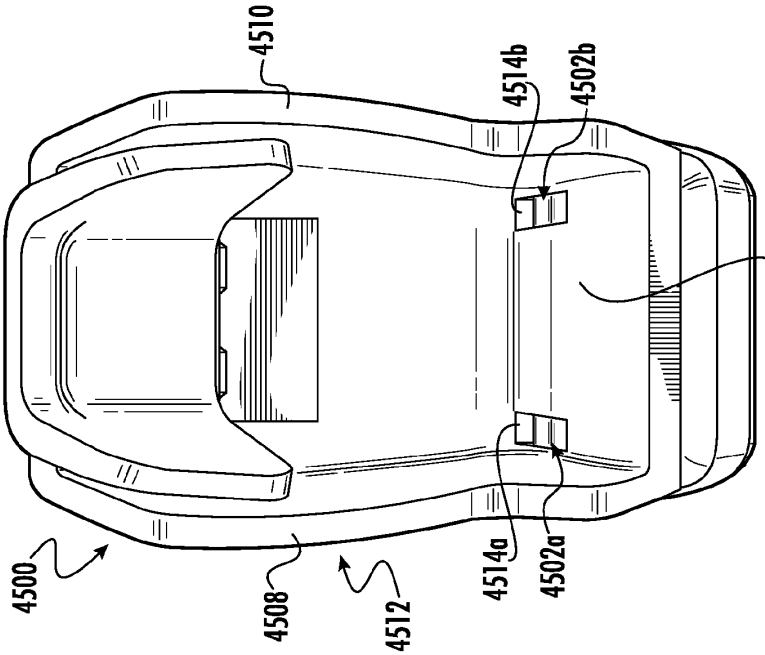

FIG. 48B

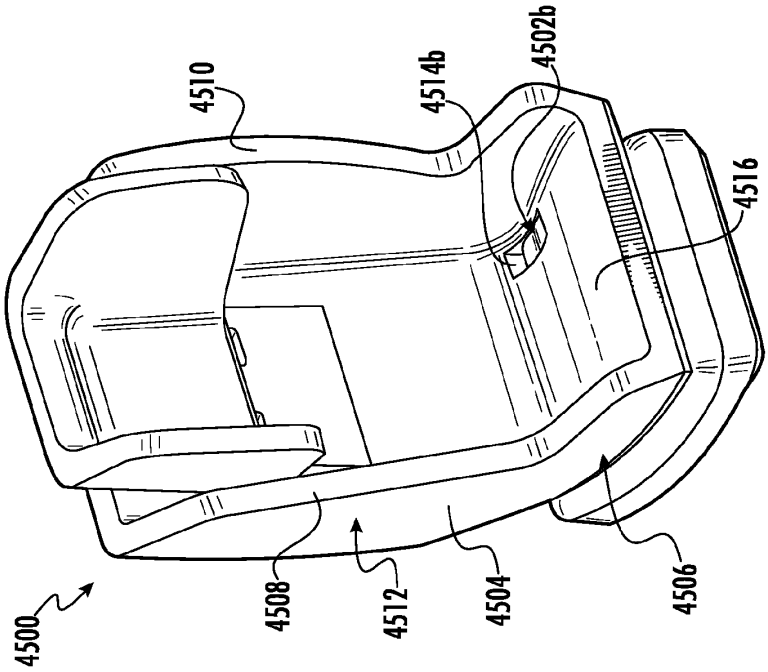

FIG. 48A

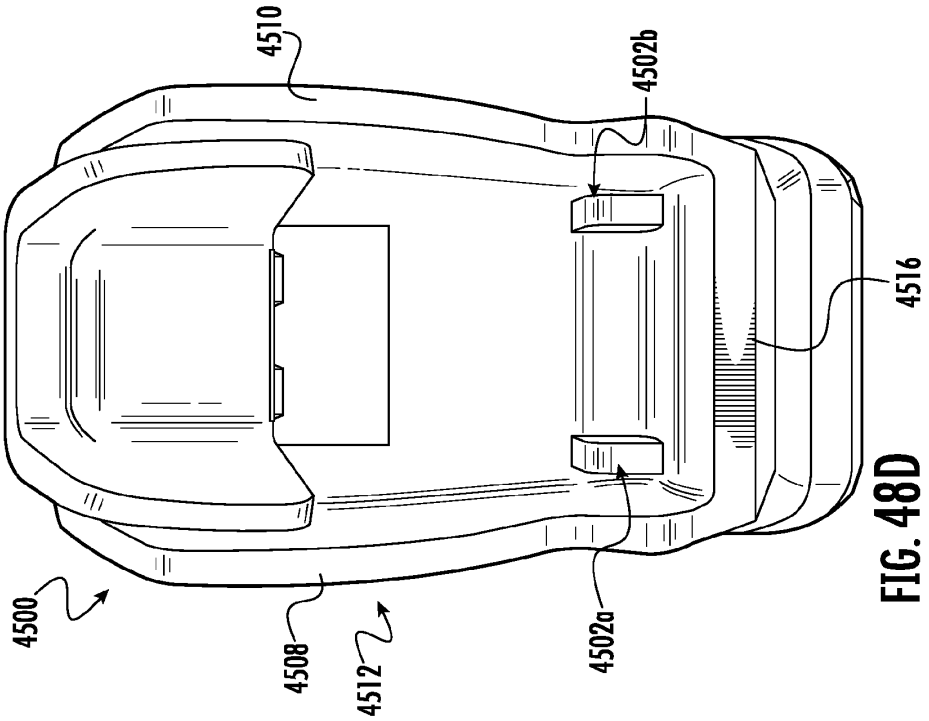

FIG. 48D

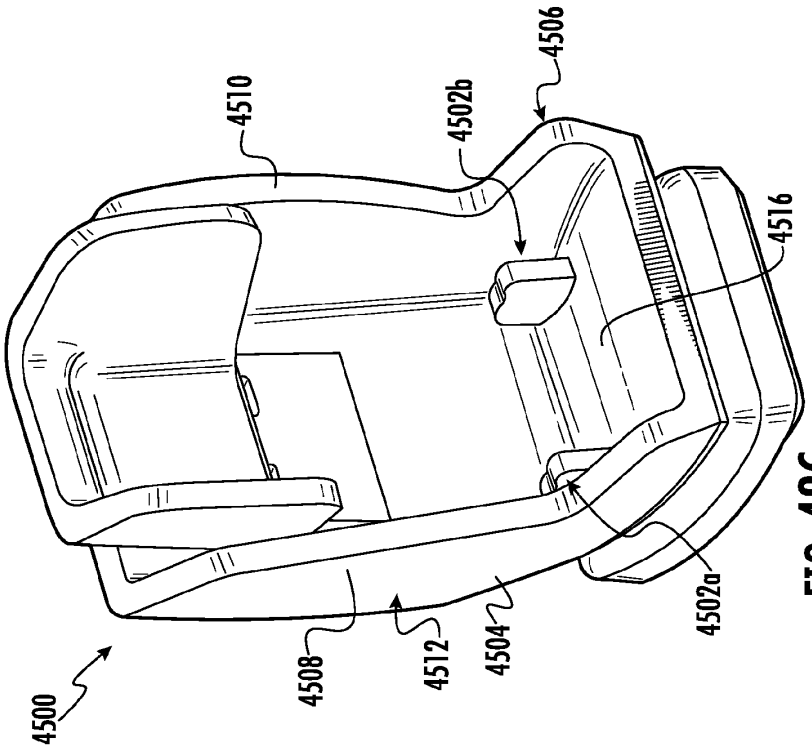

FIG. 48C

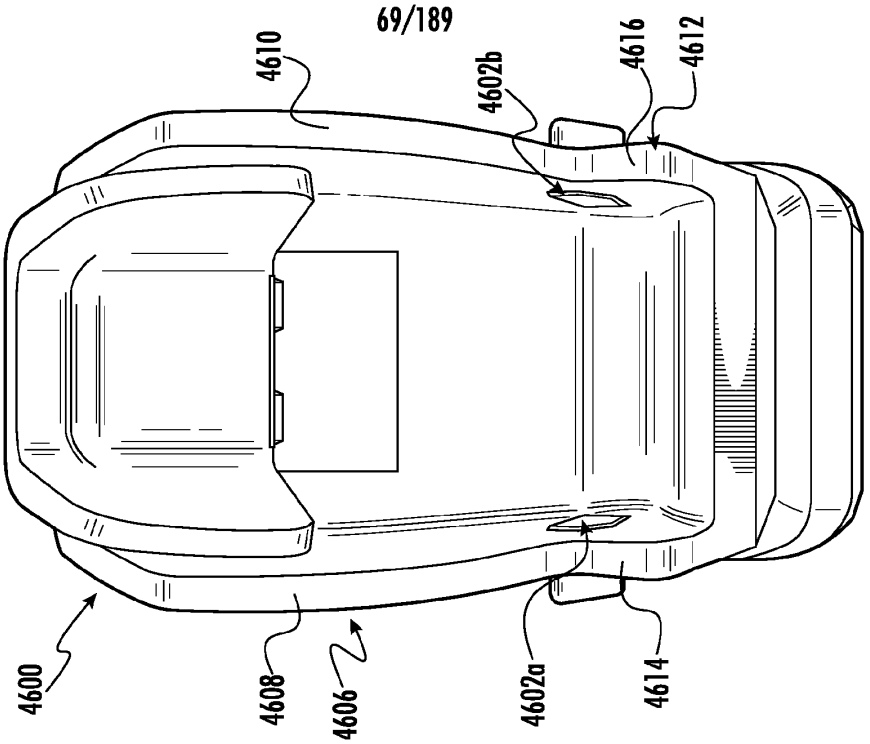

FIG. 49B

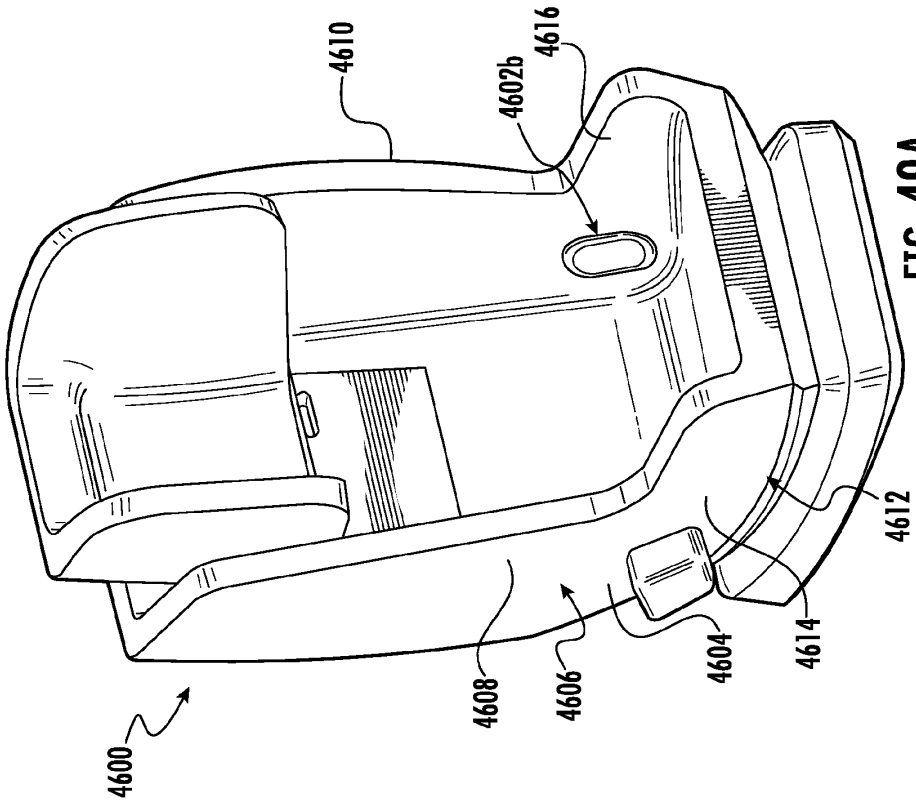

FIG. 49A

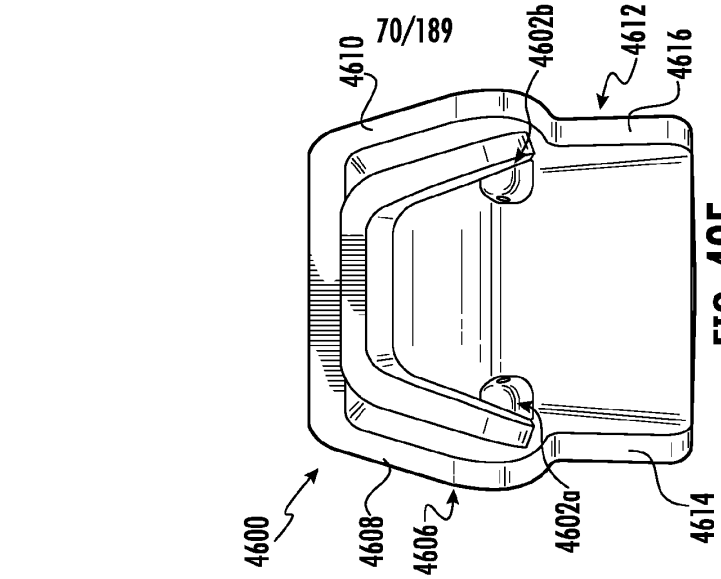

FIG. 49E

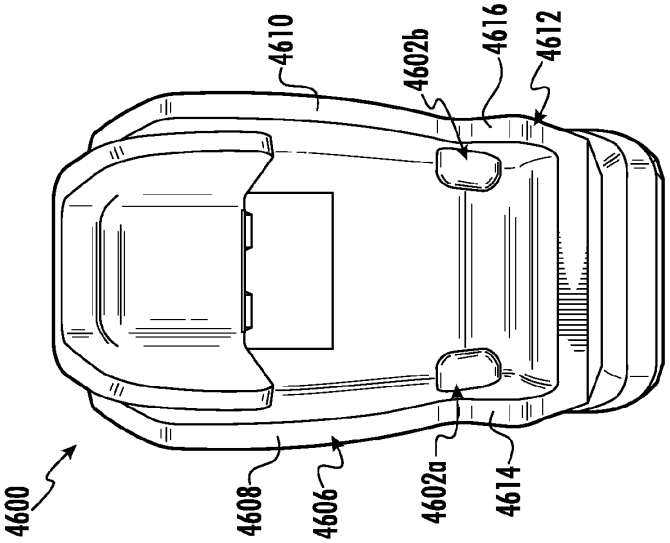

FIG. 49D

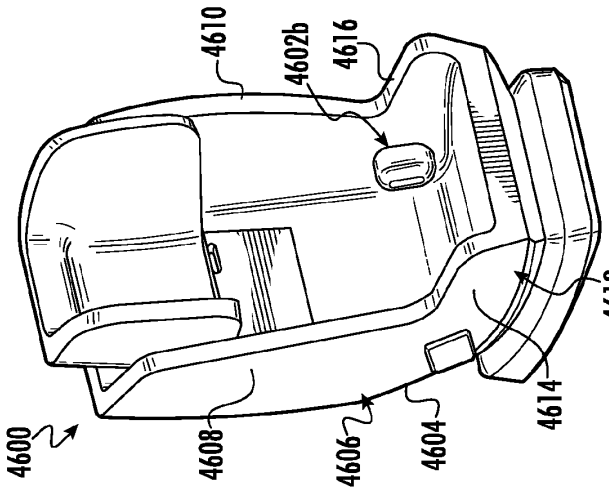

FIG. 49C

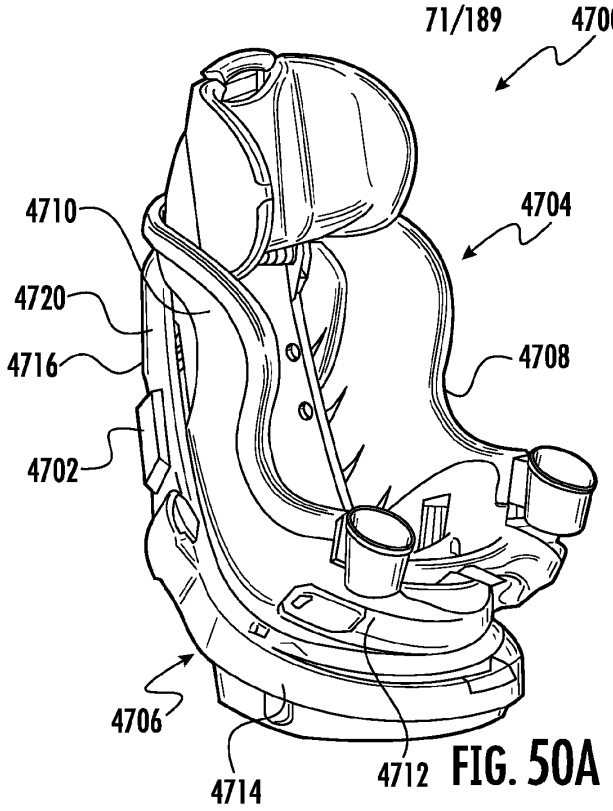

FIG. 50A

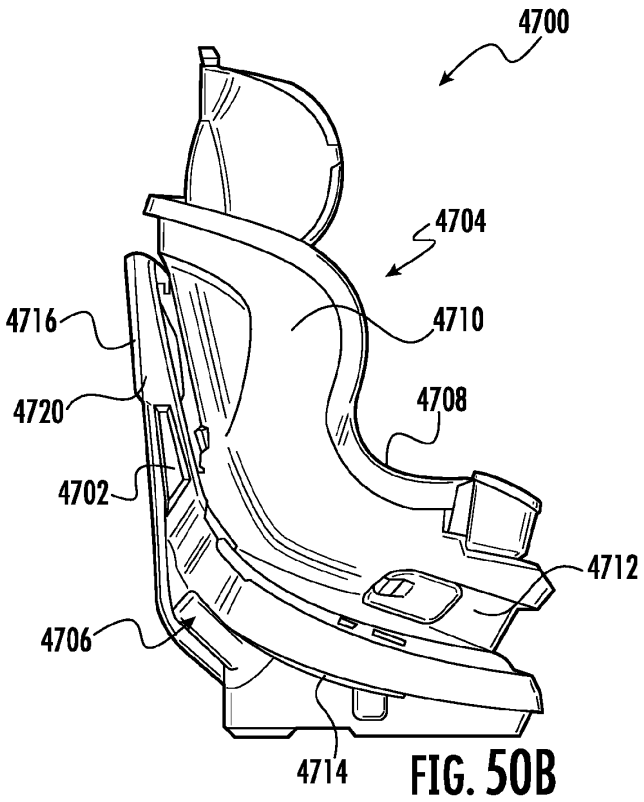

FIG. 50B

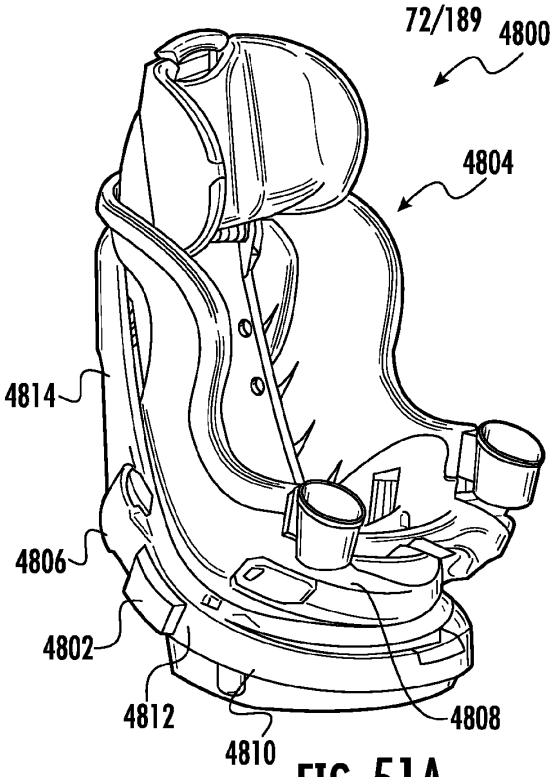

FIG. 51A

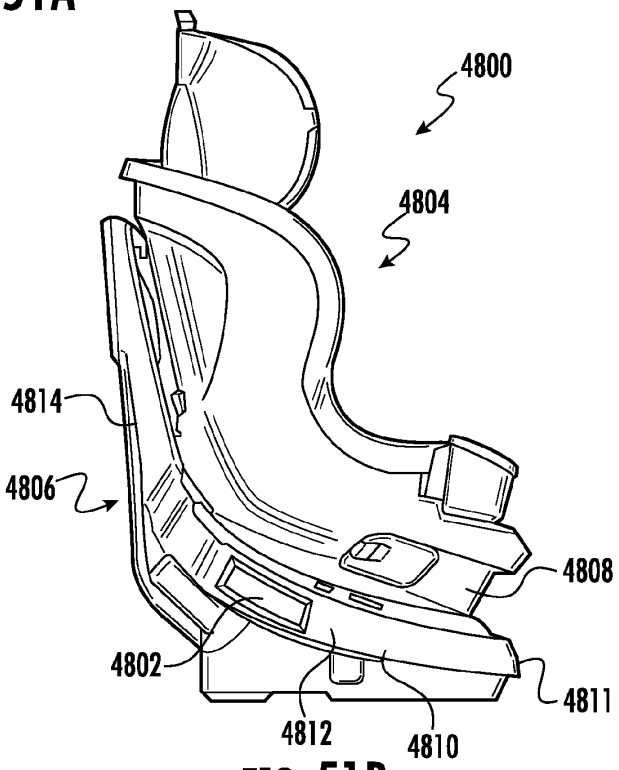

FIG. 51B

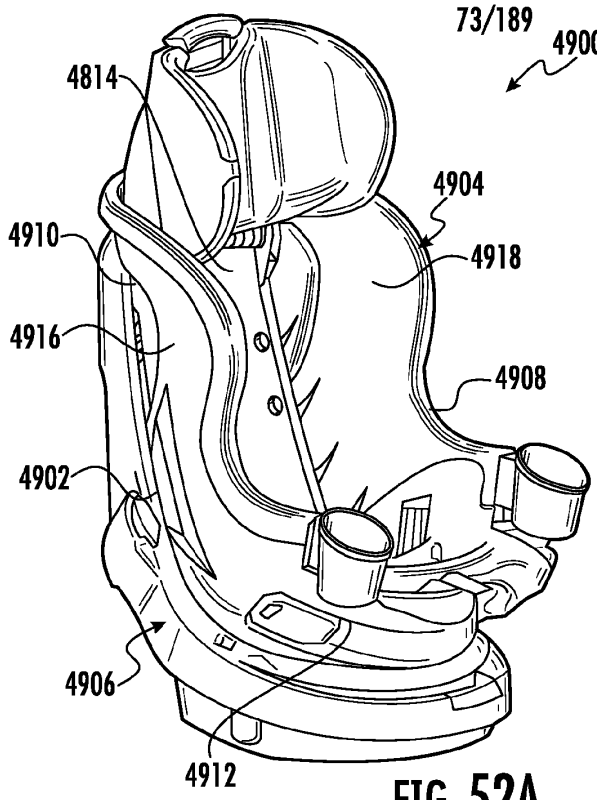

FIG. 52A

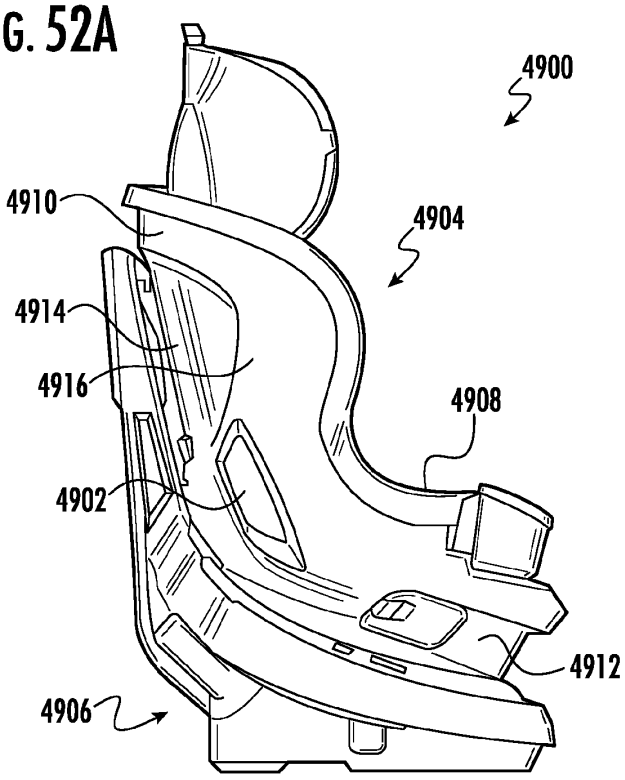

FIG. 52B

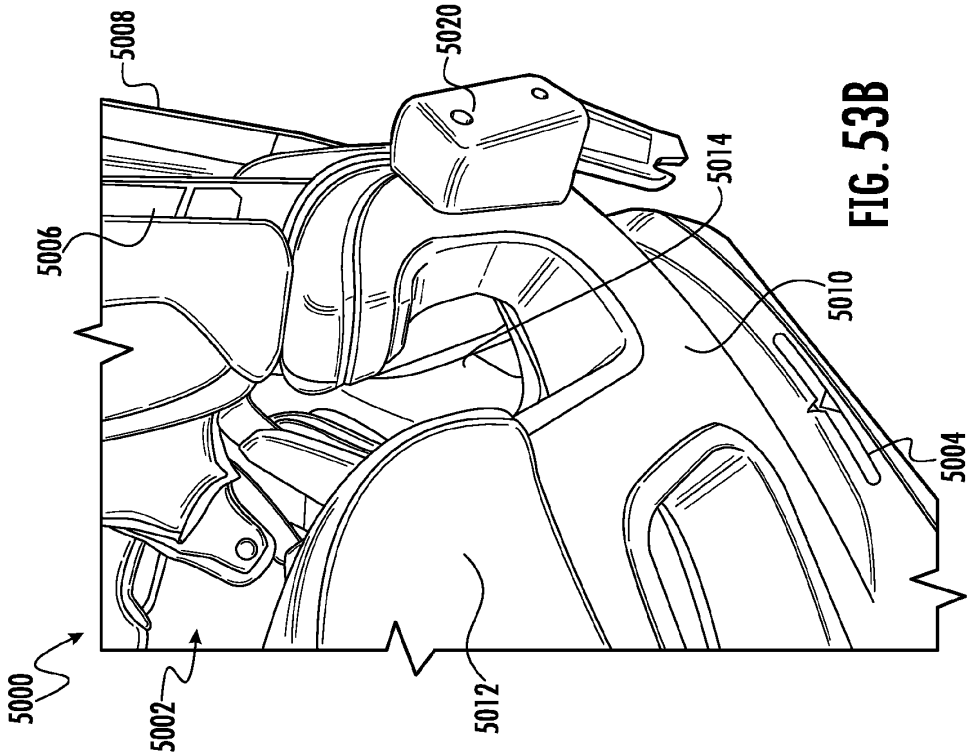

FIG. 53B

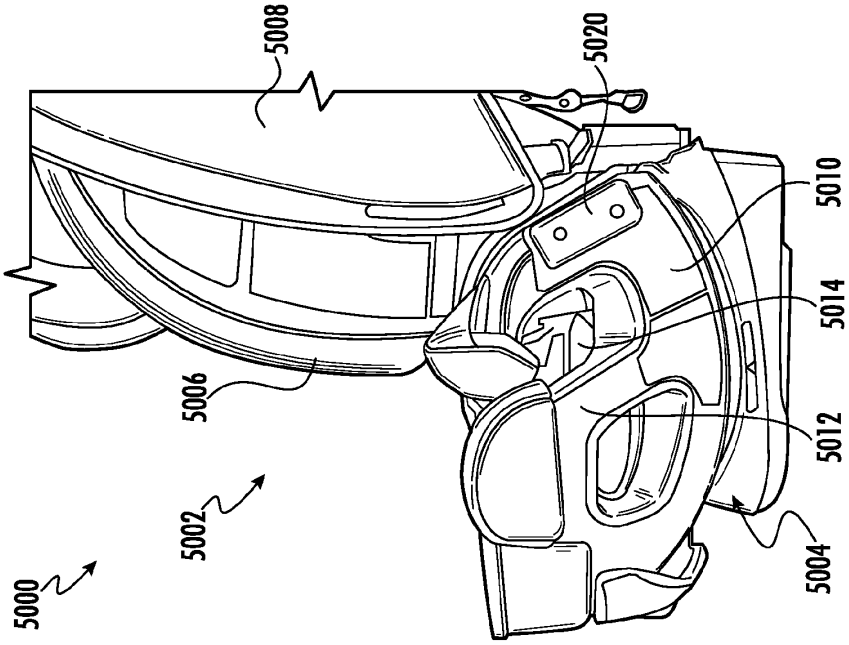

FIG. 53A

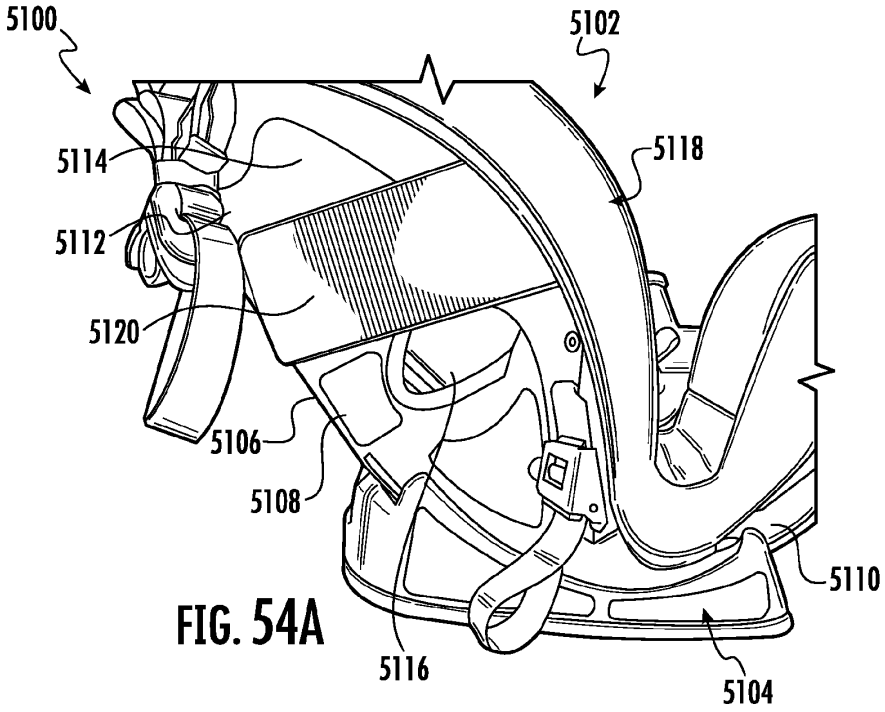

FIG. 54A

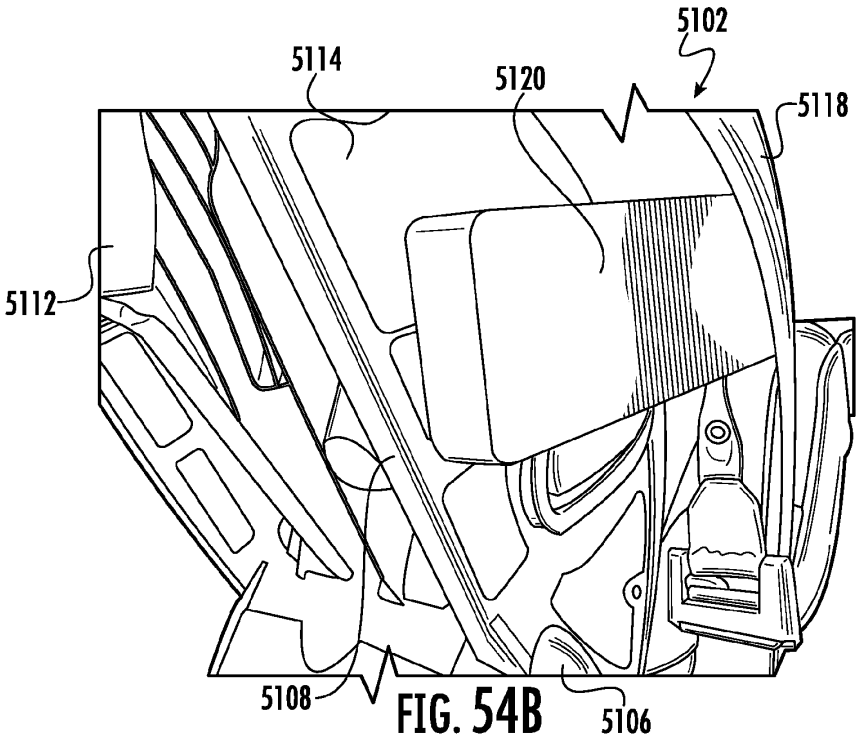

FIG. 54B

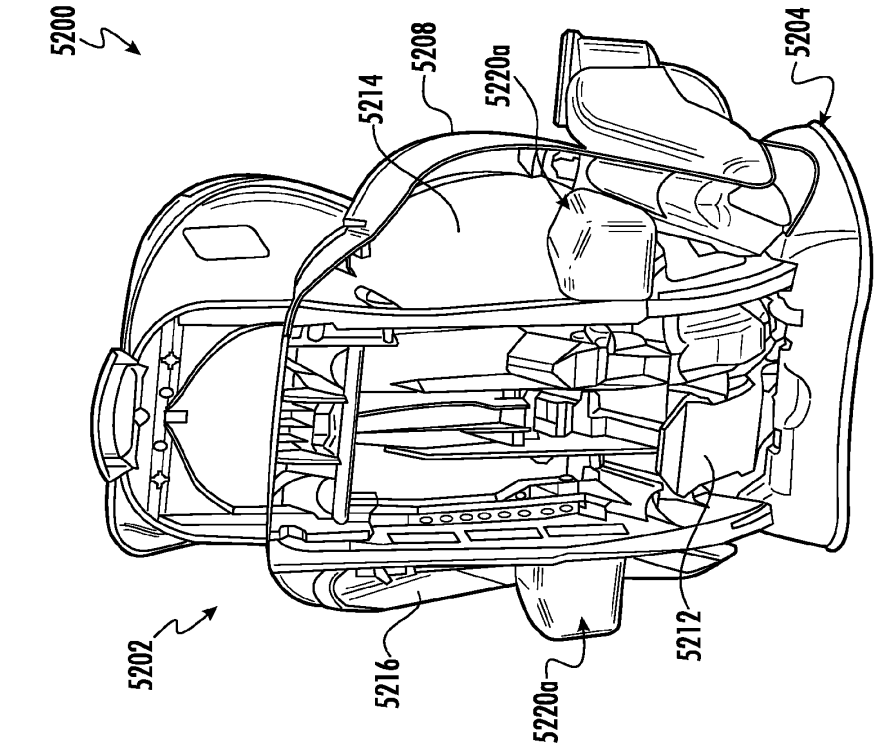

FIG. 55B

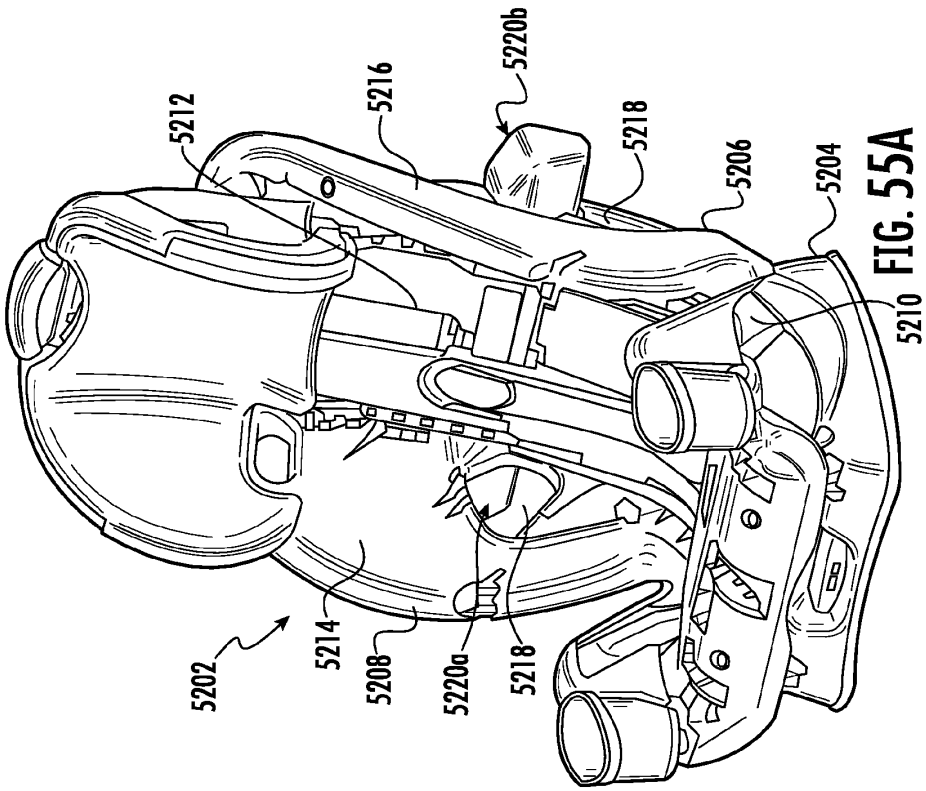

FIG. 55A

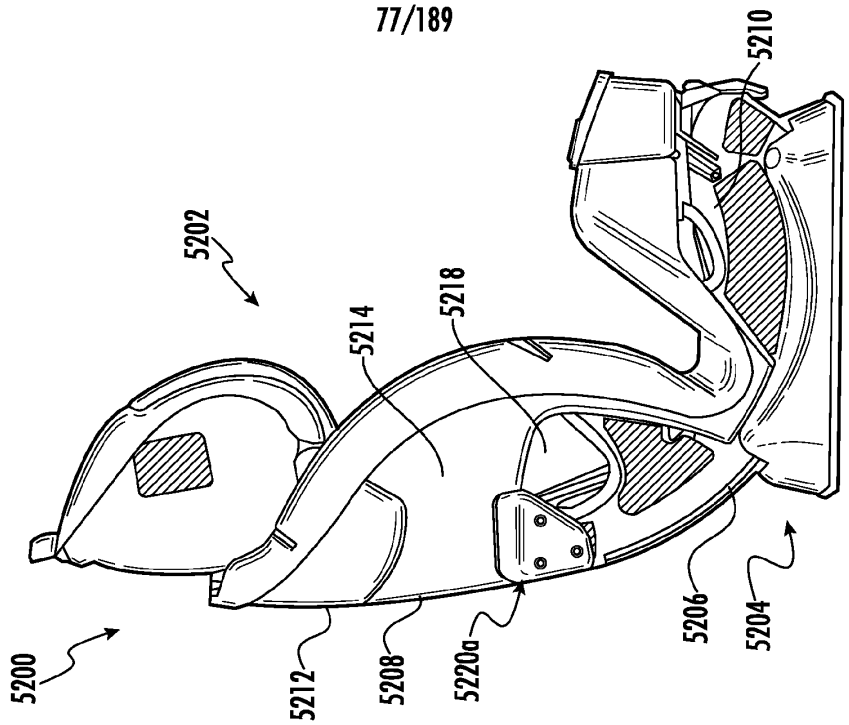

FIG. 55D

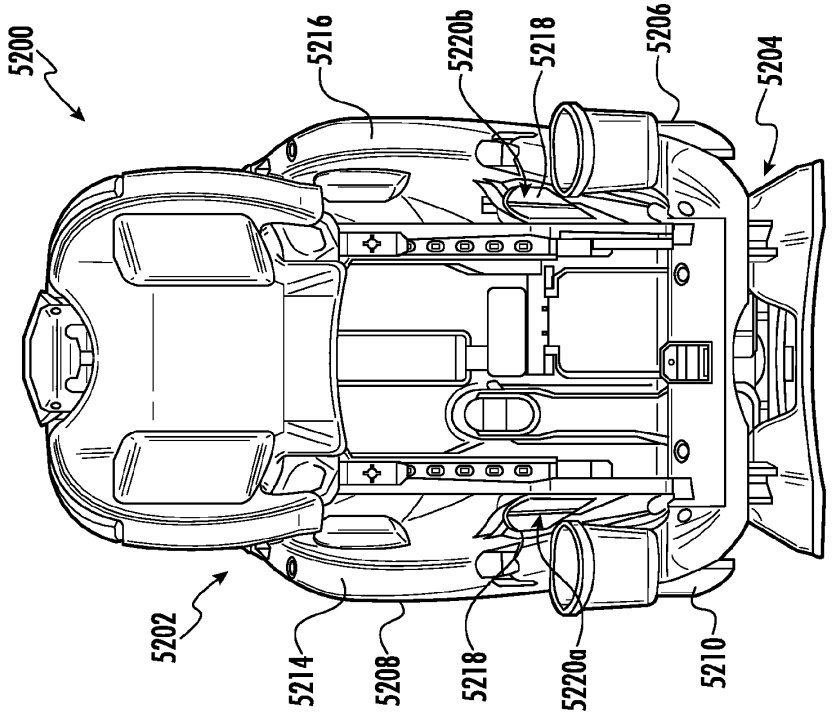

FIG. 55C

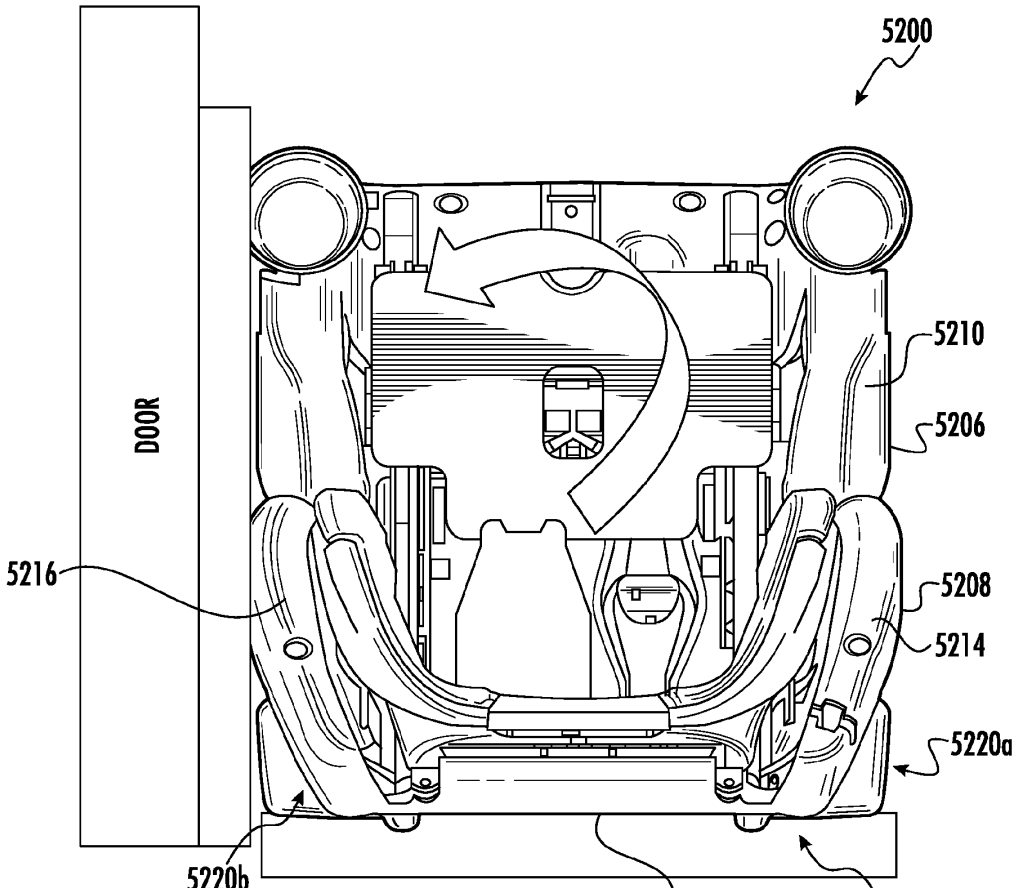

FIG. 55E

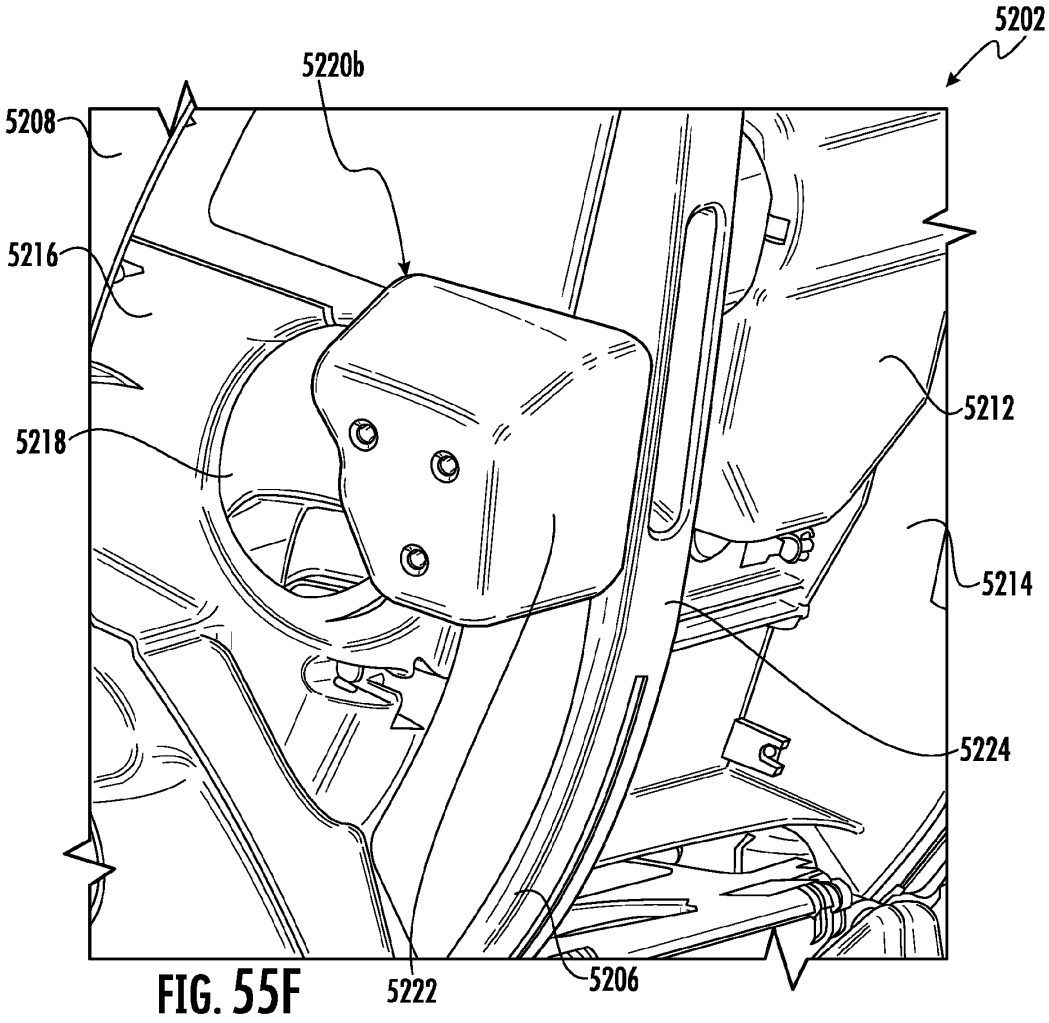

FIG. 55F

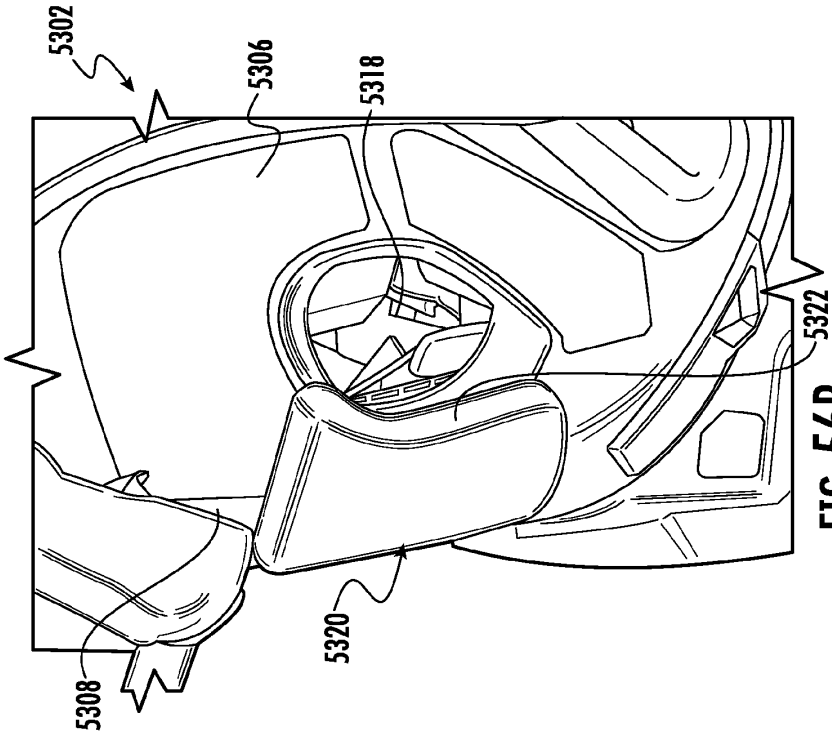

FIG. 56B

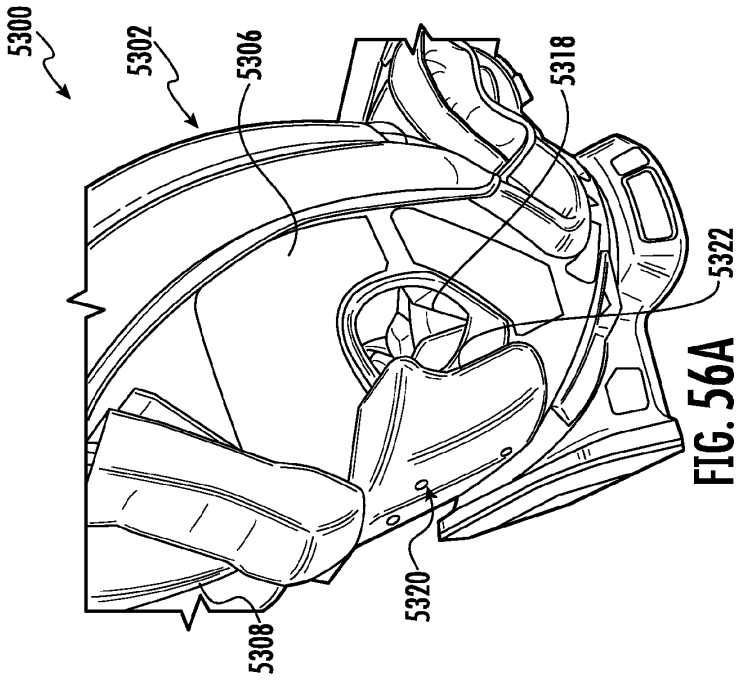

FIG. 56A

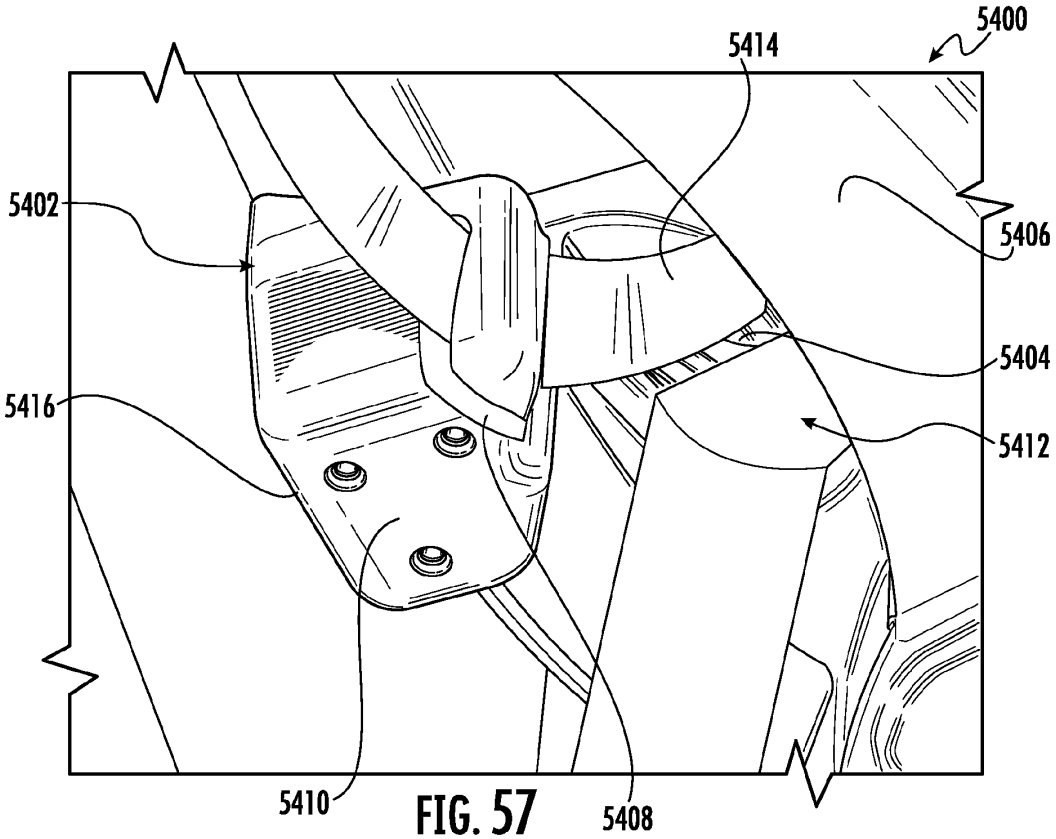

FIG. 57

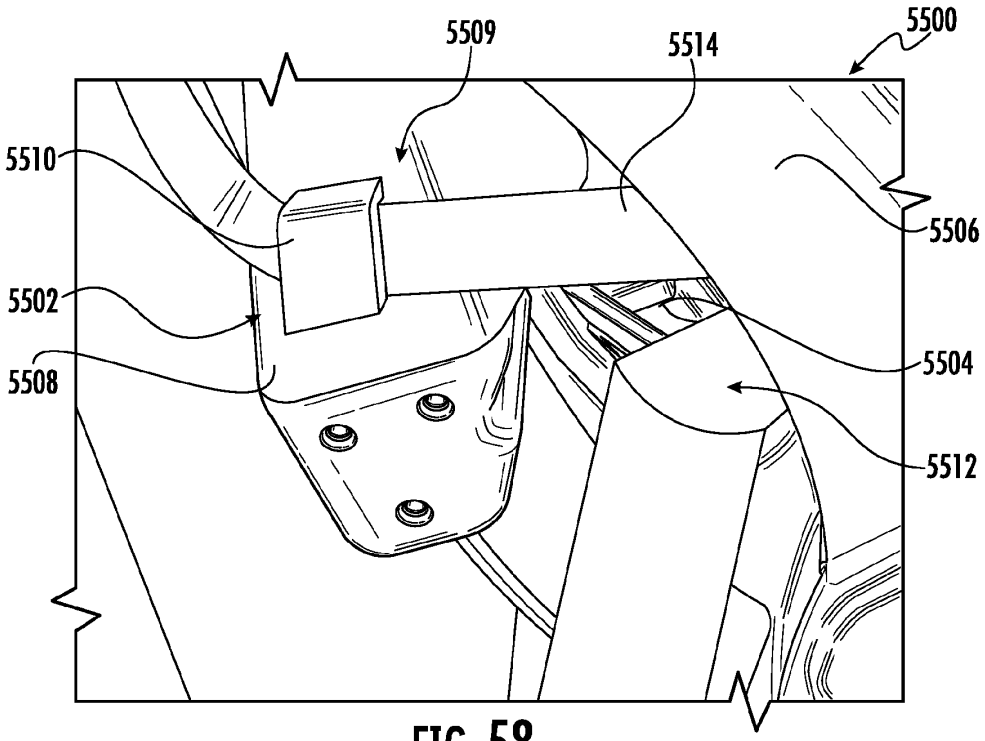

FIG. 58

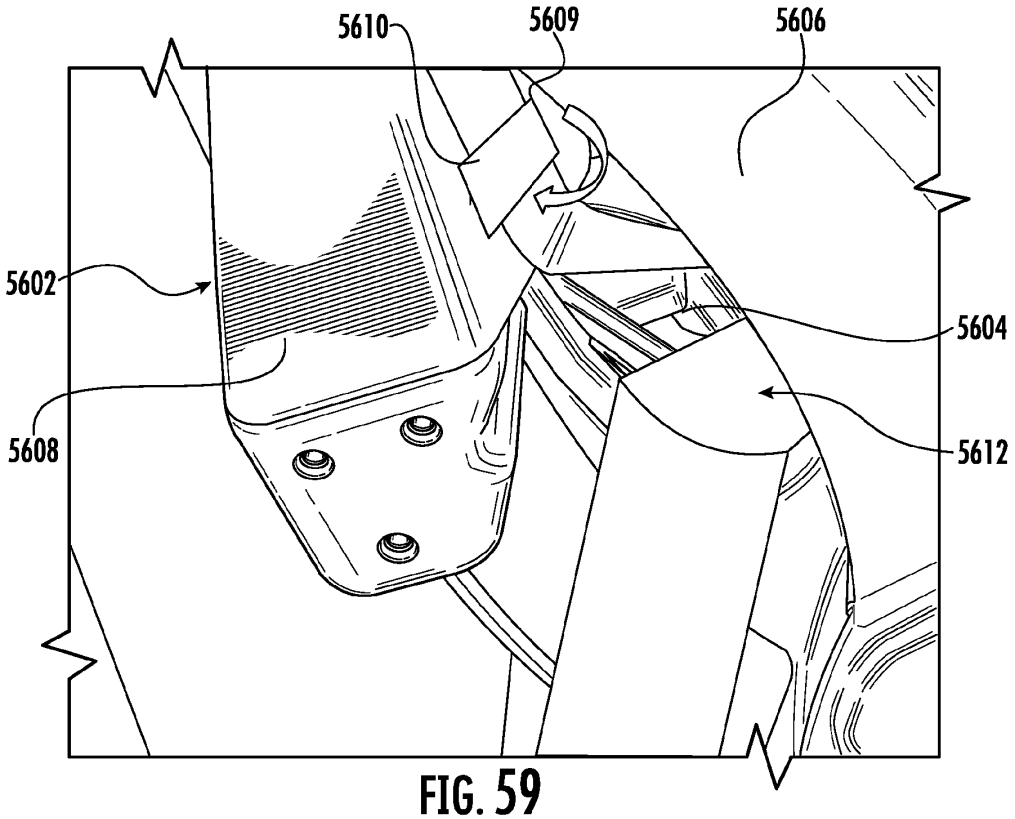

FIG. 59

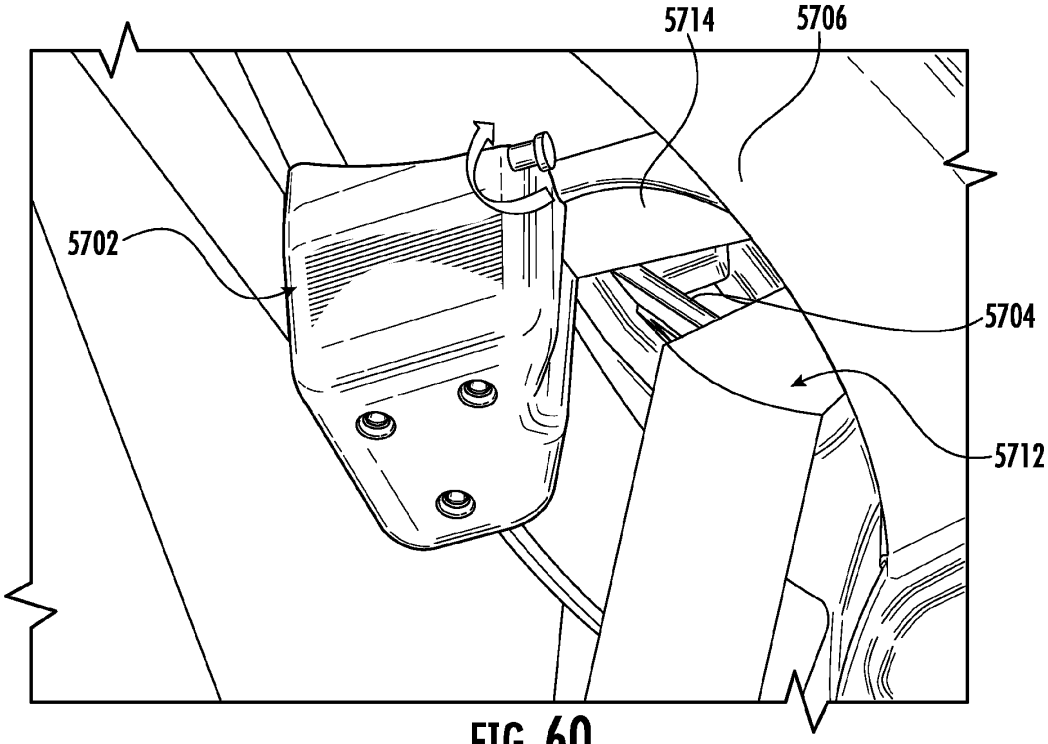

FIG. 60

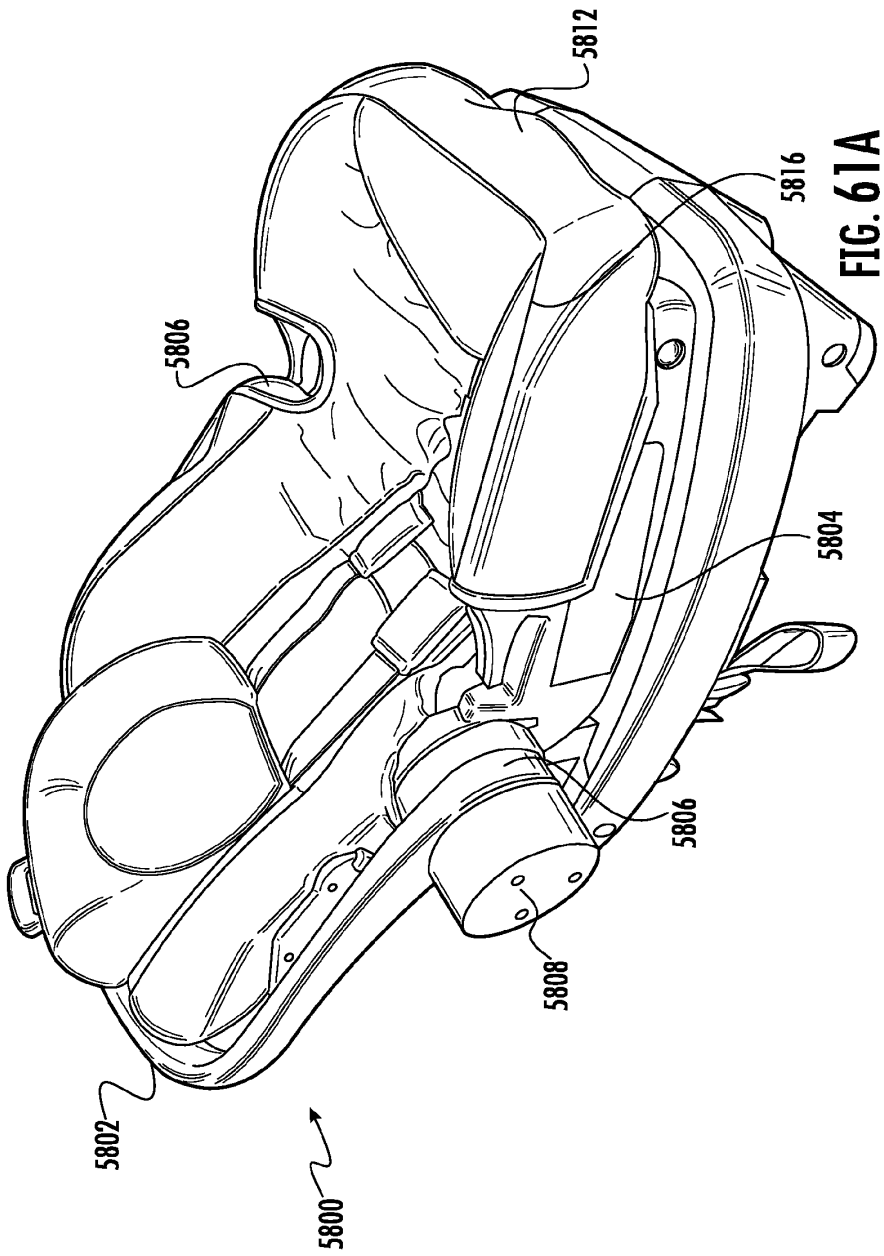

FIG. 61A

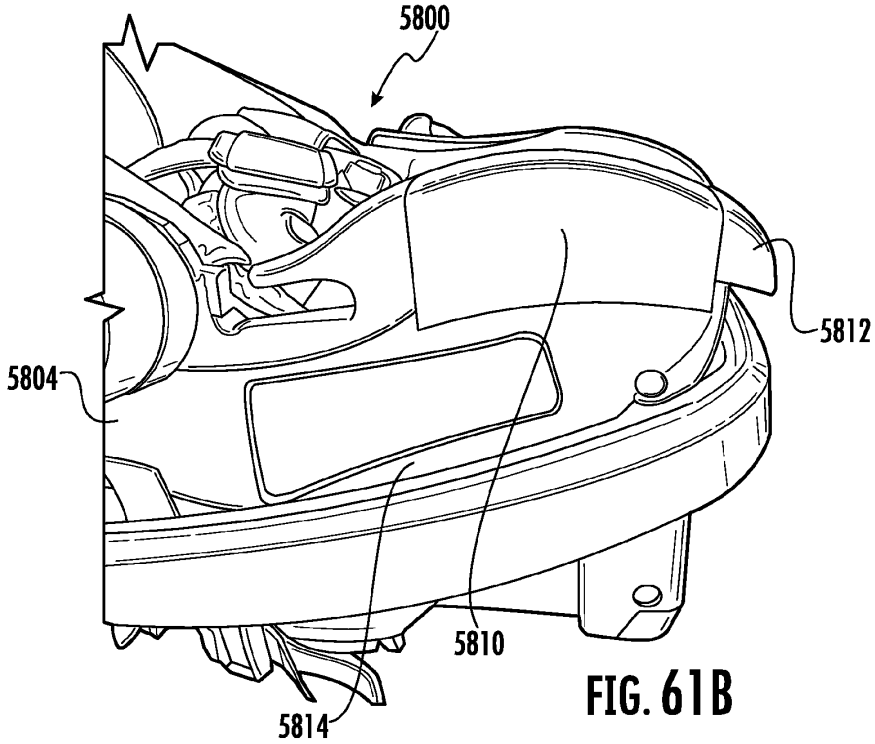

FIG. 61B

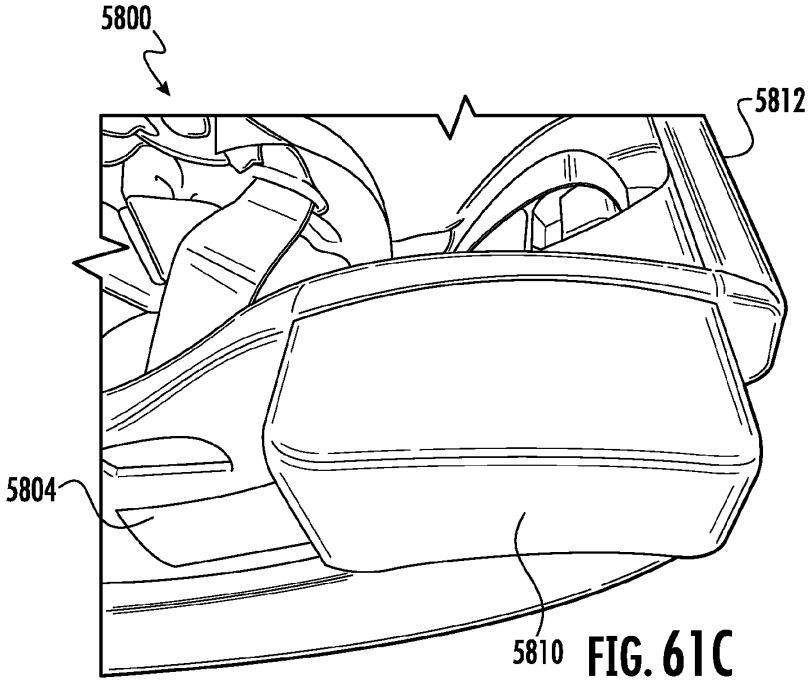

FIG. 61C

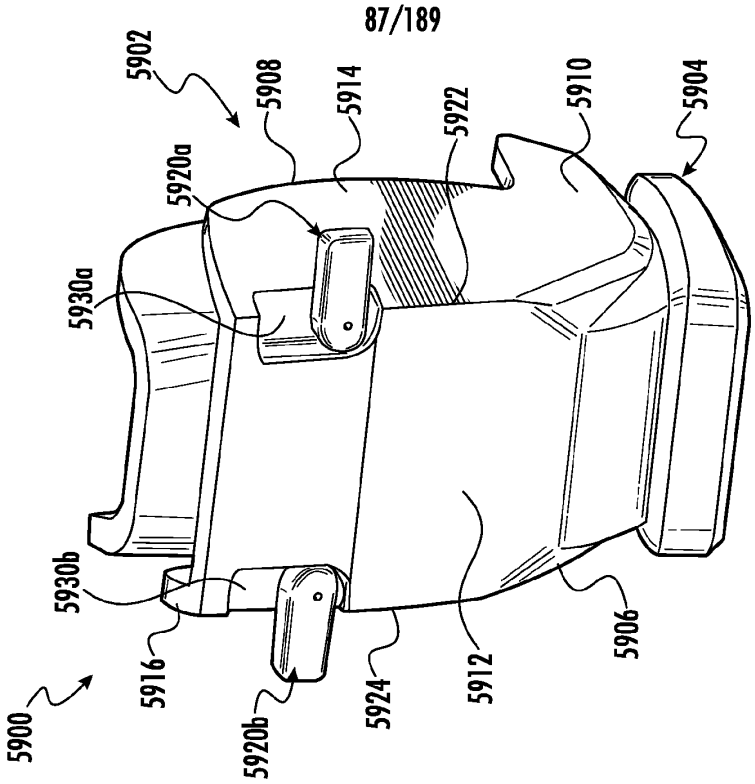

FIG. 62B

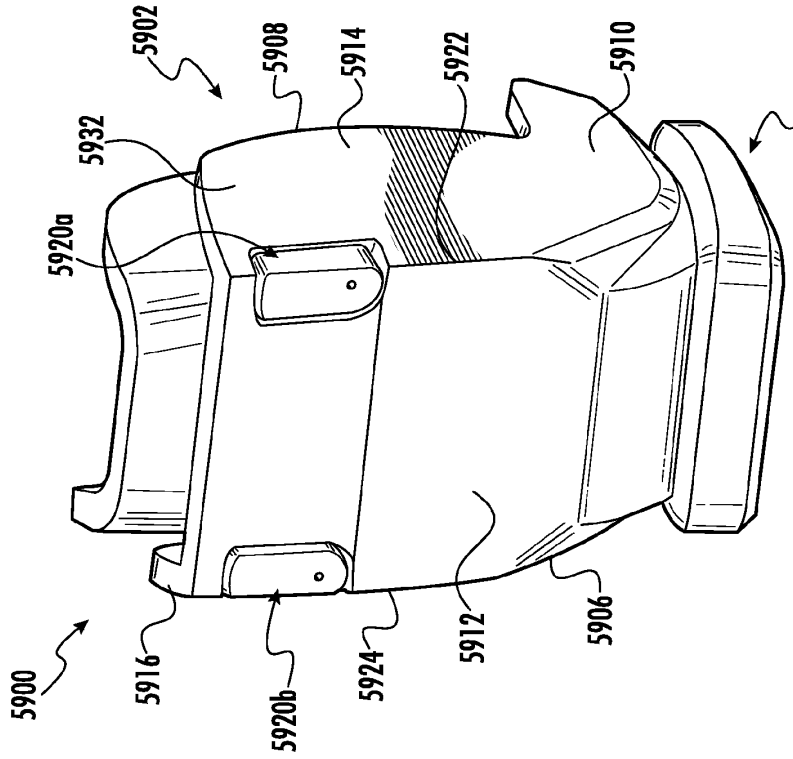

FIG. 62A

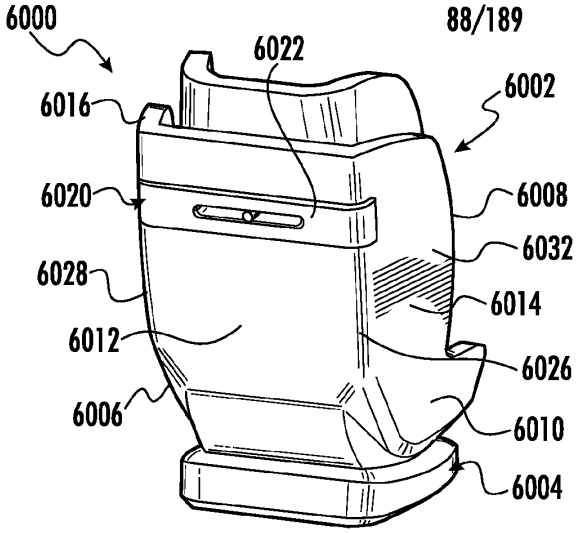

FIG. 63A

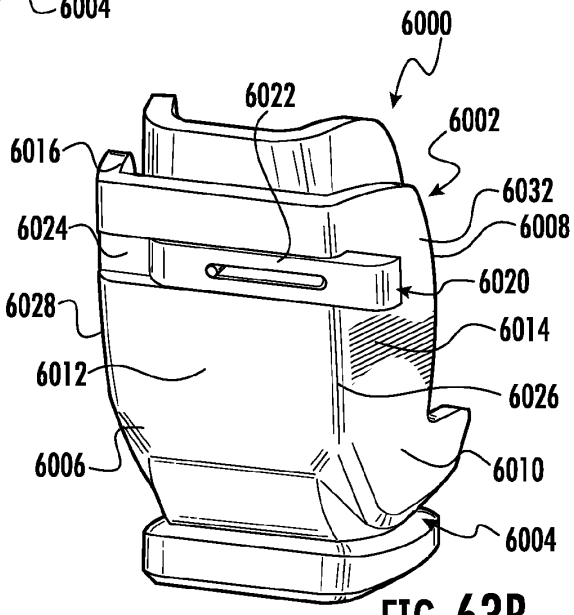

FIG. 63B

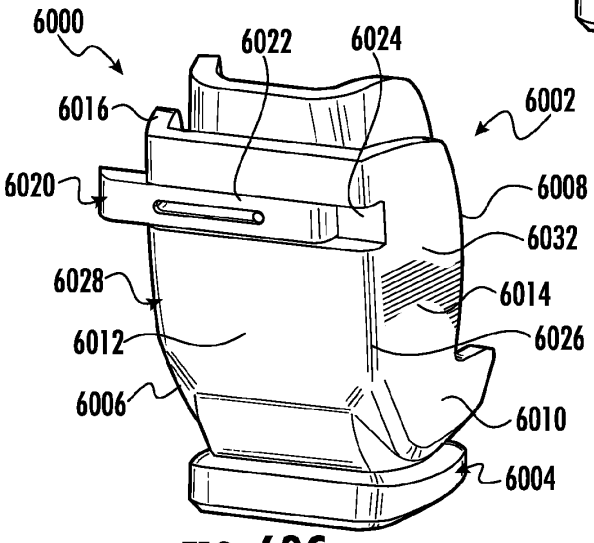

FIG. 63C

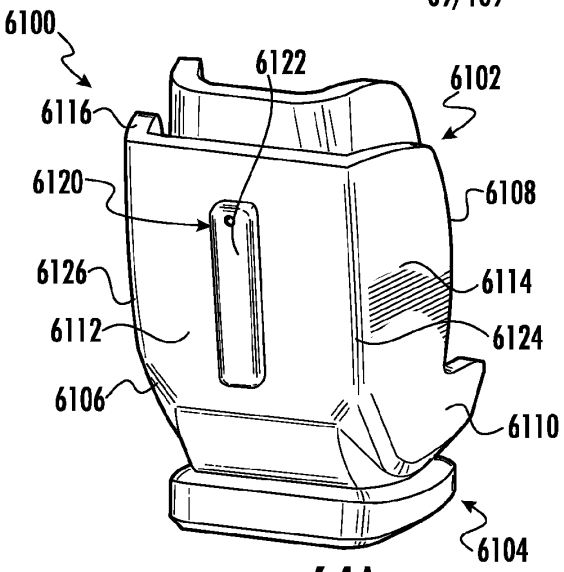

FIG. 64A

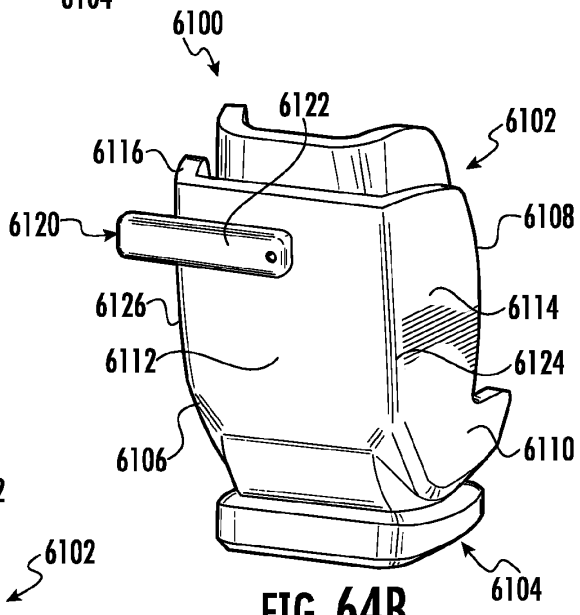

FIG. 64B

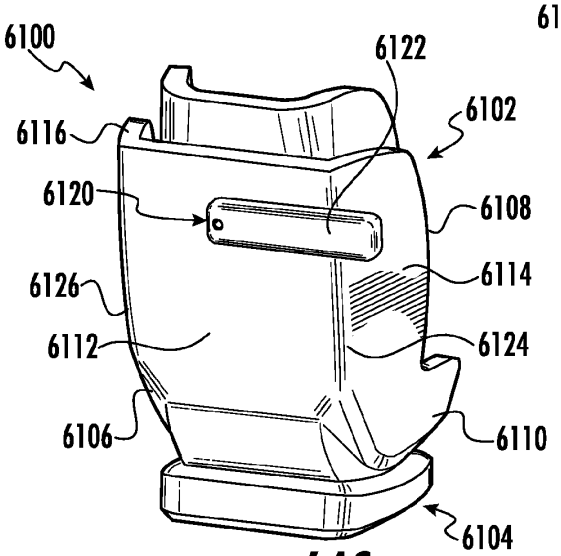

FIG. 64C

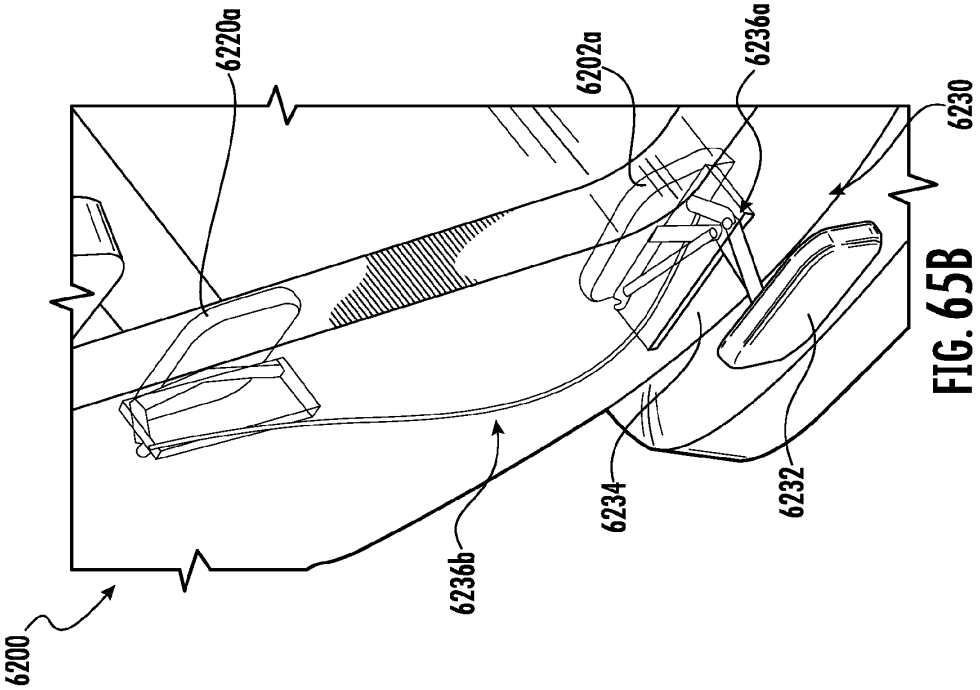

FIG. 65B

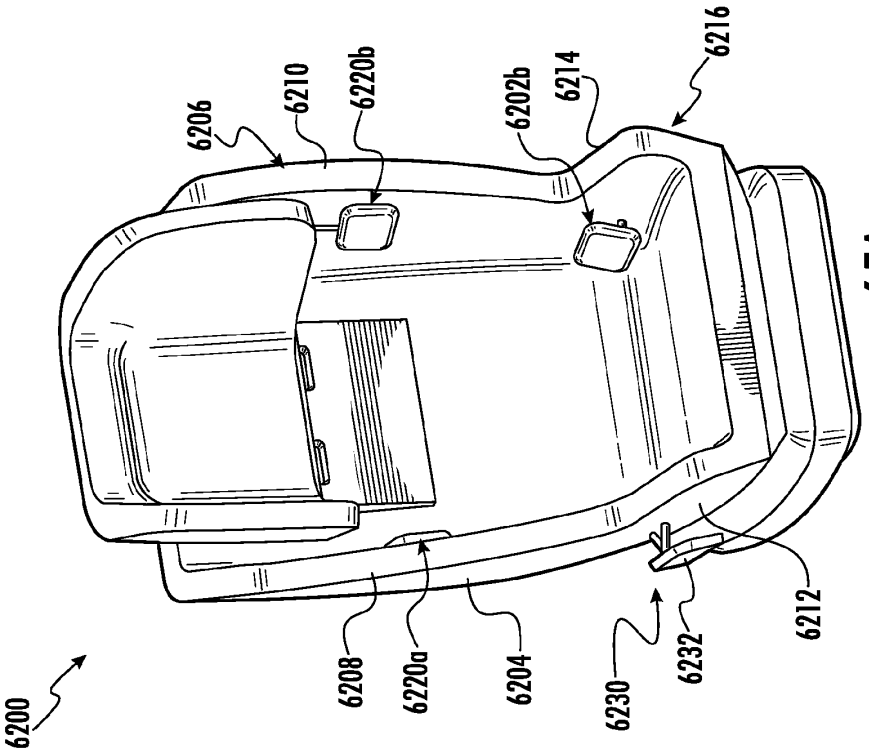

FIG. 65A

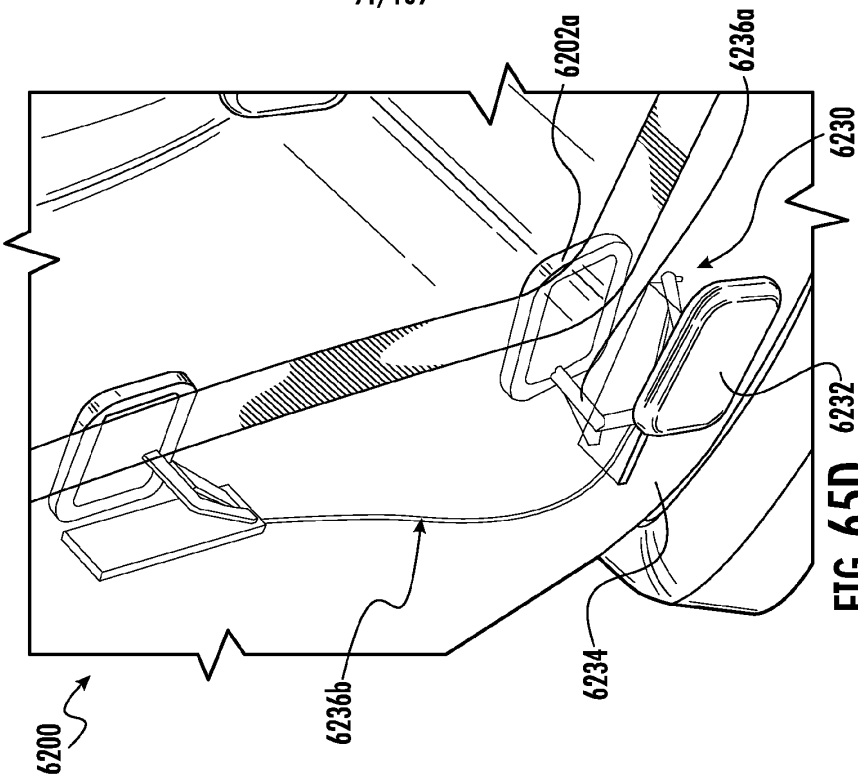

FIG. 65D

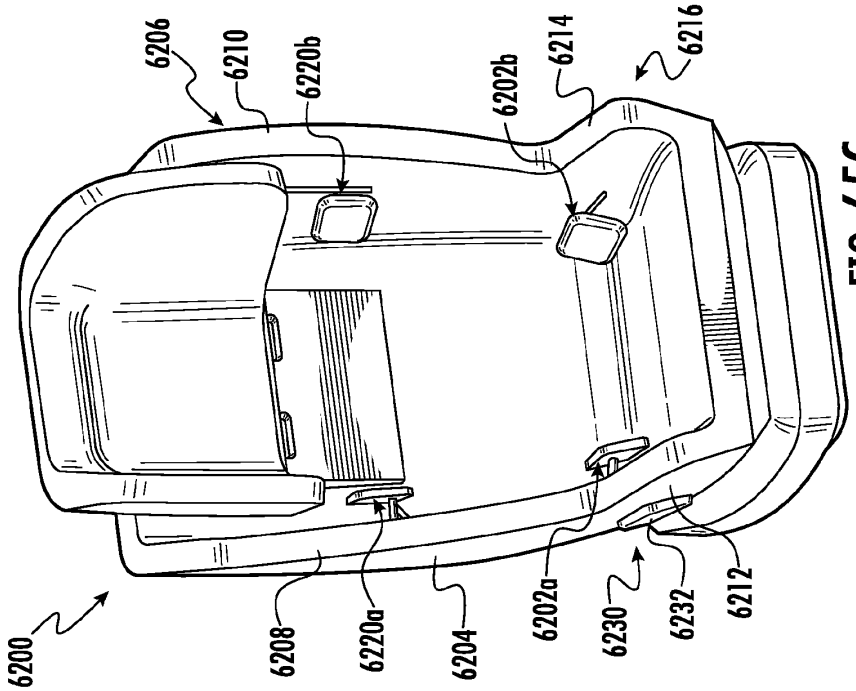

FIG. 65C

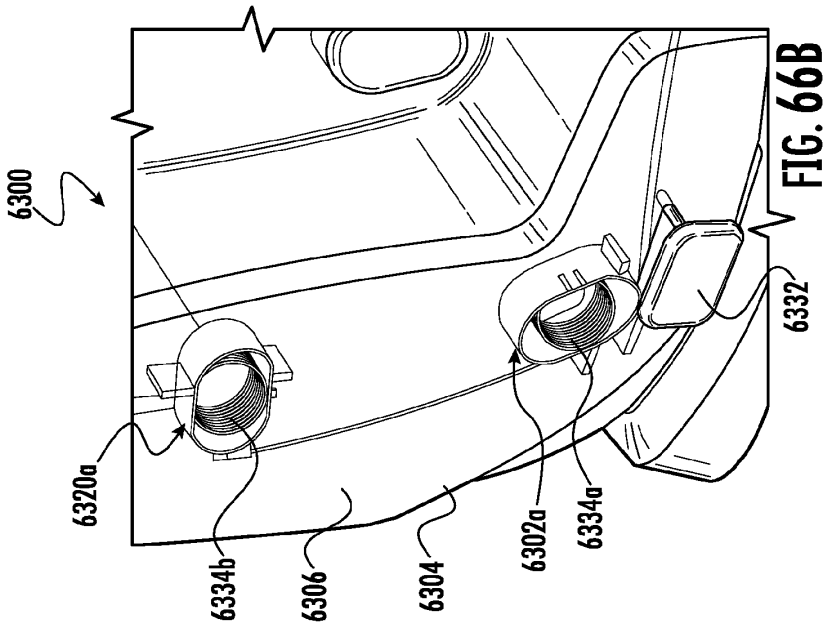

FIG. 66B

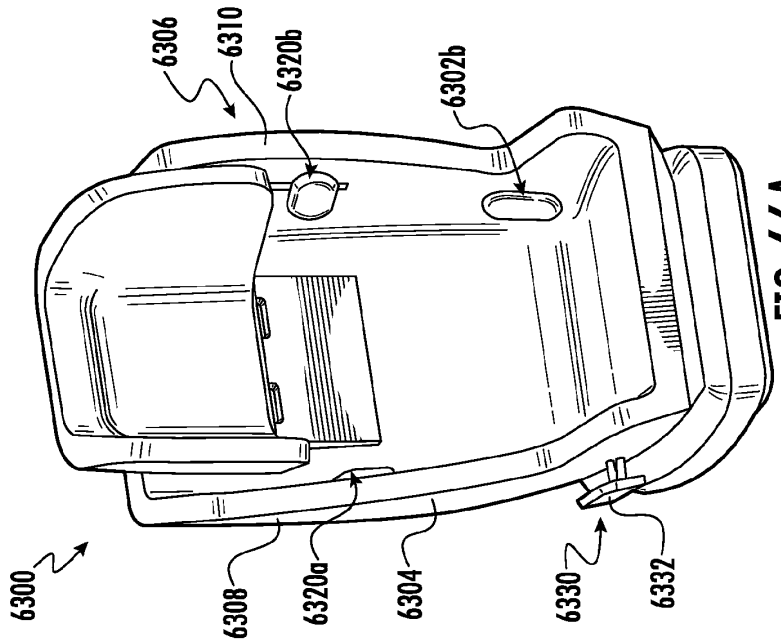

FIG. 66A

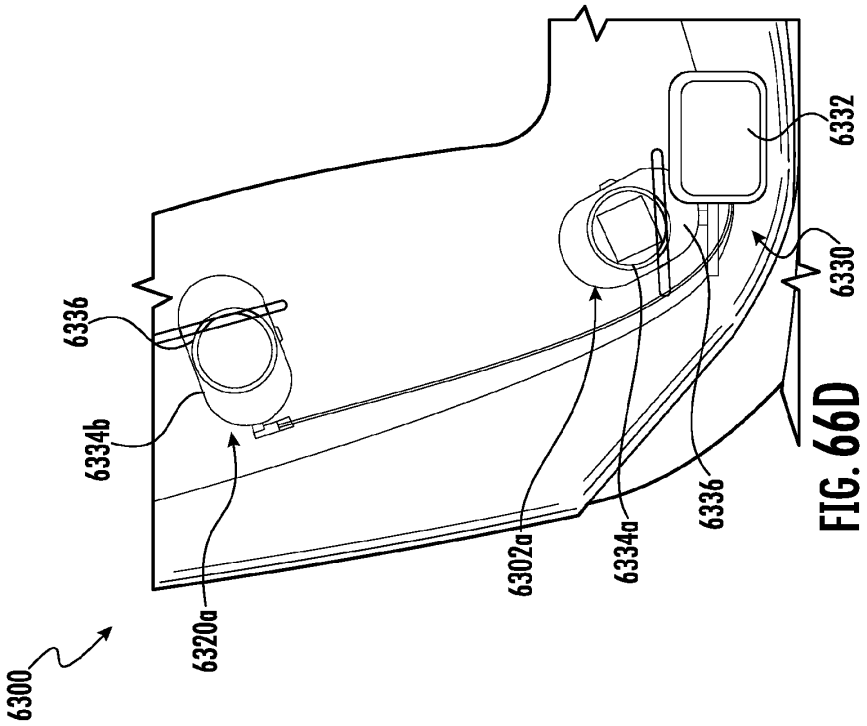

FIG. 66D

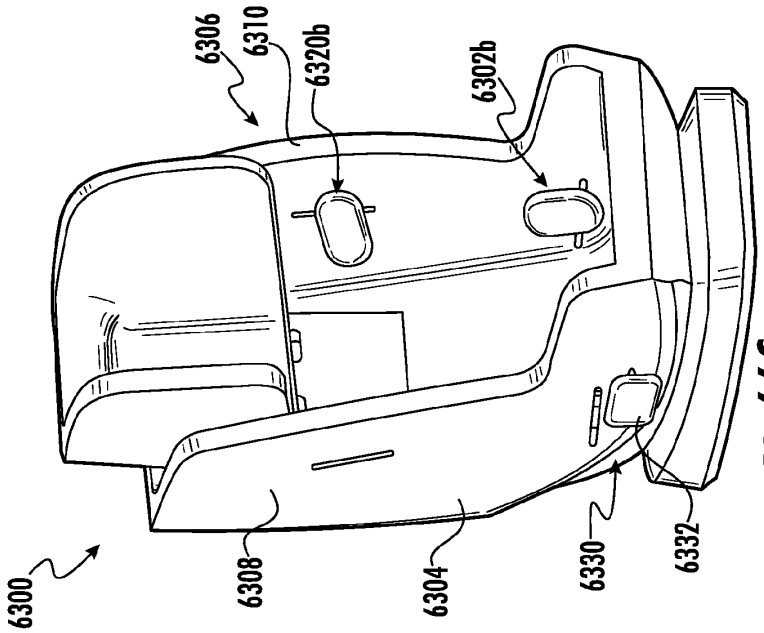

FIG. 66C

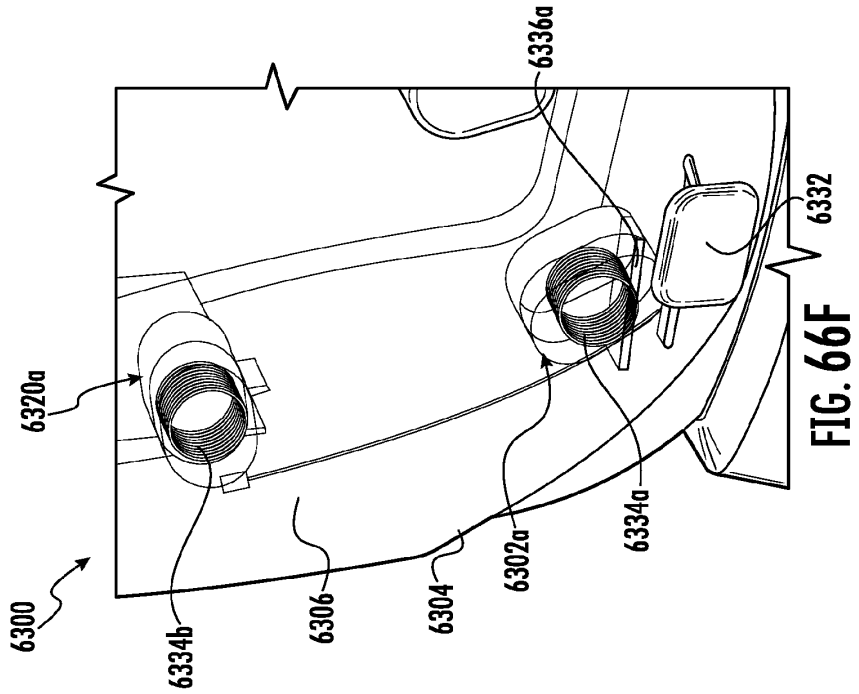

FIG. 66F

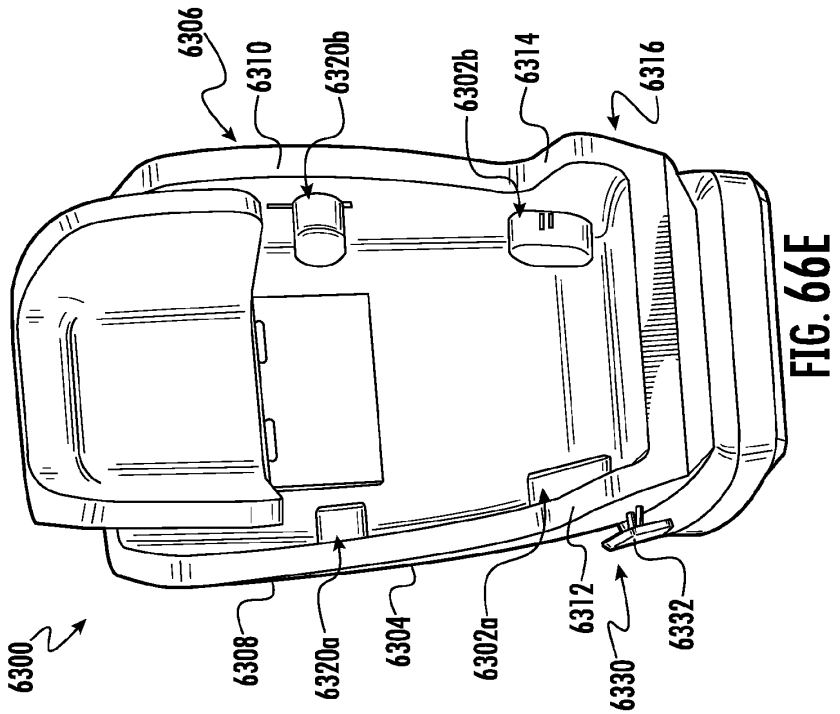

FIG. 66E

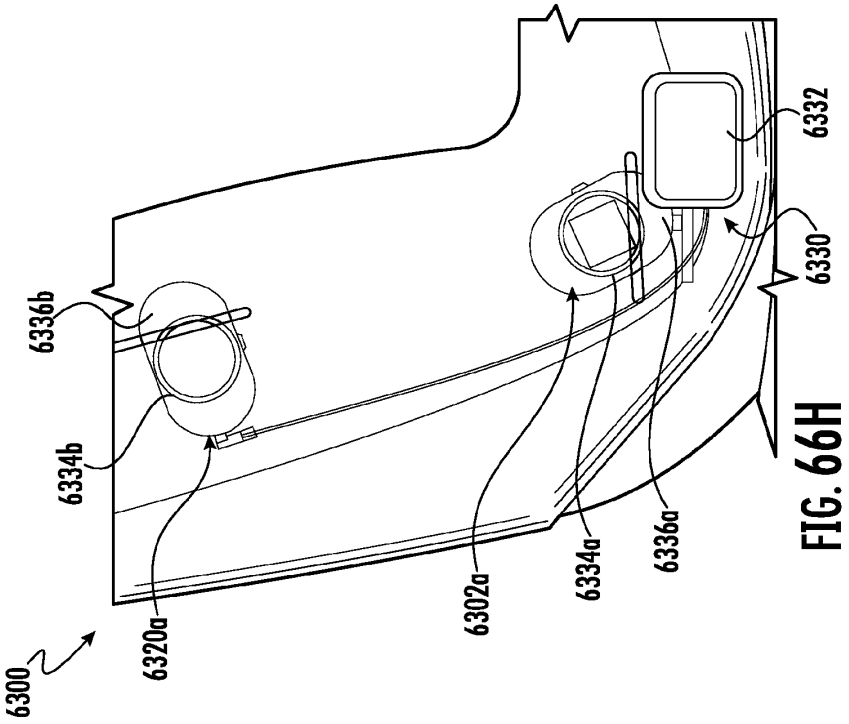

FIG. 66H

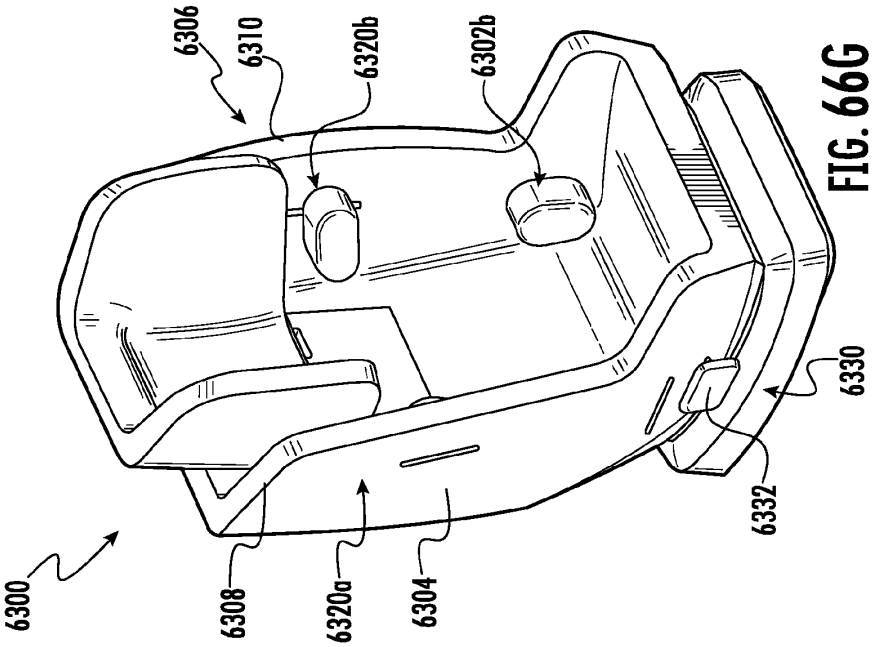

FIG. 66G

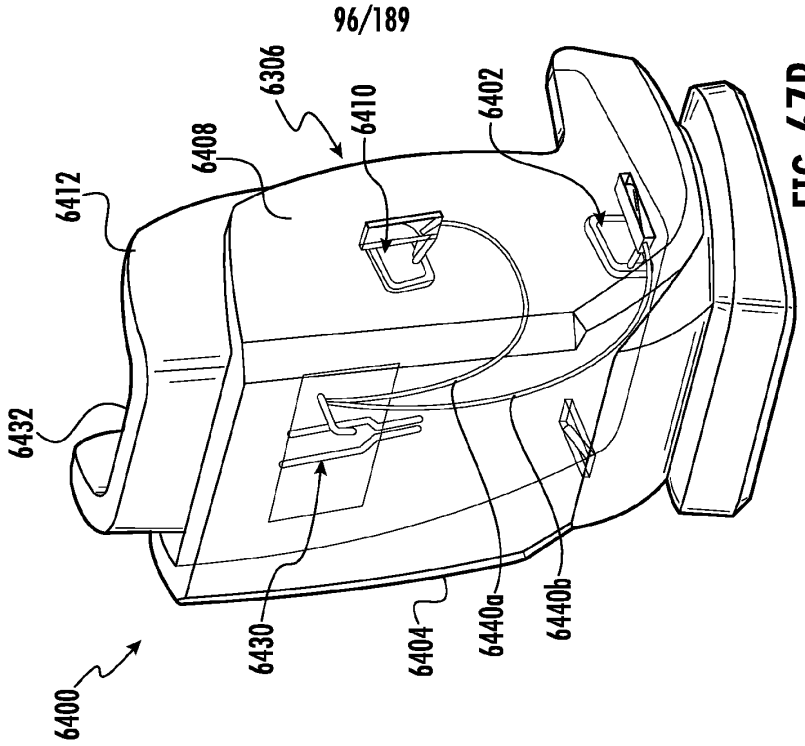

FIG. 67B

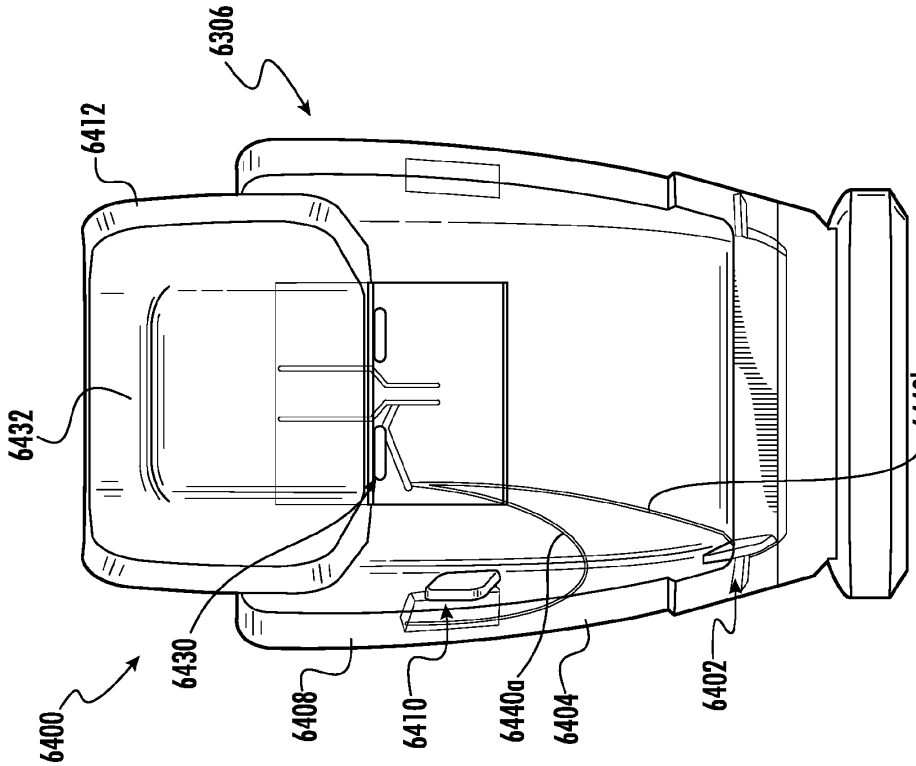

FIG. 67A

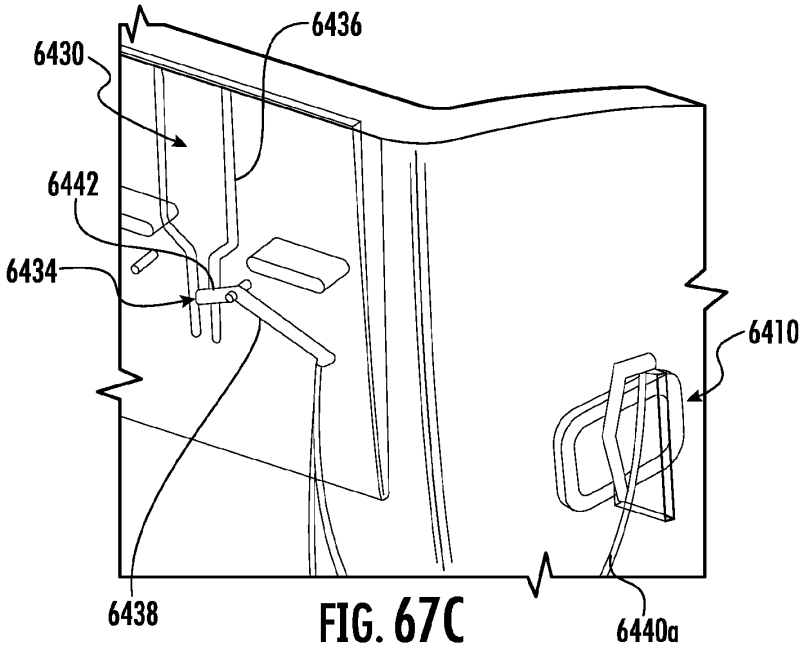

FIG. 67C

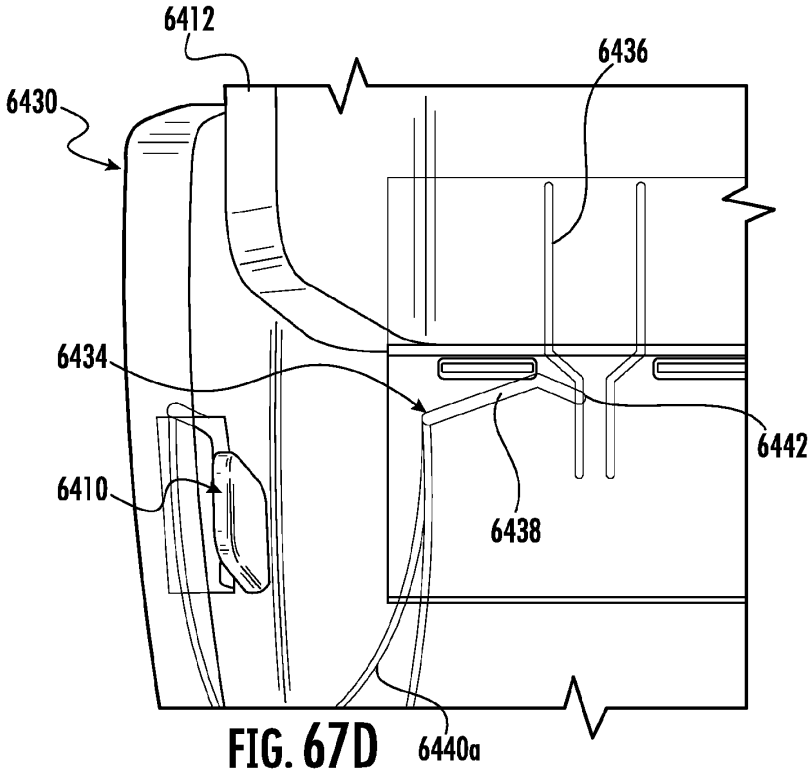

FIG. 67D

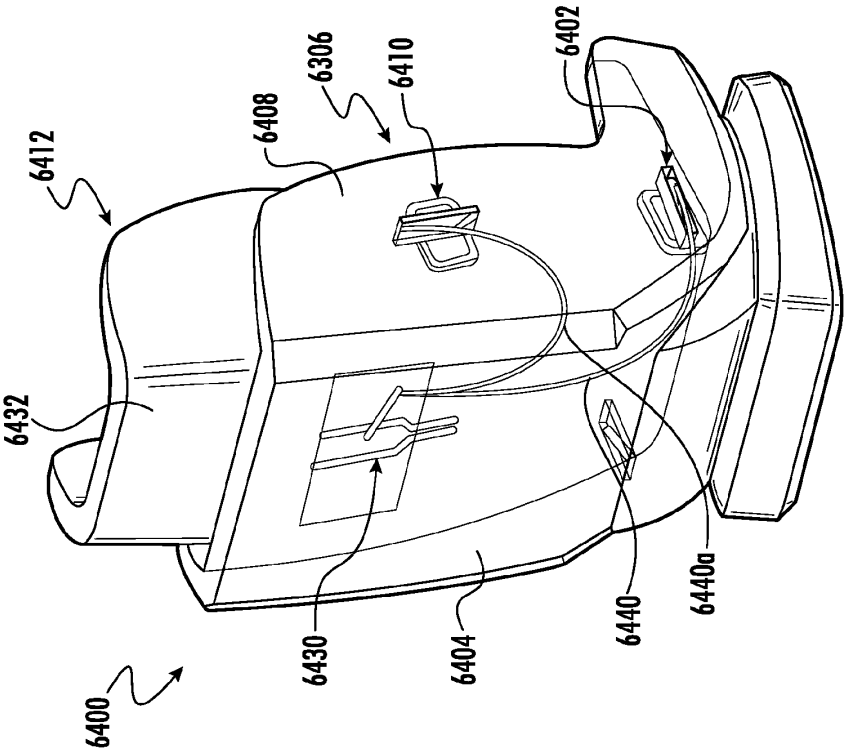

FIG. 67F

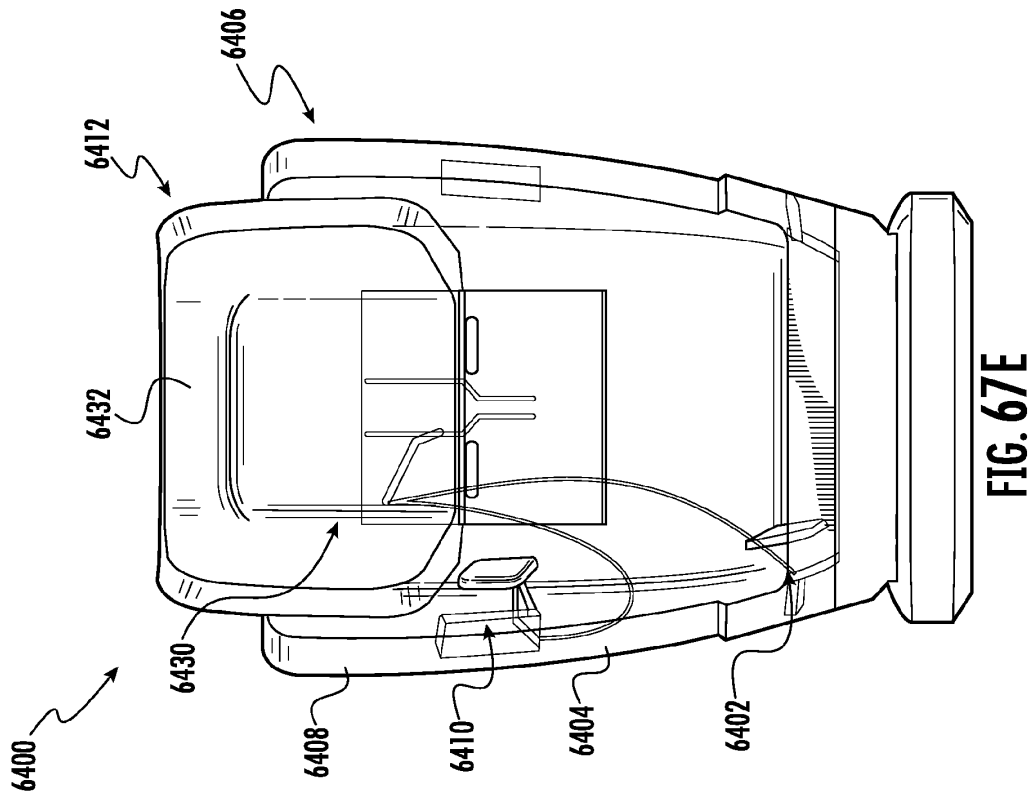

FIG. 67E

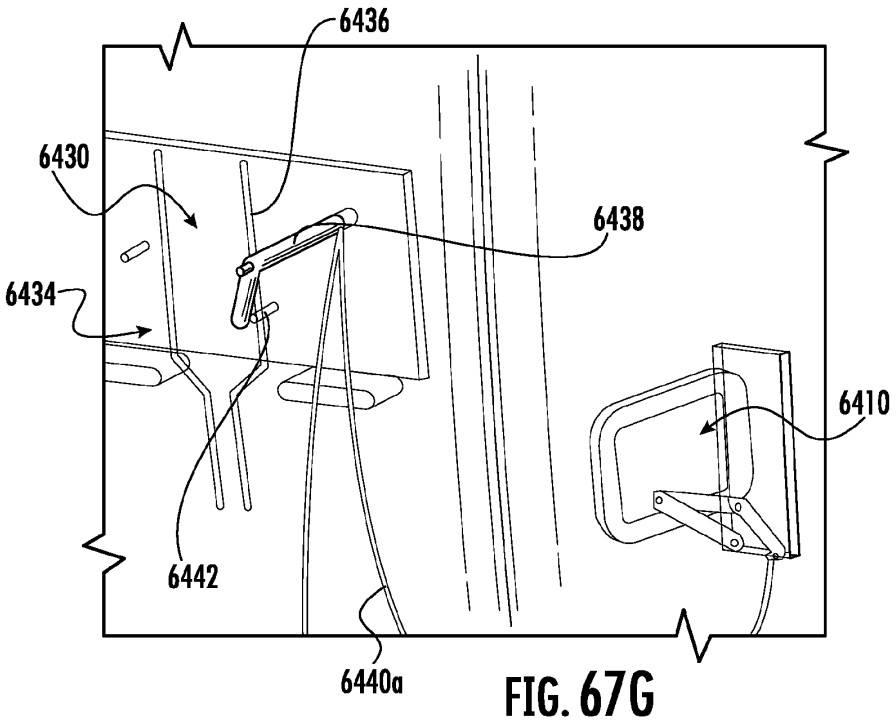

FIG. 67G

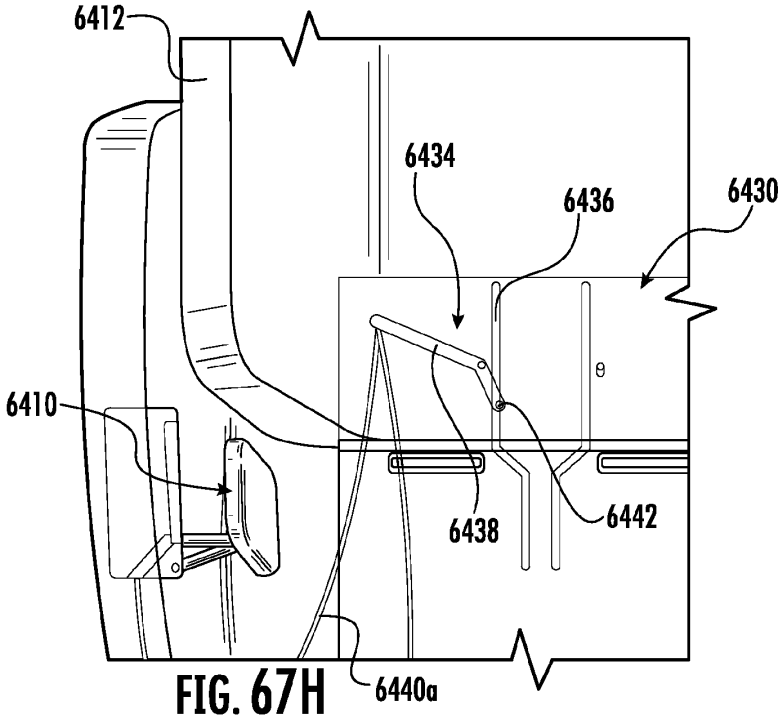

FIG. 67H

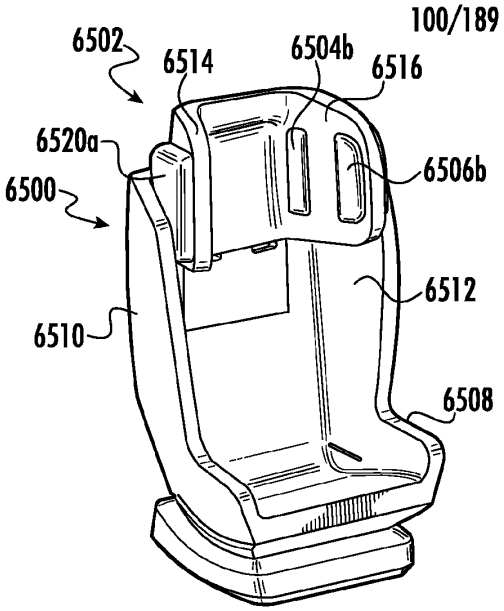

FIG. 68A

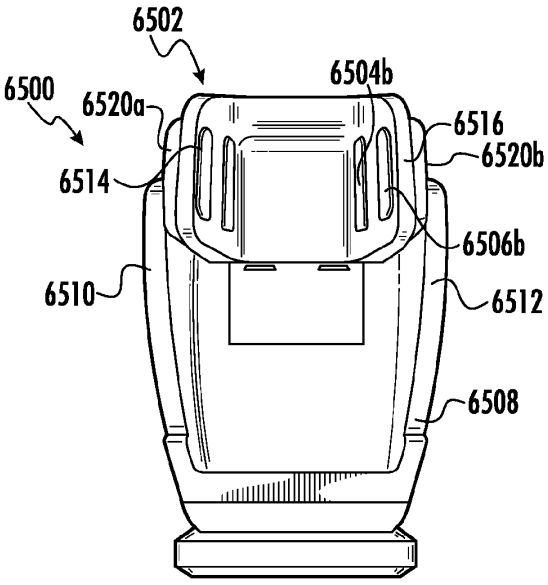

FIG. 68B

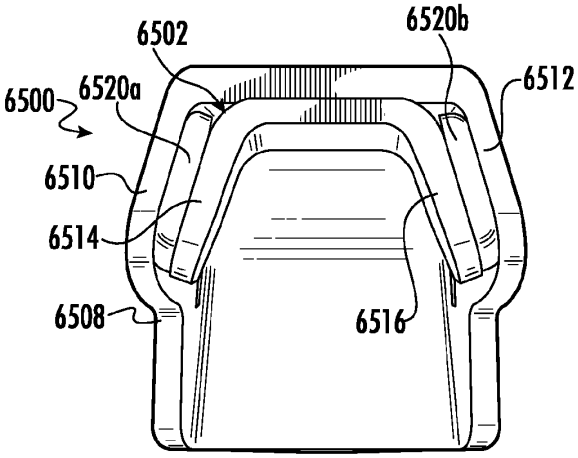

FIG. 68C

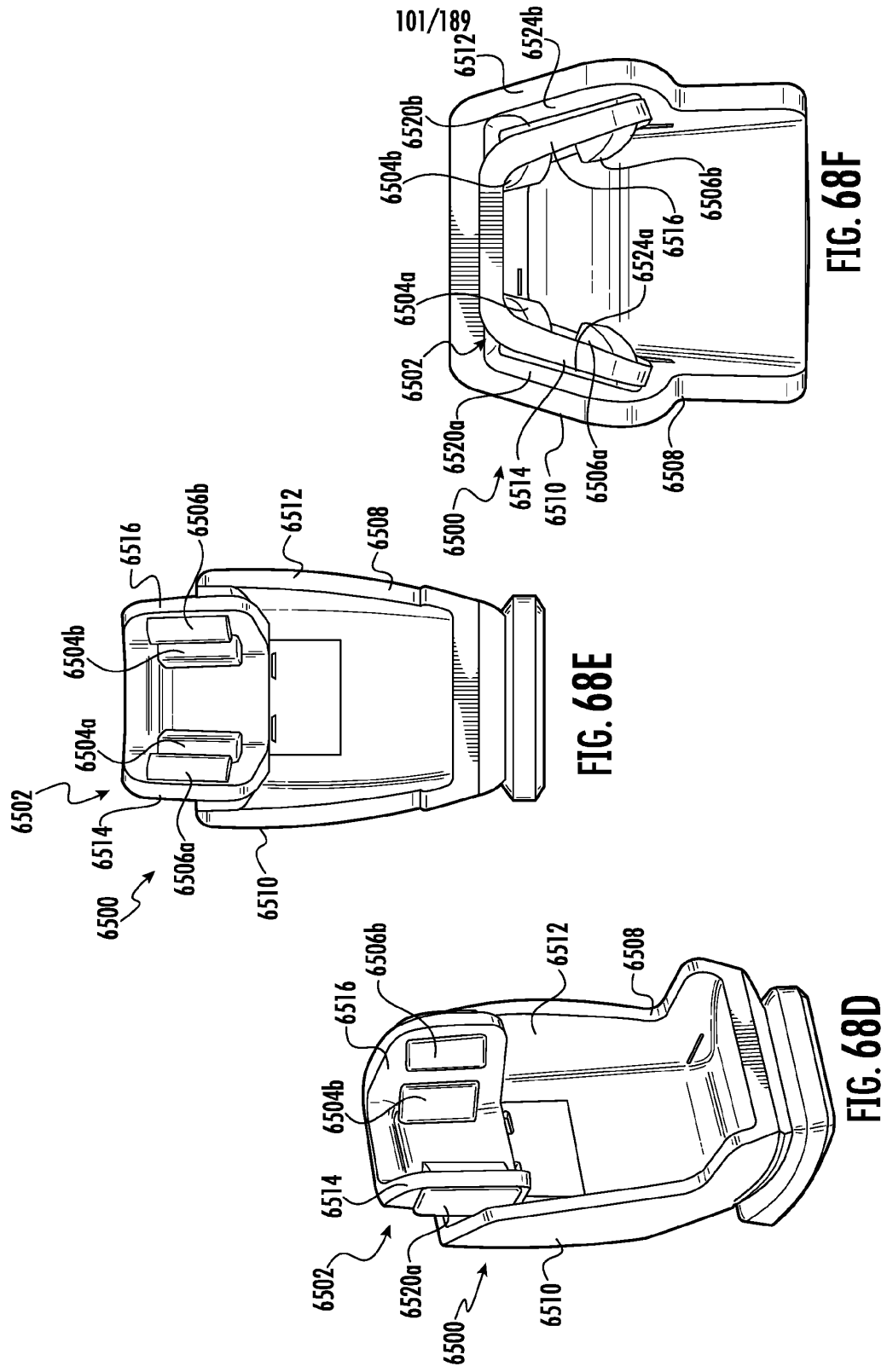
101/189
6512
6524b
6520b
6504b
6506b
6516
6524a
6504a
6502
6520a
6514
6510
6506a
6508
6500
FIG. 68F
6516
6506b
6512
6508
6504b
6504a
6502
6514
6506a
6510
6500
FIG. 68E
6506b
6512
6508
6516
6504b
6514
6502
6520a
6510
6500
FIG. 68D

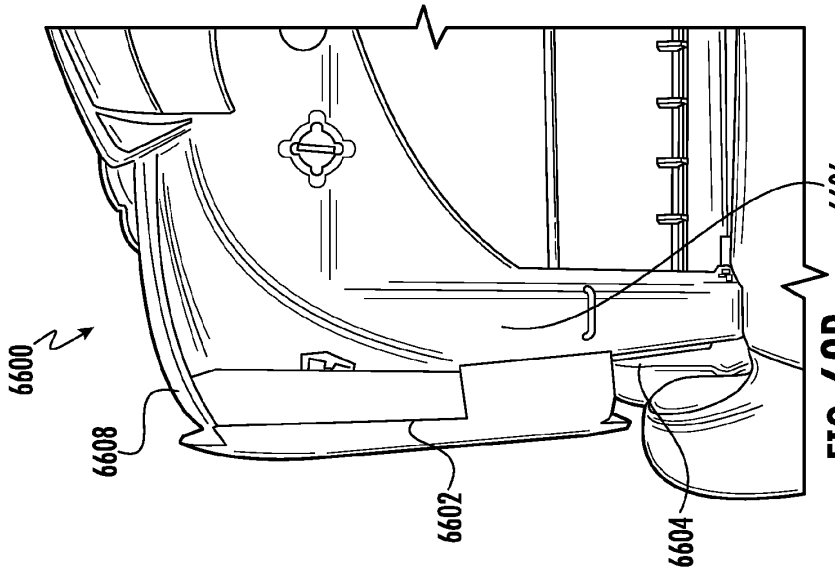

FIG. 69B

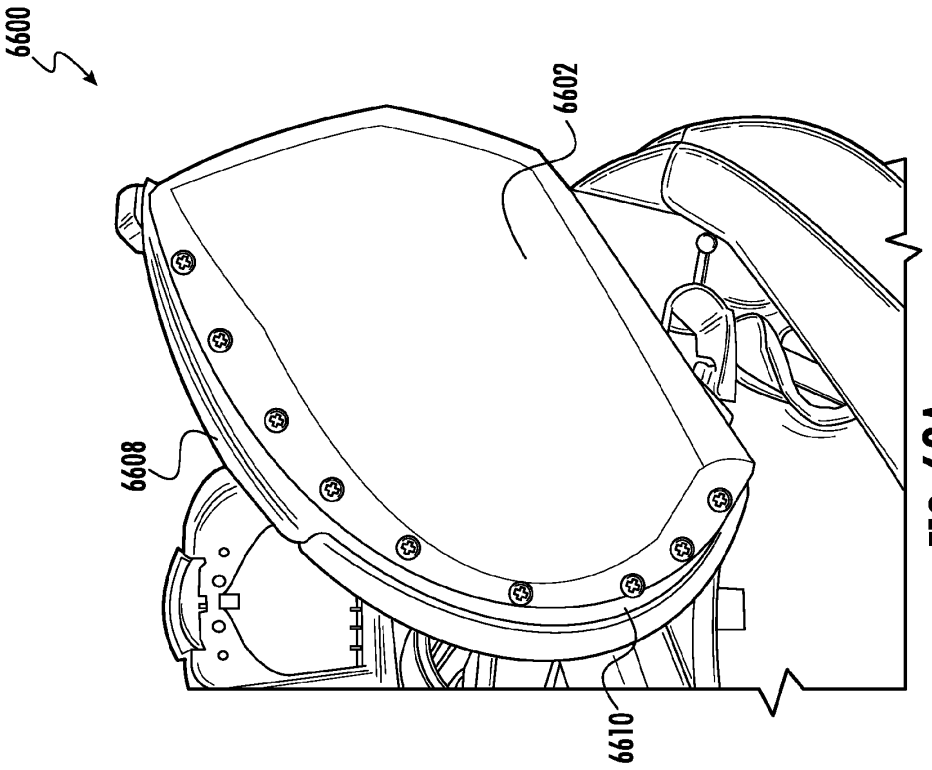

FIG. 69A

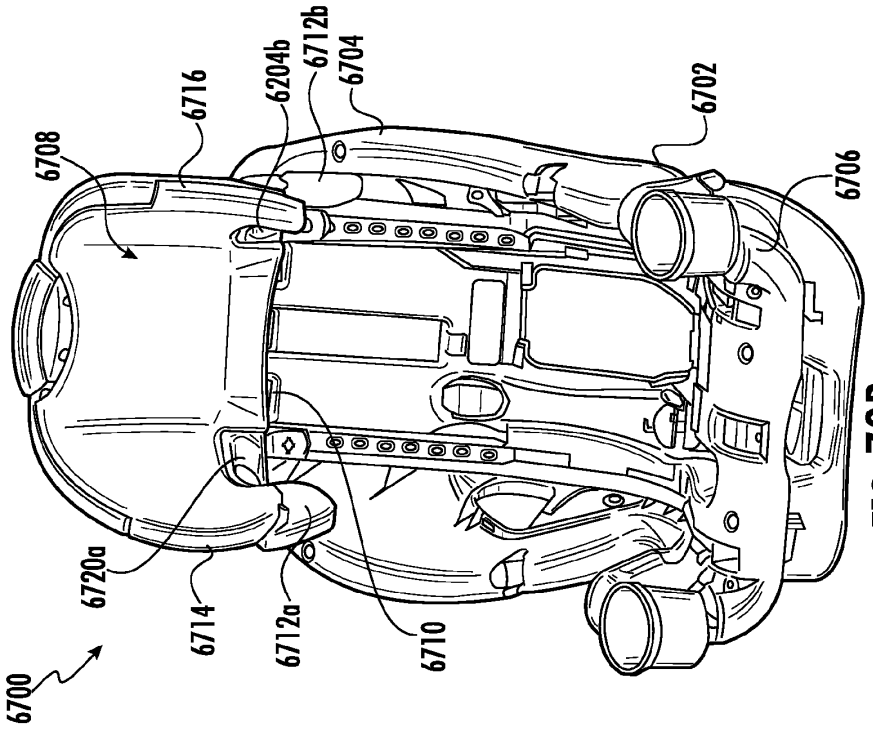

FIG. 70B

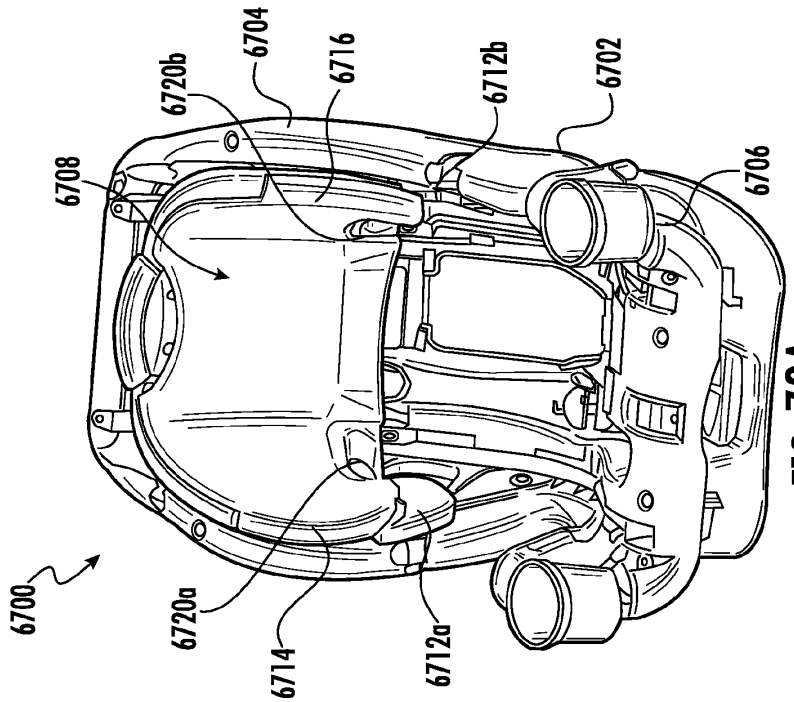

FIG. 70A

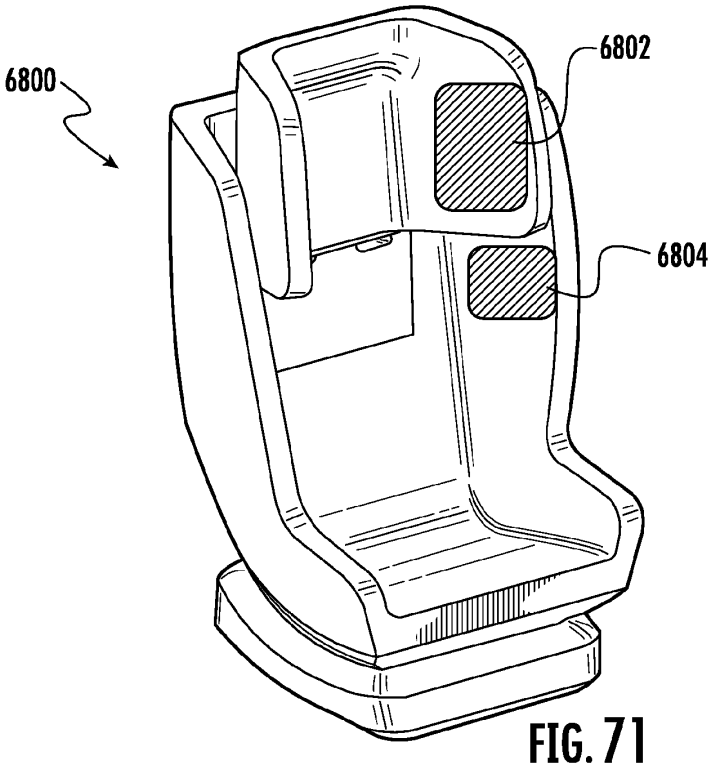

FIG. 71

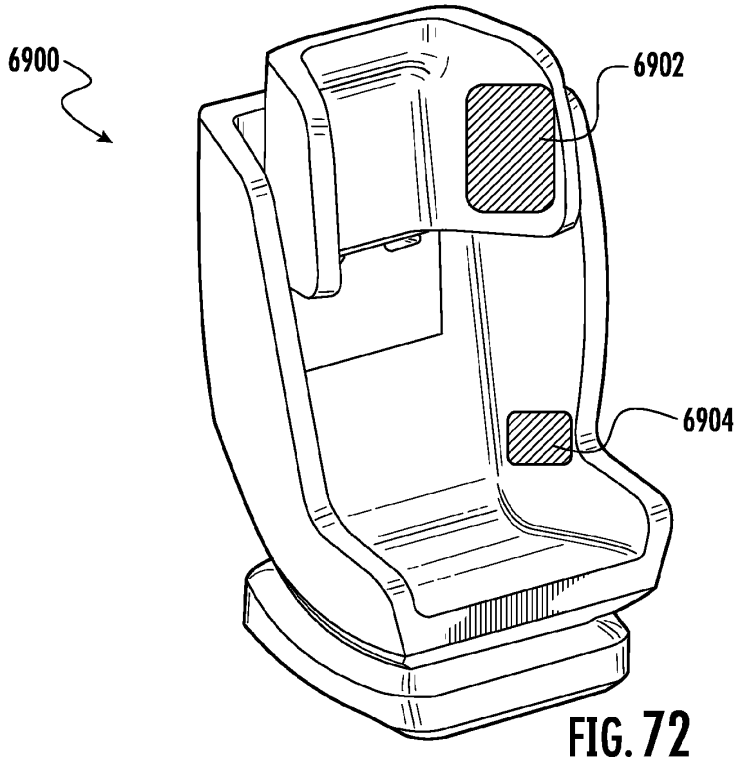

FIG. 72

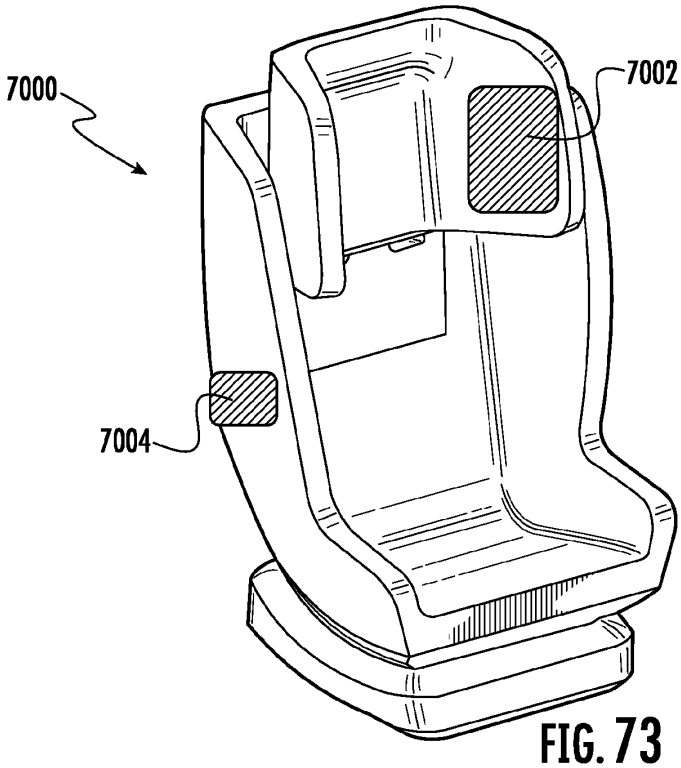

FIG. 73

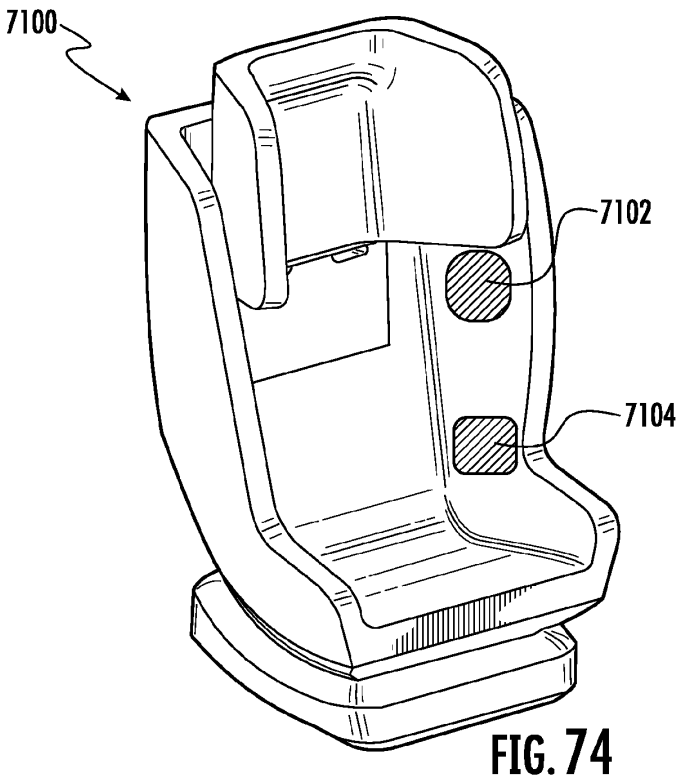

FIG. 74

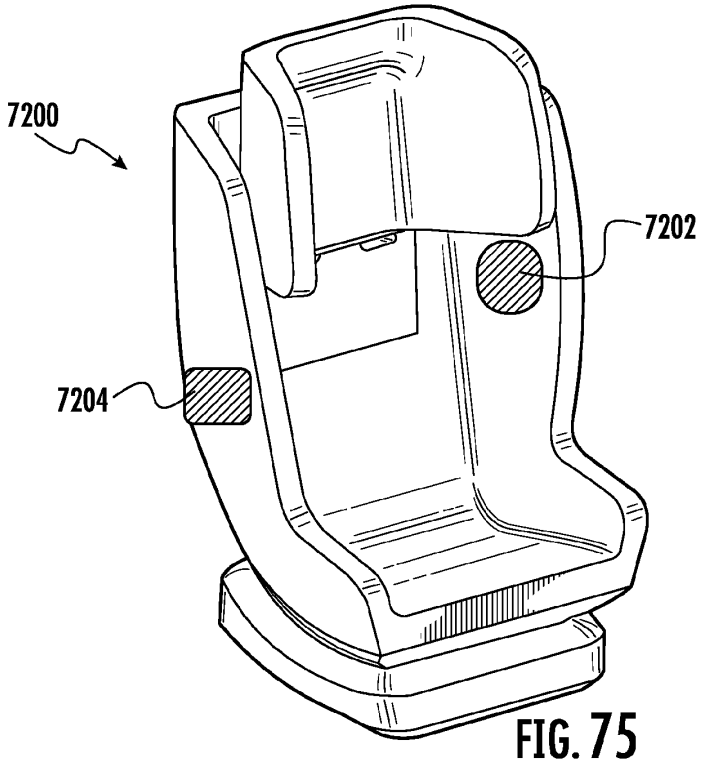

FIG. 75

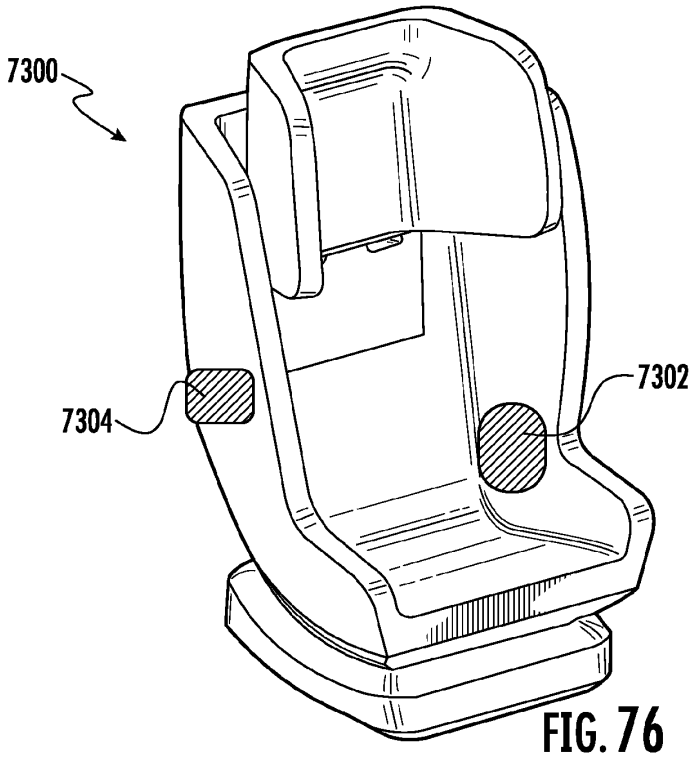

FIG. 76

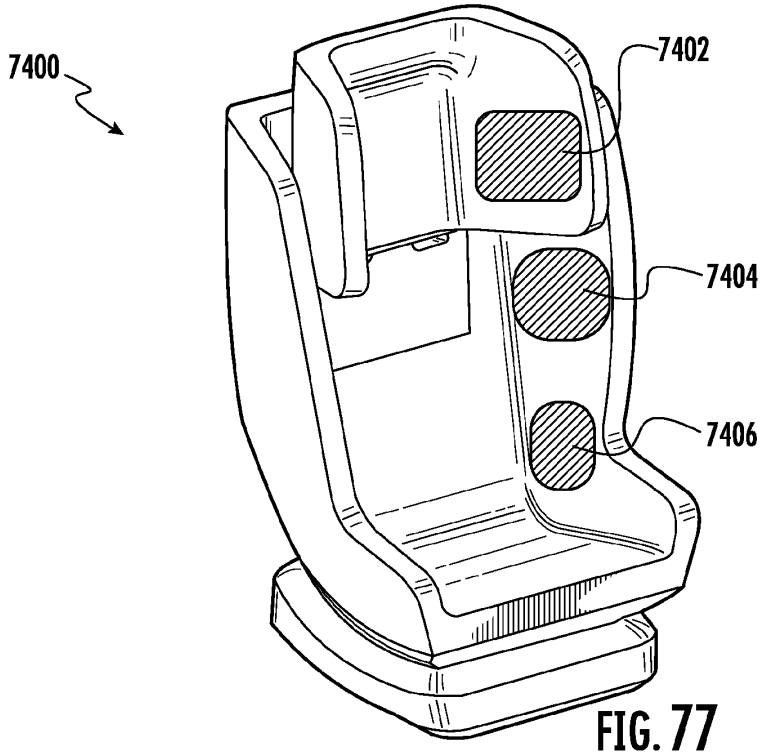

FIG. 77

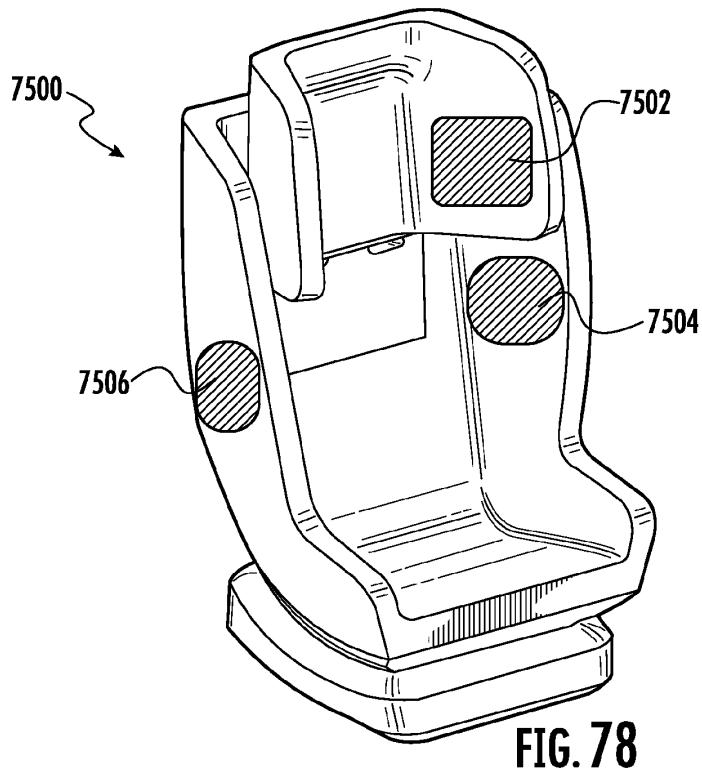

FIG. 78

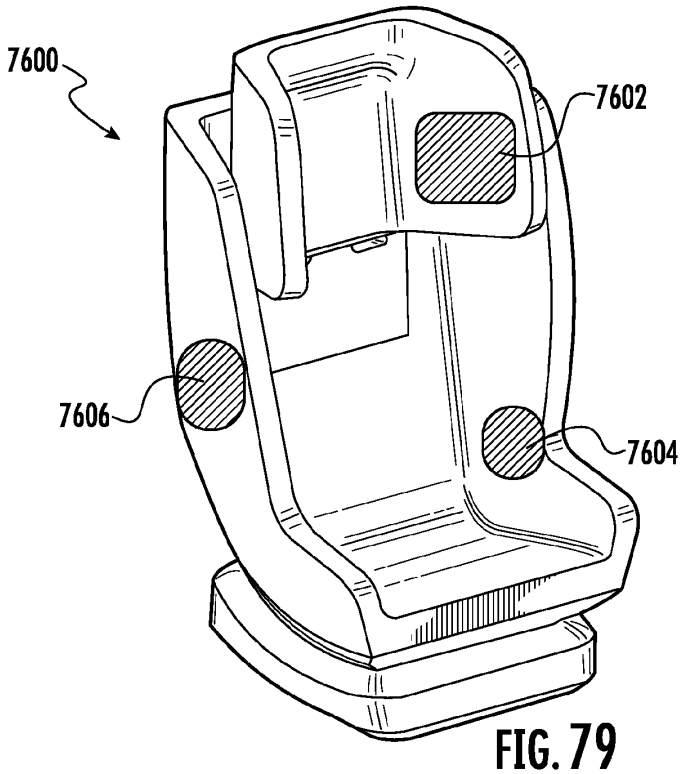

FIG. 79

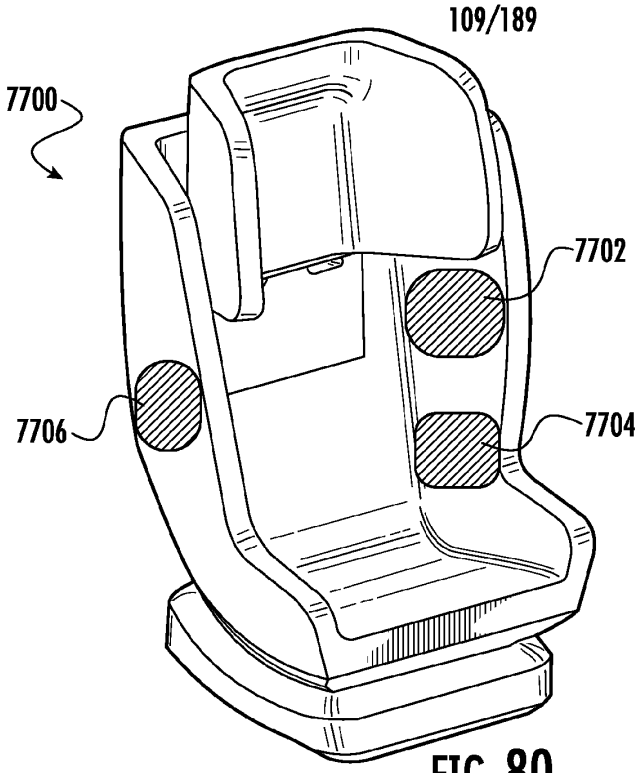

FIG. 80

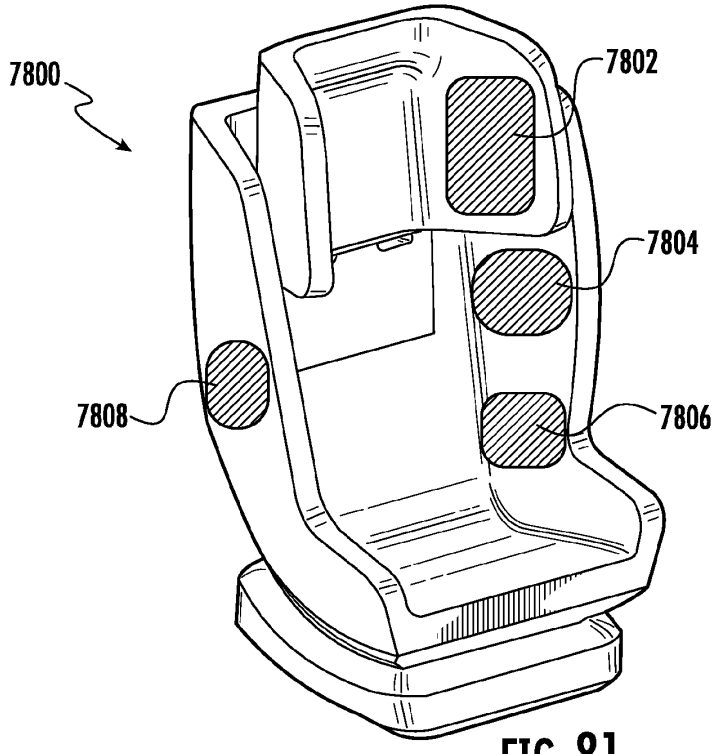

FIG. 81

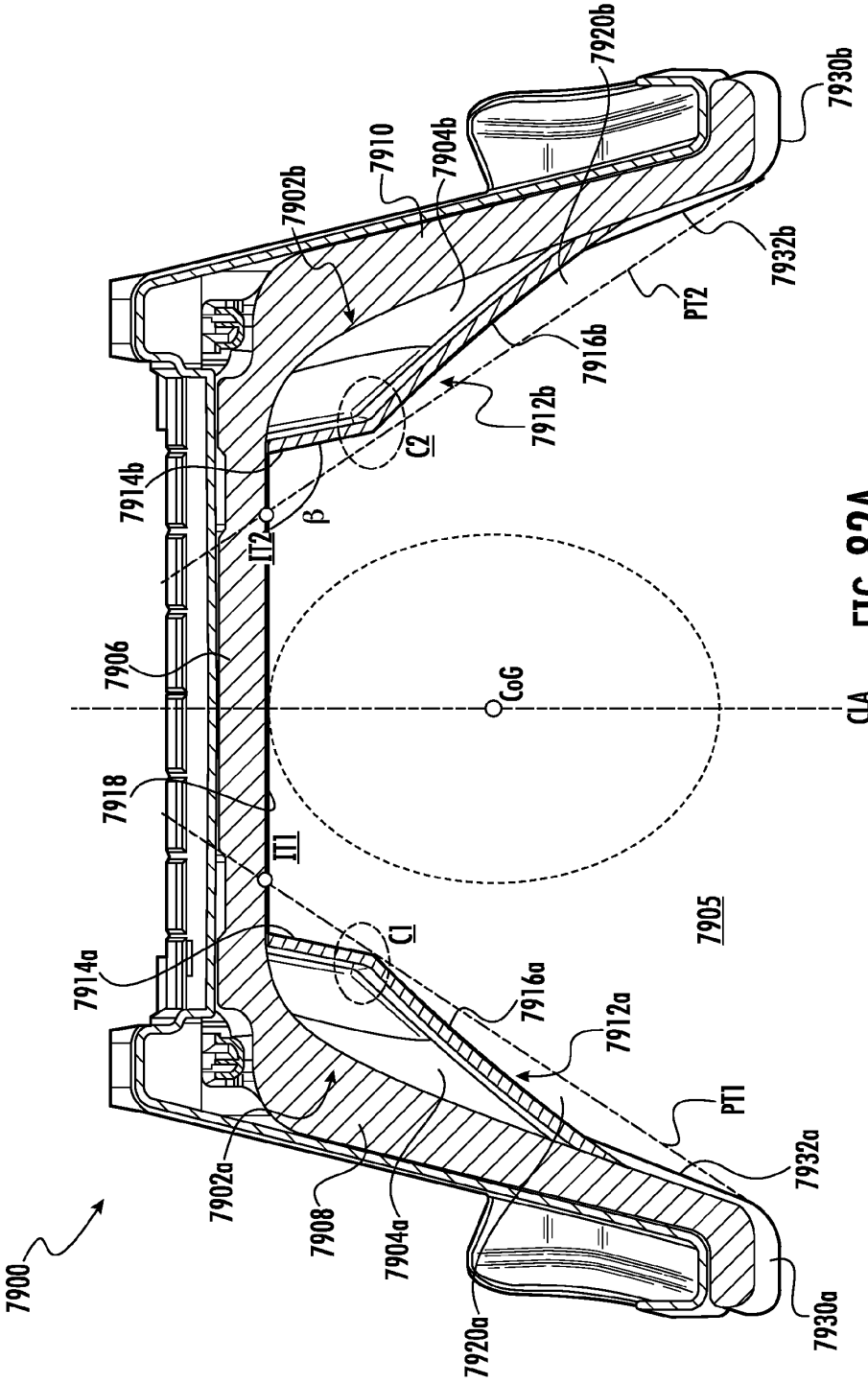
7900
7902a
7902b
7904a
7904b
7906
7908
7910
7912a
7912b
7914a
7914b
7916a
7916b
7918
7920a
7920b
7930a
7930b
7932a
7932b
7905
C1
C2
IT1
IT2
PT1
PT2
β
CoG
CLA

FIG. 82A

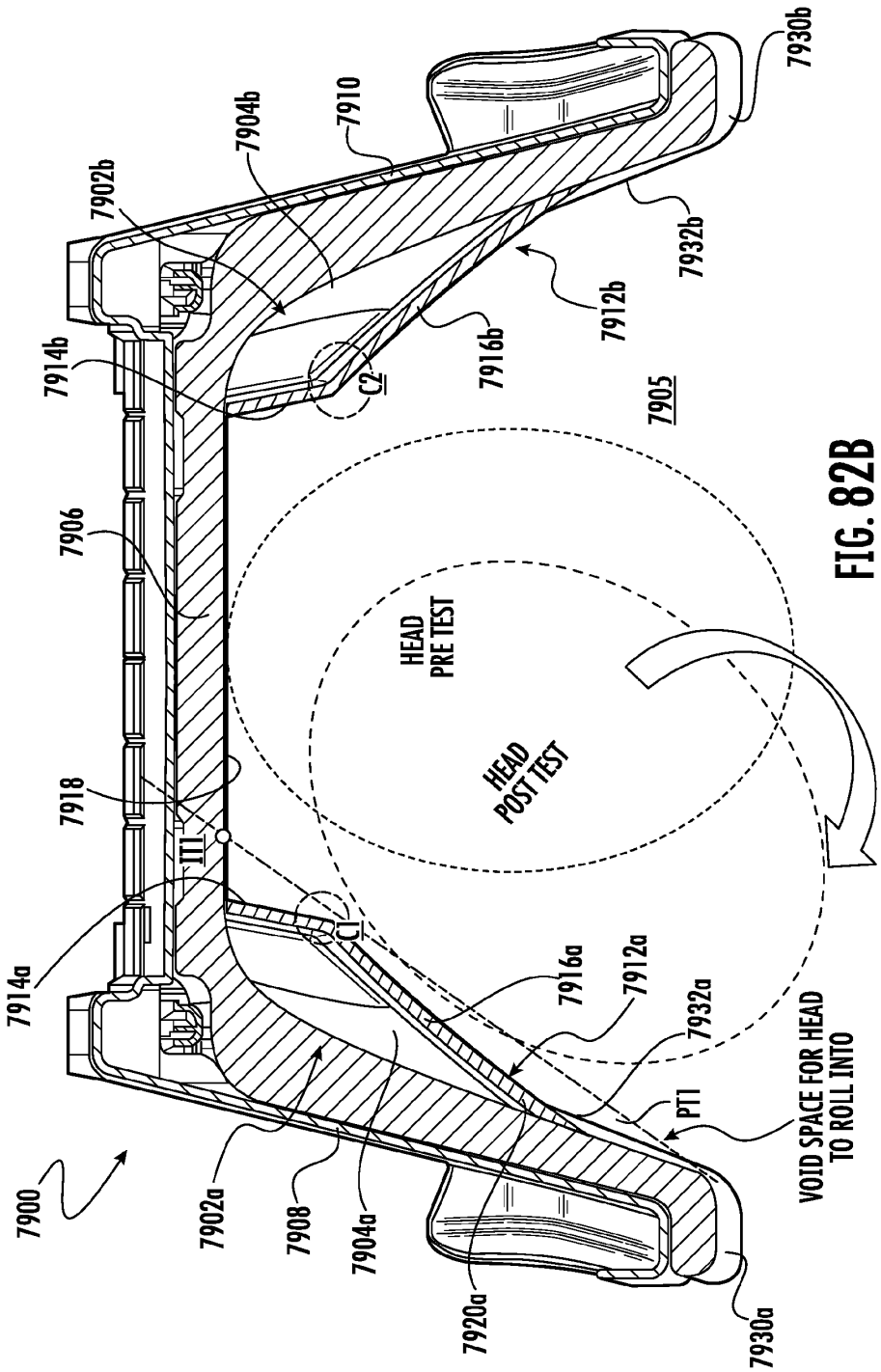
7930b
7904b
7910
7902b
7932b
7912b
7914b
7916b
C2
7905
7906
HEAD PRE TEST
HEAD POST TEST
7918
III
C1
7914a
7916a
7912a
7932a
PT1
VOID SPACE FOR HEAD TO ROLL INTO
7900
7902a
7908
7904a
7920a
7930a

FIG. 82B

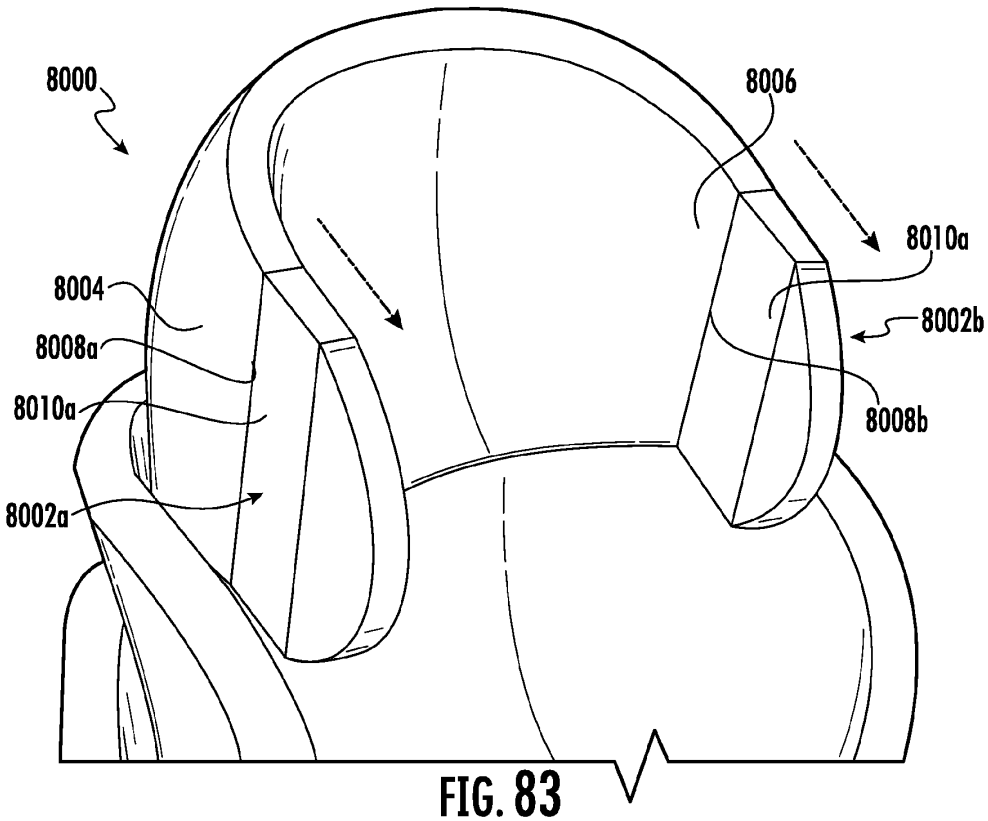

FIG. 83

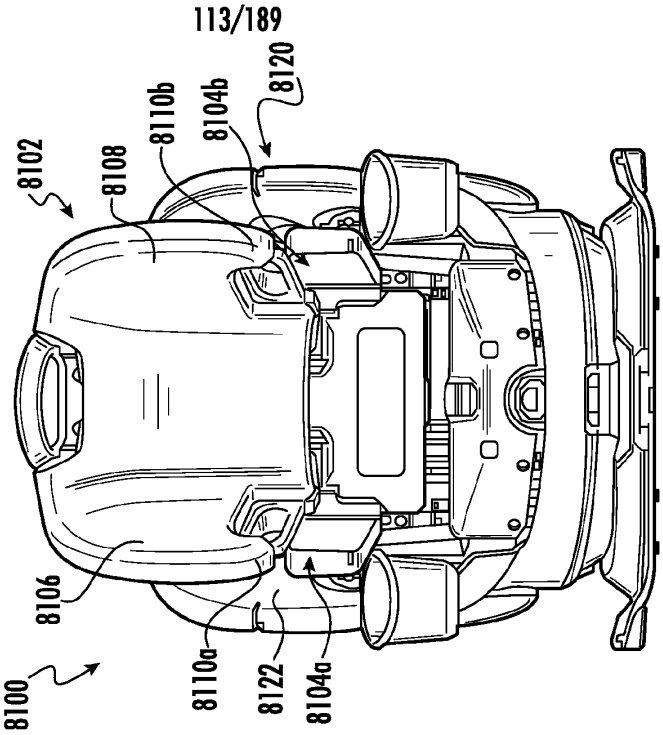

FIG. 84B

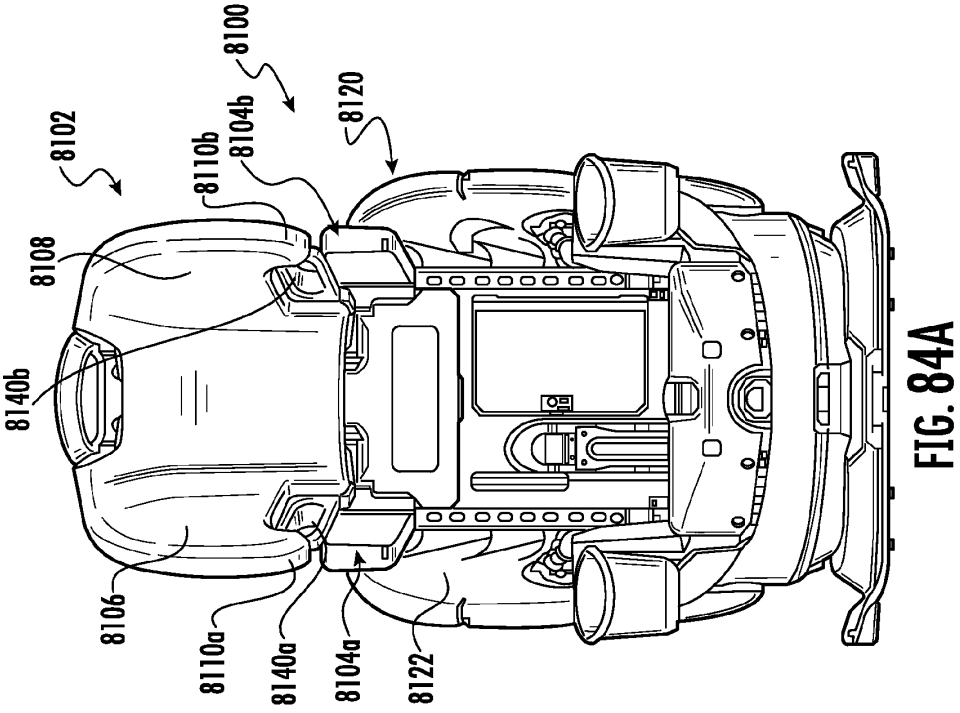

FIG. 84A

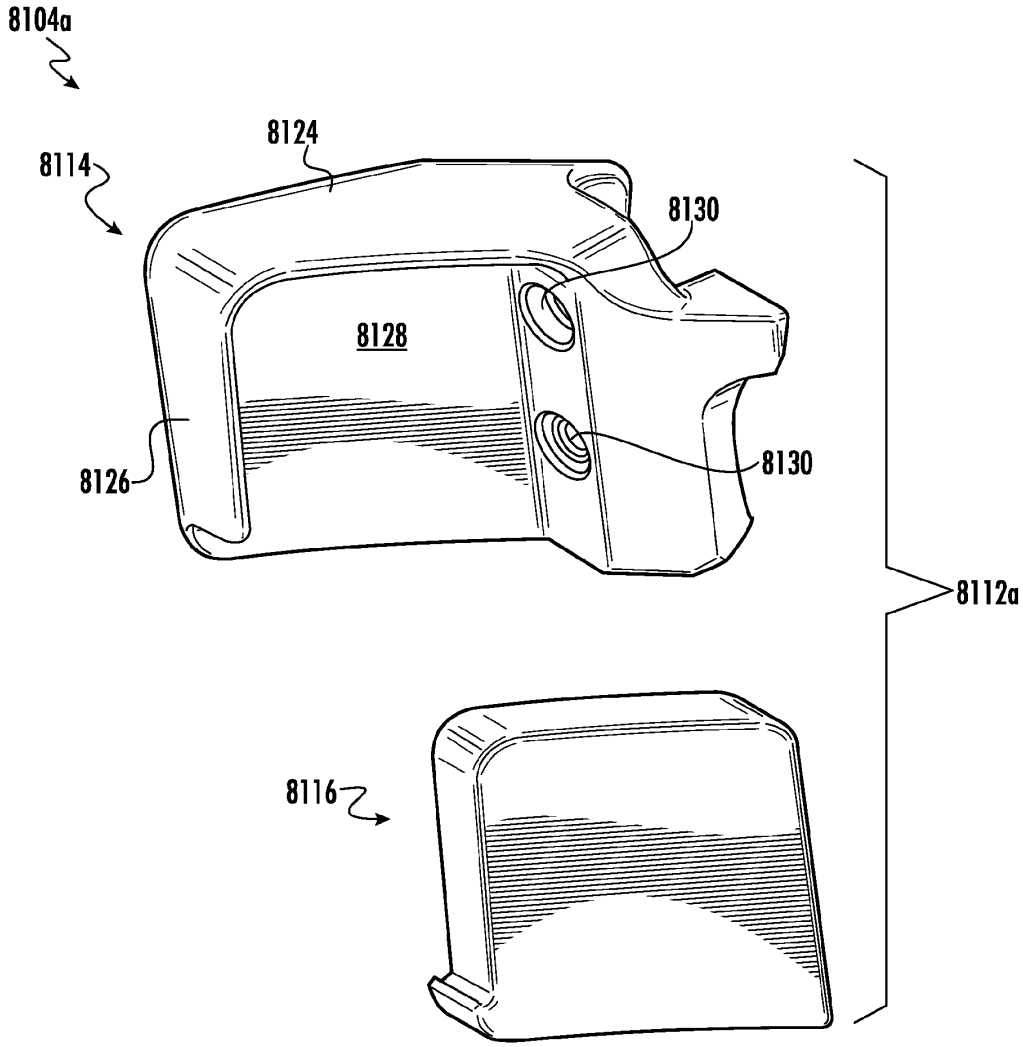

FIG. 85

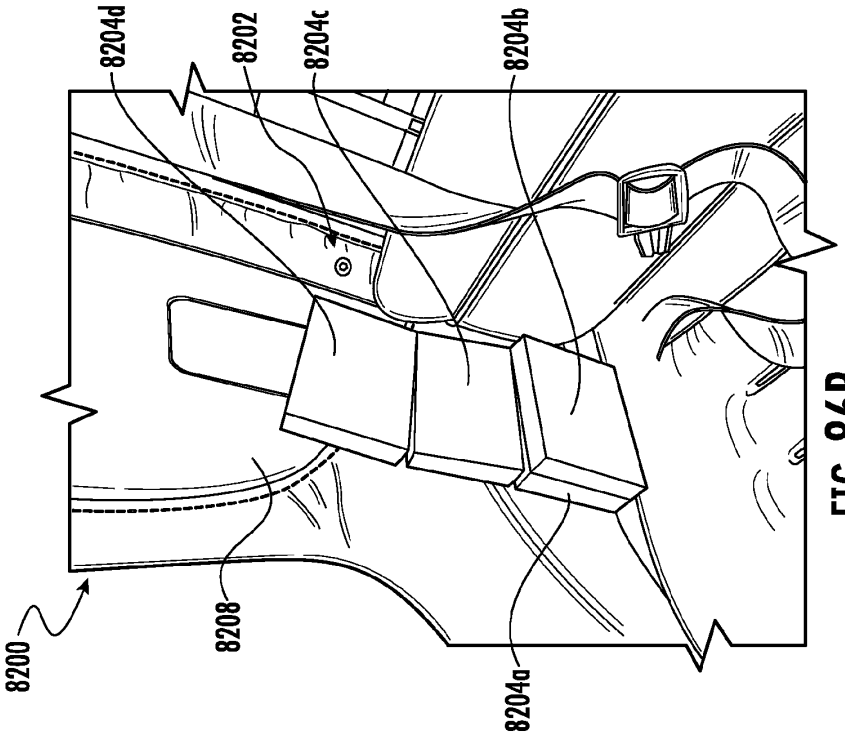

FIG. 86B

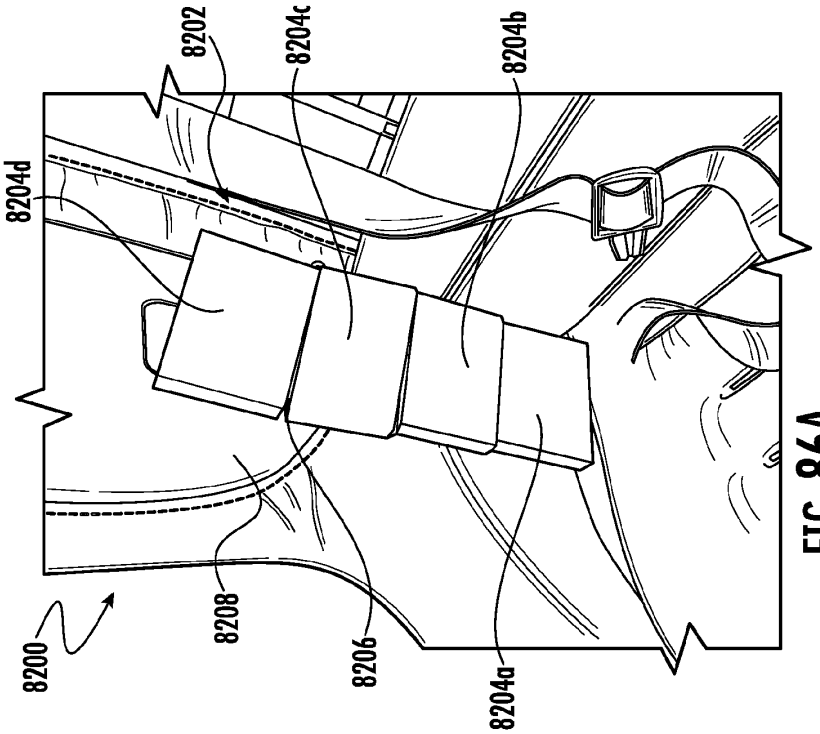

FIG. 86A

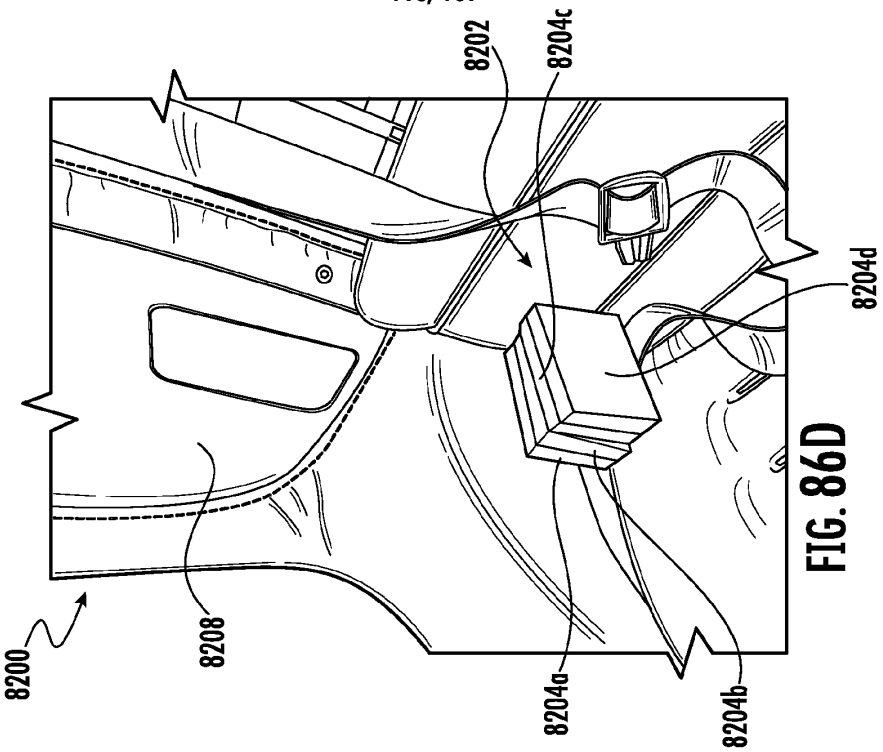

FIG. 86D

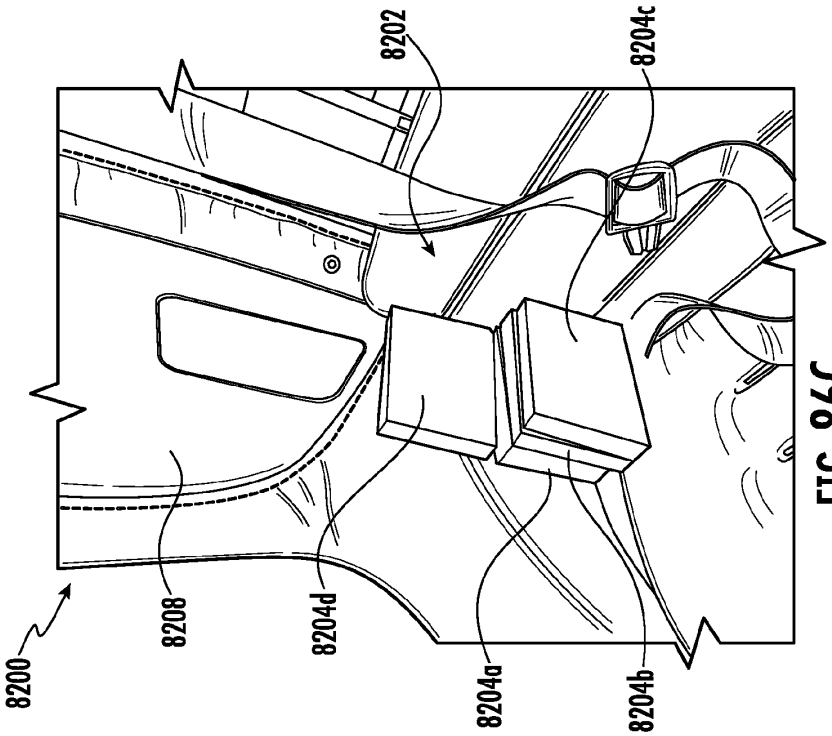

FIG. 86C

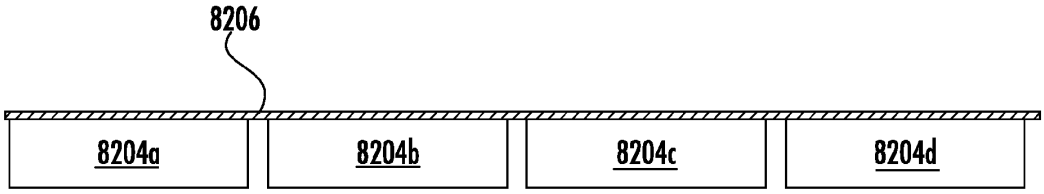

FIG. 86E

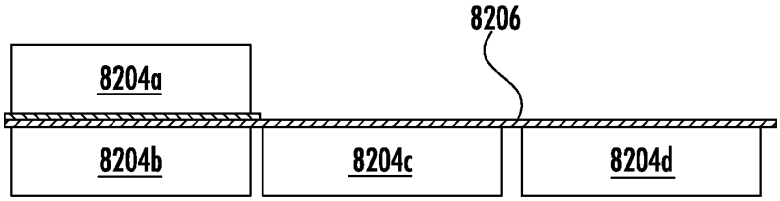

FIG. 86F

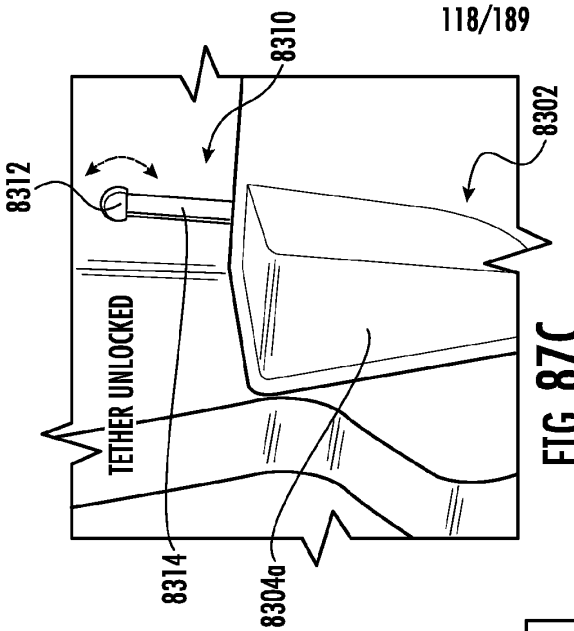

FIG. 87C

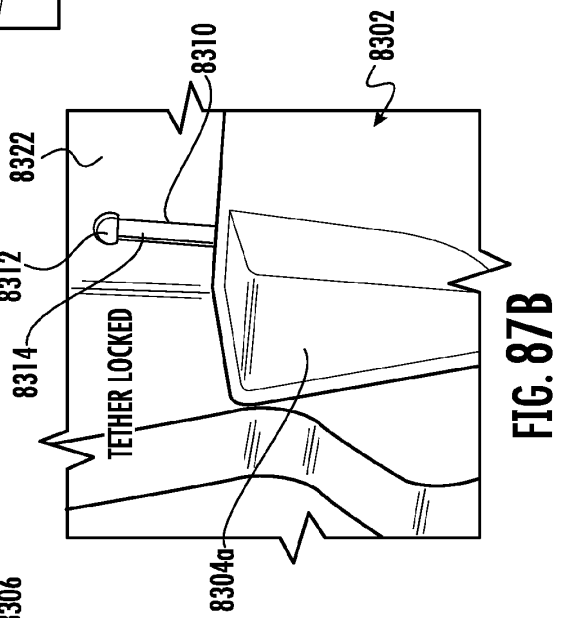

FIG. 87B

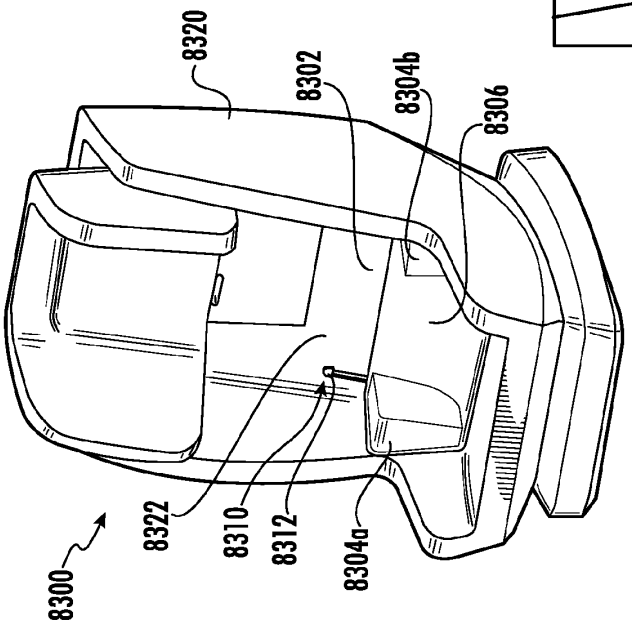

FIG. 87A

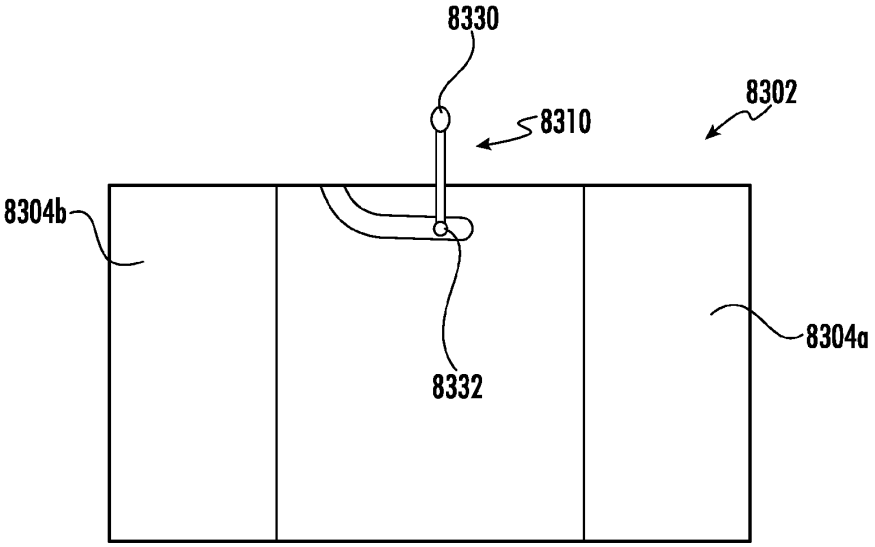

FIG. 88A

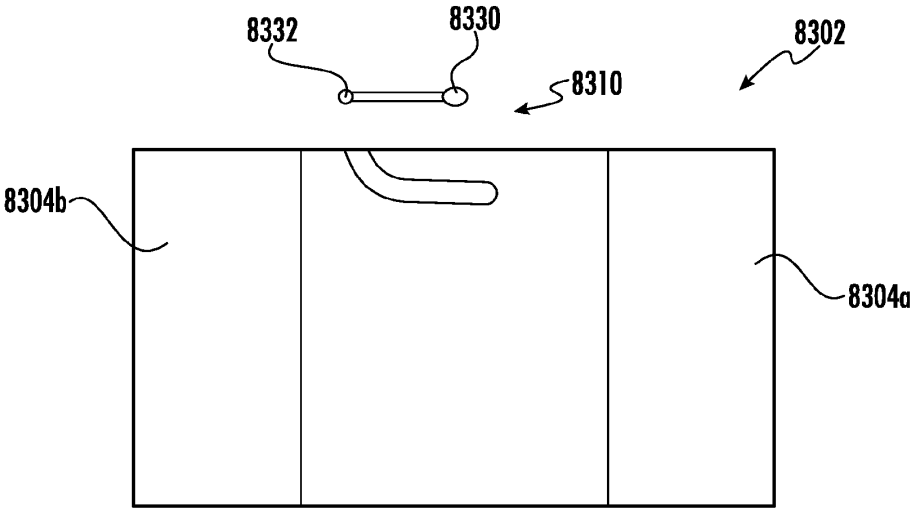

FIG. 88B

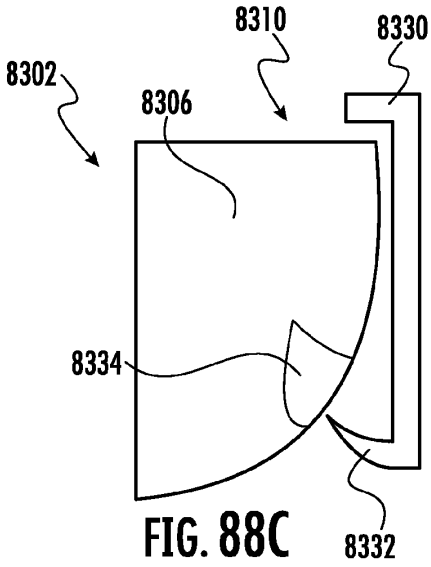

FIG. 88C

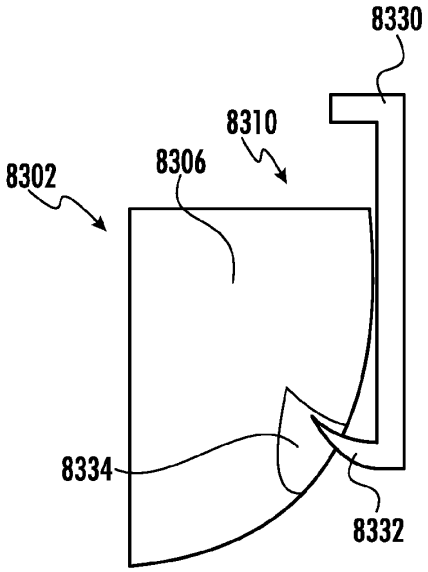

FIG. 88D

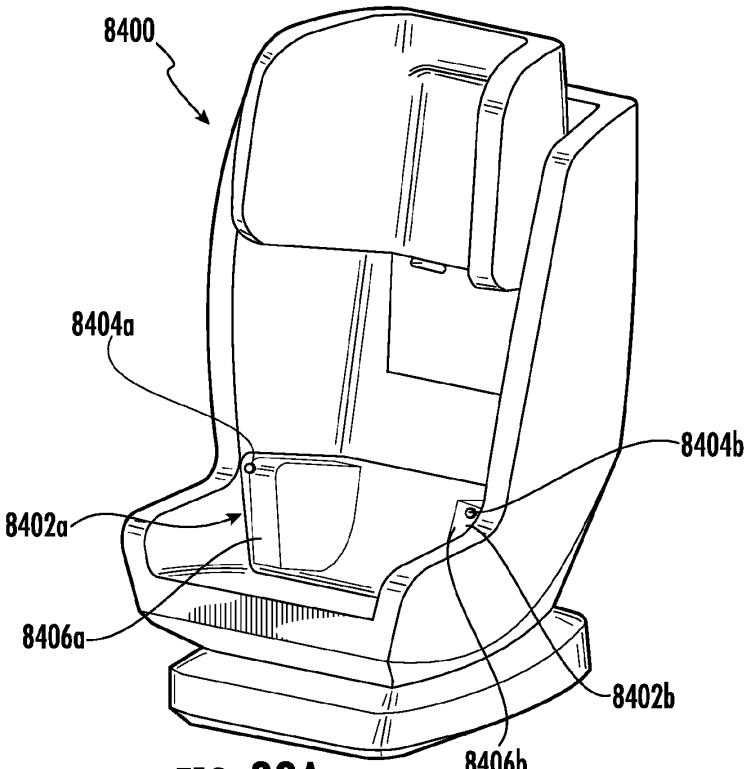

FIG. 89A

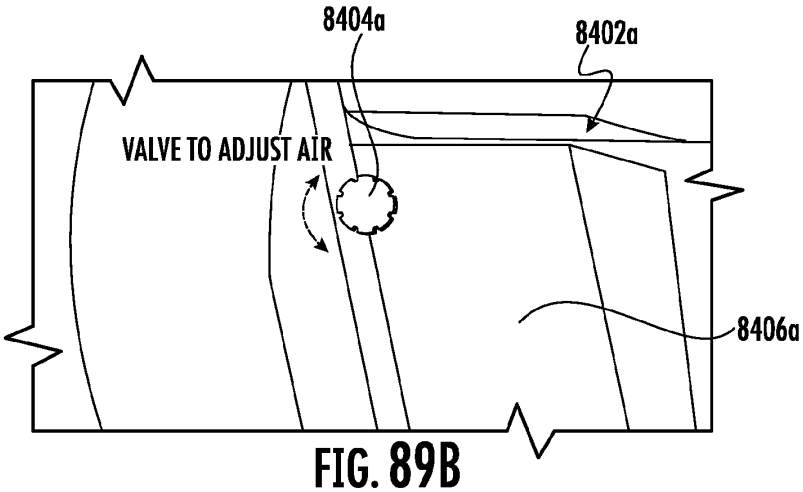

FIG. 89B

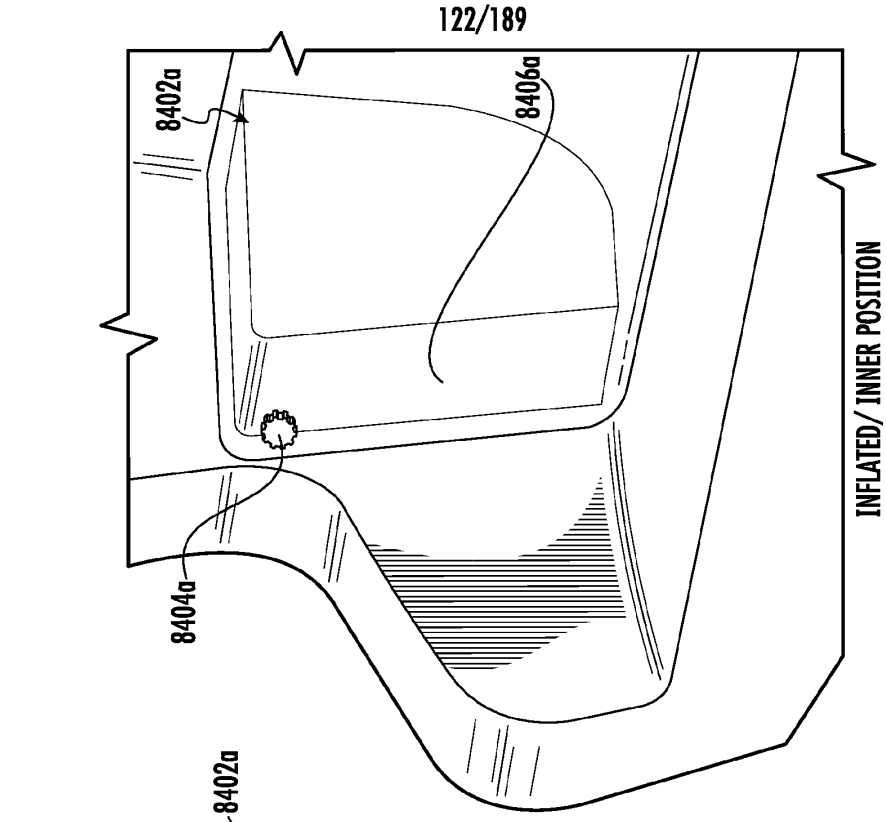

INFLATED/ INNER POSITION

FIG. 89D

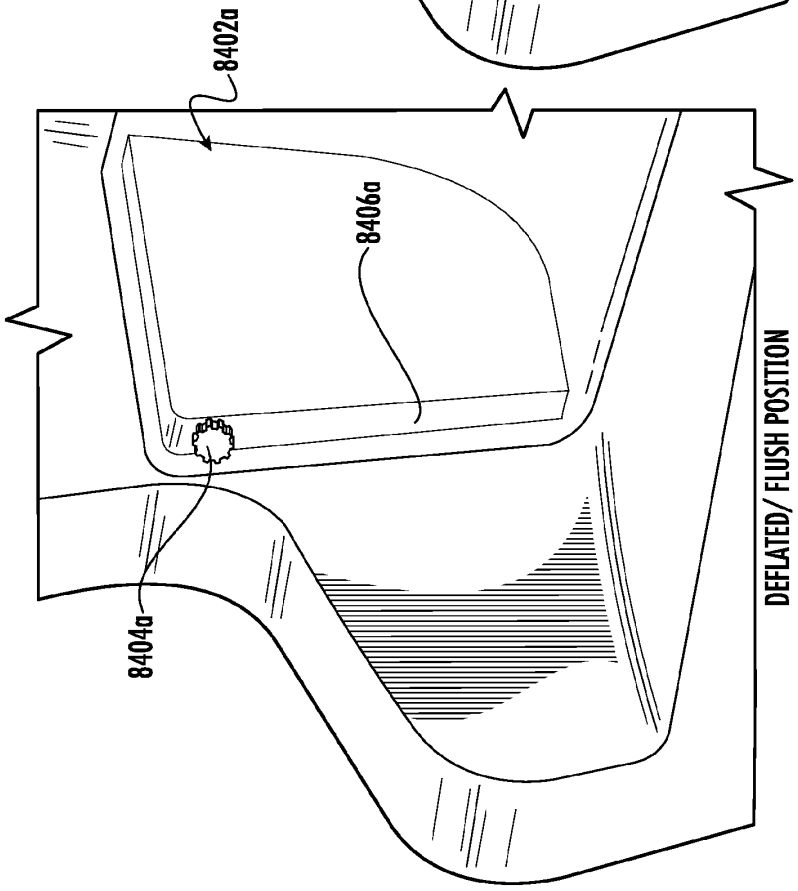

DEFLATED/ FLUSH POSITION

FIG. 89C

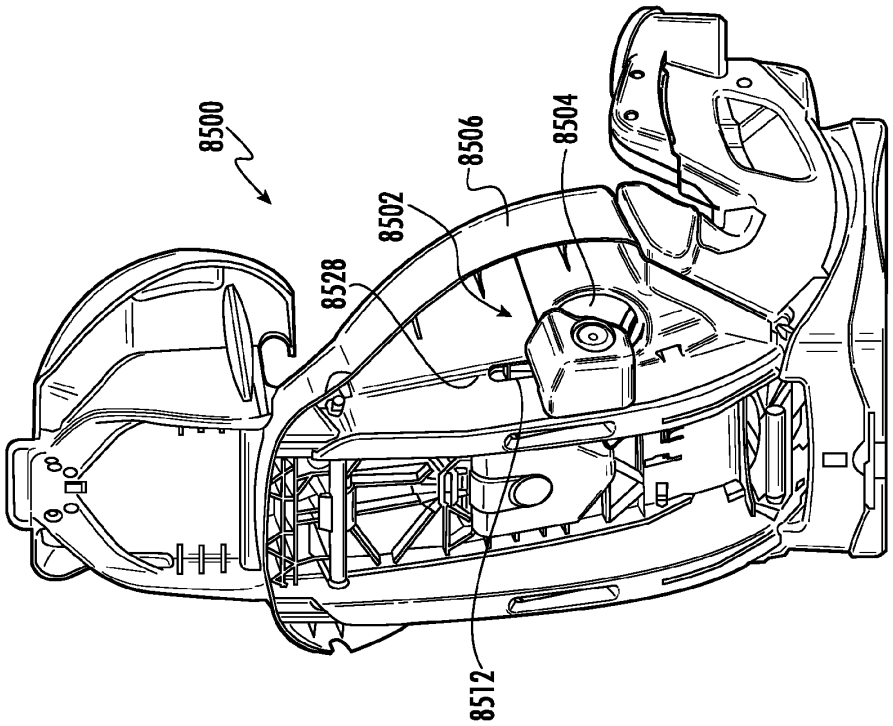

FIG. 90B

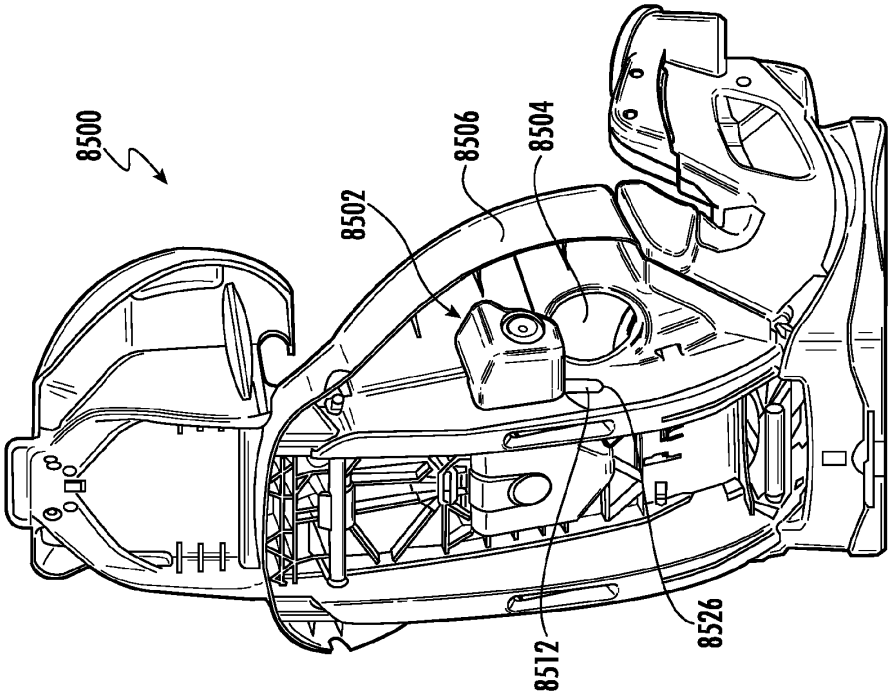

FIG. 90A

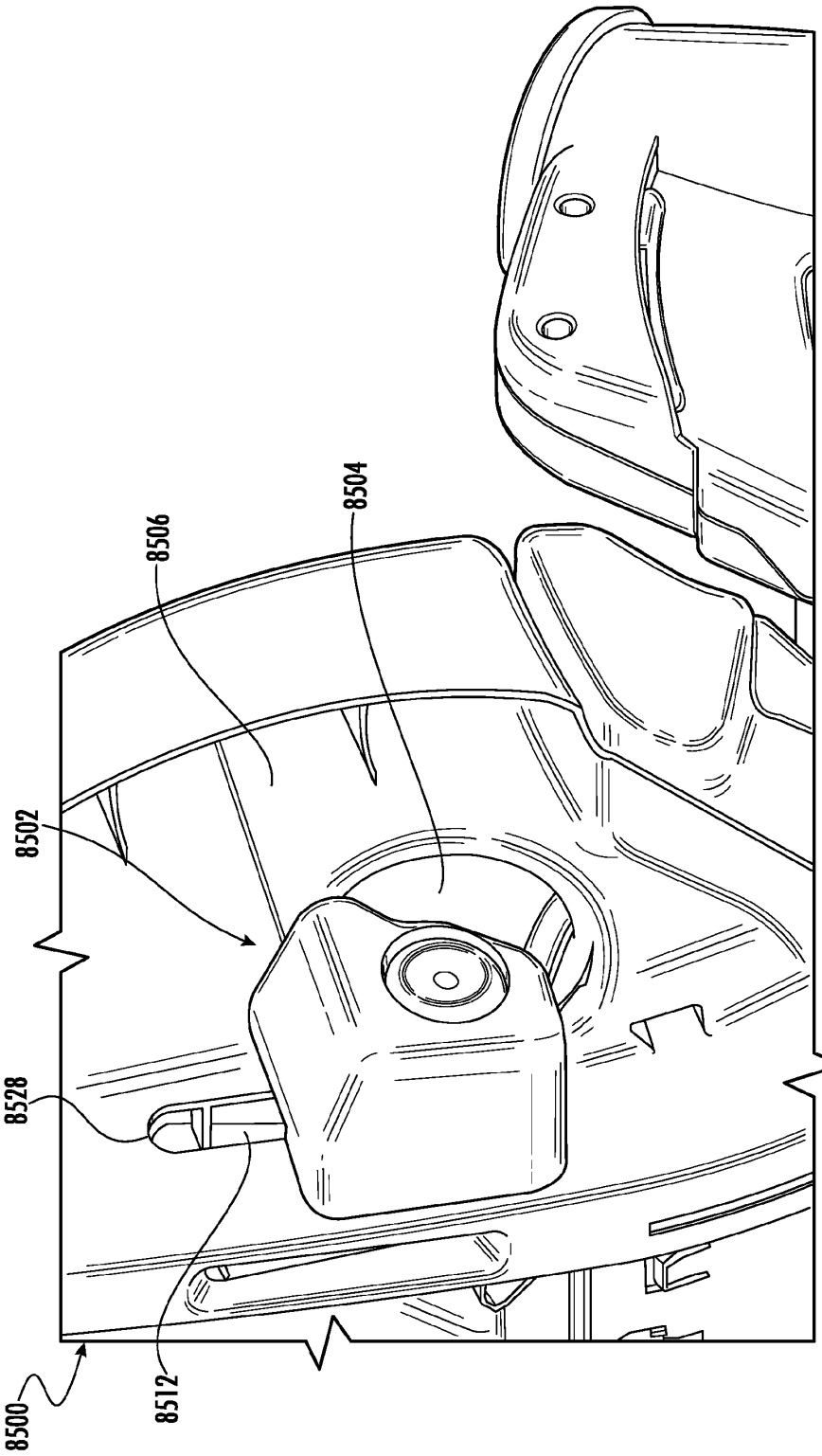

FIG. 91

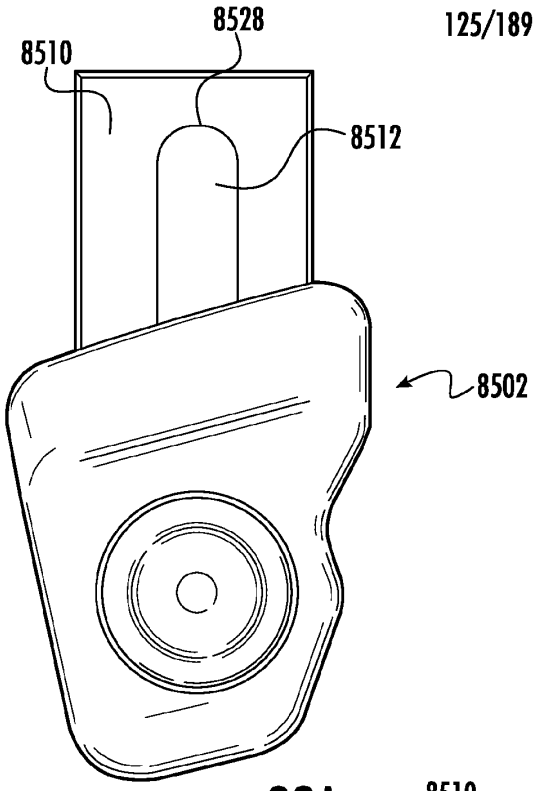

FIG. 92A

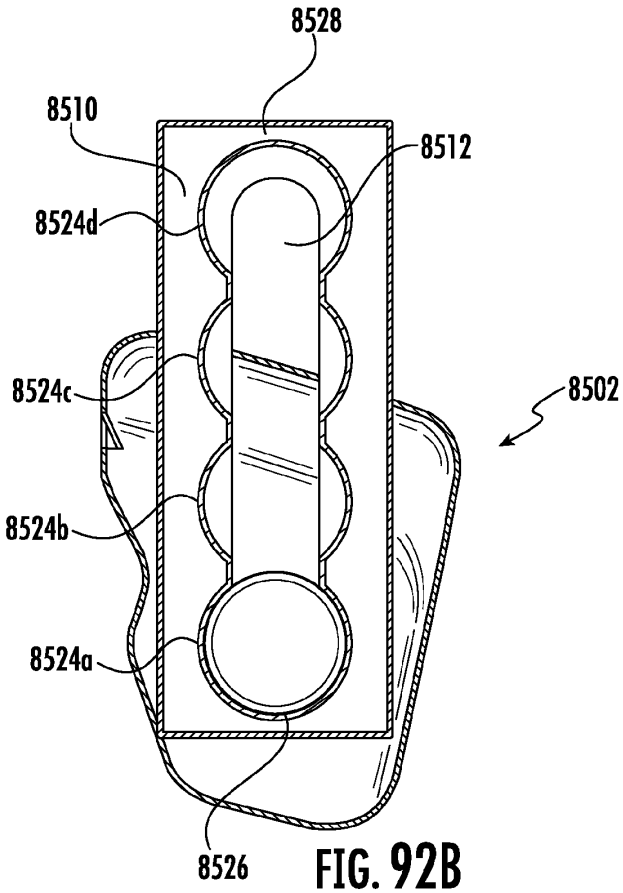

FIG. 92B

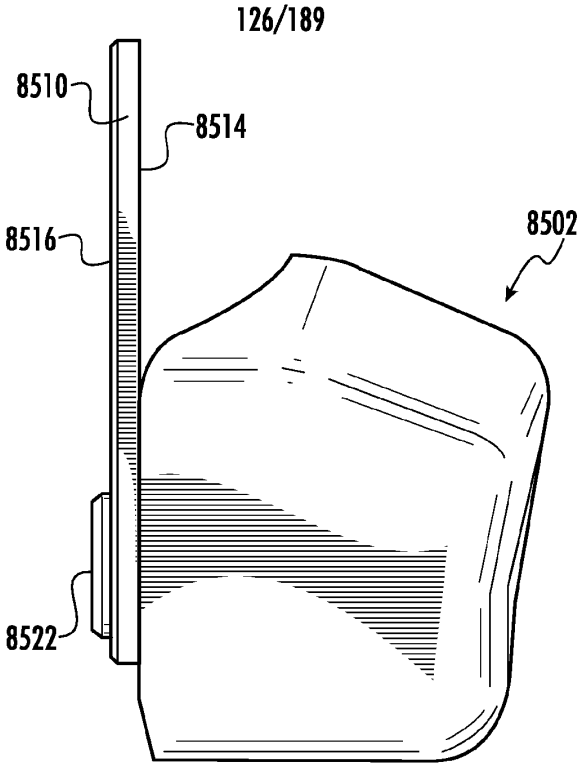
126/189
8510
8514
8516
8502
8522

FIG. 93

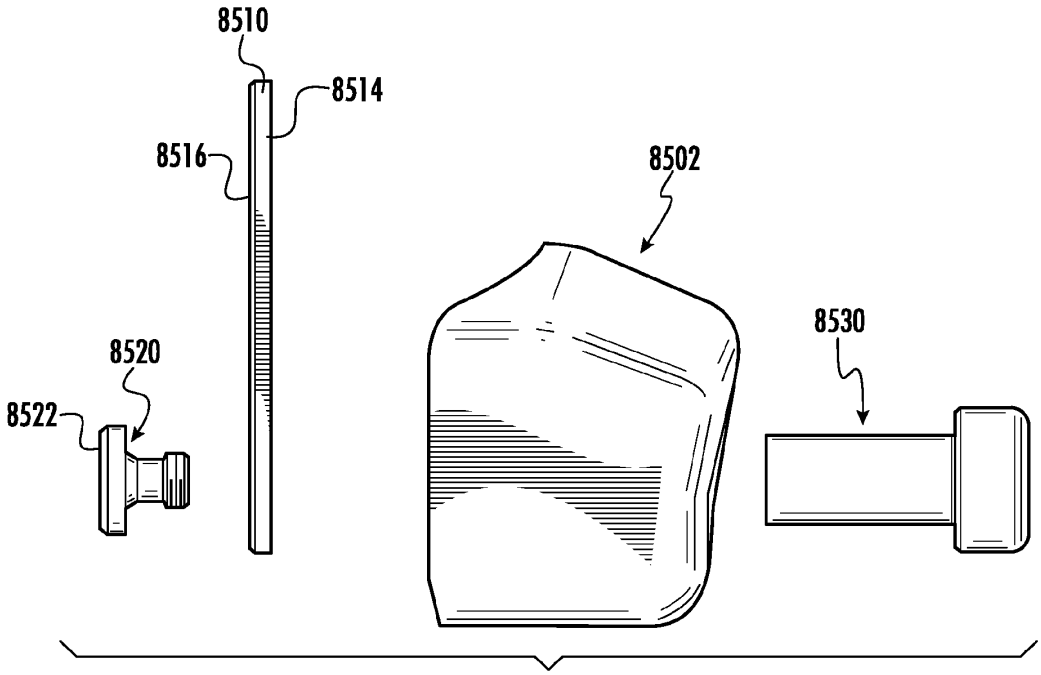
8510
8514
8516
8502
8530
8520
8522

FIG. 94

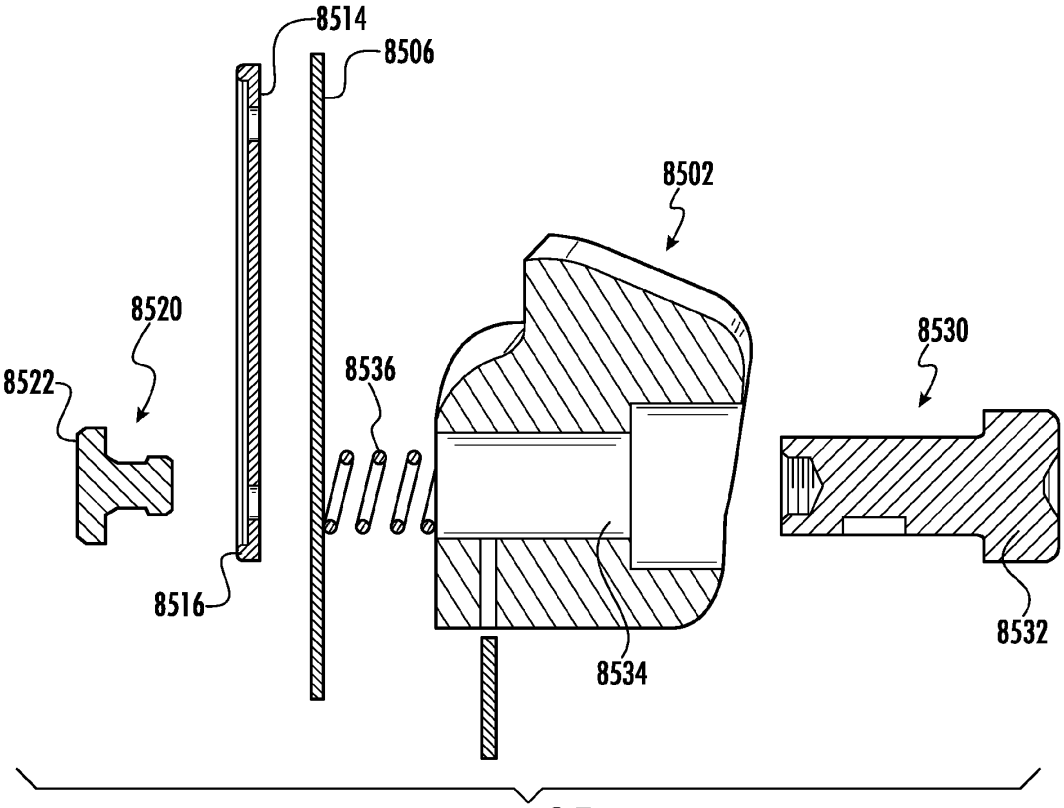

FIG. 95

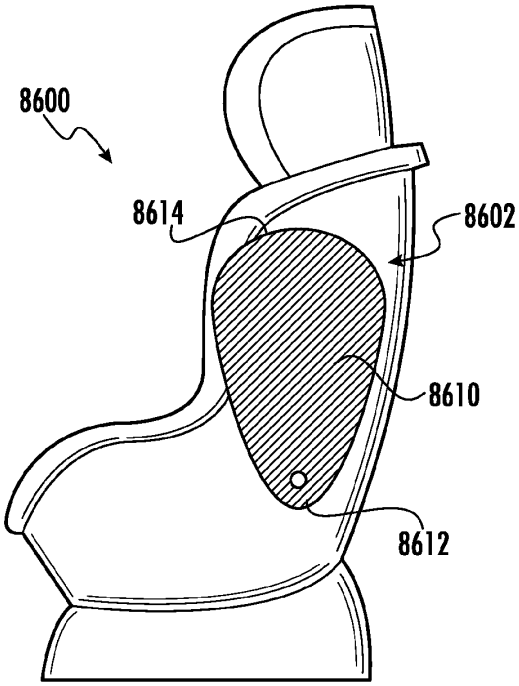

FIG. 96A

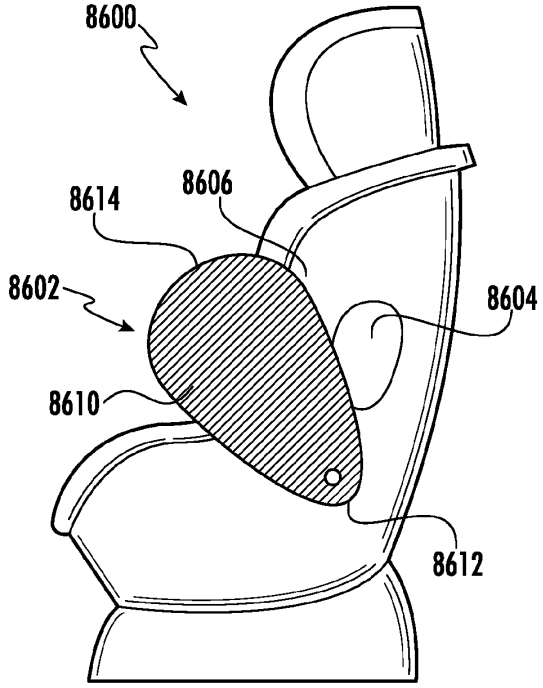

FIG. 96B

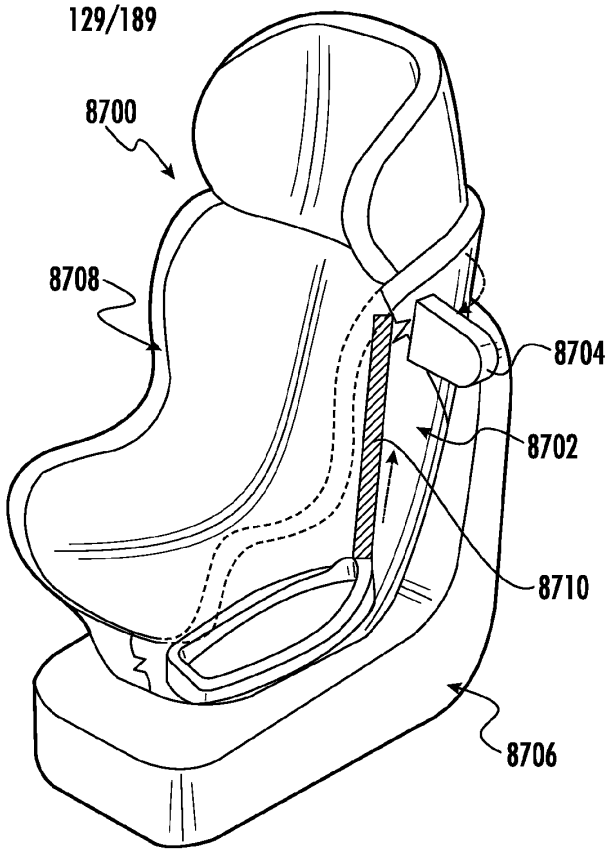

FIG. 97A

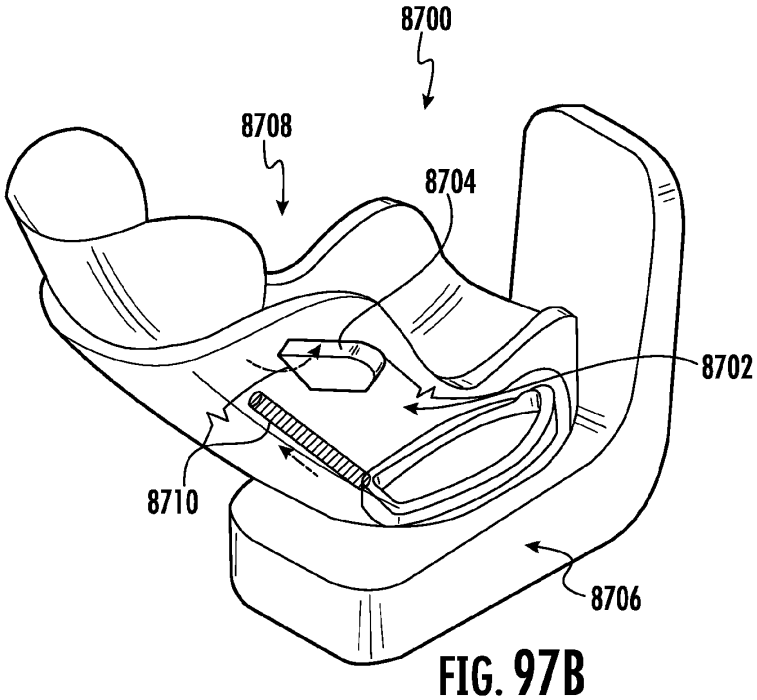

FIG. 97B

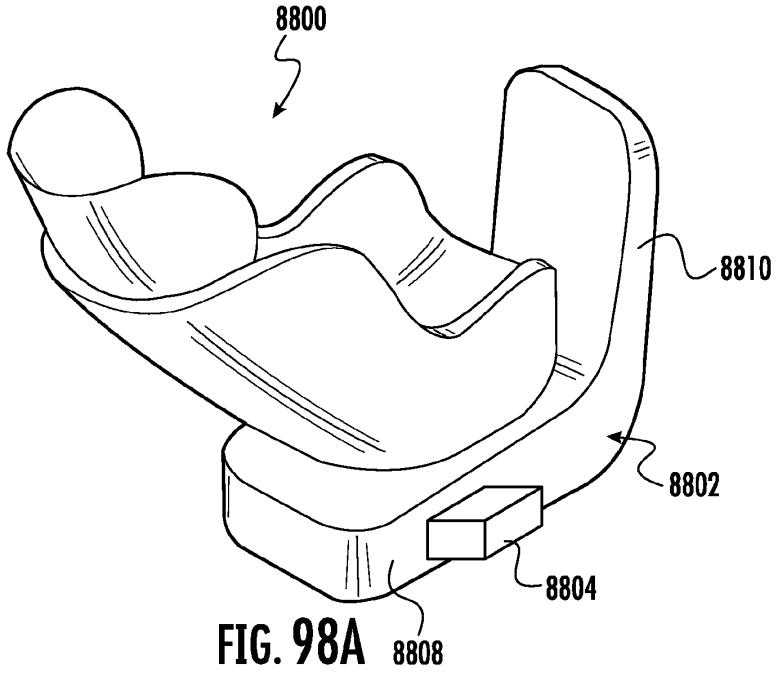

FIG. 98A

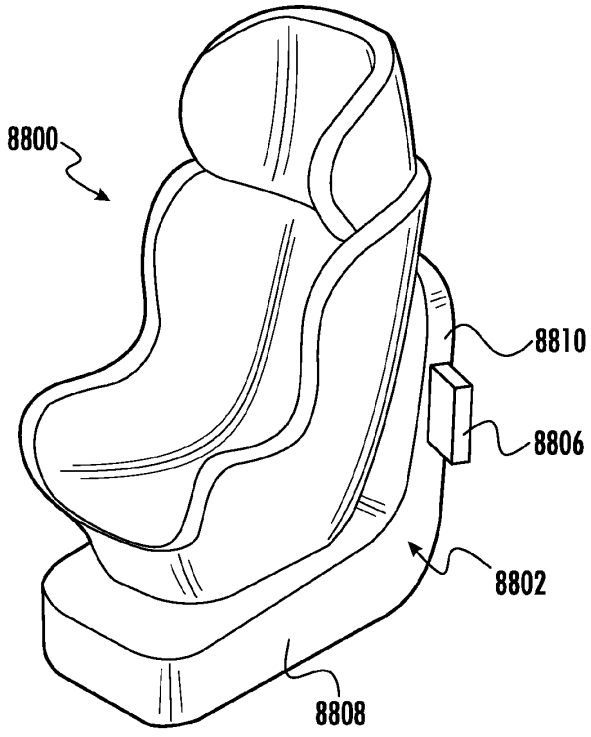

FIG. 98B

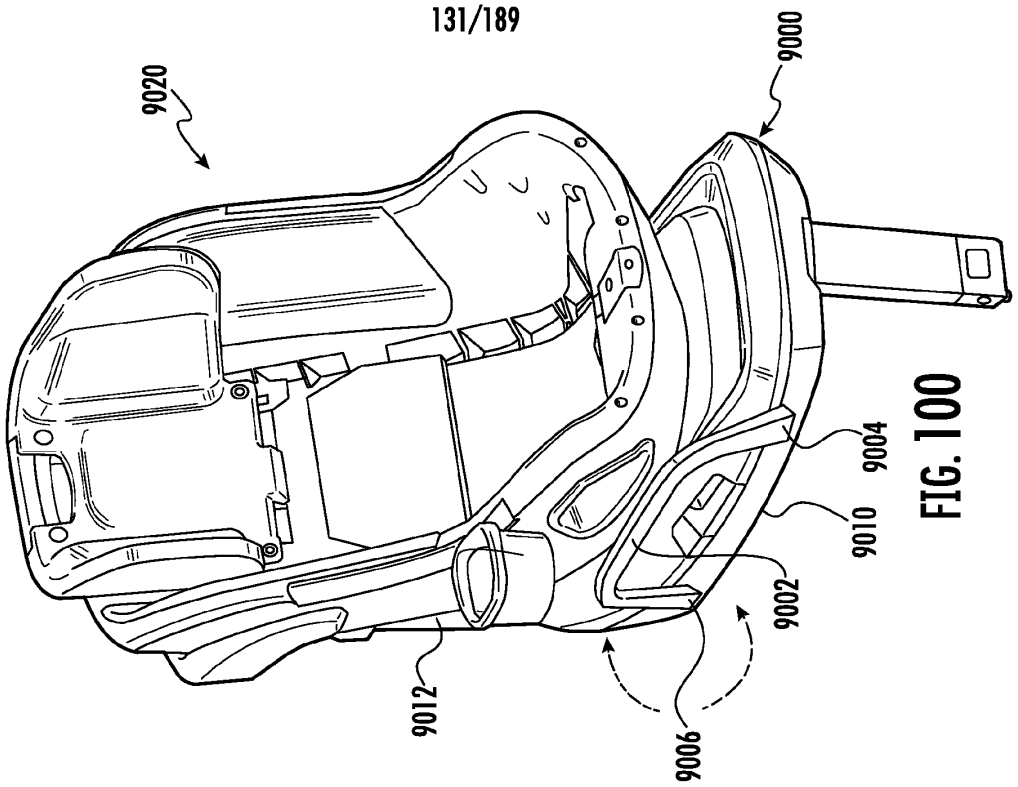

FIG. 100

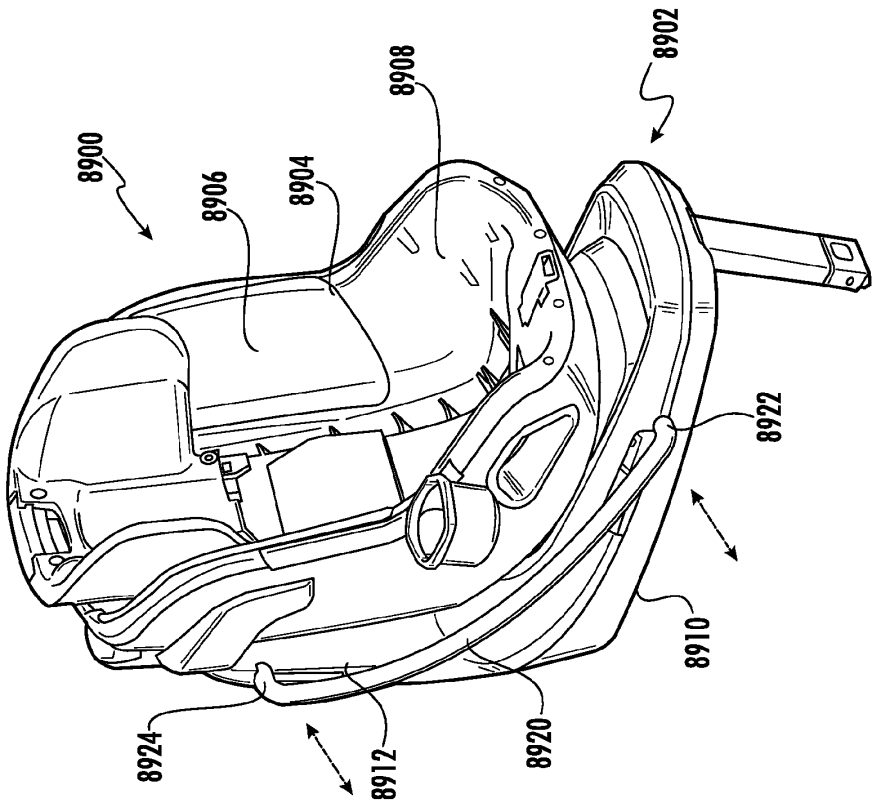

FIG. 99

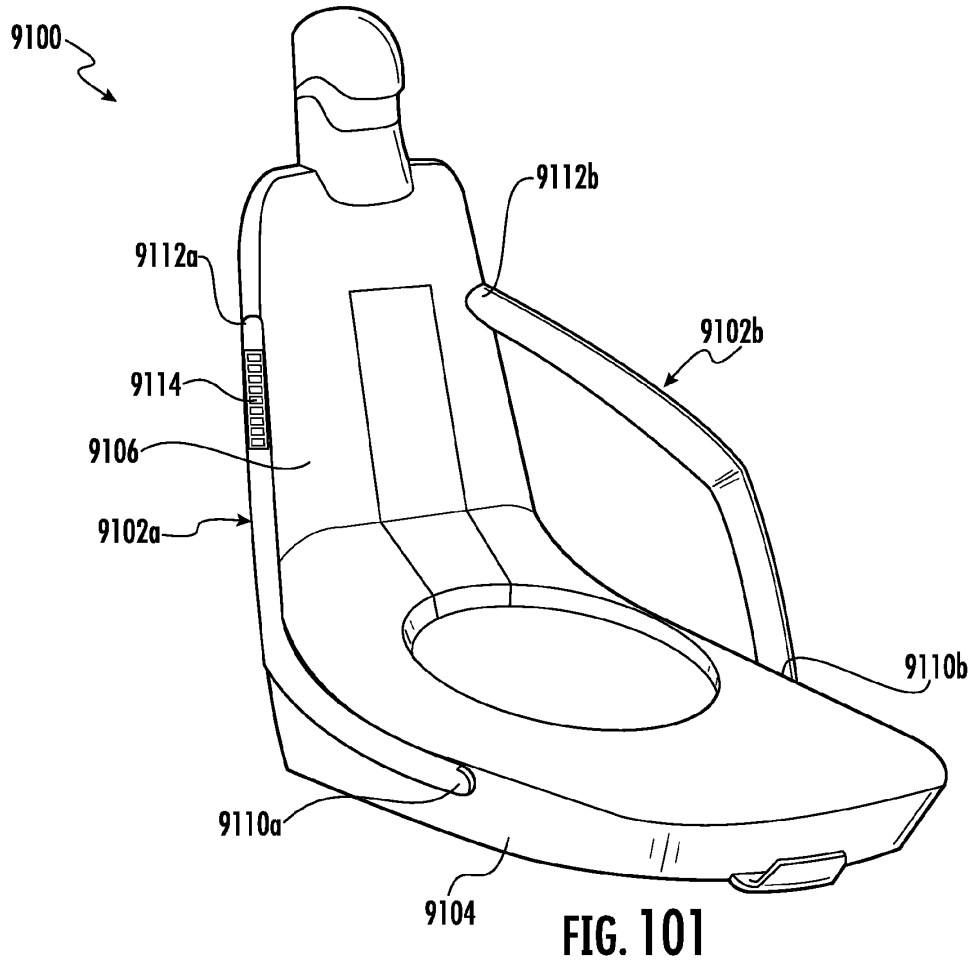

FIG. 101

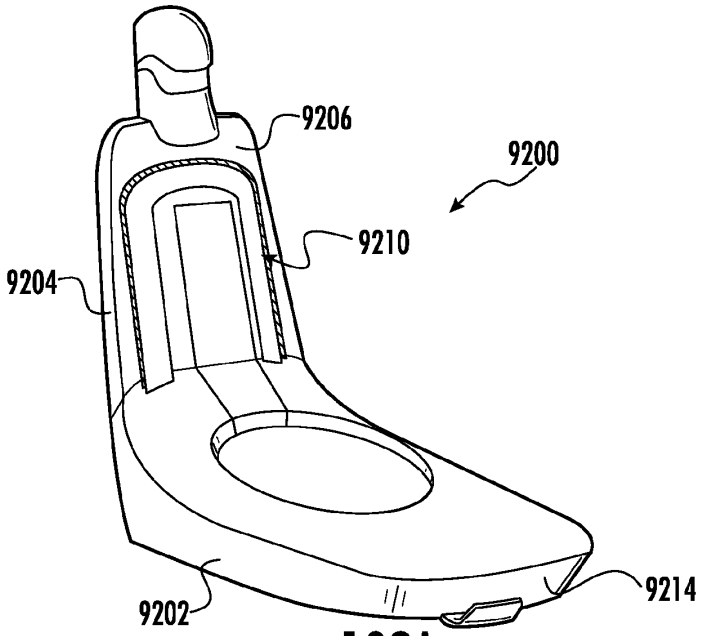

FIG. 102A

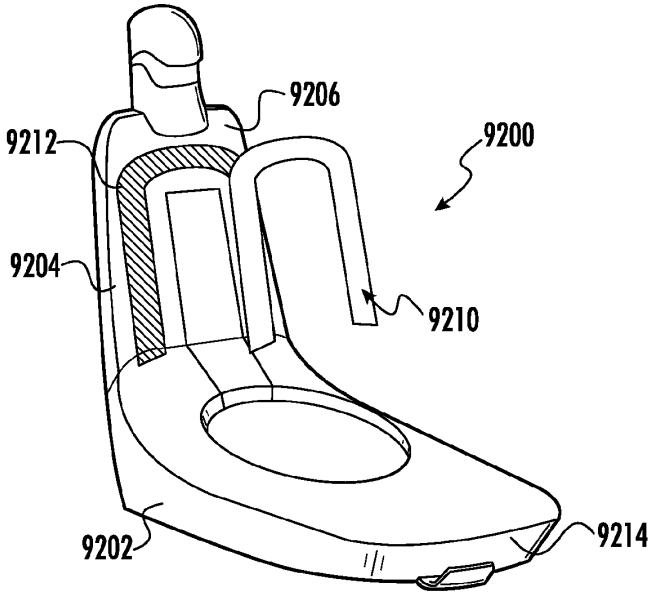

FIG. 102B

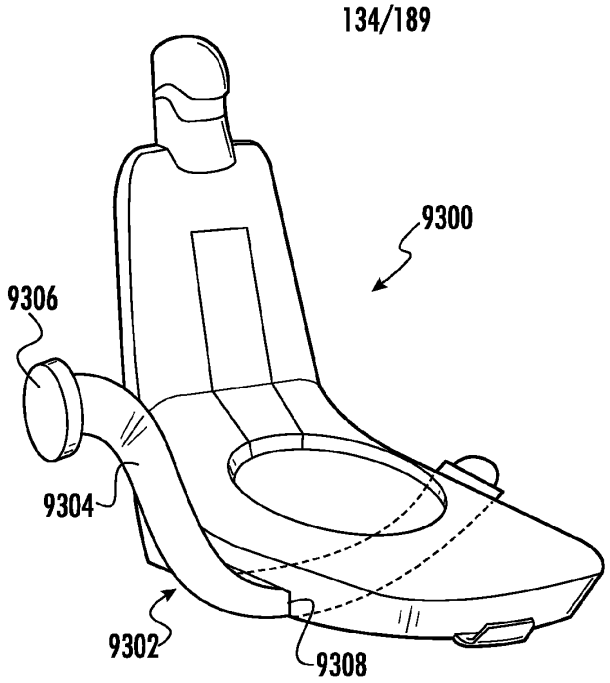

FIG. 103

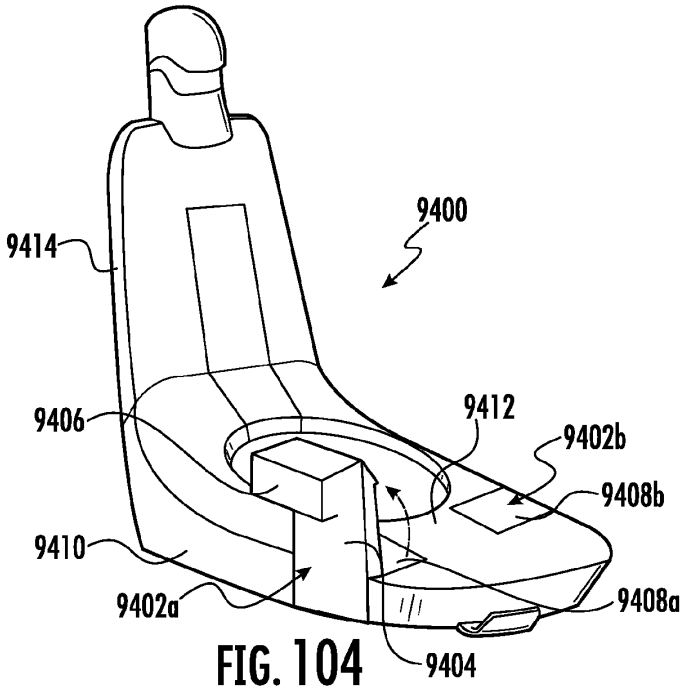

FIG. 104

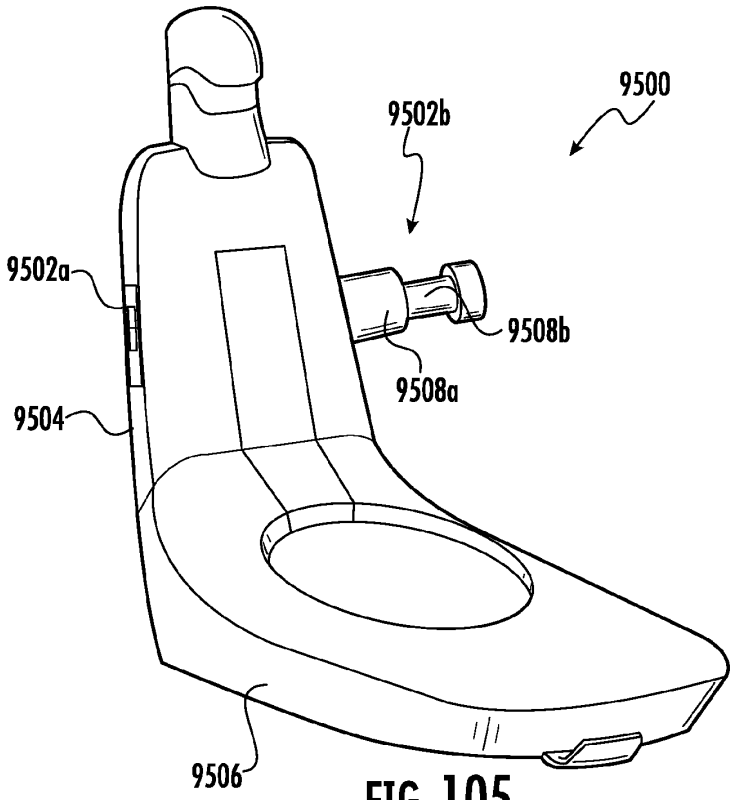

FIG. 105

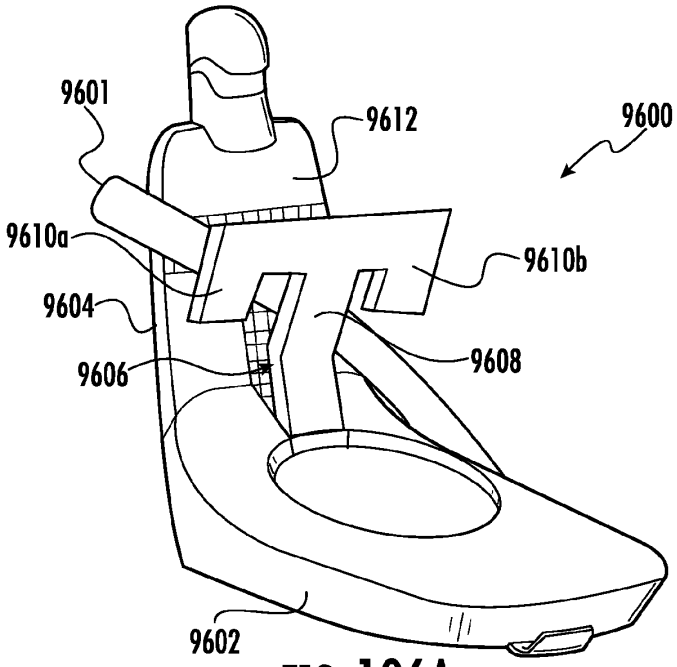

FIG. 106A

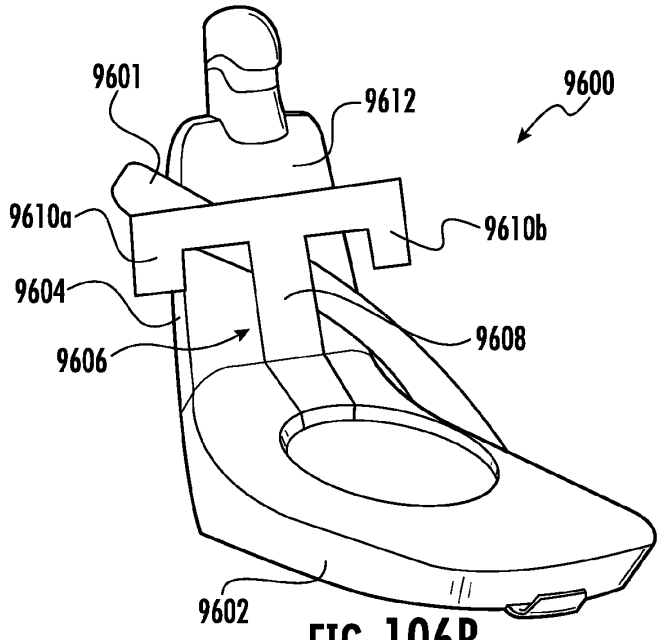

FIG. 106B

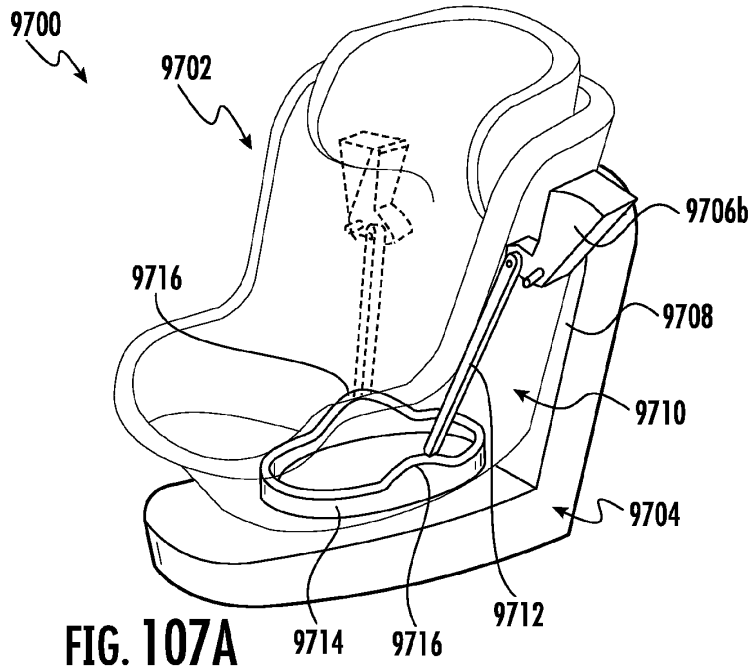

FIG. 107A

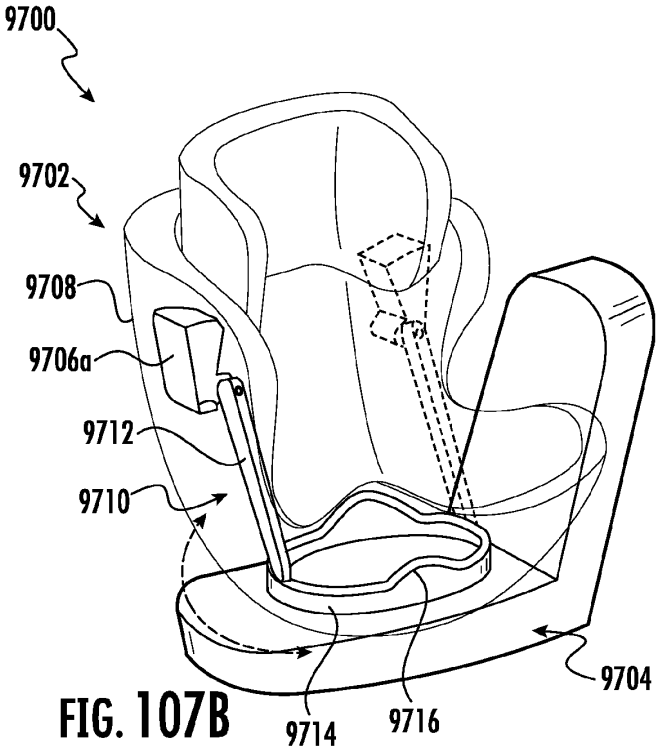

FIG. 107B

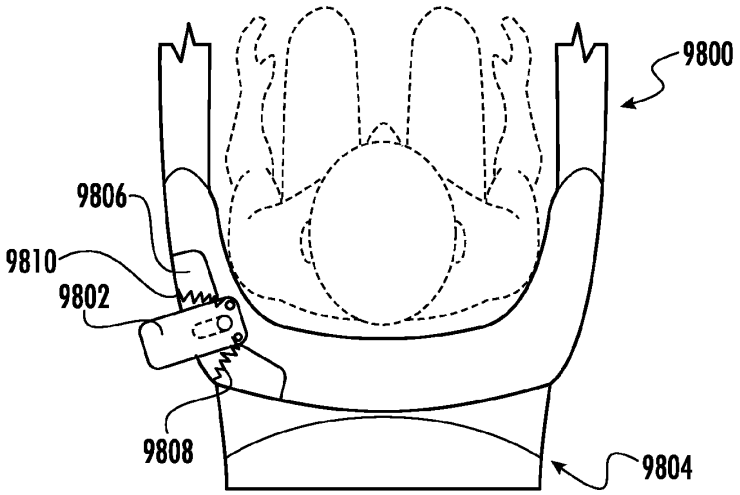

FIG. 108A

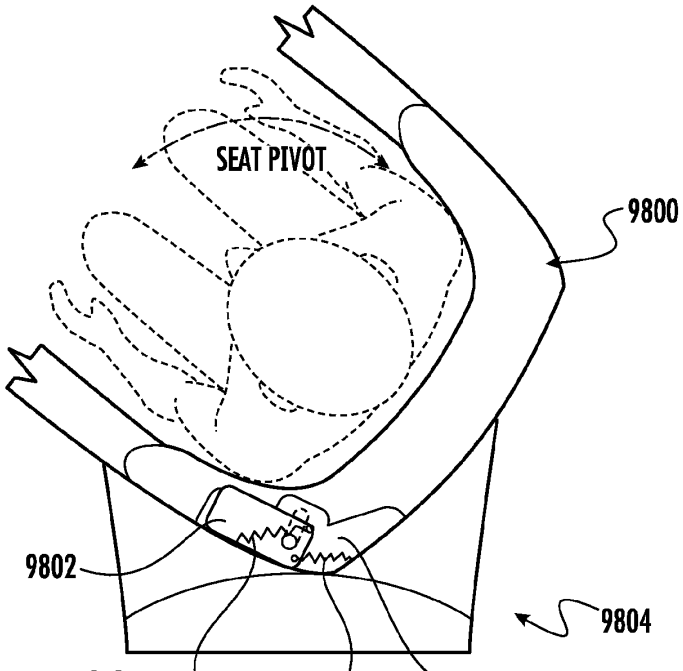

FIG. 108B

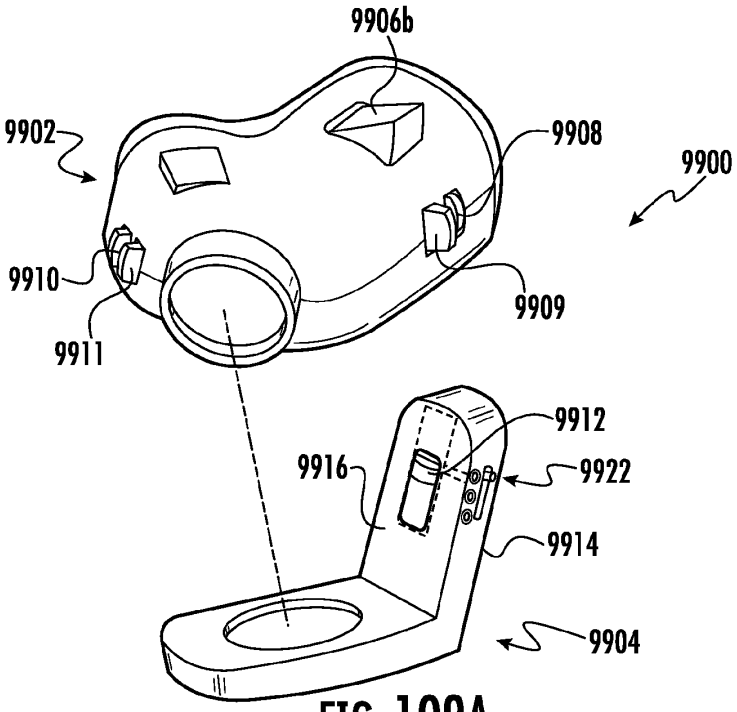

FIG. 109A

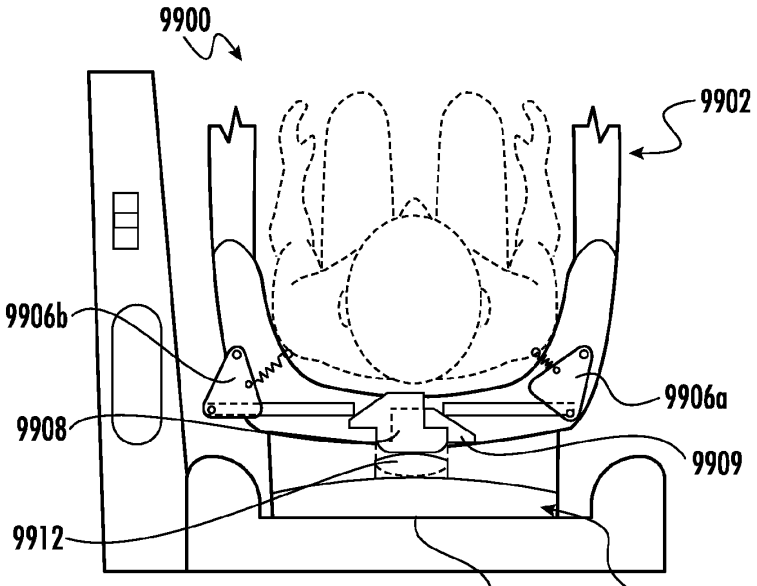

FIG. 109B

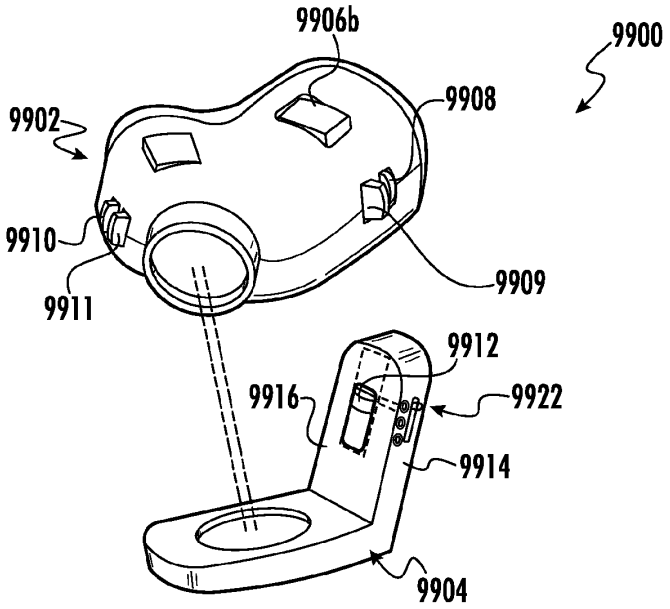

FIG. 110A

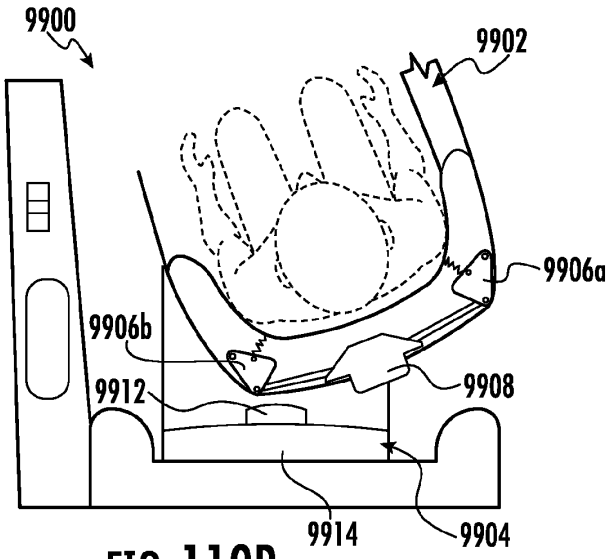

FIG. 110B

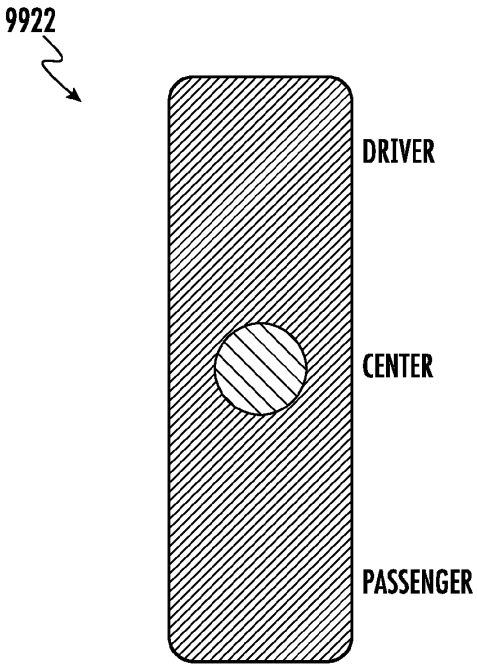

FIG. 111

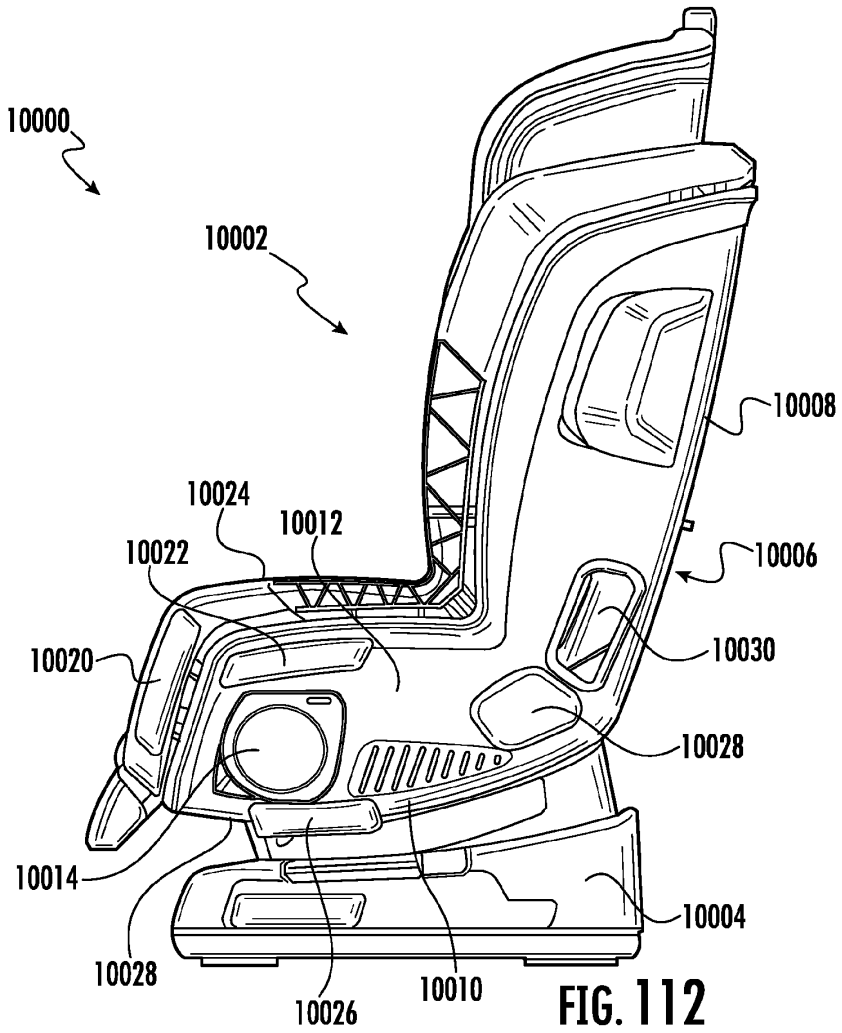
10000
10002
10008
10024
10012
10022
10006
10020
10030
10028
10014
10004
10028
10010
10026

FIG. 112

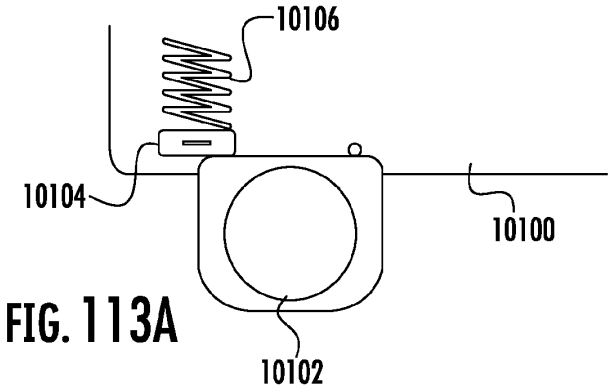

FIG. 113A

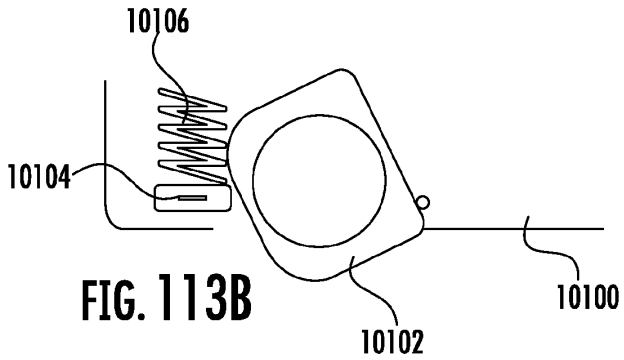

FIG. 113B

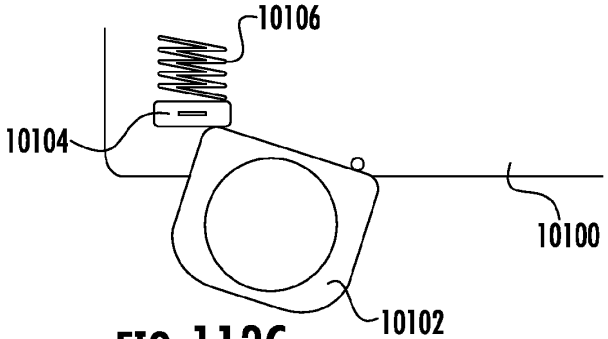

FIG. 113C

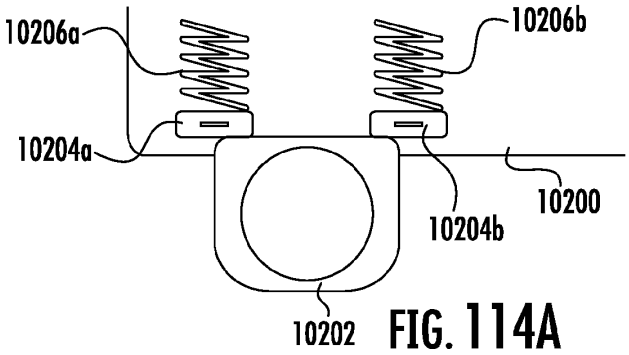

FIG. 114A

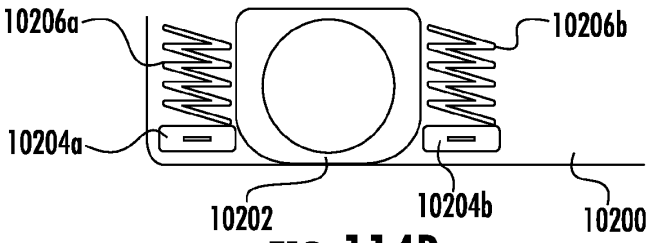

FIG. 114B

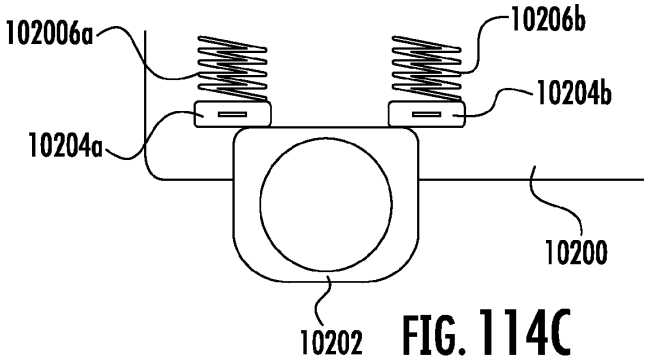

FIG. 114C

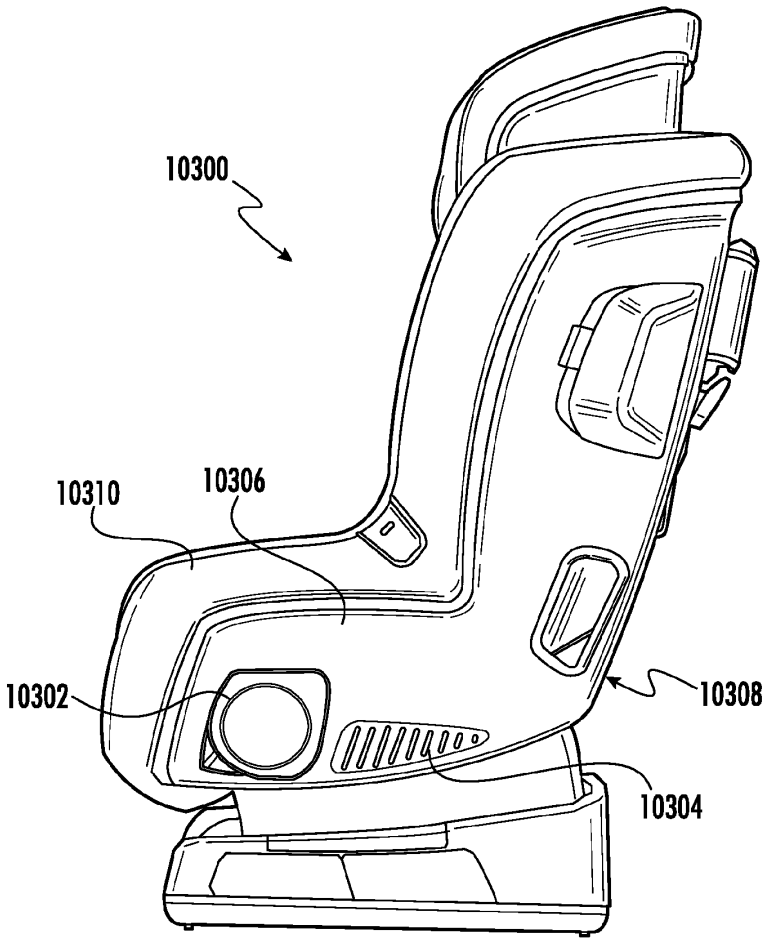

FIG. 115

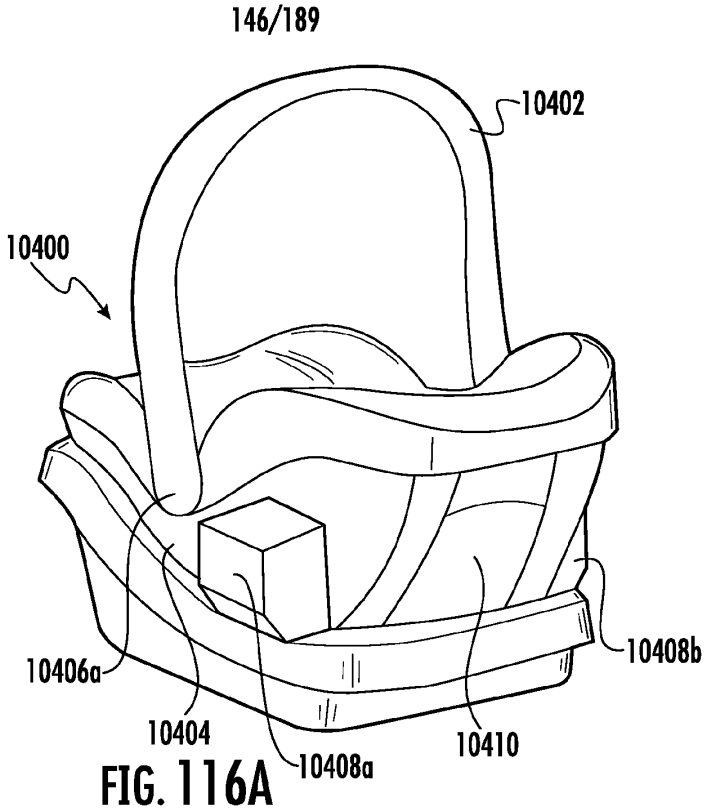

FIG. 116A

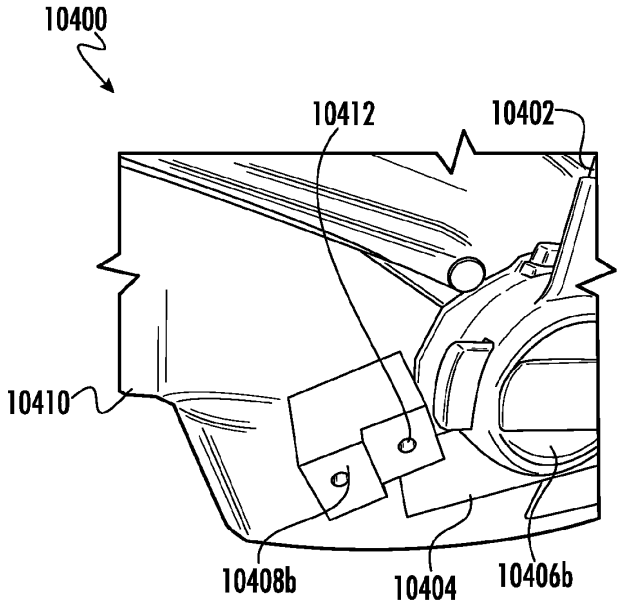

FIG. 116B

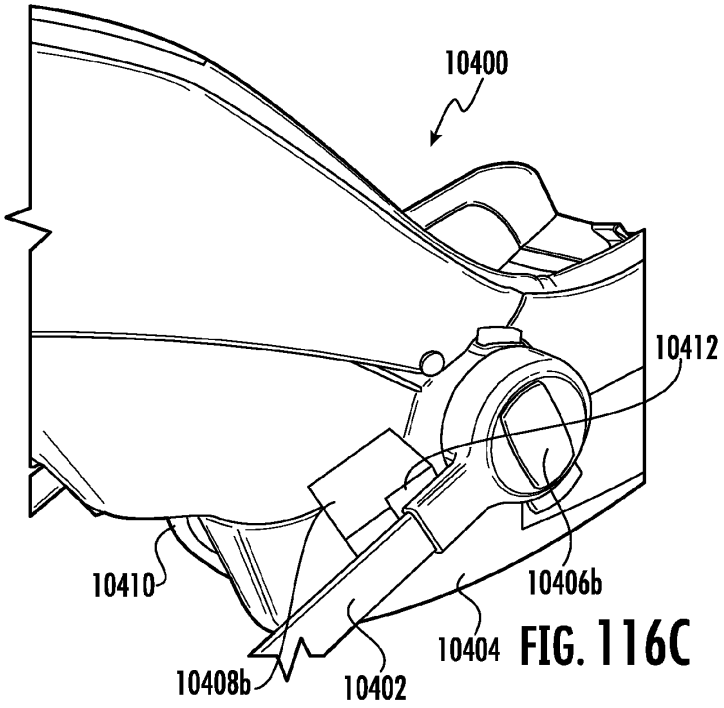

FIG. 116C

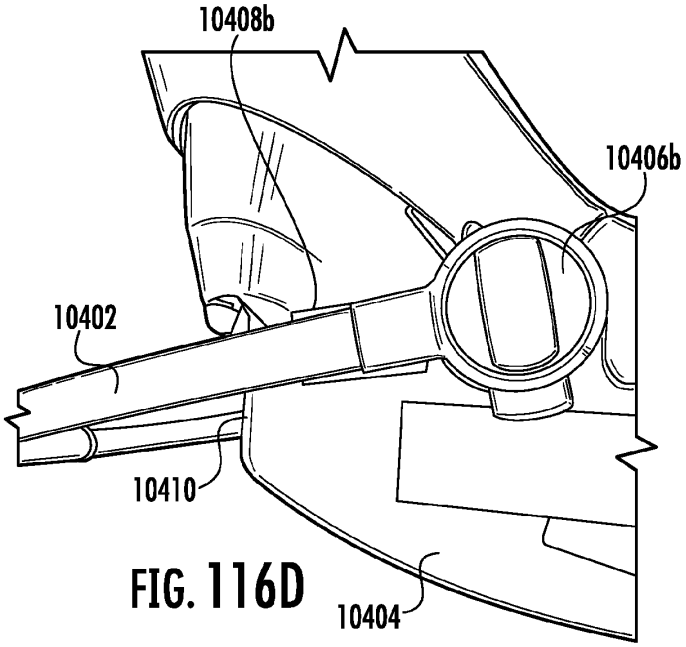

FIG. 116D

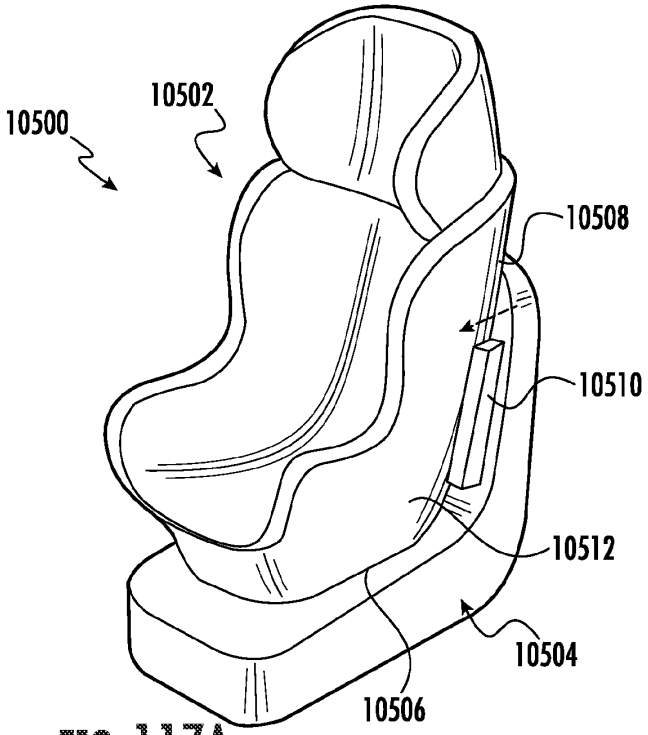

FIG. 117A

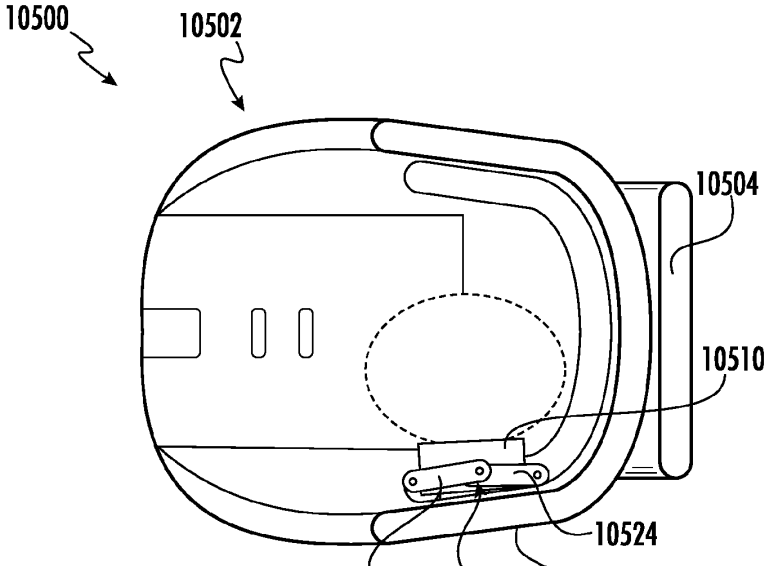

FIG. 117B

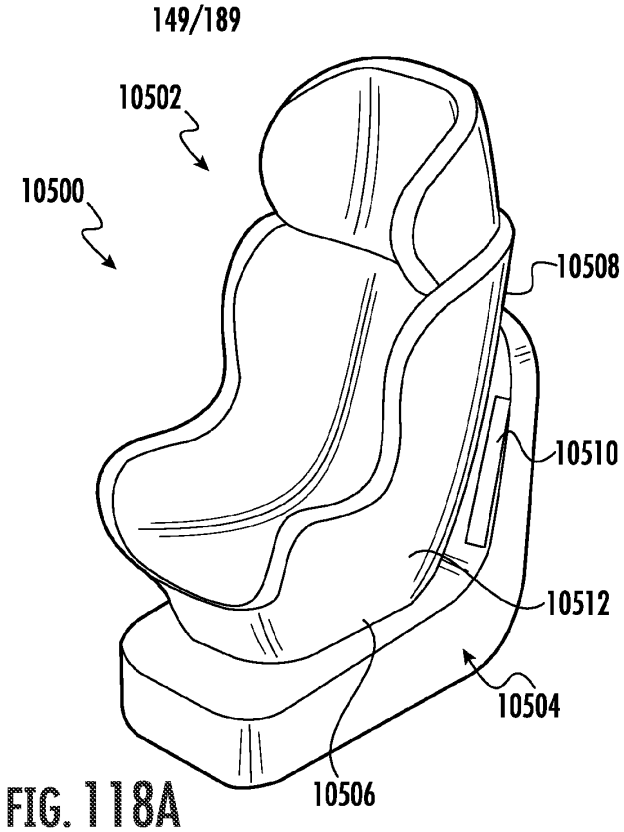

FIG. 118A

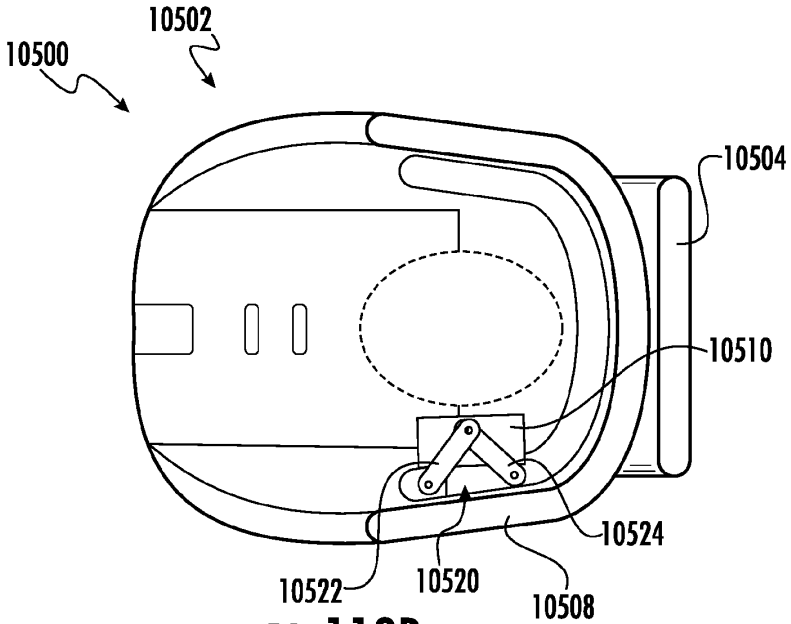

FIG. 118B

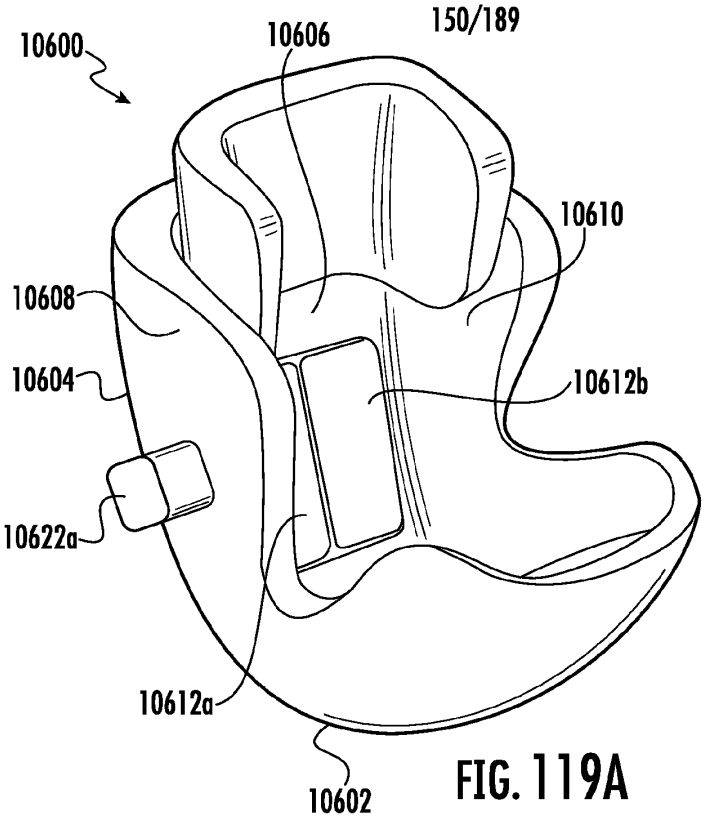

FIG. 119A

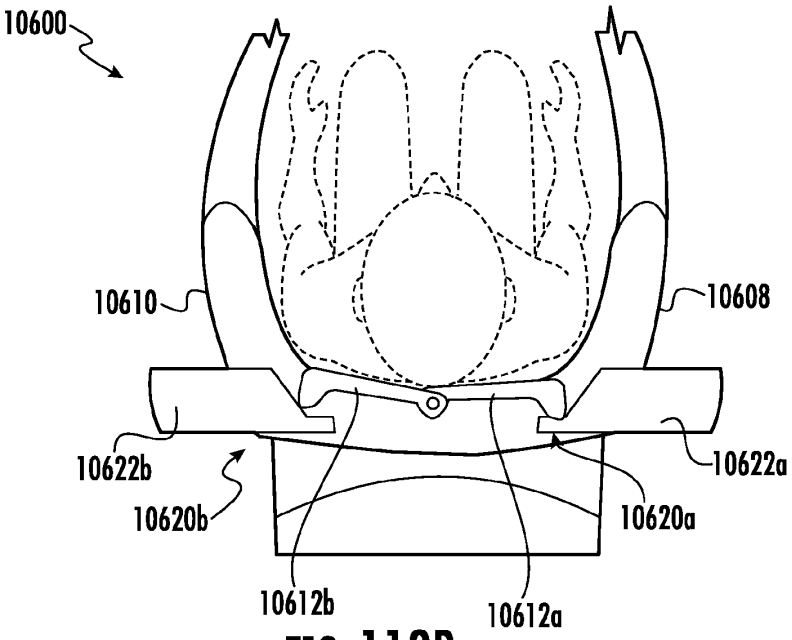

FIG. 119B

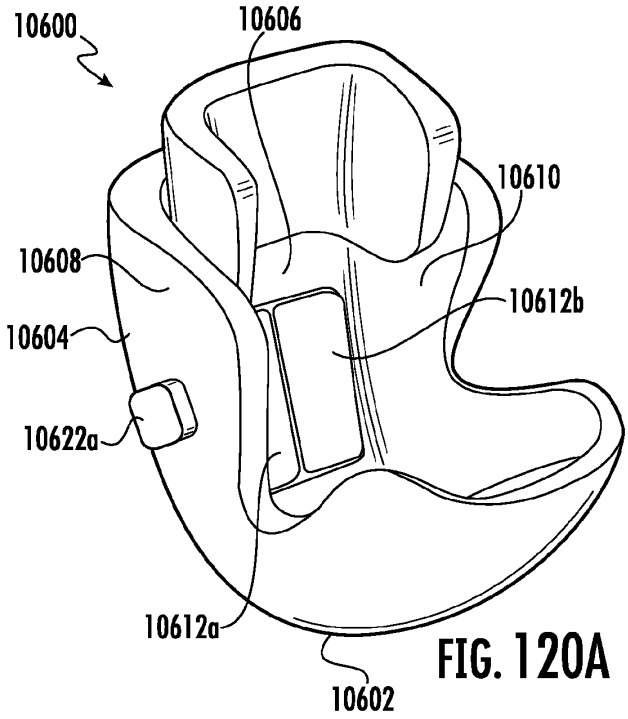

FIG. 120A

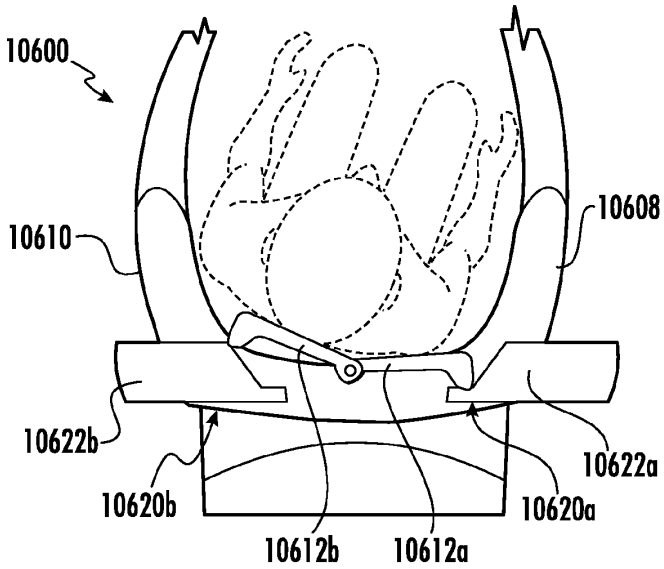

FIG. 120B

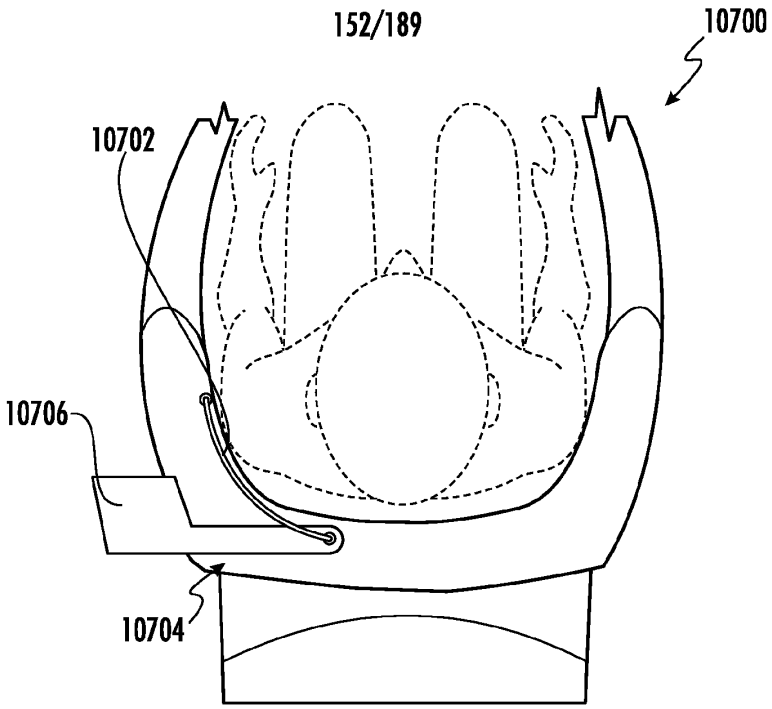

FIG. 121A

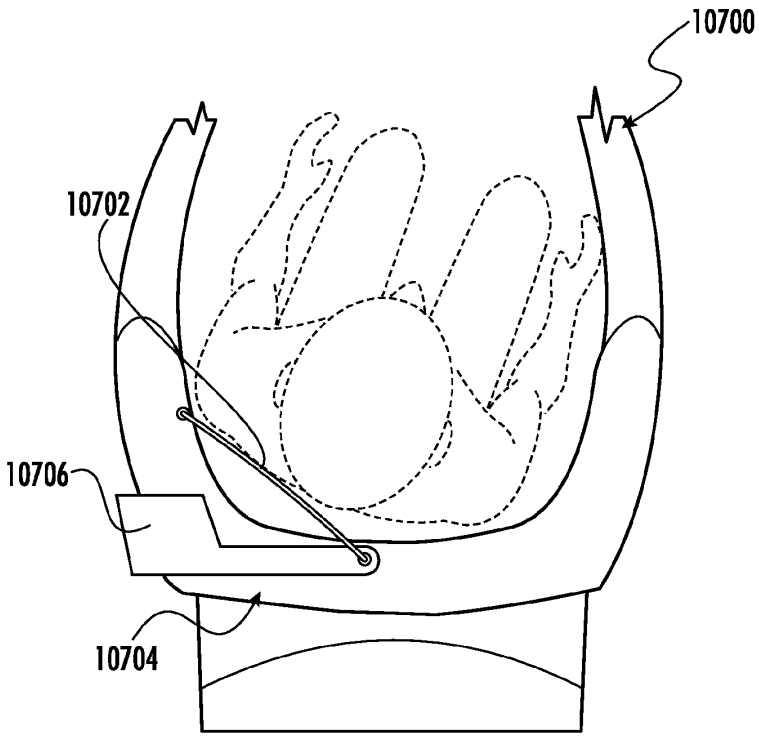

FIG. 121B

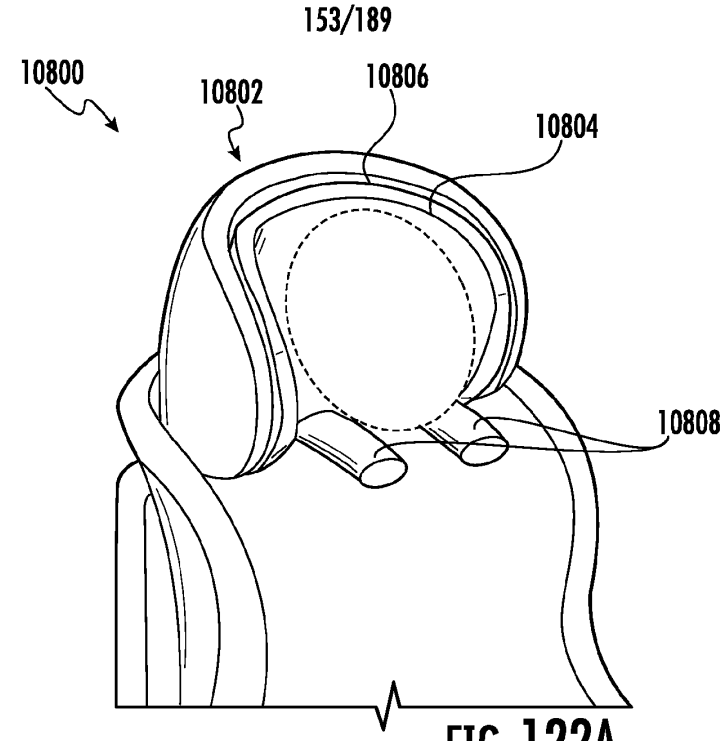

FIG. 122A

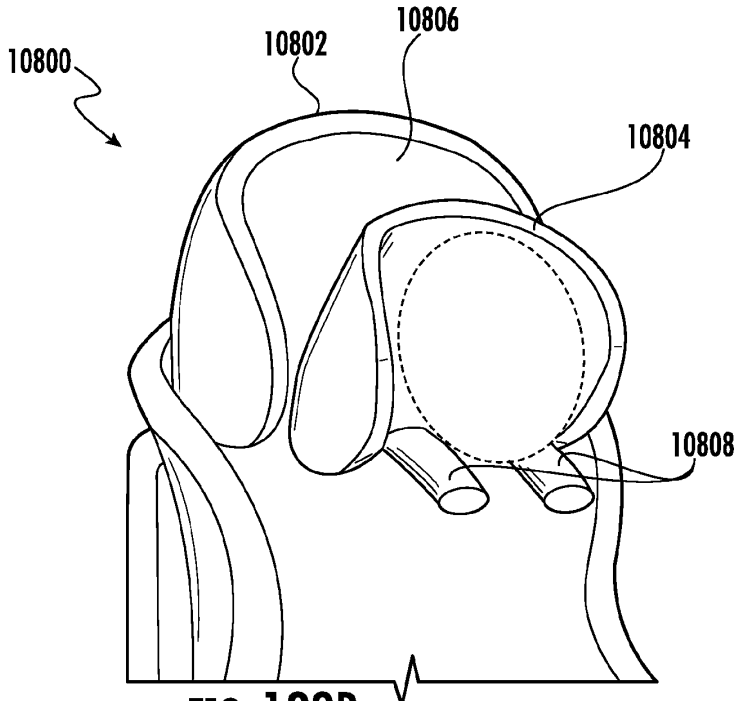

FIG. 122B

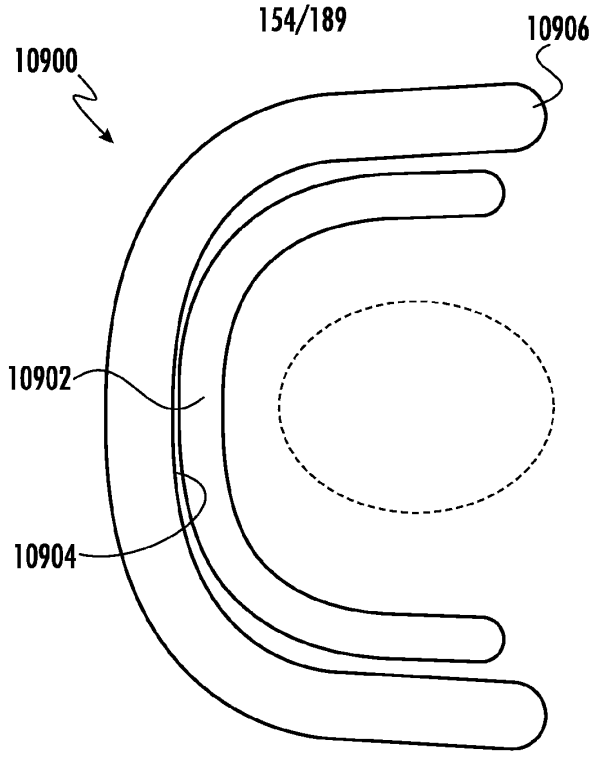

FIG. 123A

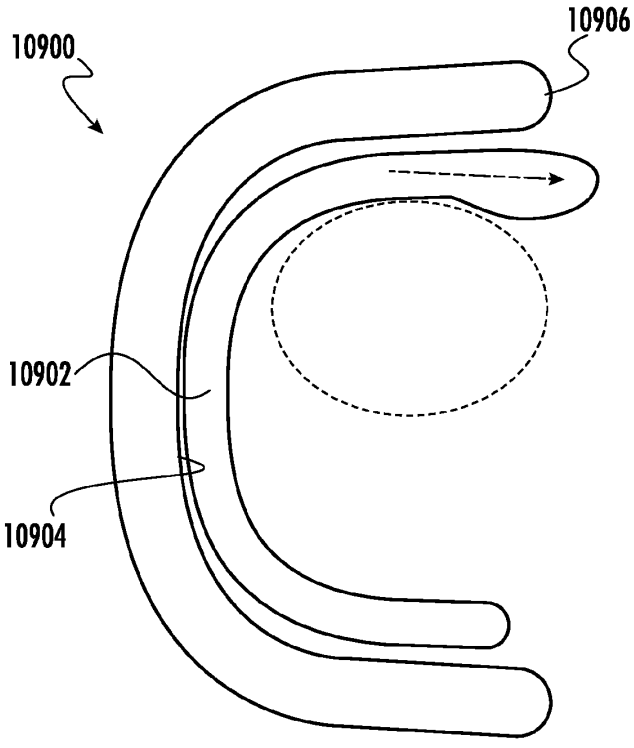

FIG. 123B

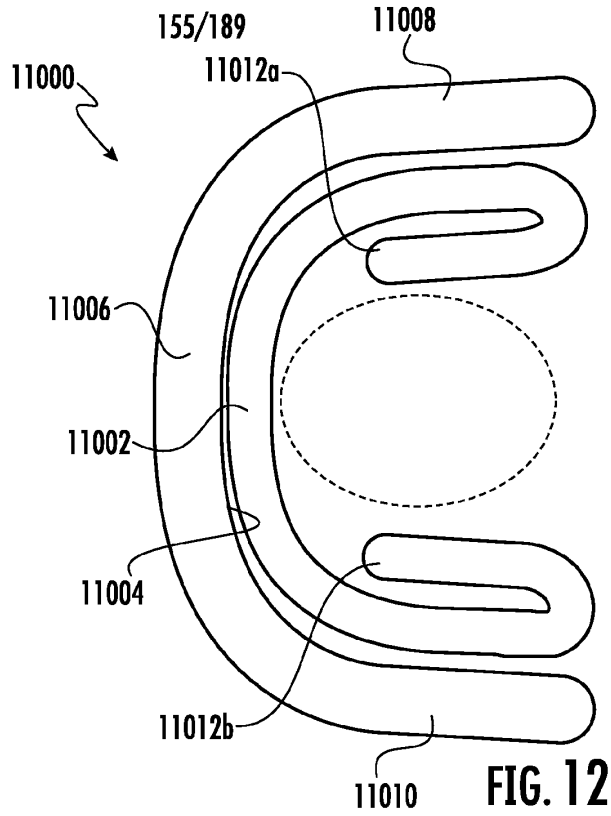

FIG. 124A

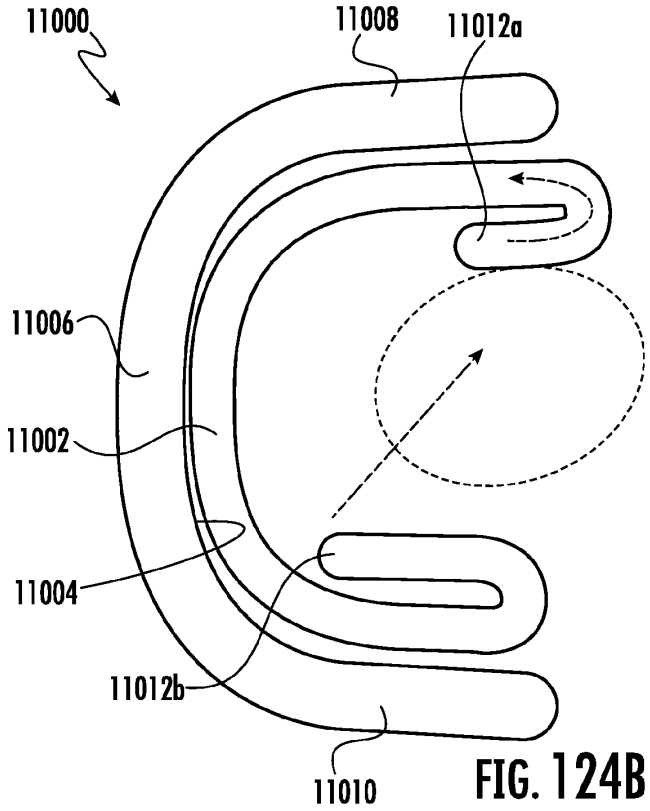

FIG. 124B

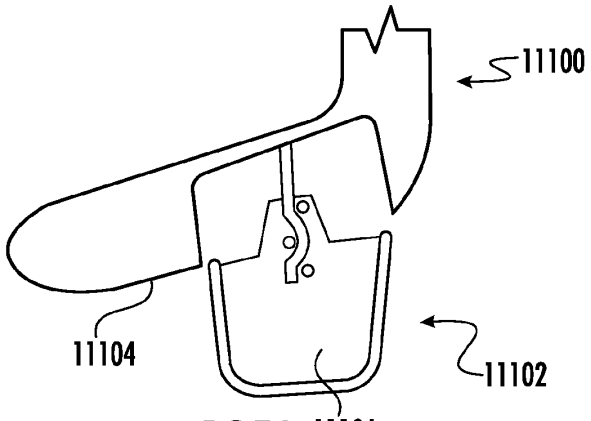

FIG. 125A

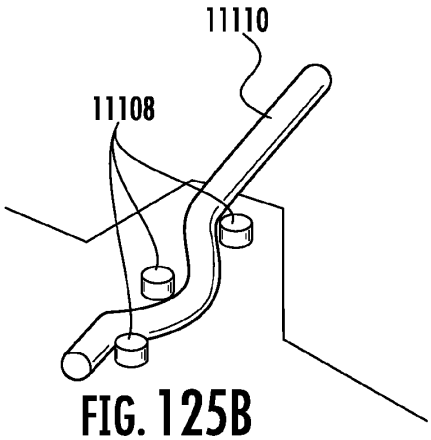

FIG. 125B

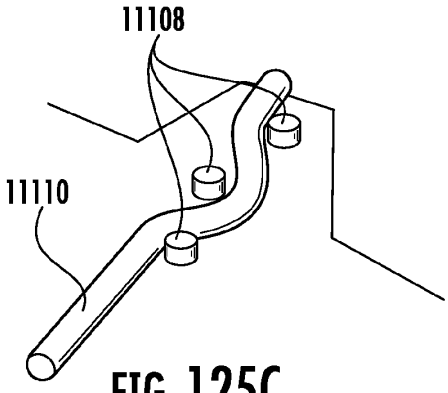

FIG. 125C

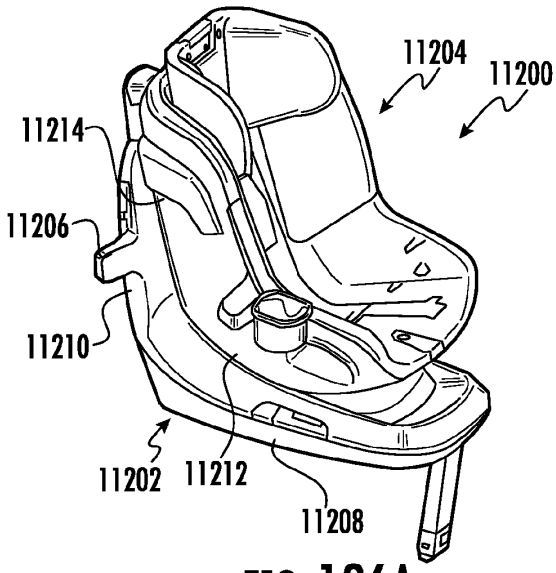

FIG. 126A

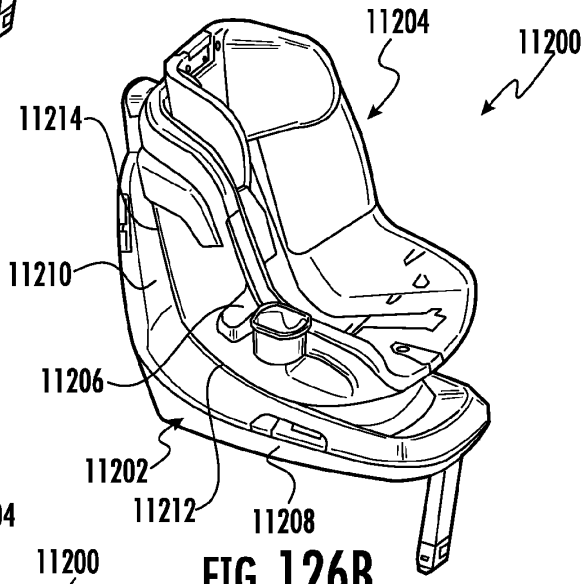

FIG. 126B

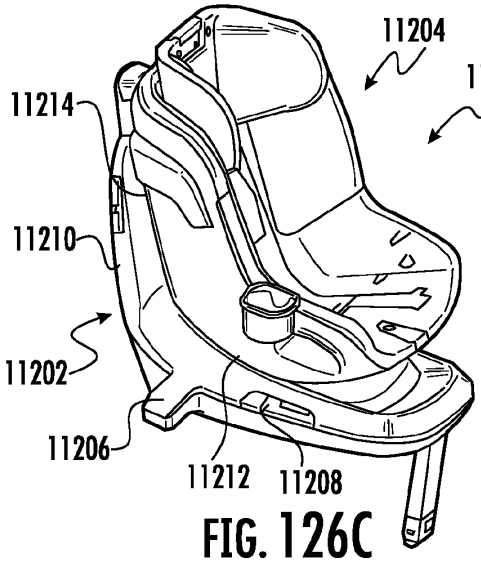

FIG. 126C

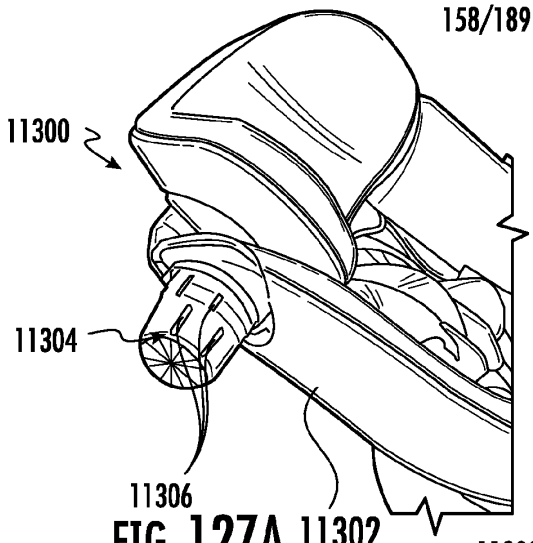

FIG. 127A

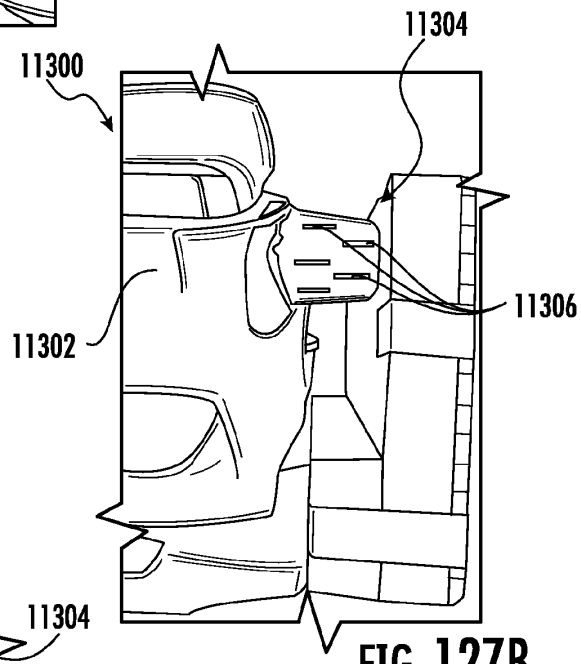

FIG. 127B

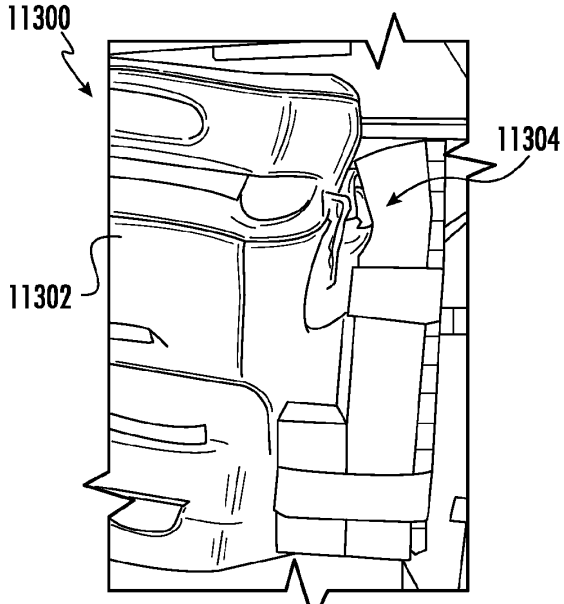

FIG. 127C

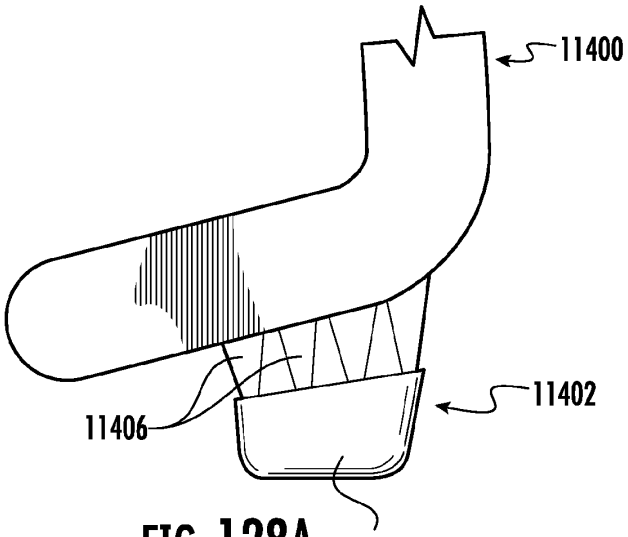

FIG. 128A

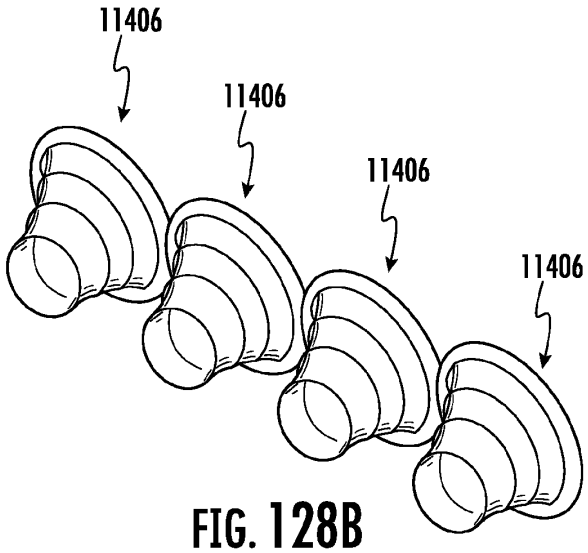

FIG. 128B

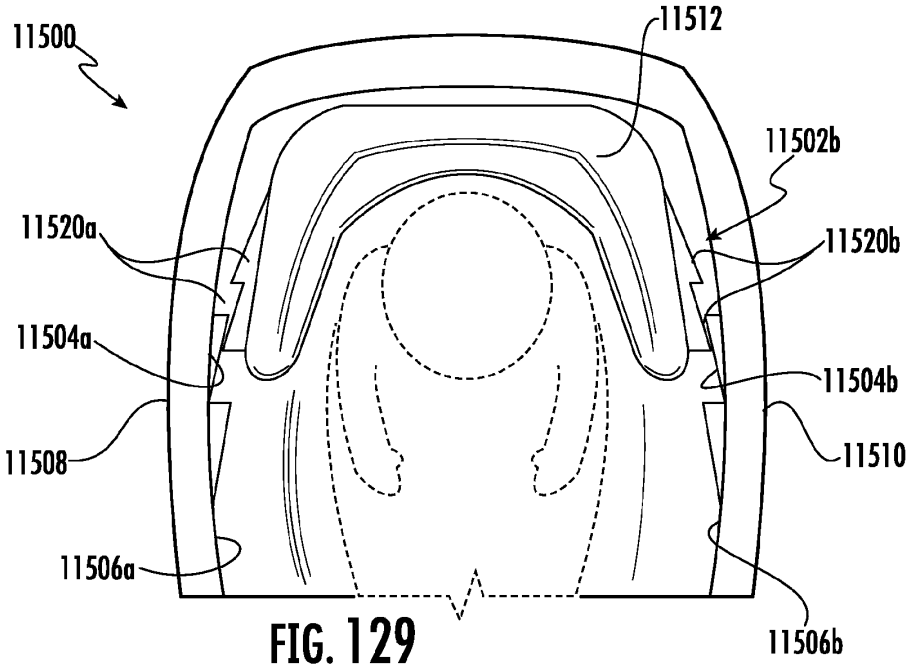
11500
11512
11502b
11520a
11520b
11504a
11504b
11508
11510
11506a
11506b

FIG. 129

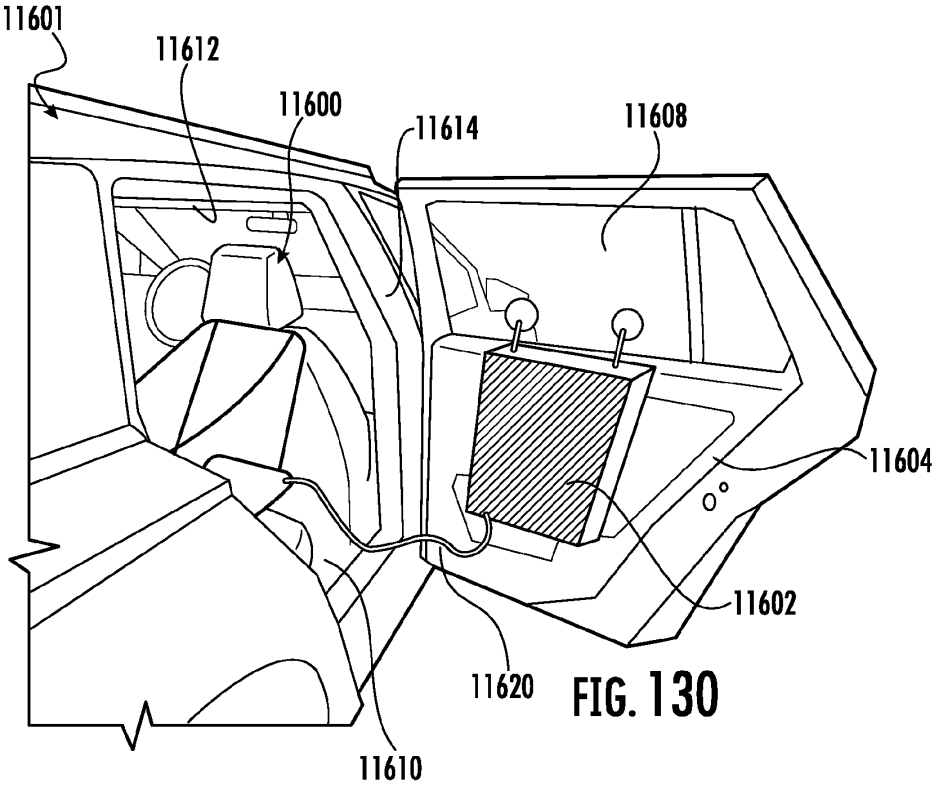

FIG. 130

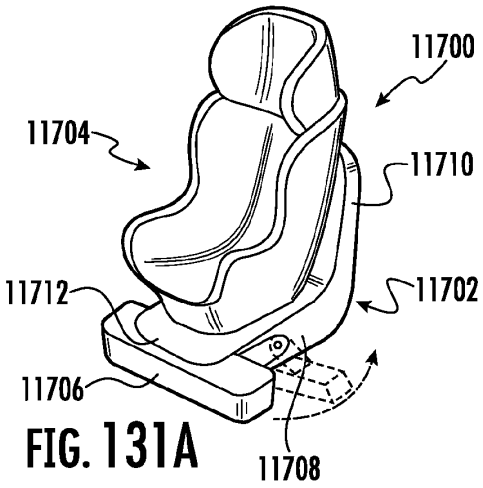

FIG. 131A

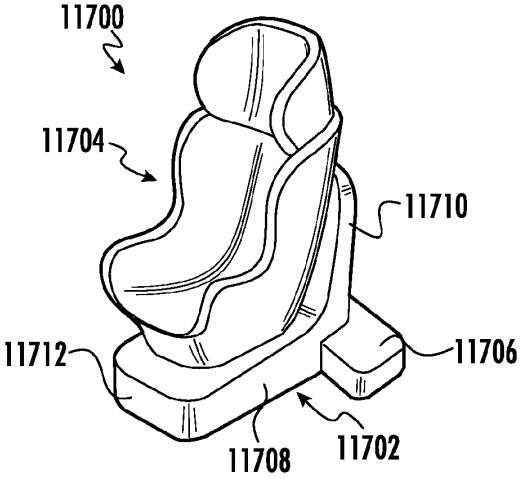

FIG. 131B

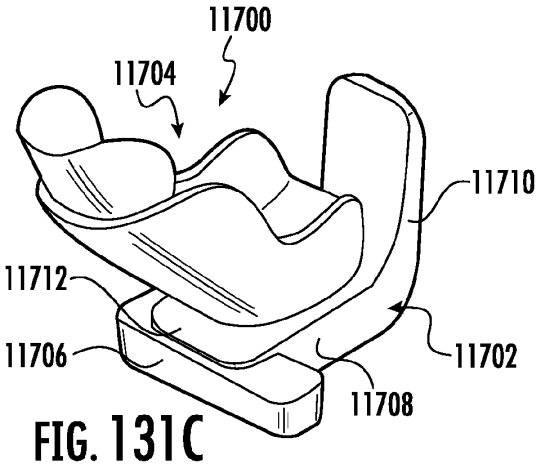

FIG. 131C

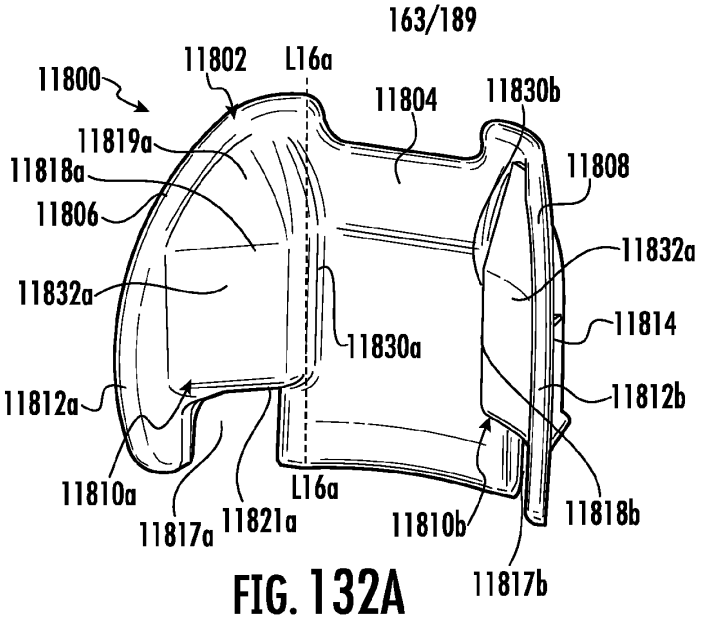

FIG. 132A

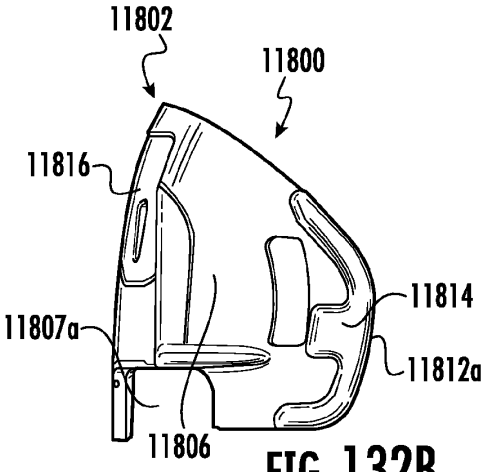

FIG. 132B

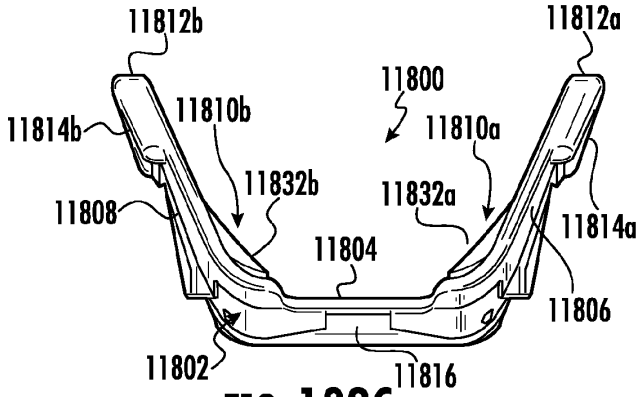

FIG. 132C

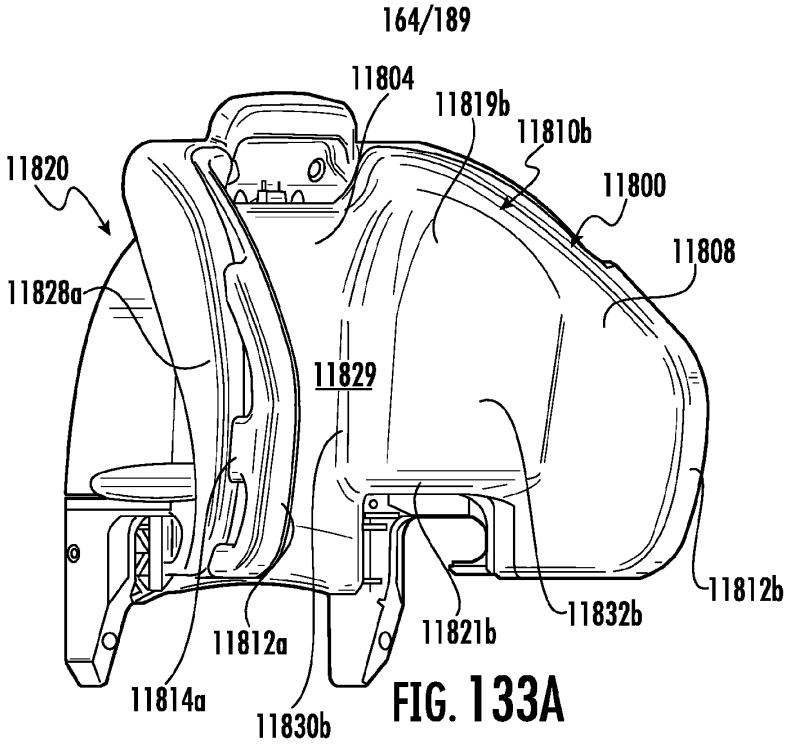

FIG. 133A

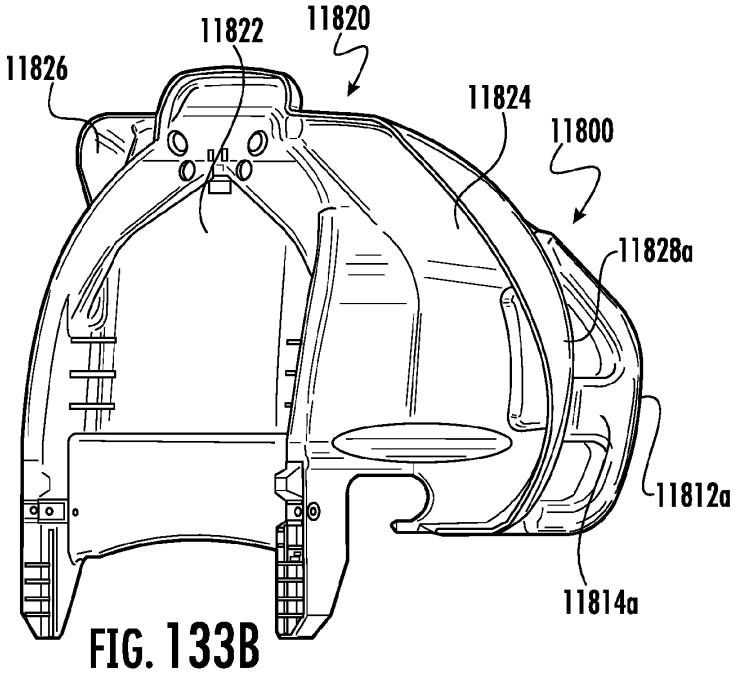

FIG. 133B

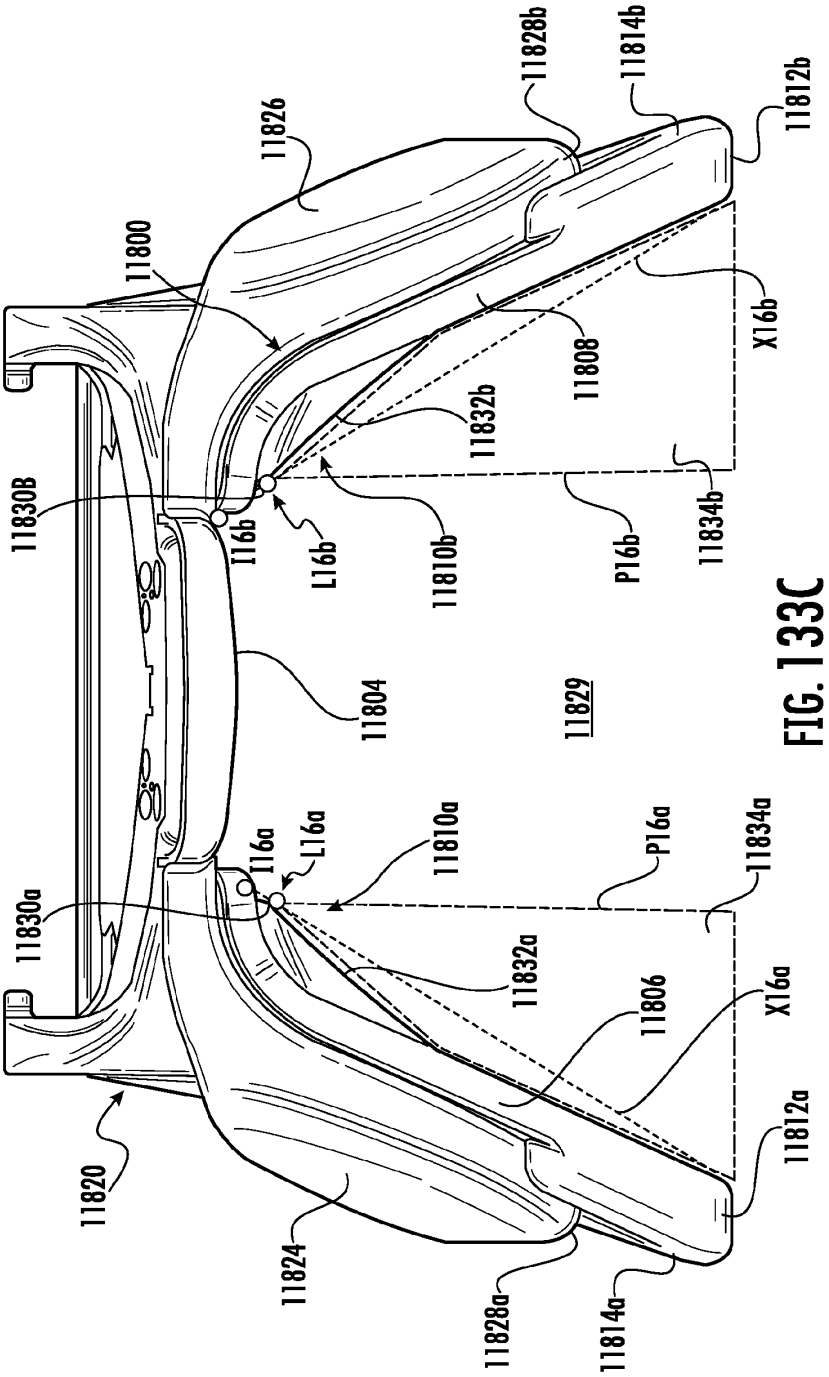
11828b
11814b
11812b
11826
11800
X16b
11808
11832b
11830B
I16b
L16b
11810b
P16b
11834b
11804
11829
I16a
L16a
11810a
P16a
11834a
11830a
11832a
11806
X16a
11812a
11820
11824
11828a
11814a

FIG. 133C

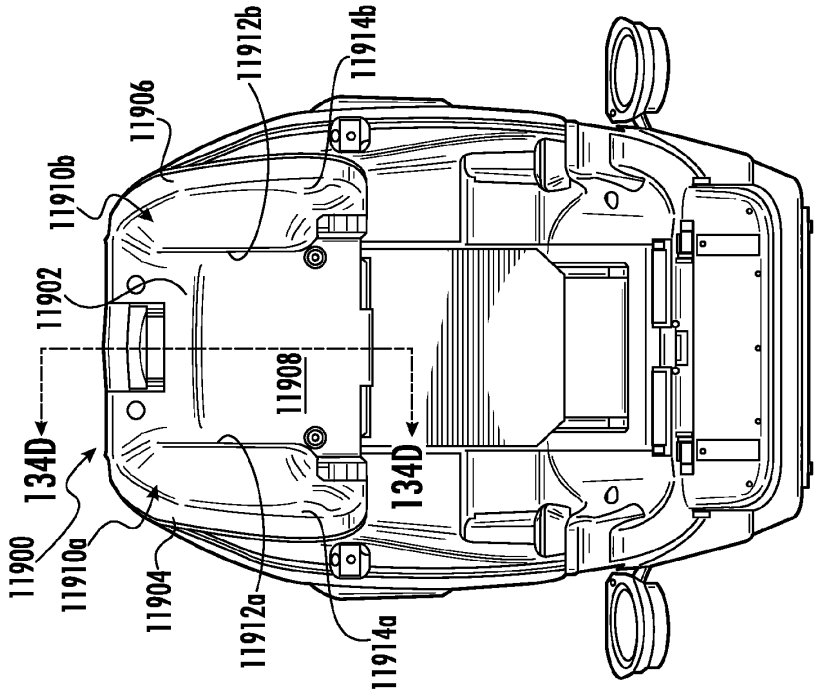

FIG. 134B

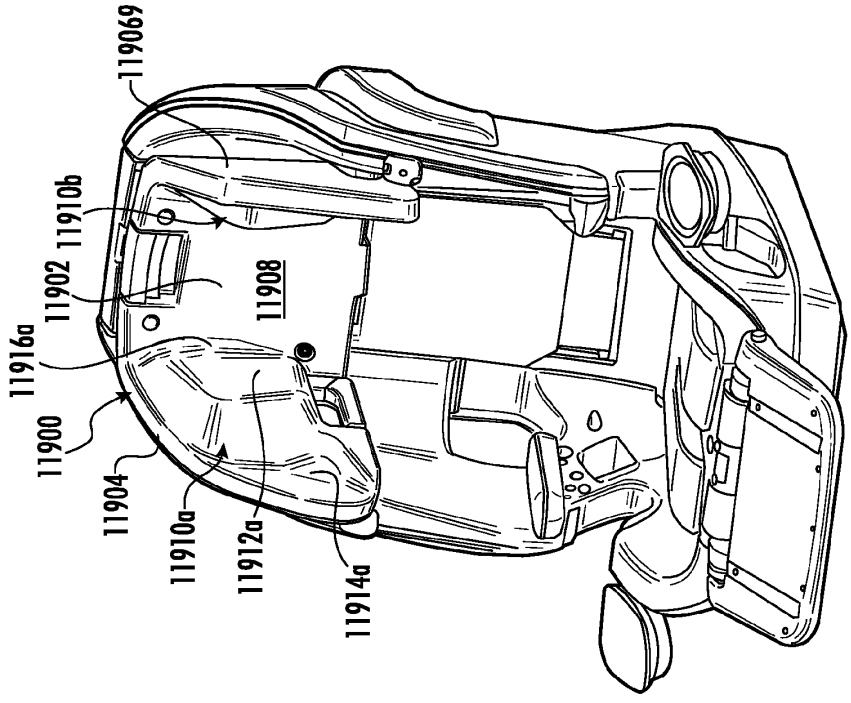

FIG. 134A

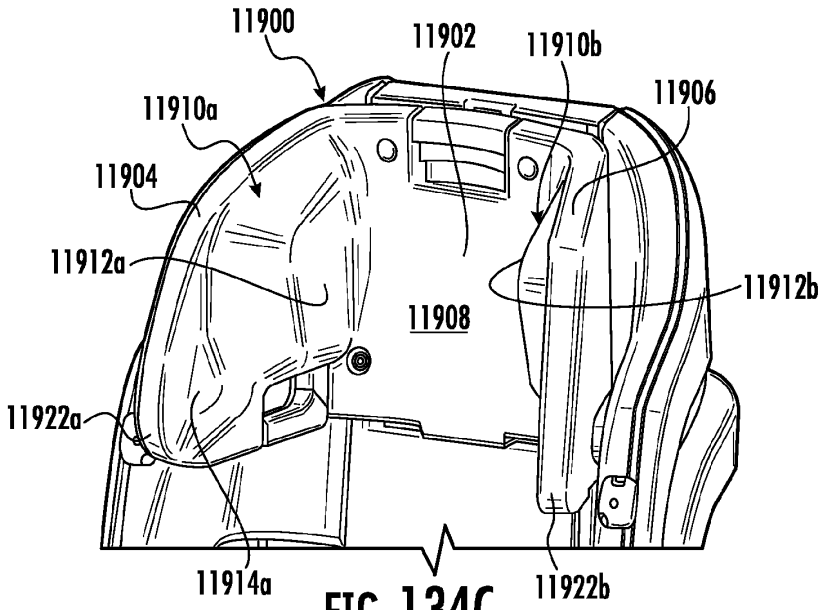

FIG. 134C

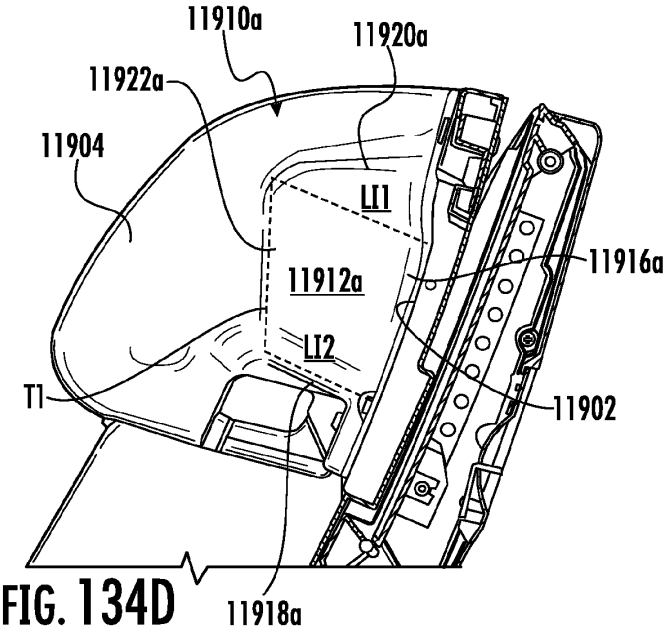

FIG. 134D

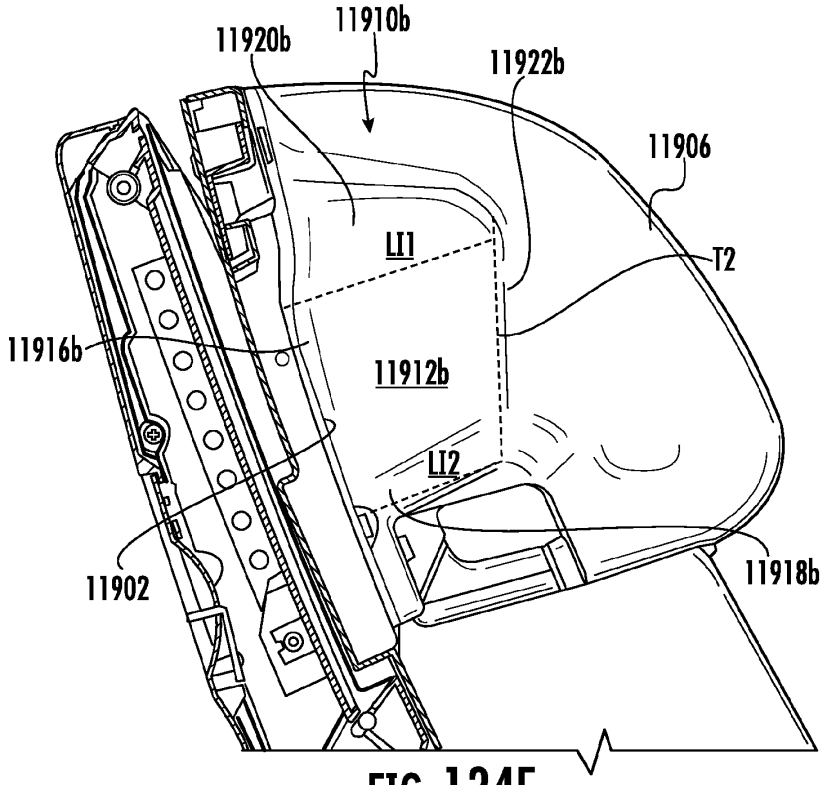
11920b
11910b
11922b
11906
LI1
T2
11916b
11912b
LI2
11902
11918b

FIG. 134E

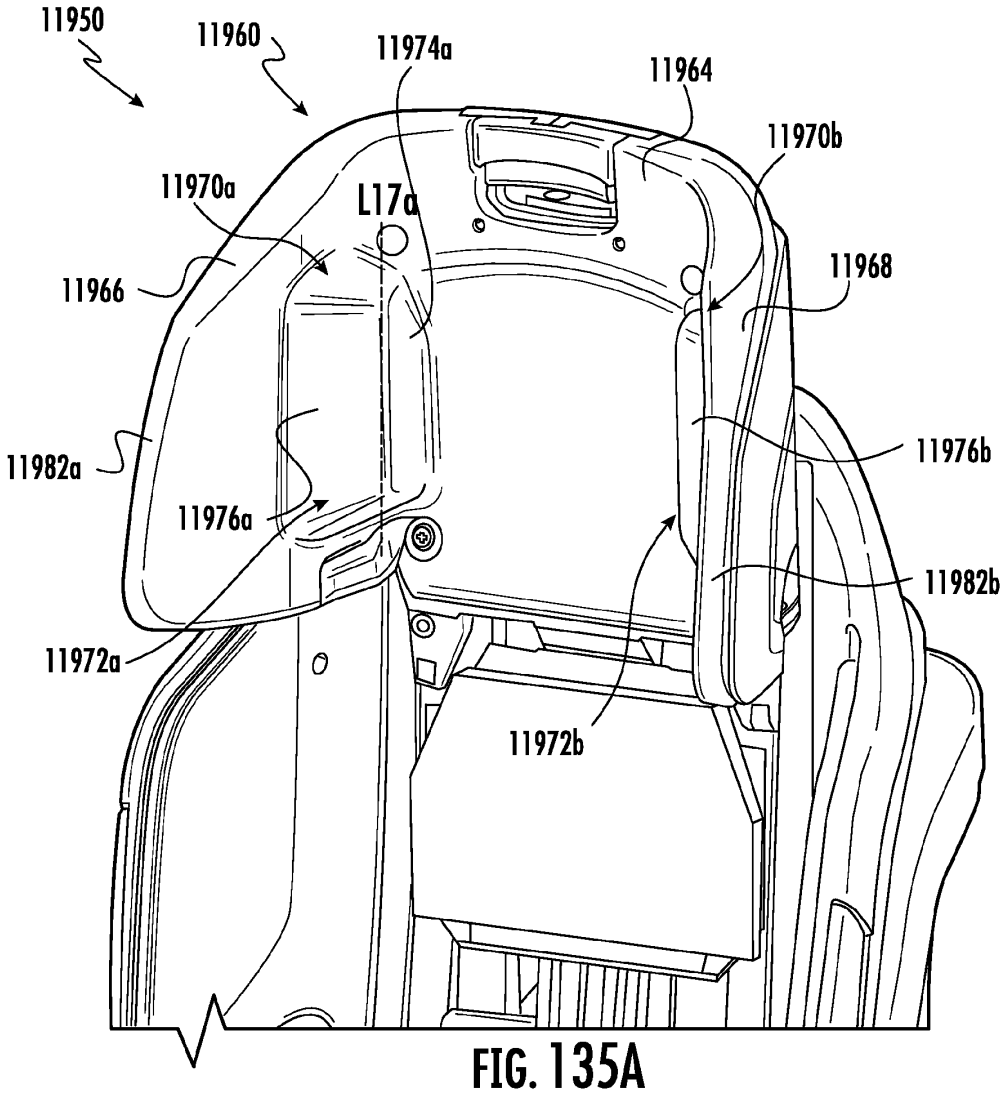
11950
11960
11974a
11964
11970b
11970a
L17a
11966
11968
11982a
11976b
11976a
11982b
11972a
11972b

FIG. 135A

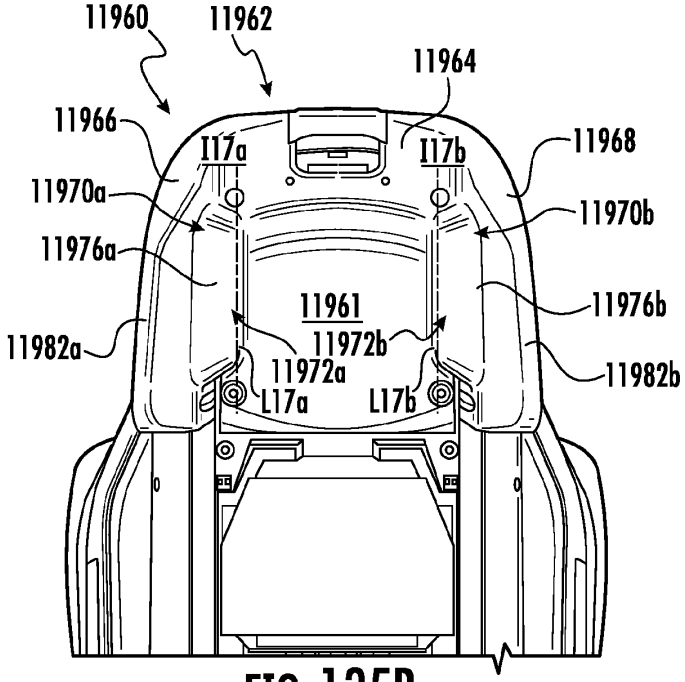

FIG. 135B

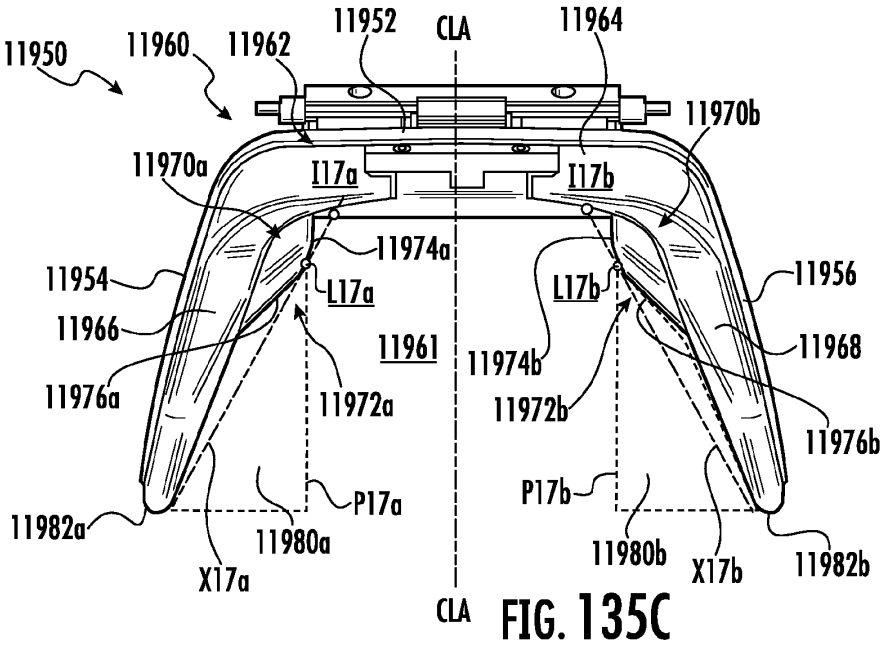

FIG. 135C

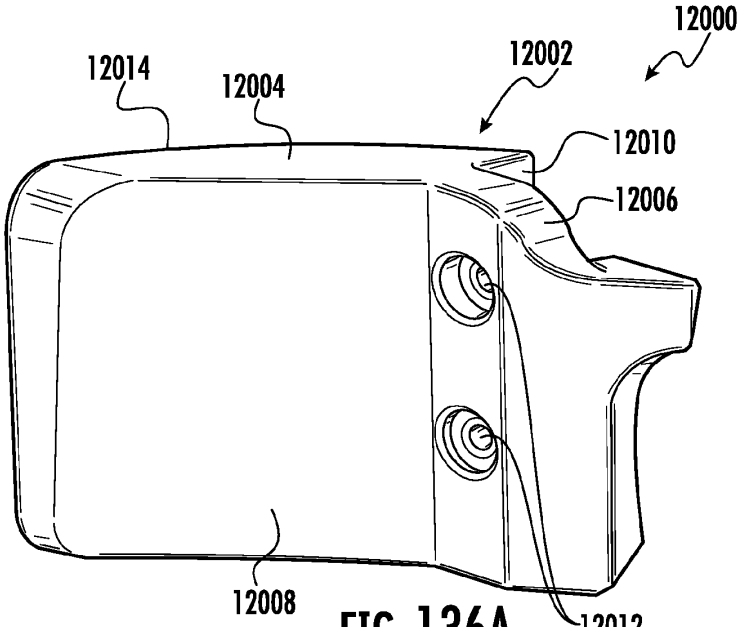

FIG. 136A

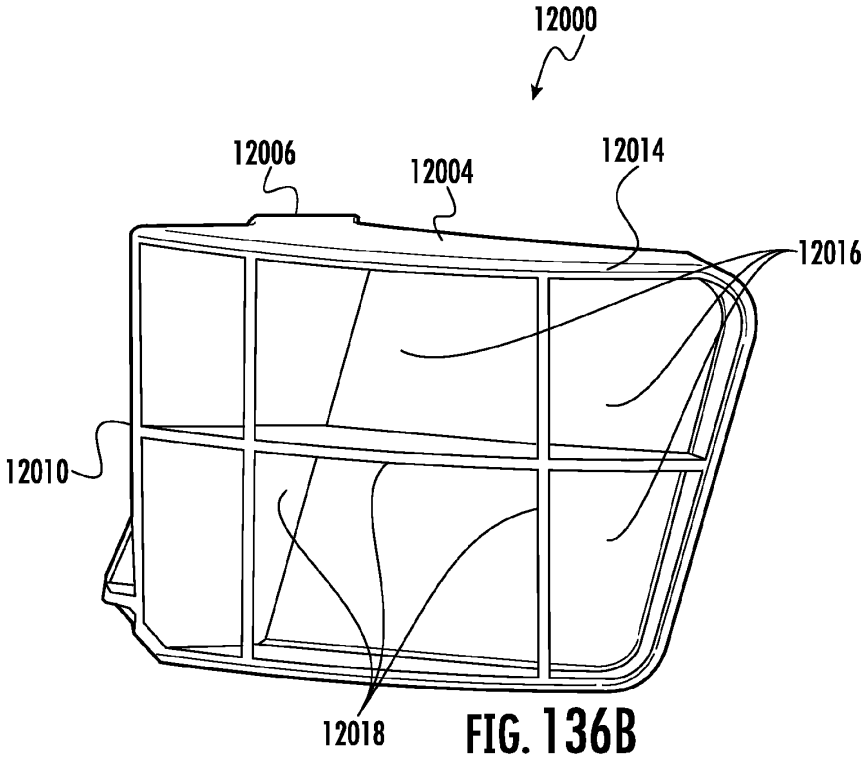

FIG. 136B

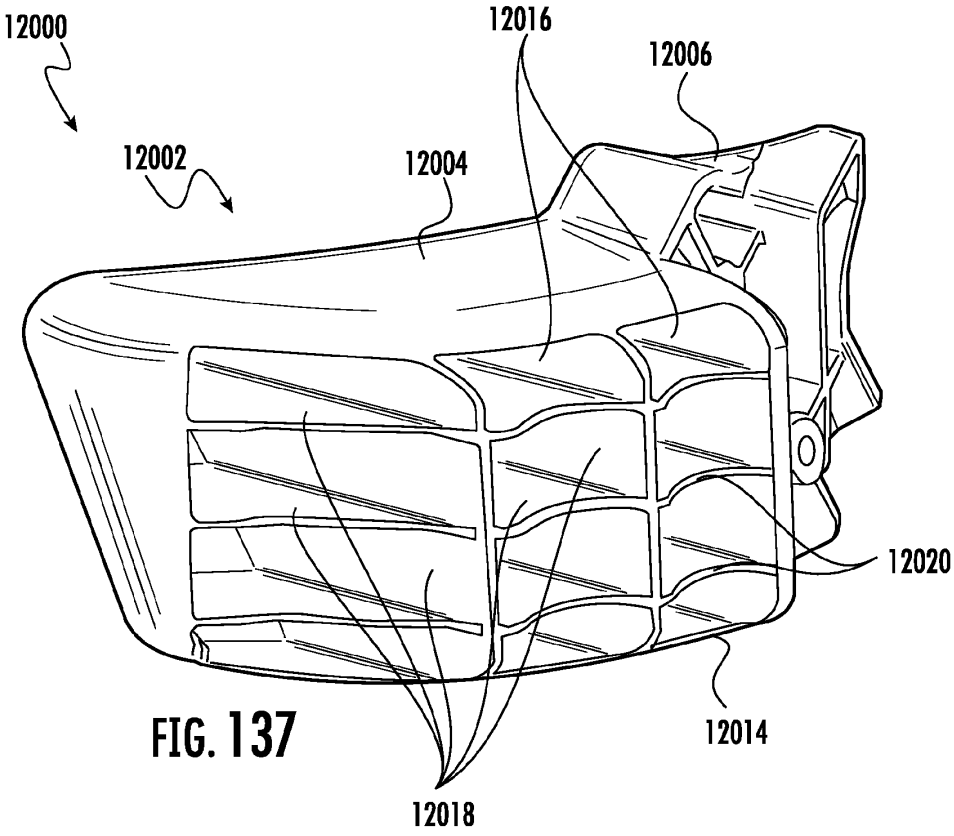

FIG. 137

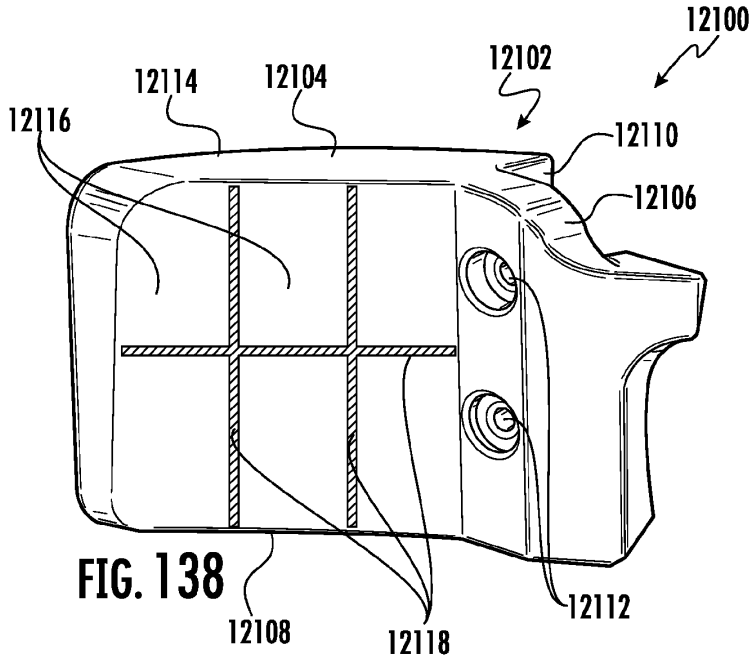

FIG. 138

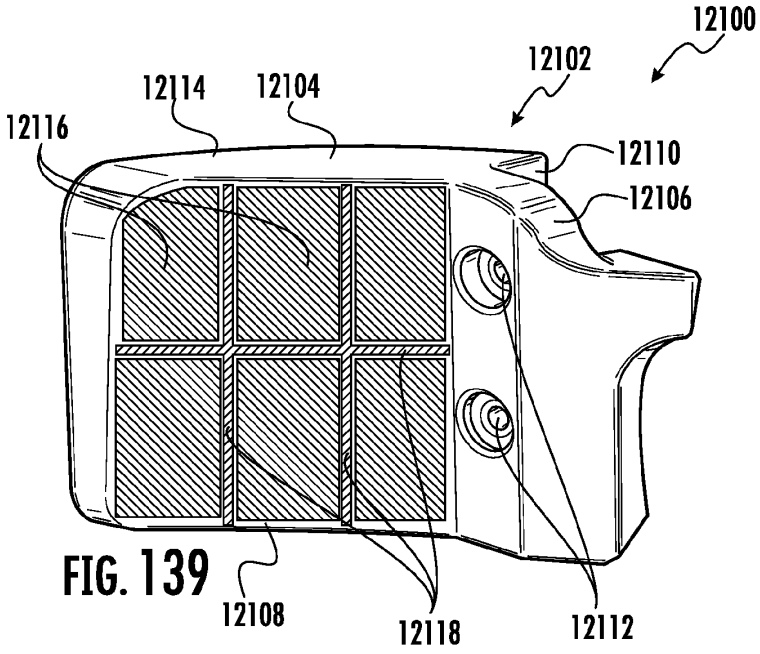

FIG. 139

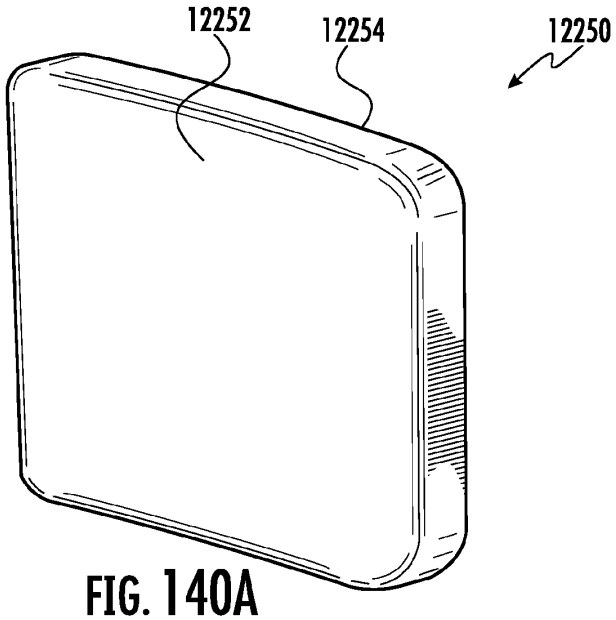

FIG. 140A

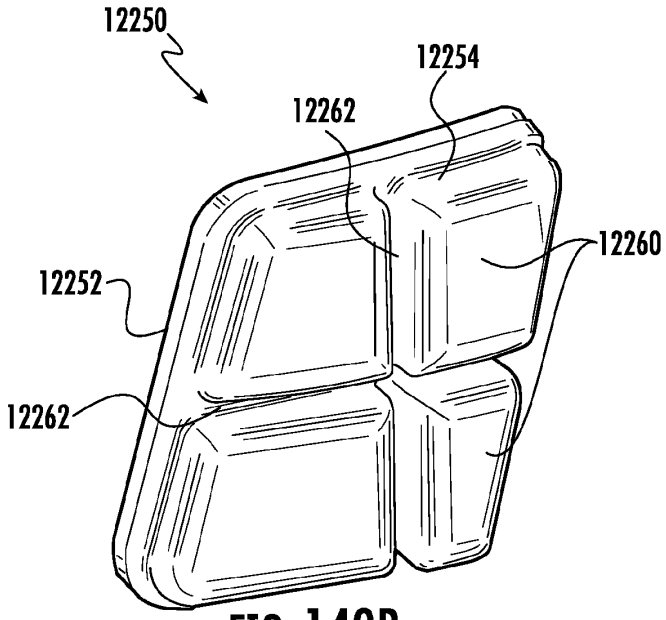

FIG. 140B

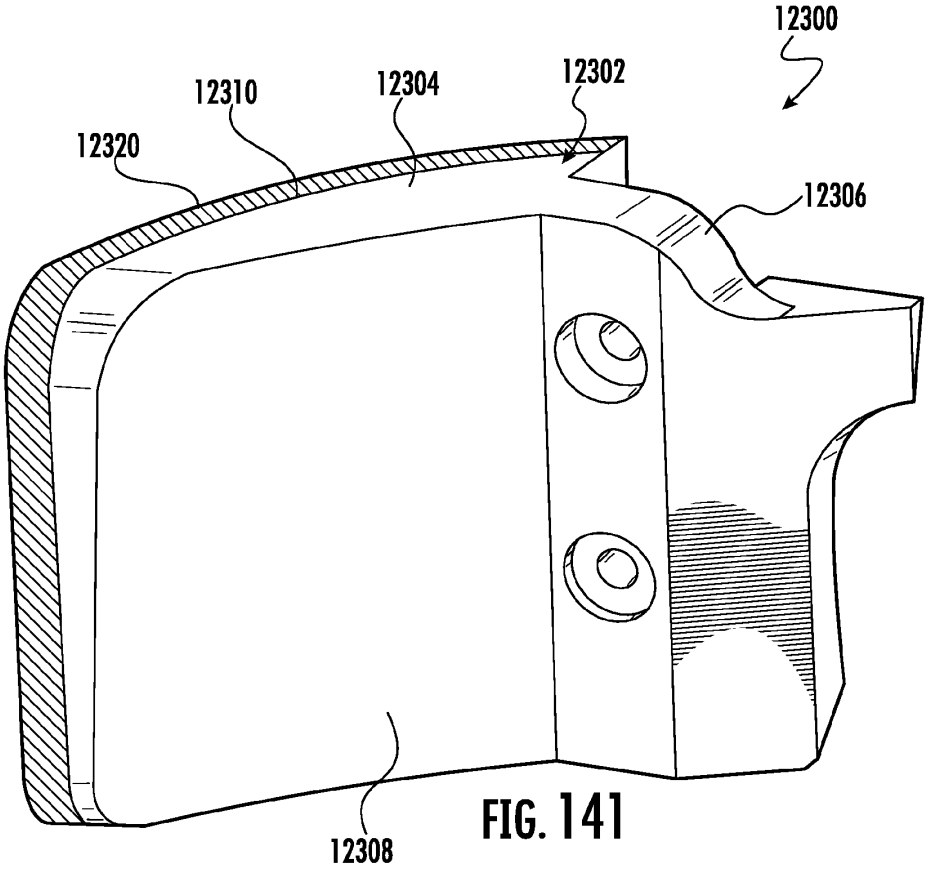

FIG. 141

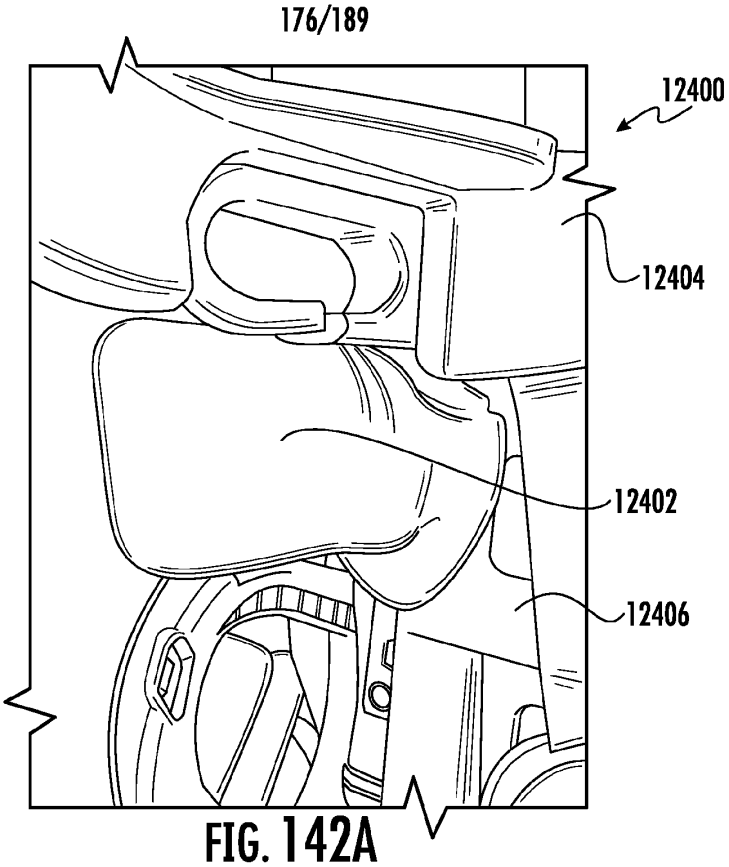

FIG. 142A

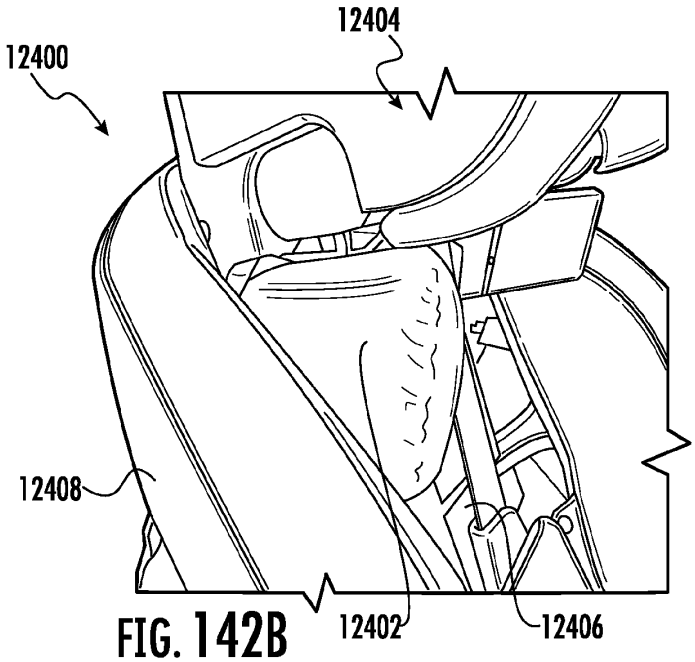

FIG. 142B

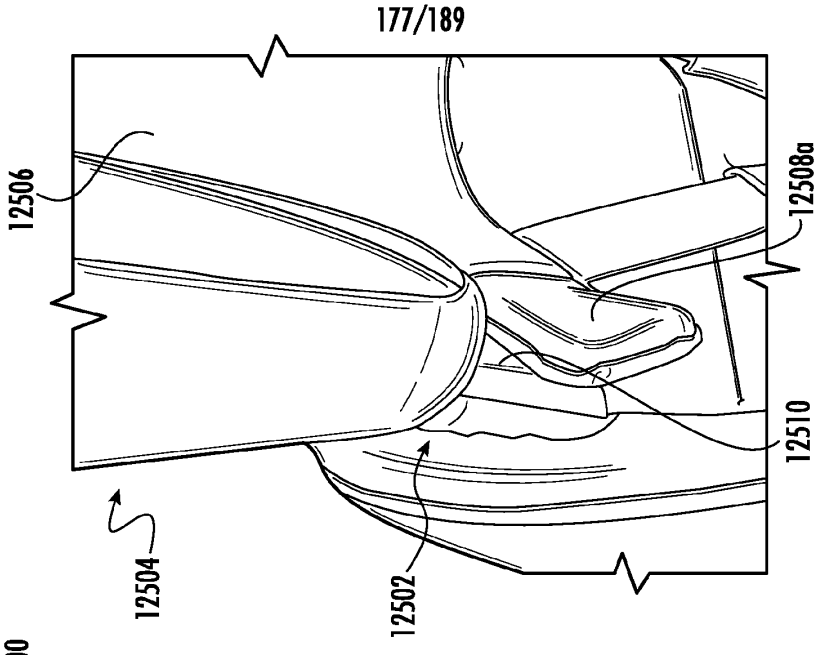

FIG. 143B

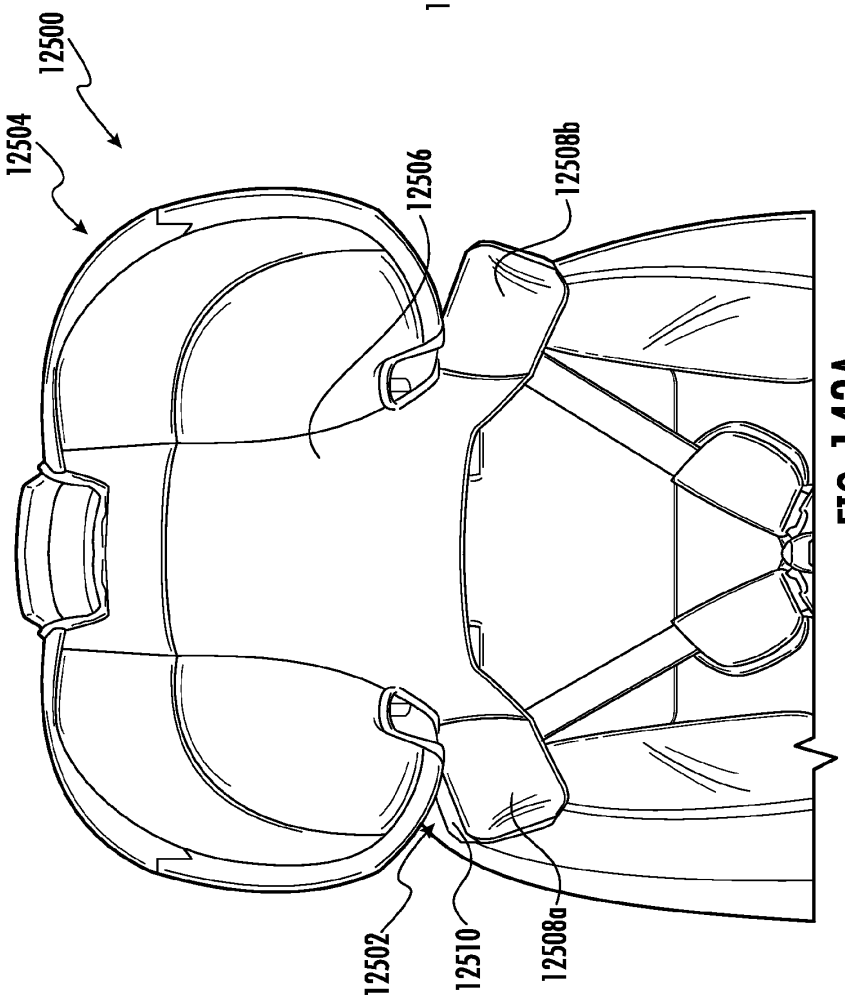

FIG. 143A

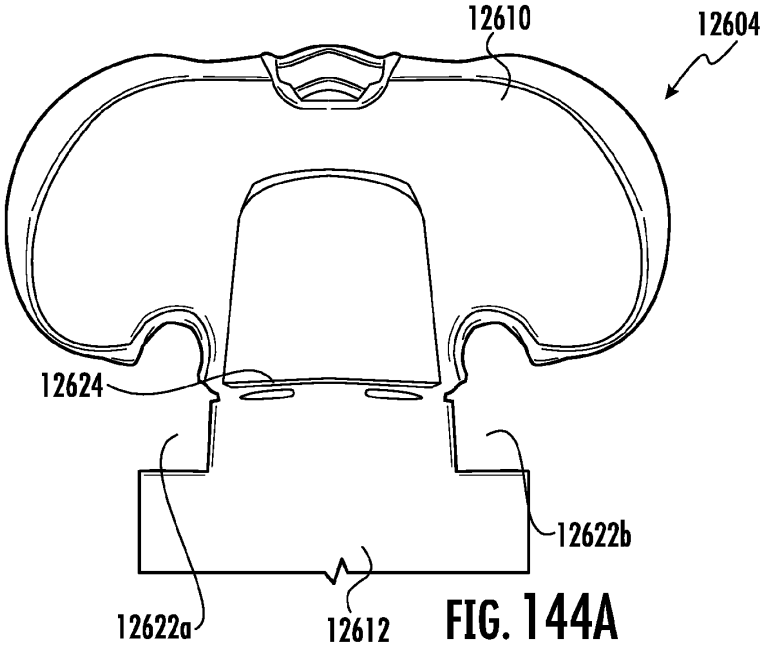

FIG. 144A

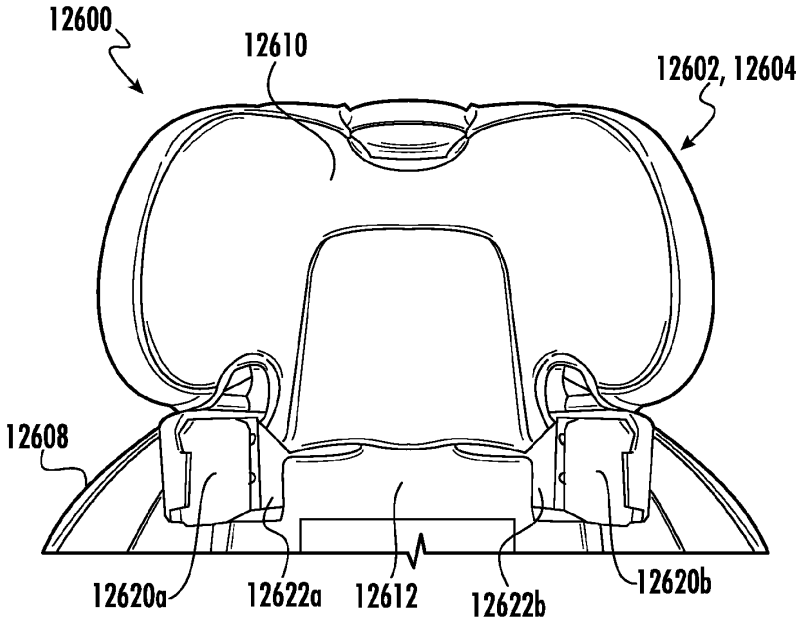

FIG. 144B

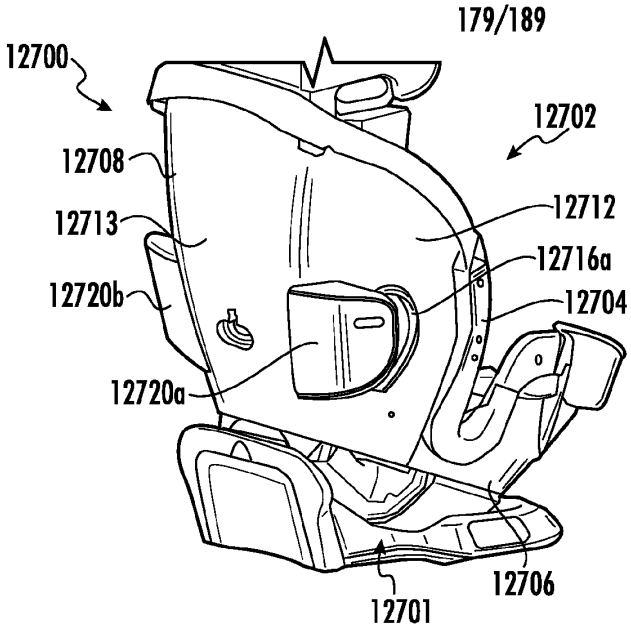

FIG. 145A

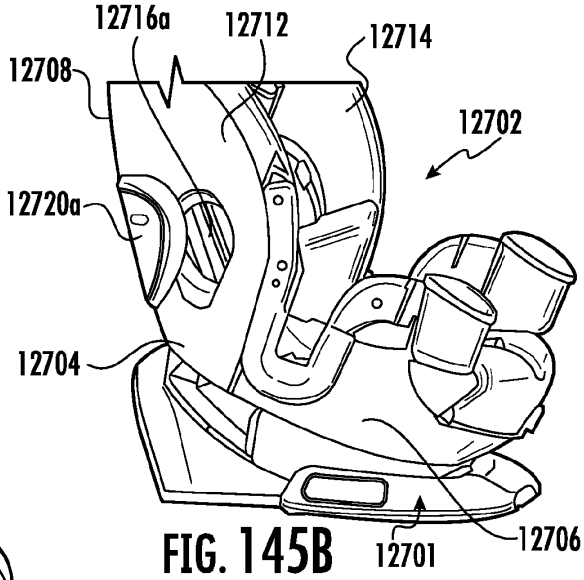

FIG. 145B

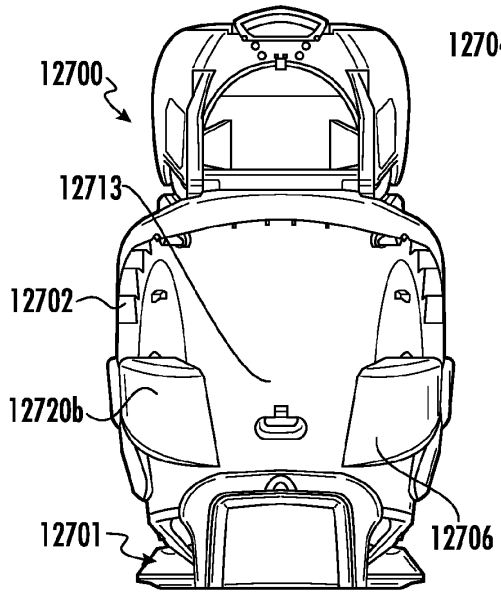

FIG. 145C

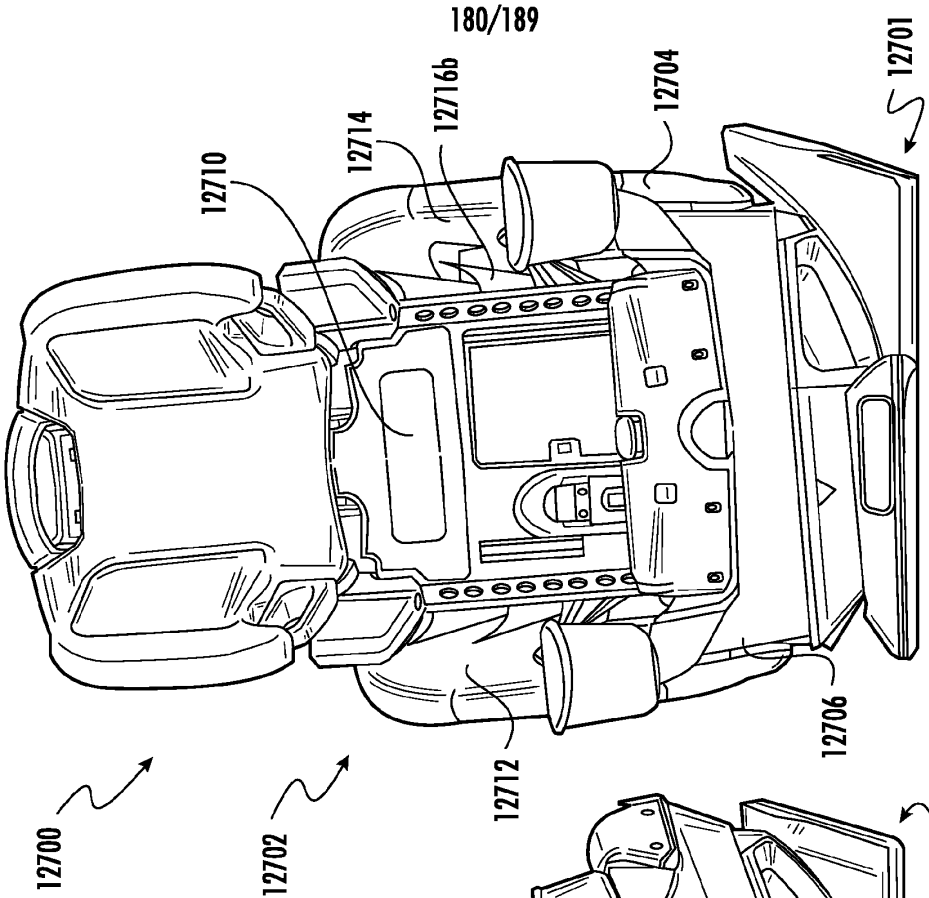

FIG. 145E

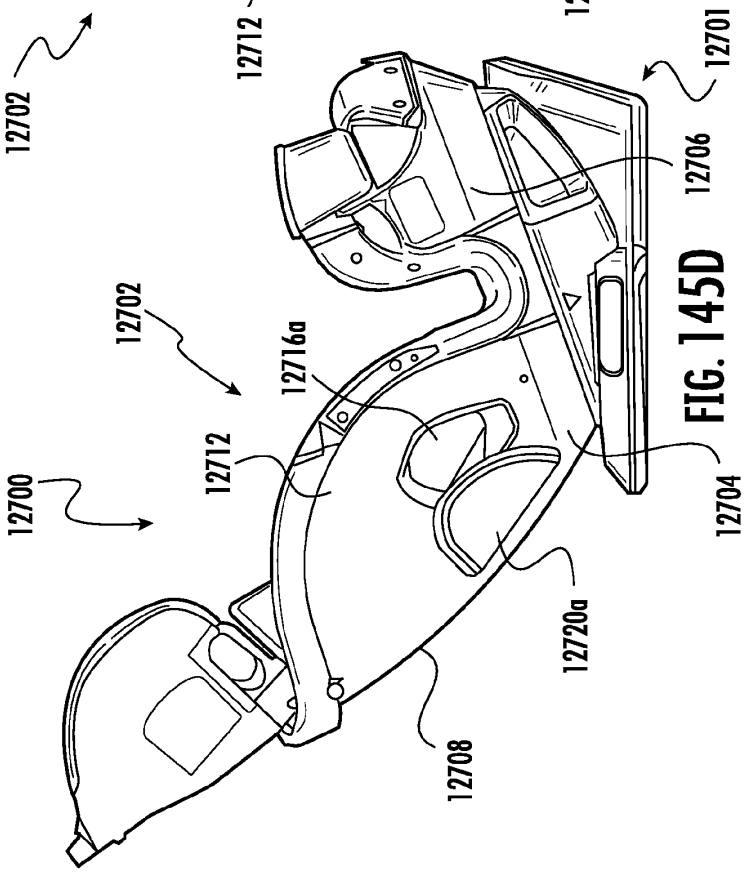

FIG. 145D

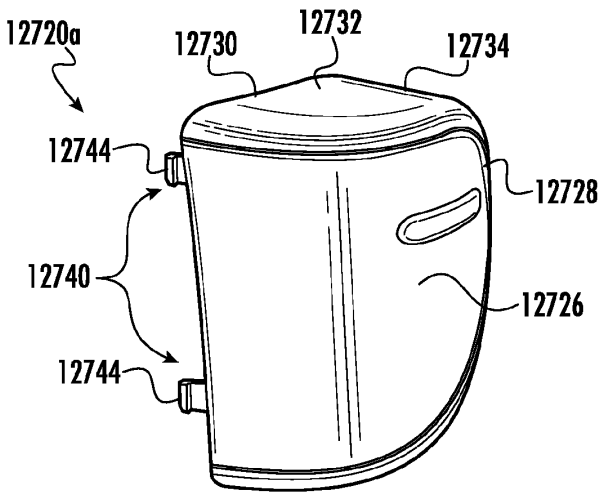

FIG. 146A

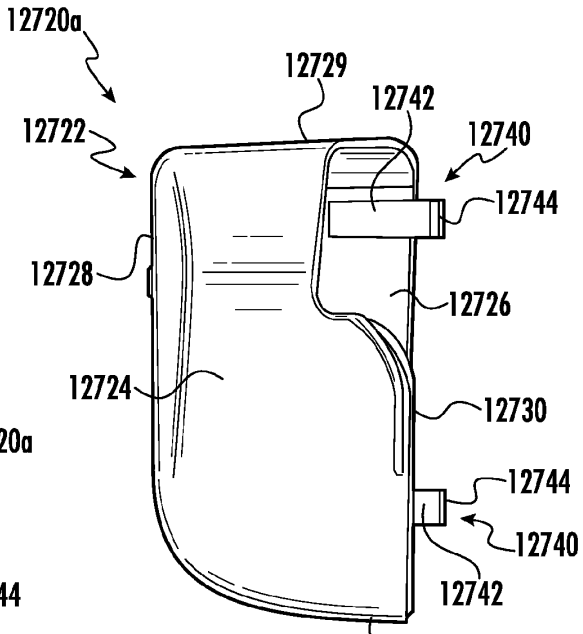

FIG. 146B

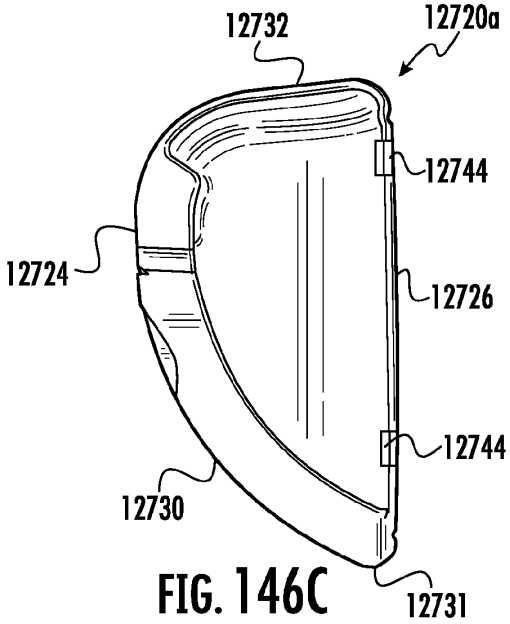

FIG. 146C

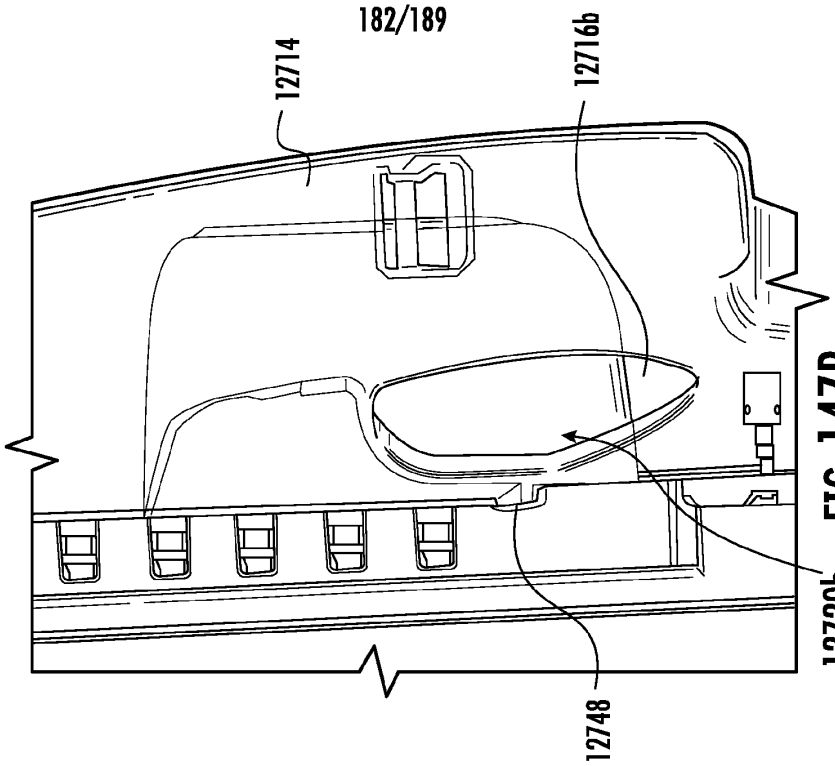

FIG. 147B

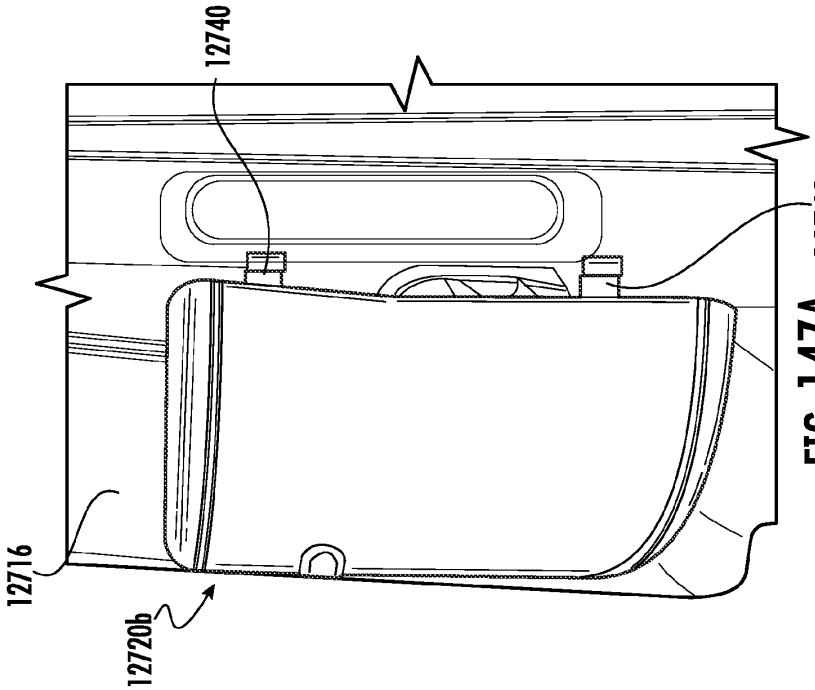

FIG. 147A

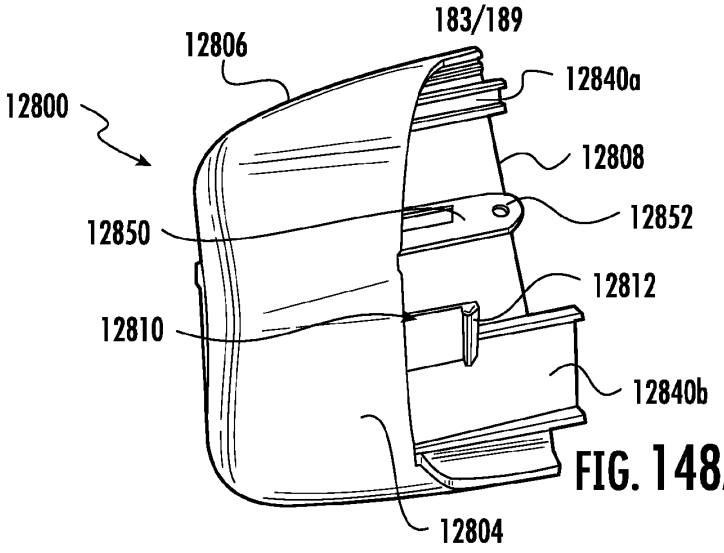

FIG. 148A

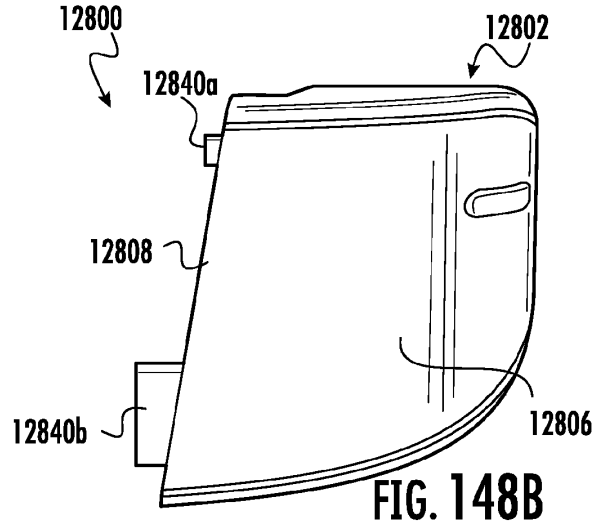

FIG. 148B

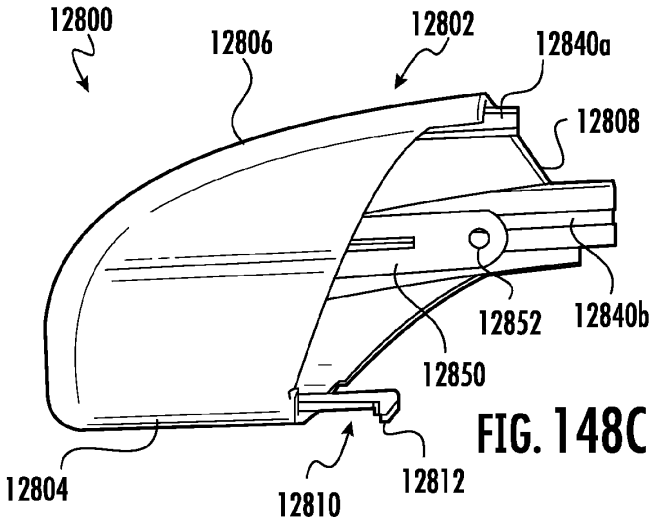

FIG. 148C

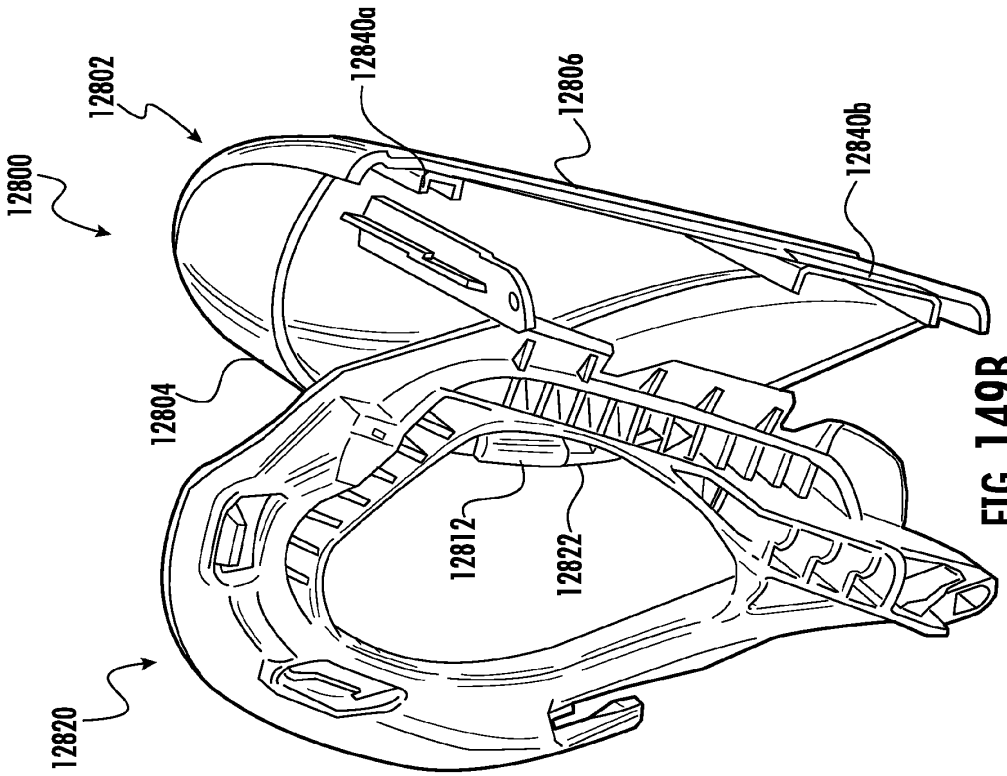

FIG. 149B

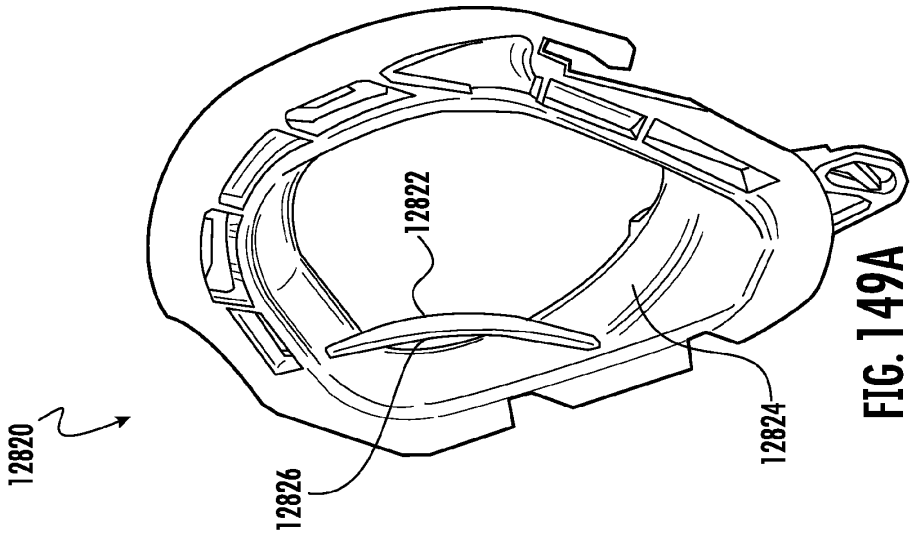

FIG. 149A

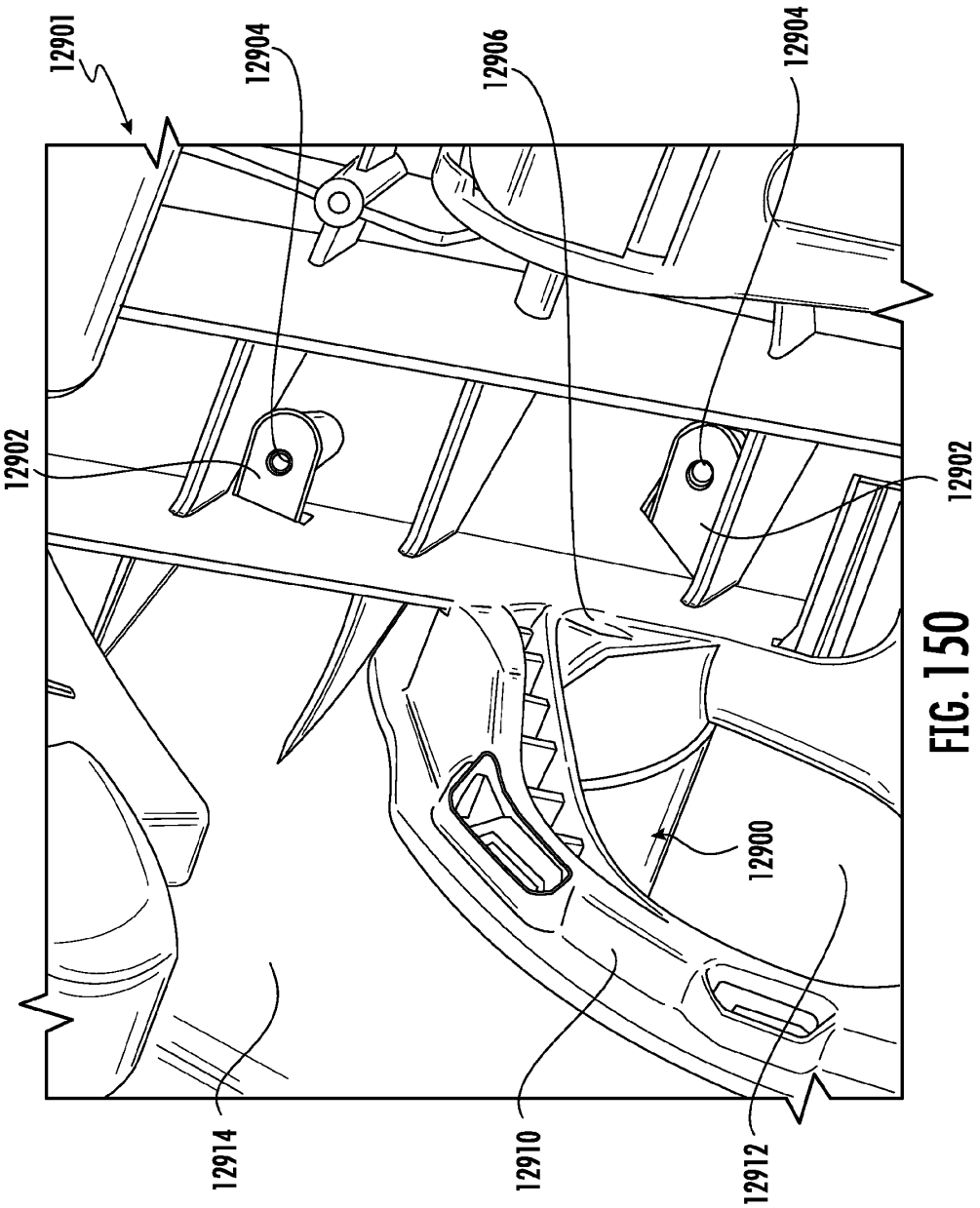
12901
12904
12906
12904
12902
12902
12900
12914
12910
12912

FIG. 150

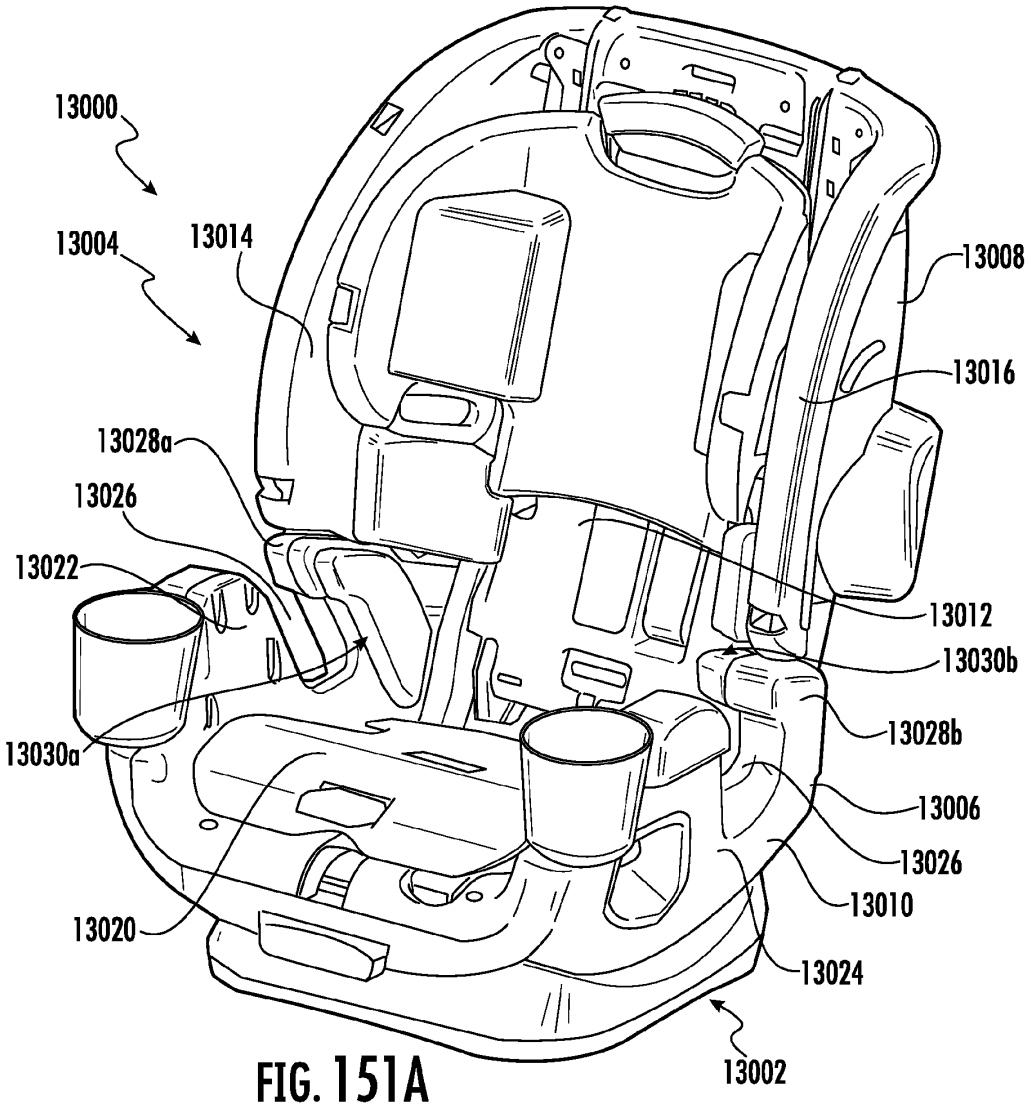
13000
13004
13014
13008
13016
13028a
13026
13022
13012
13030b
13028b
13030a
13006
13026
13010
13020
13024
13002

FIG. 151A

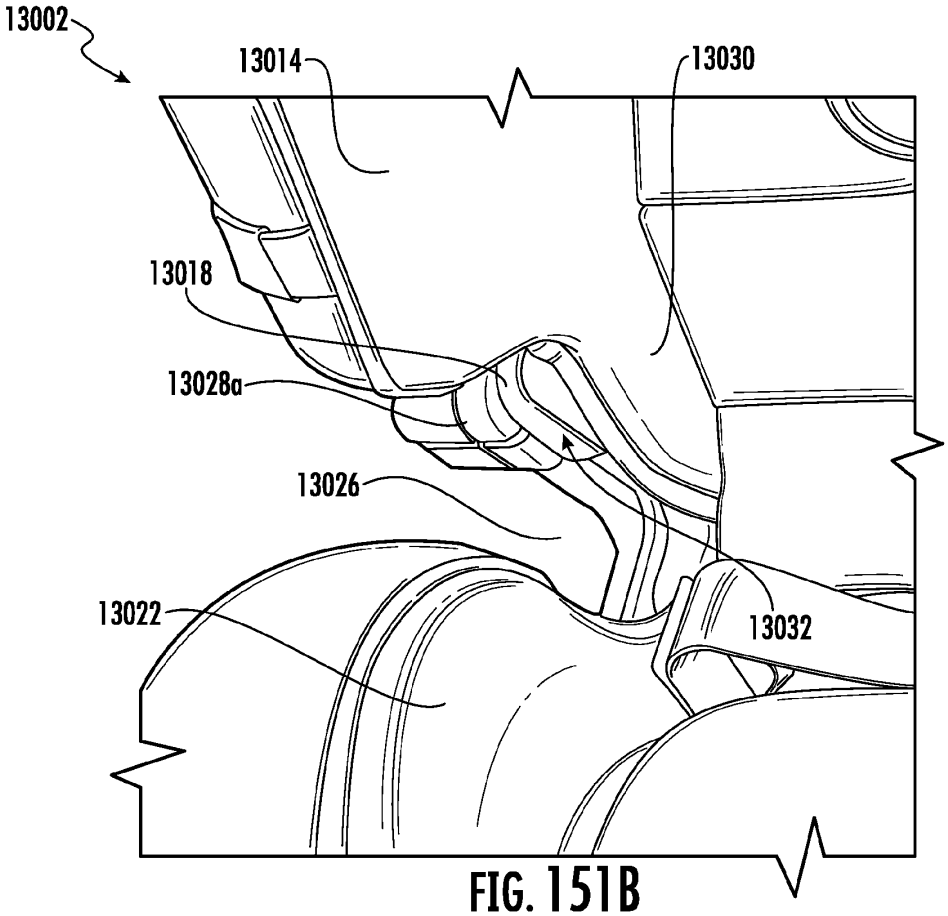

FIG. 151B

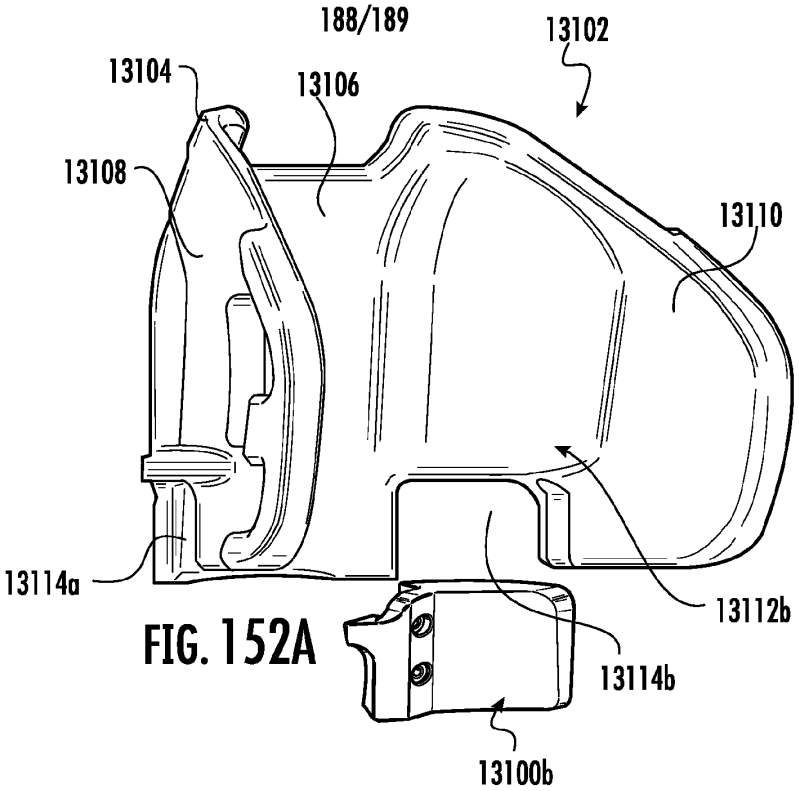

FIG. 152A

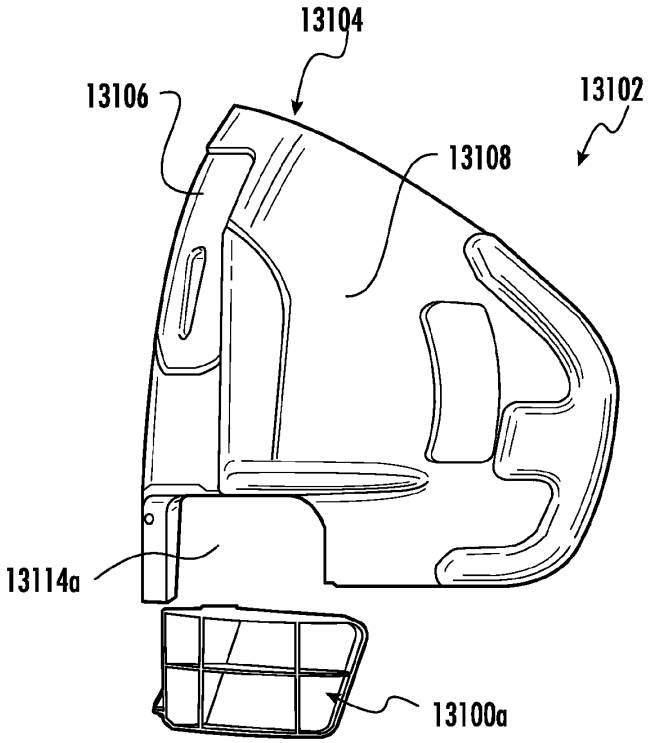

FIG. 152B

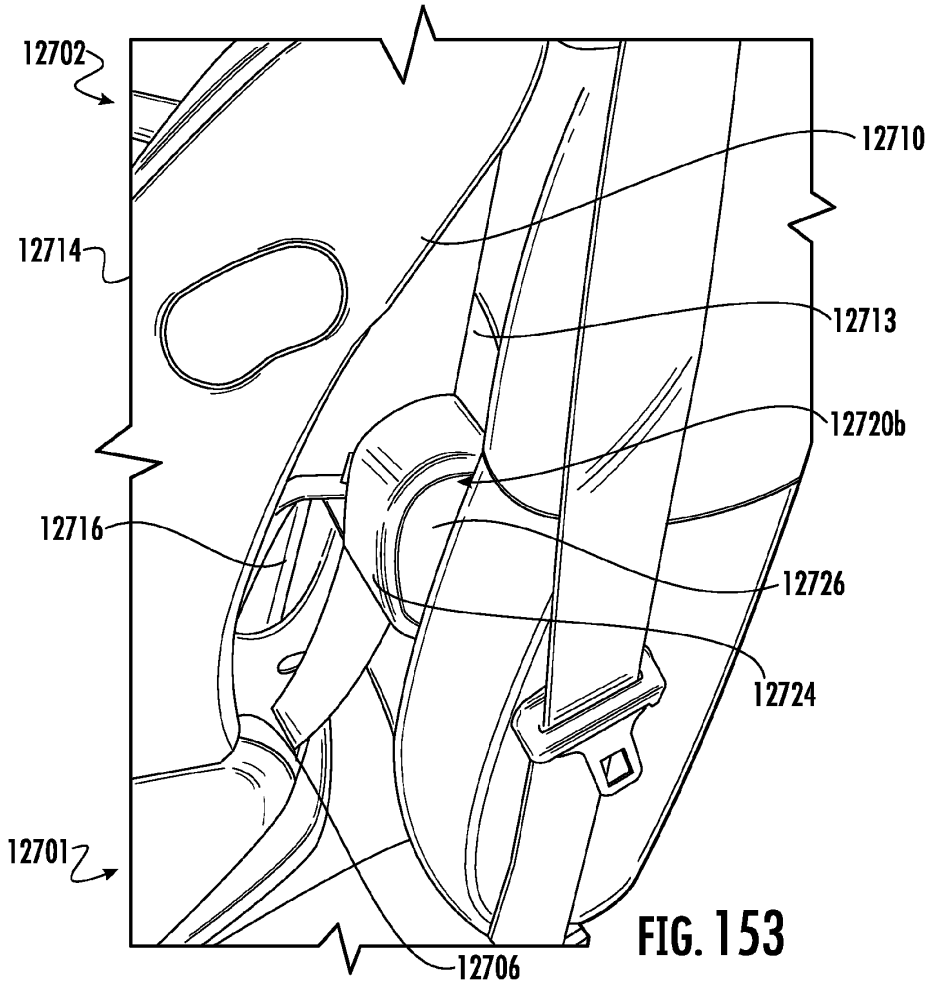
12702
12710
12714
12713
12720b
12716
12726
12724
12701
12706

FIG. 153