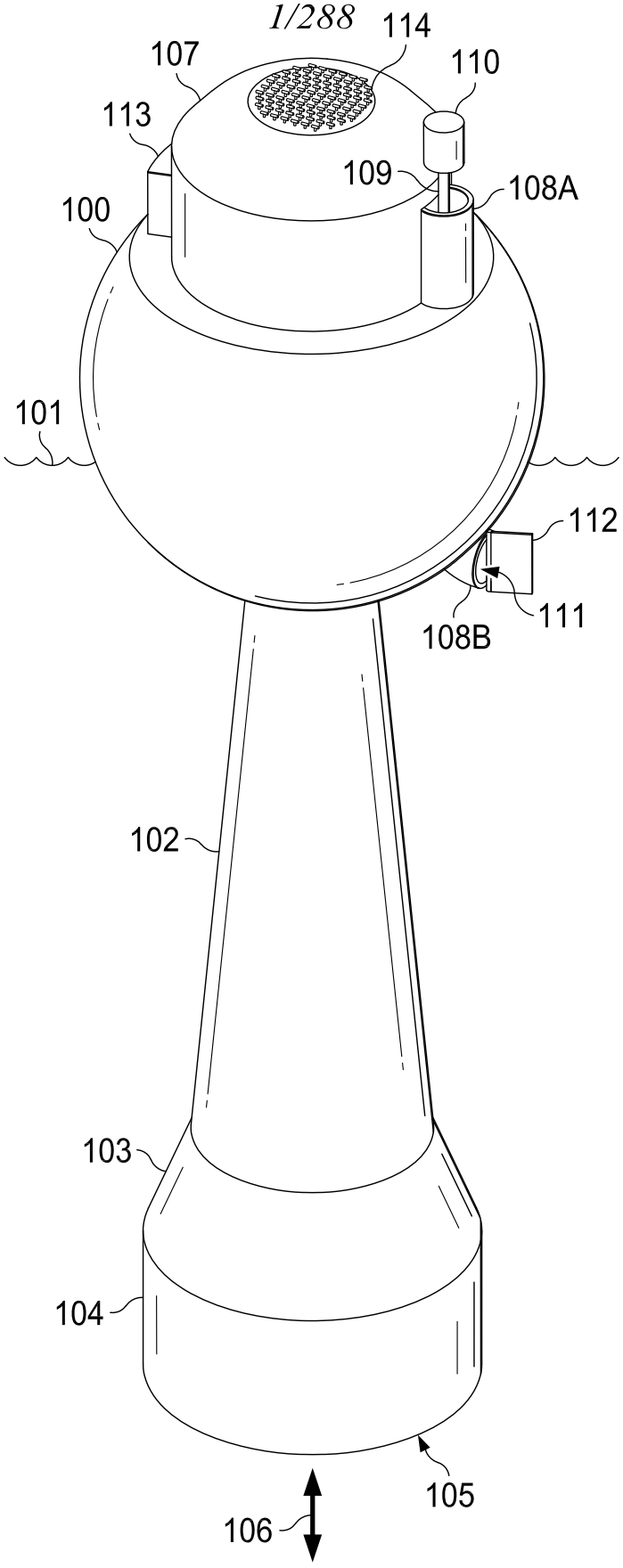
114
107
110
113
109
108A
100
101
112
111
108B
102
103
104
105
106

FIG. 1

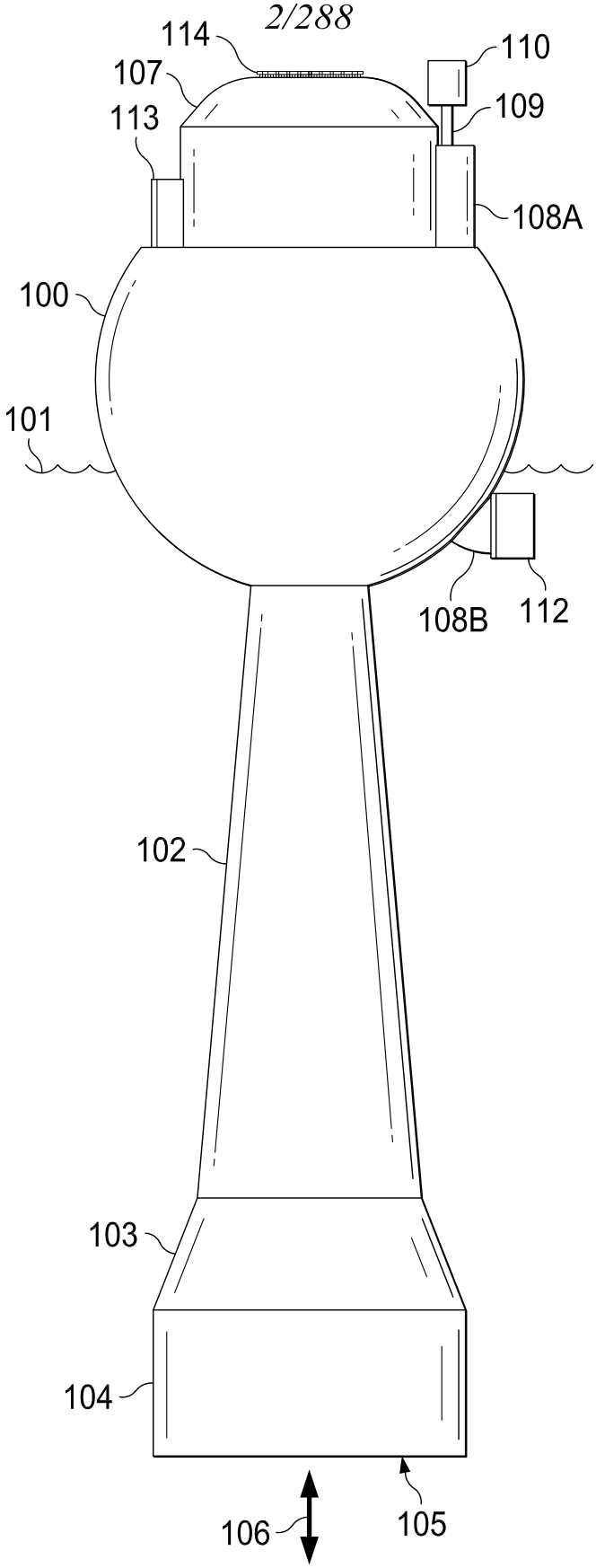

FIG. 2

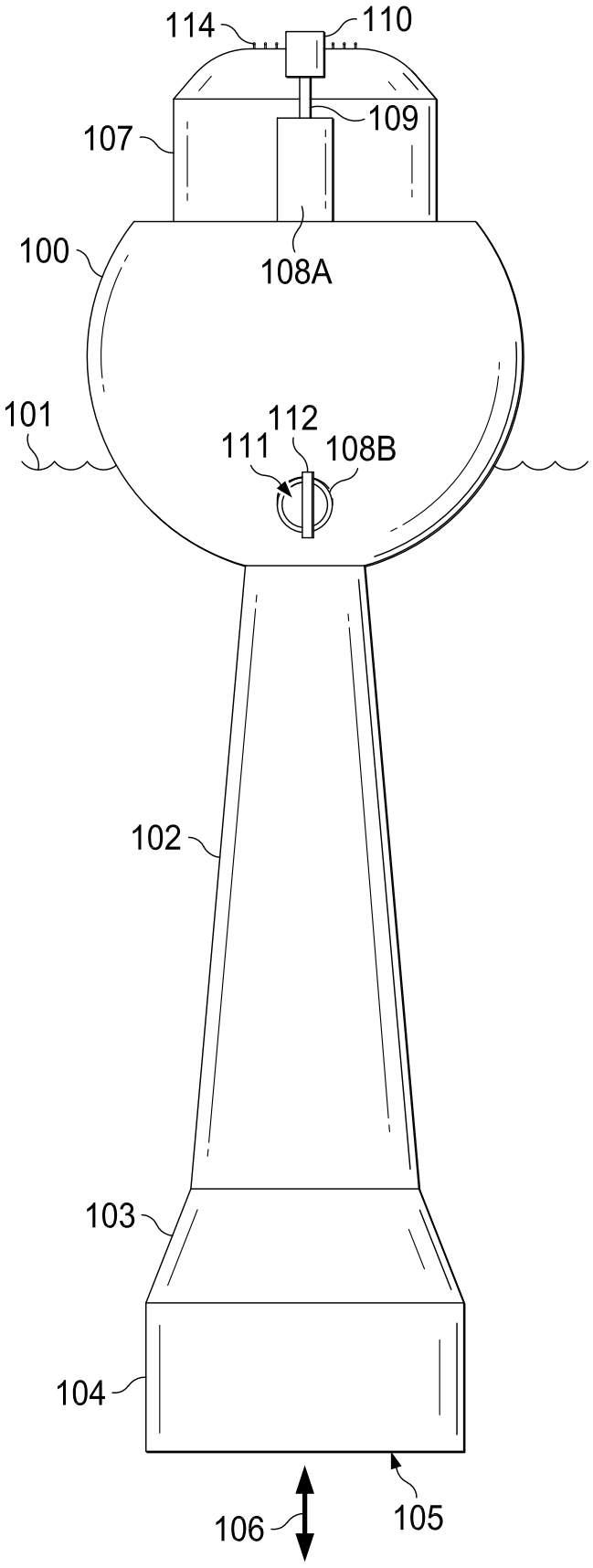

FIG. 3

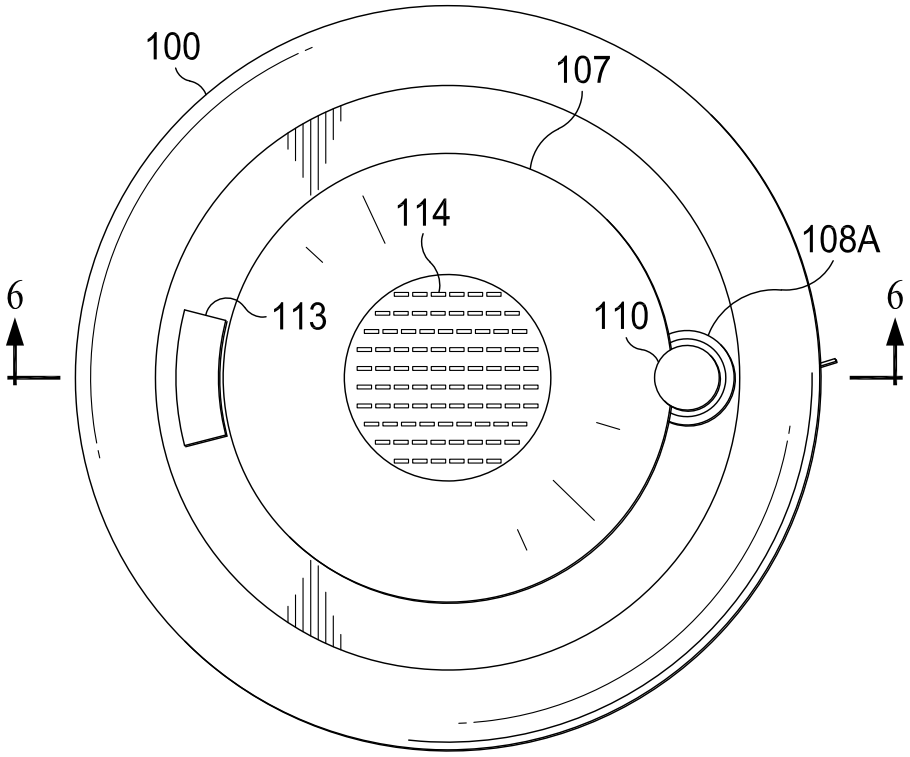
100
107
114
108A
6
113
110
6

FIG. 4

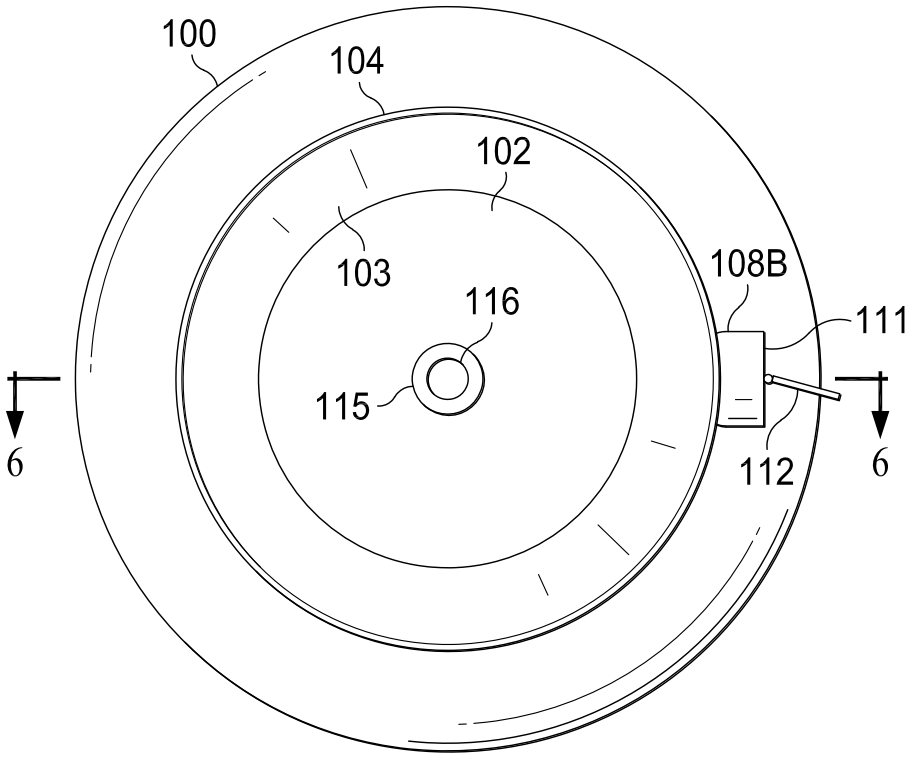
100
104
102
103
108B
116
111
115
6
112
6

FIG. 5

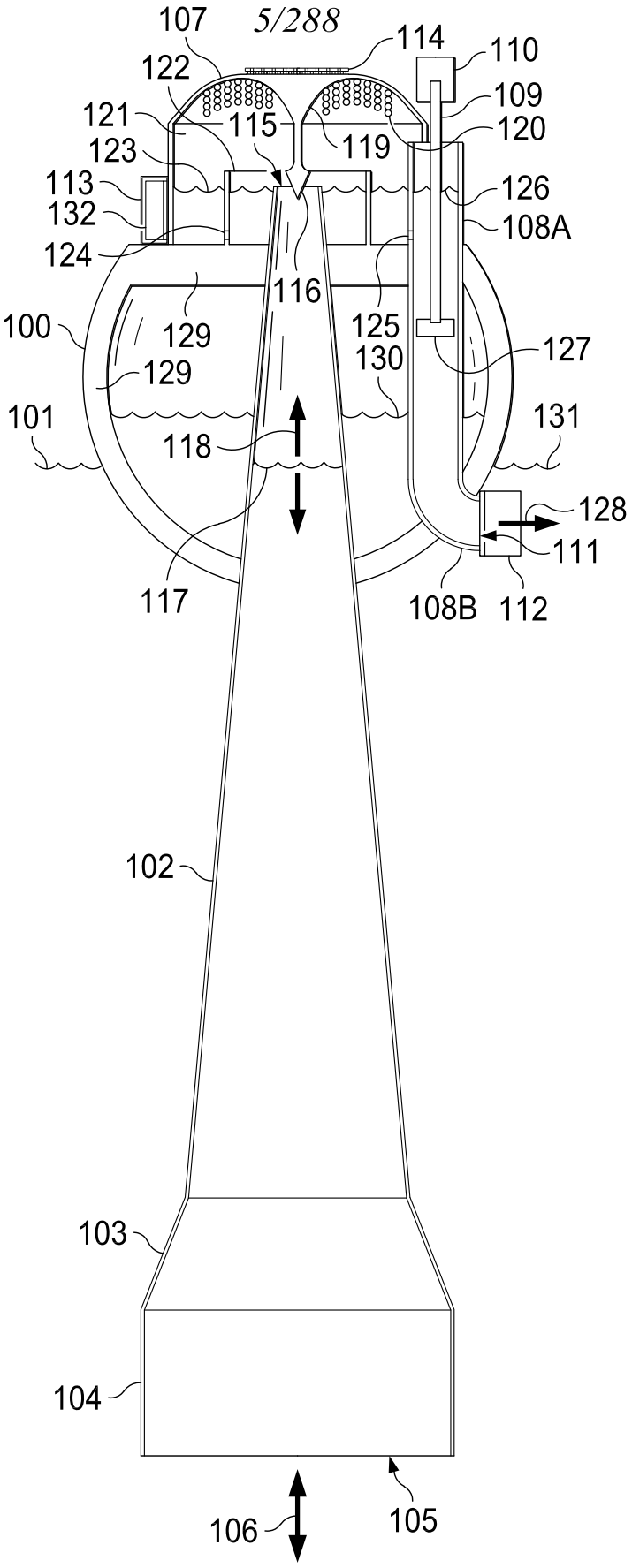
107
114
110
122
109
121
115
120
123
119
113
126
132
108A
124
116
100
129
125
127
129
130
101
131
118
128
111
117
108B
112
102
103
104
106
105

FIG. 6

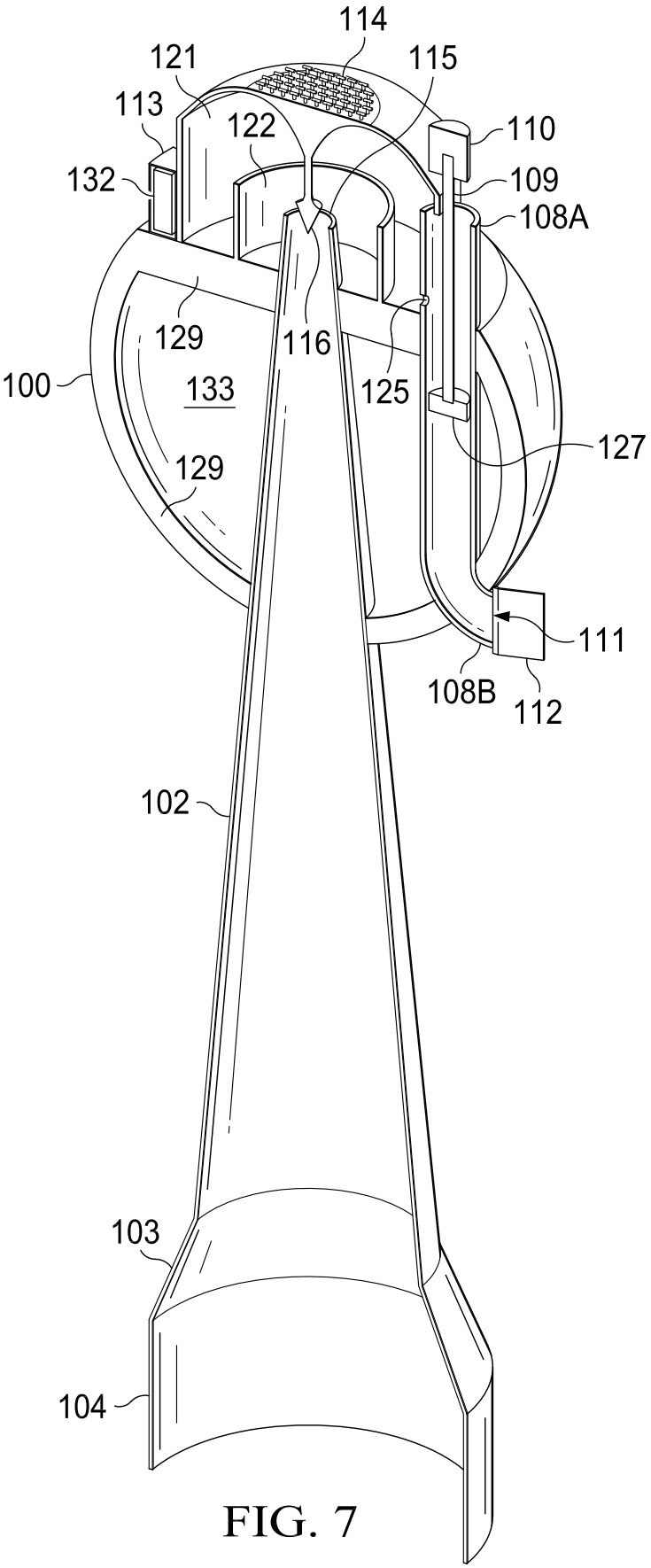
114
121
115
113
122
110
132
109
108A
129
116
125
100
133
127
129
111
108B
112
102
103
104

FIG. 7

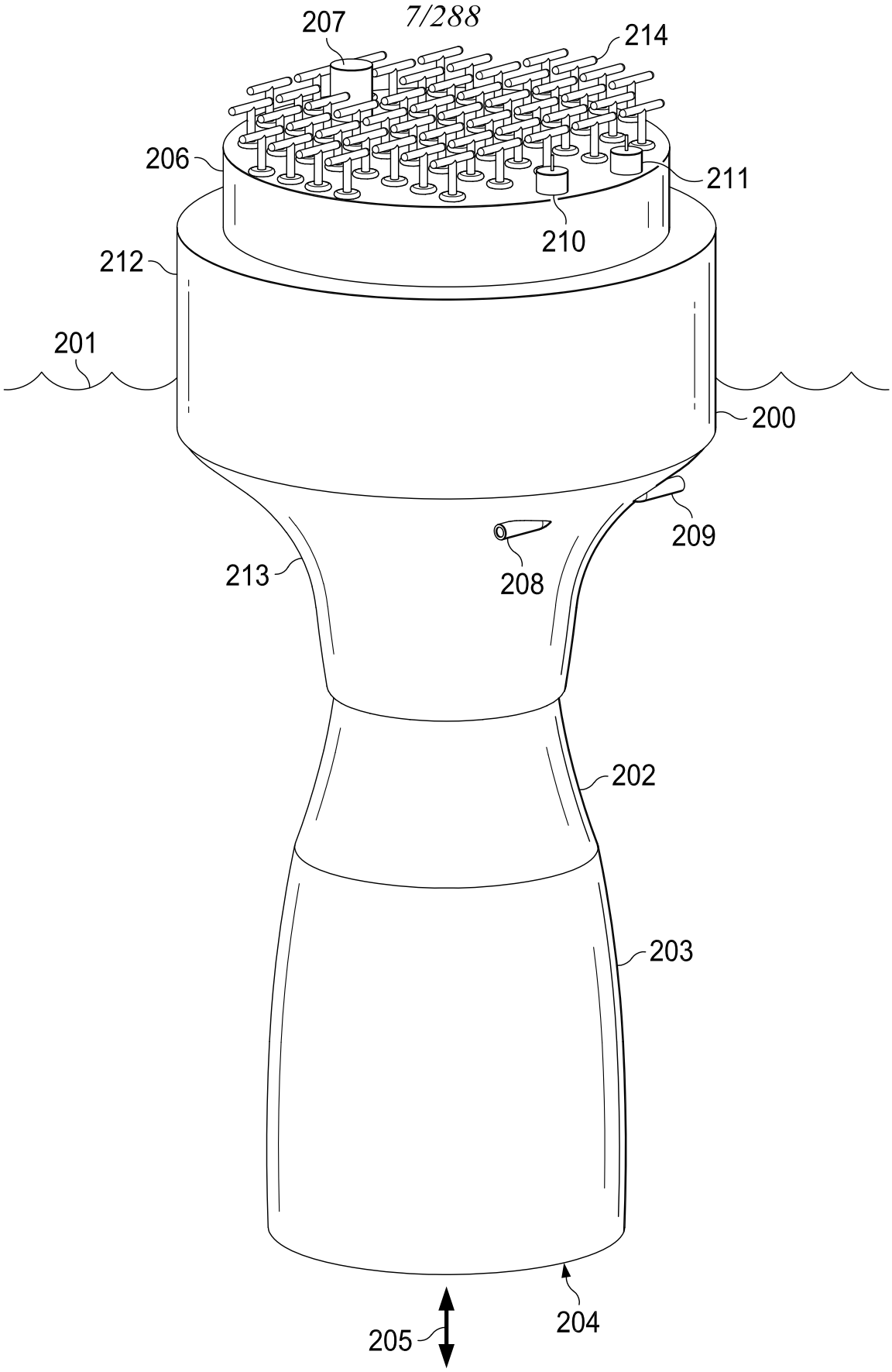

FIG. 8

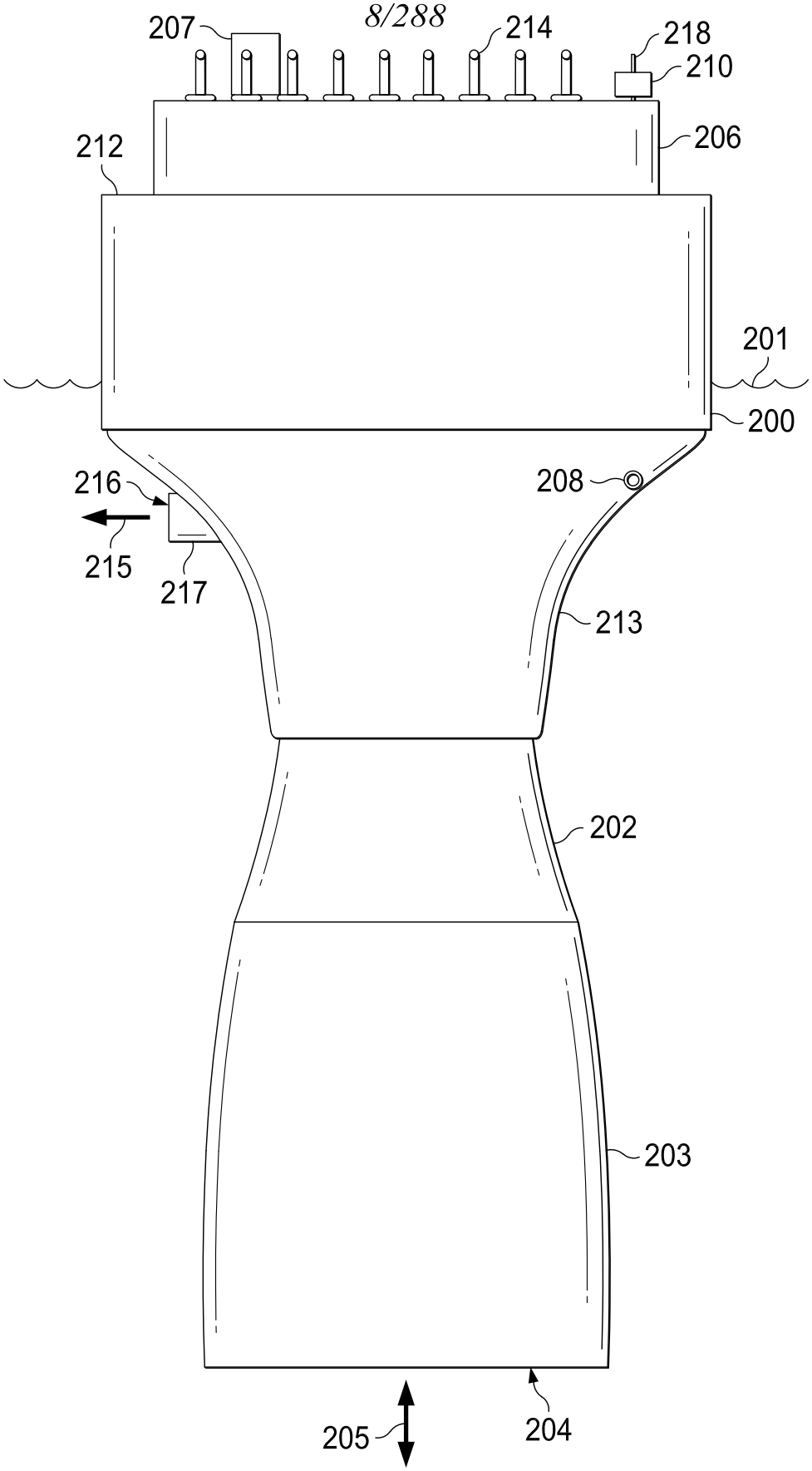
207
214
218
210
212
206
201
200
216
208
215
217
213
202
203
205
204

FIG. 9

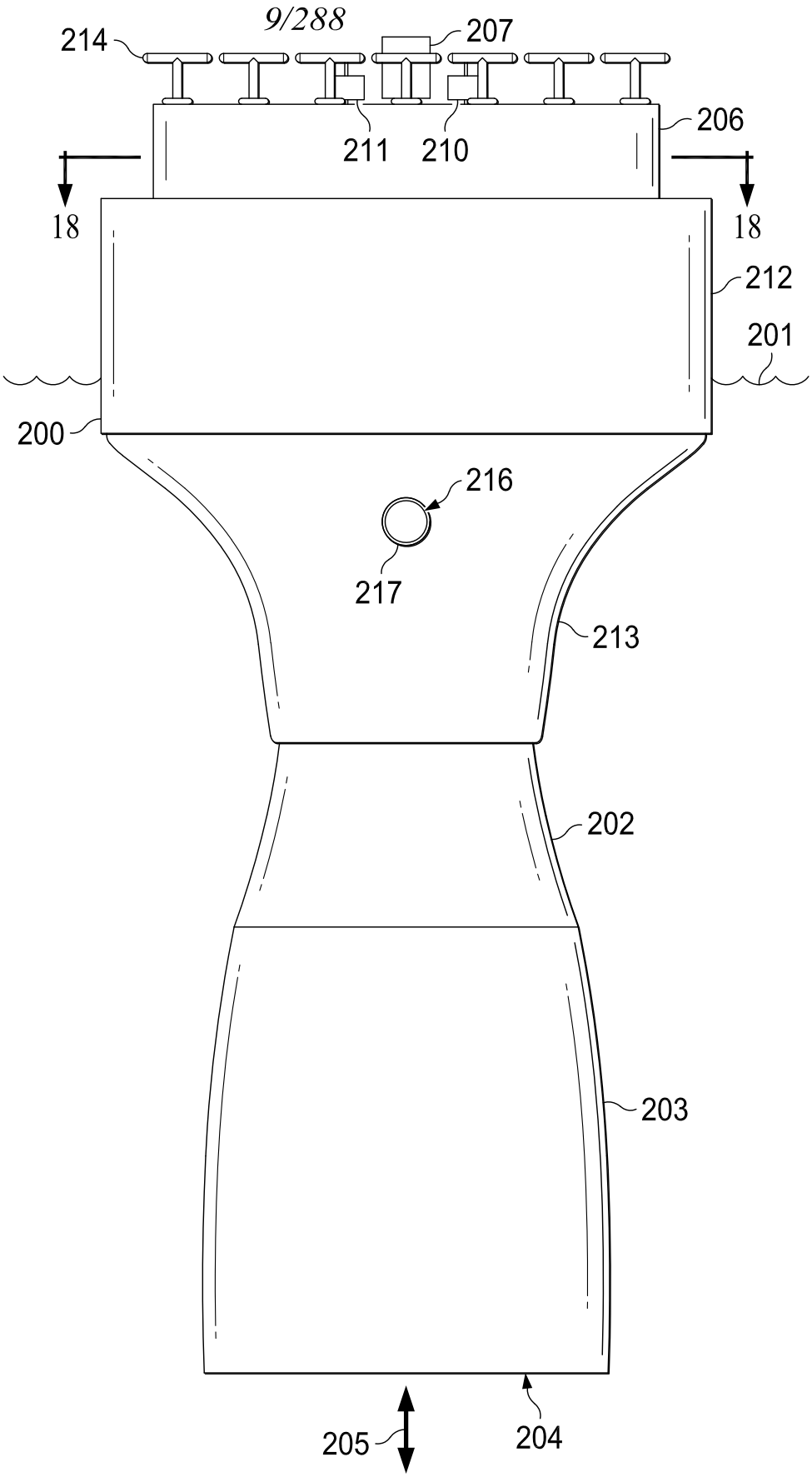

FIG. 10

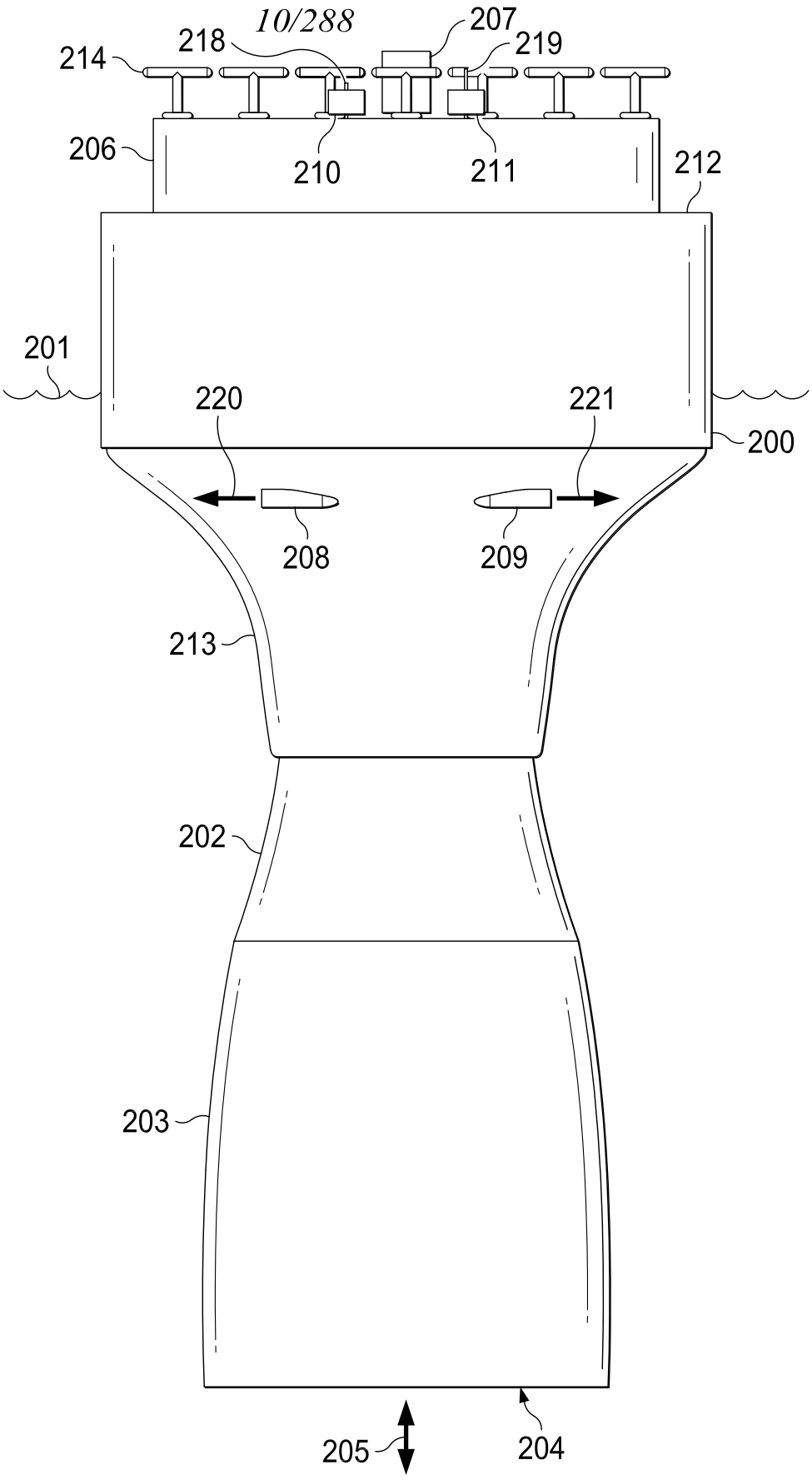
214
218
207
219
206
210
211
212
201
220
221
200
208
209
213
202
203
205
204

FIG. 11

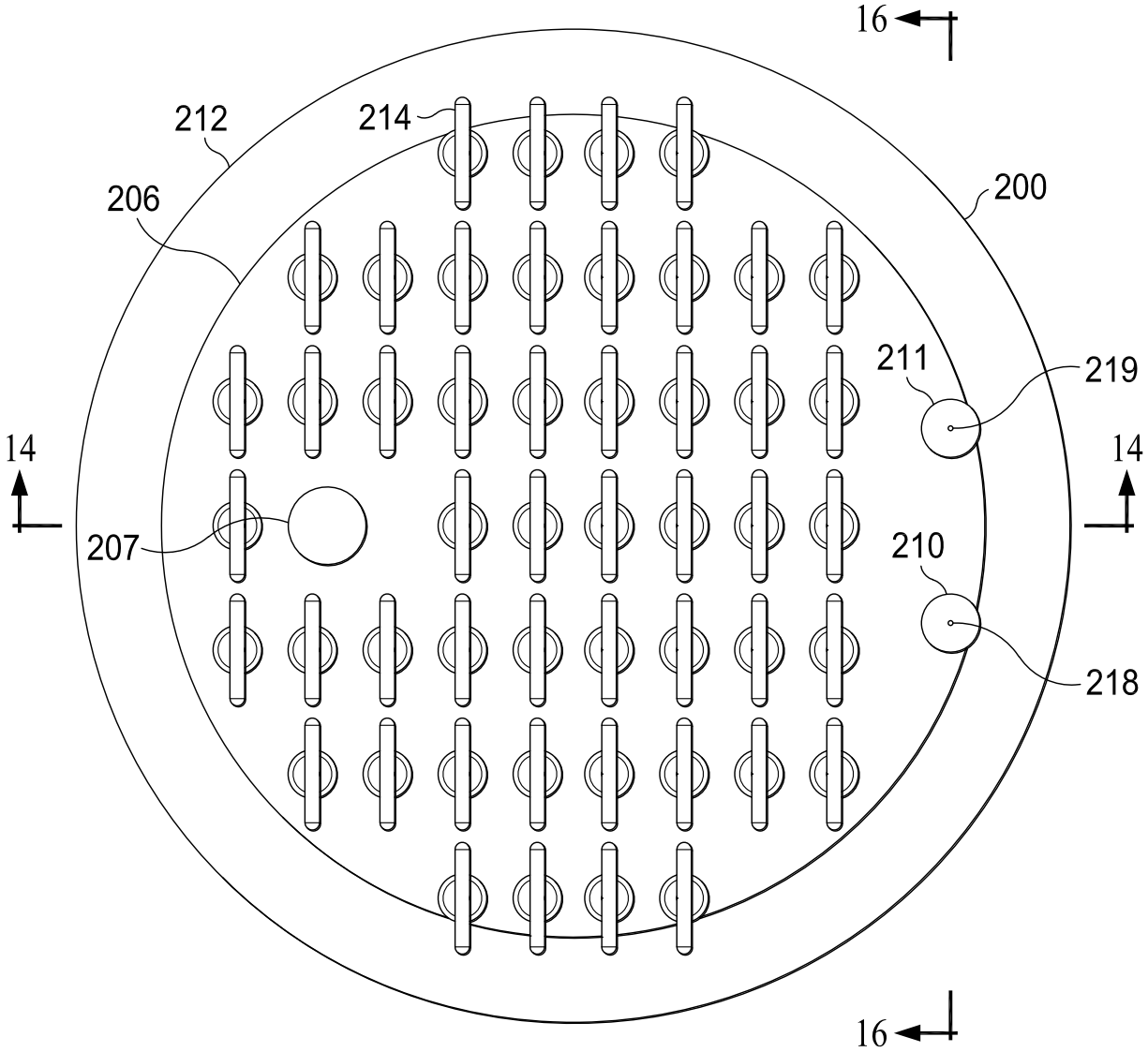

FIG. 12

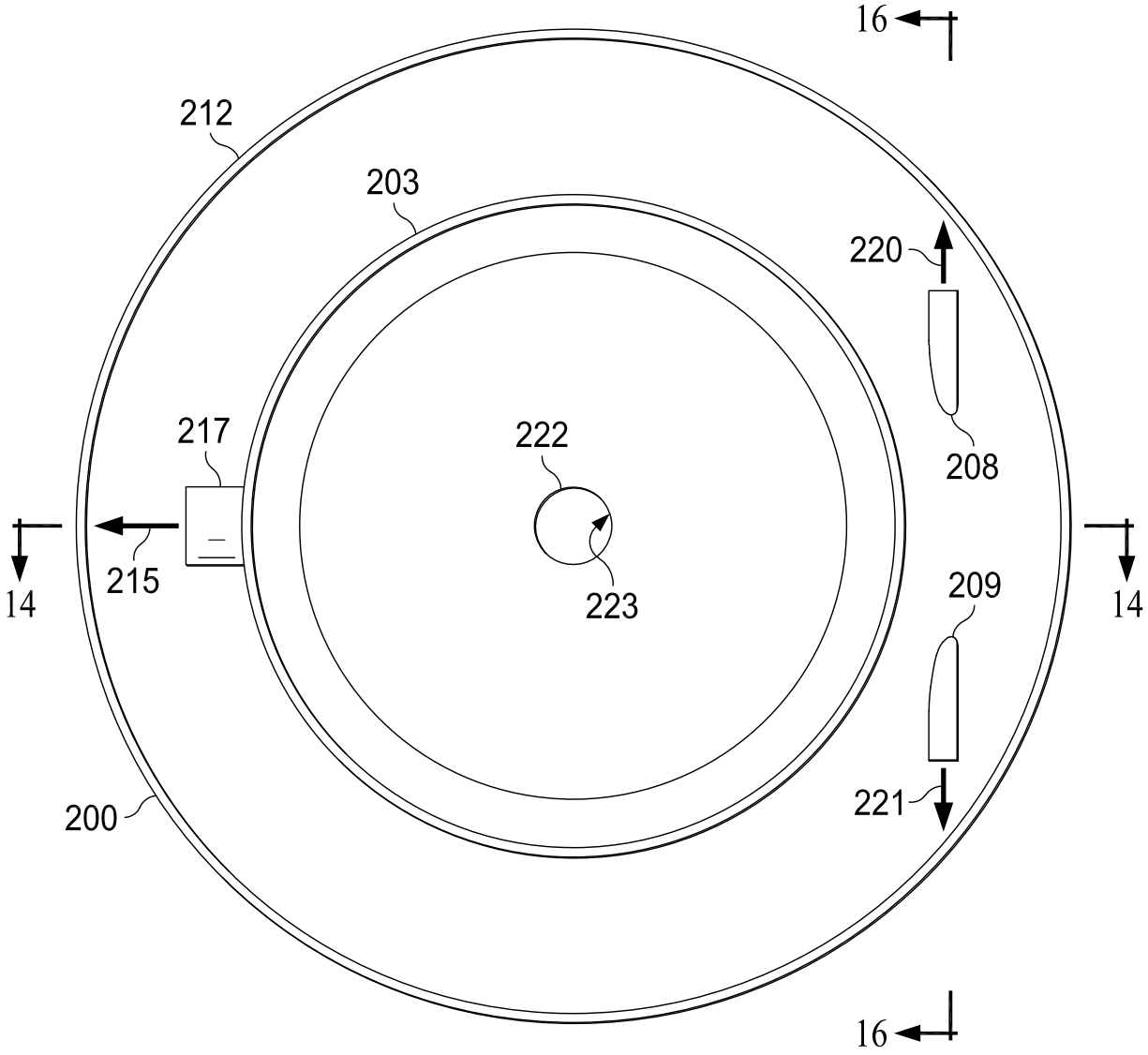

FIG. 13

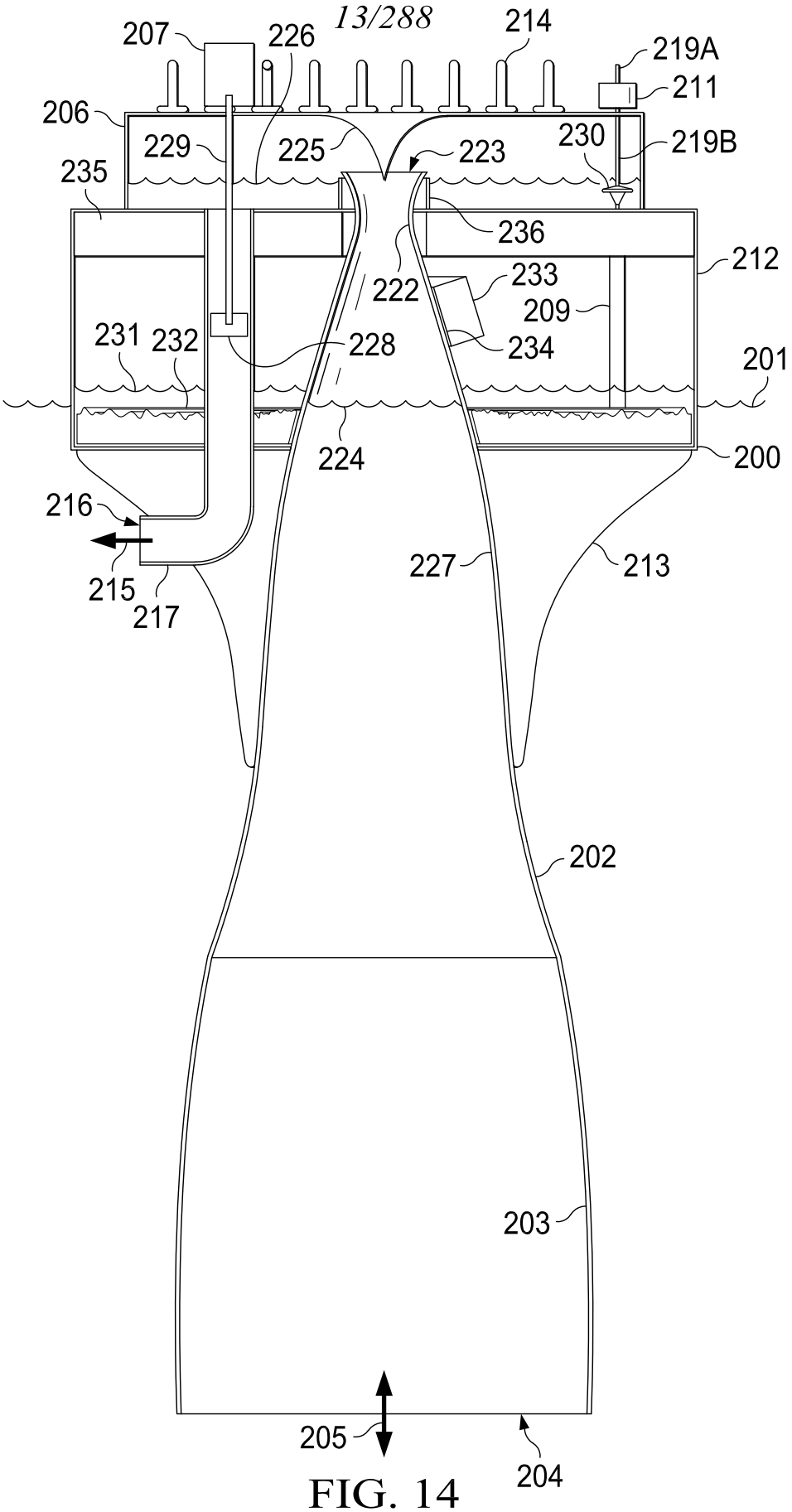
207
226
214
219A
211
206
229
225
223
230
219B
235
236
212
222
233
209
231
232
228
234
201
224
200
216
215
217
227
213
202
203
205
204

FIG. 14

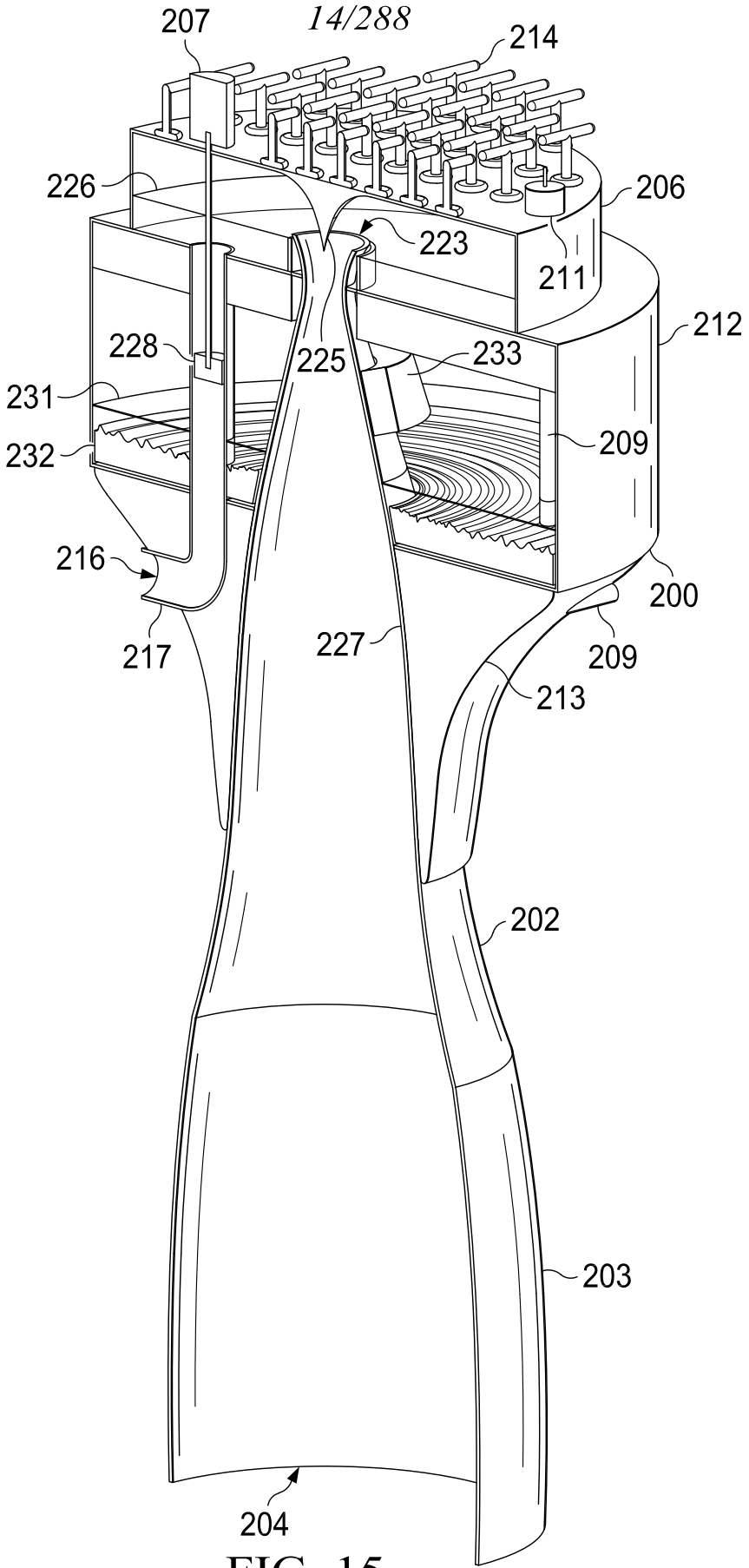
207
214
226
206
223
211
212
228
225
233
231
209
232
216
200
217
227
209
213
202
203
204

FIG. 15

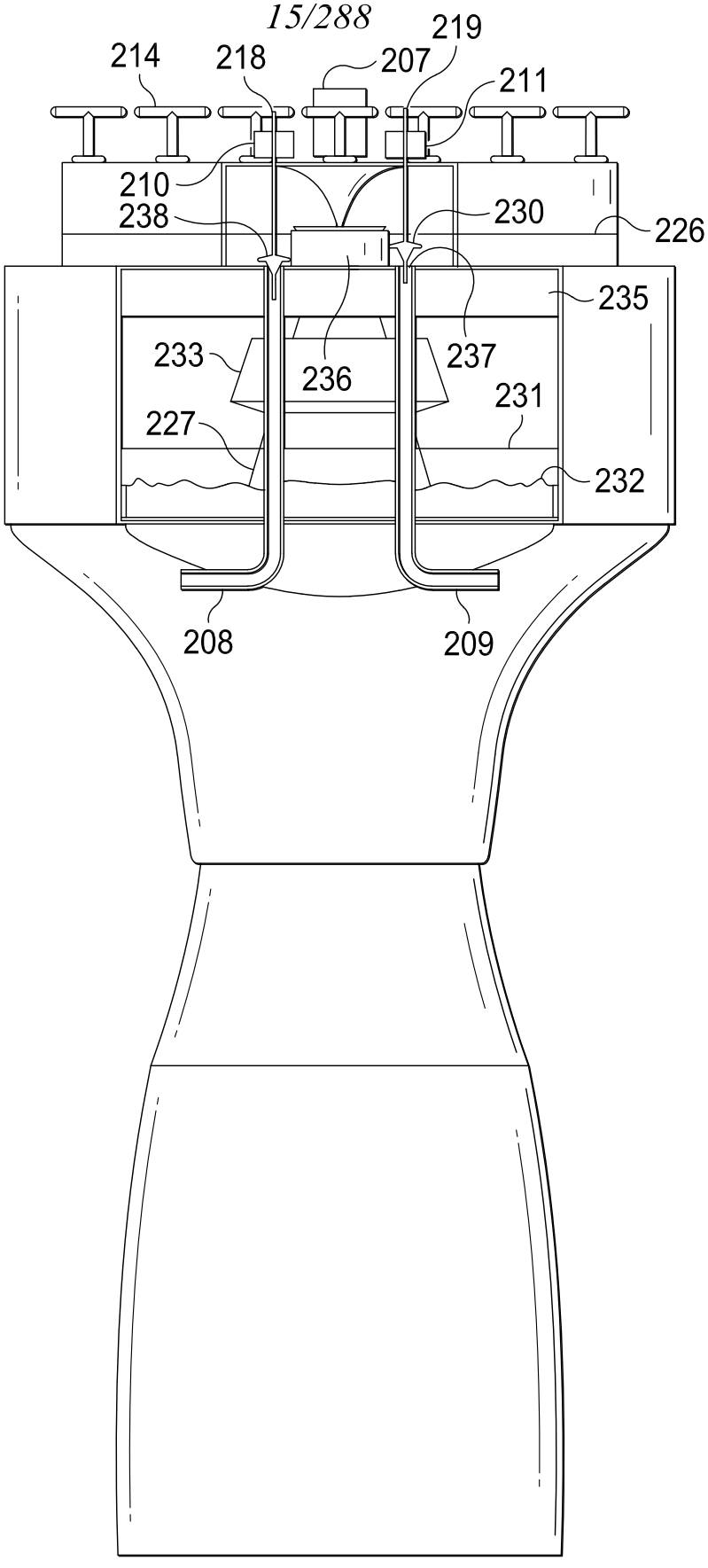
214
218
207
219
211
210
238
230
226
235
233
236
237
231
227
232
208
209

FIG. 16

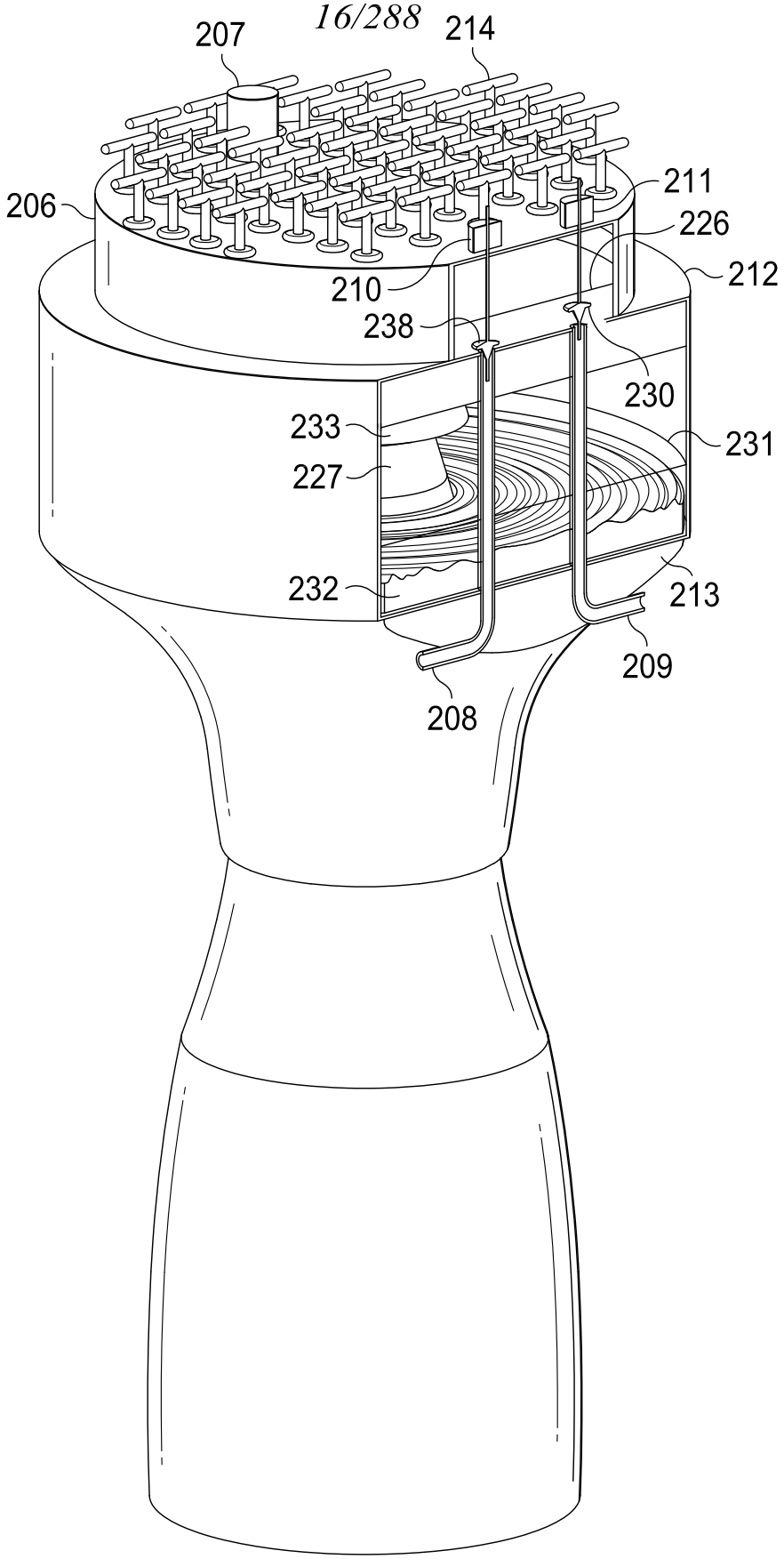

FIG. 17

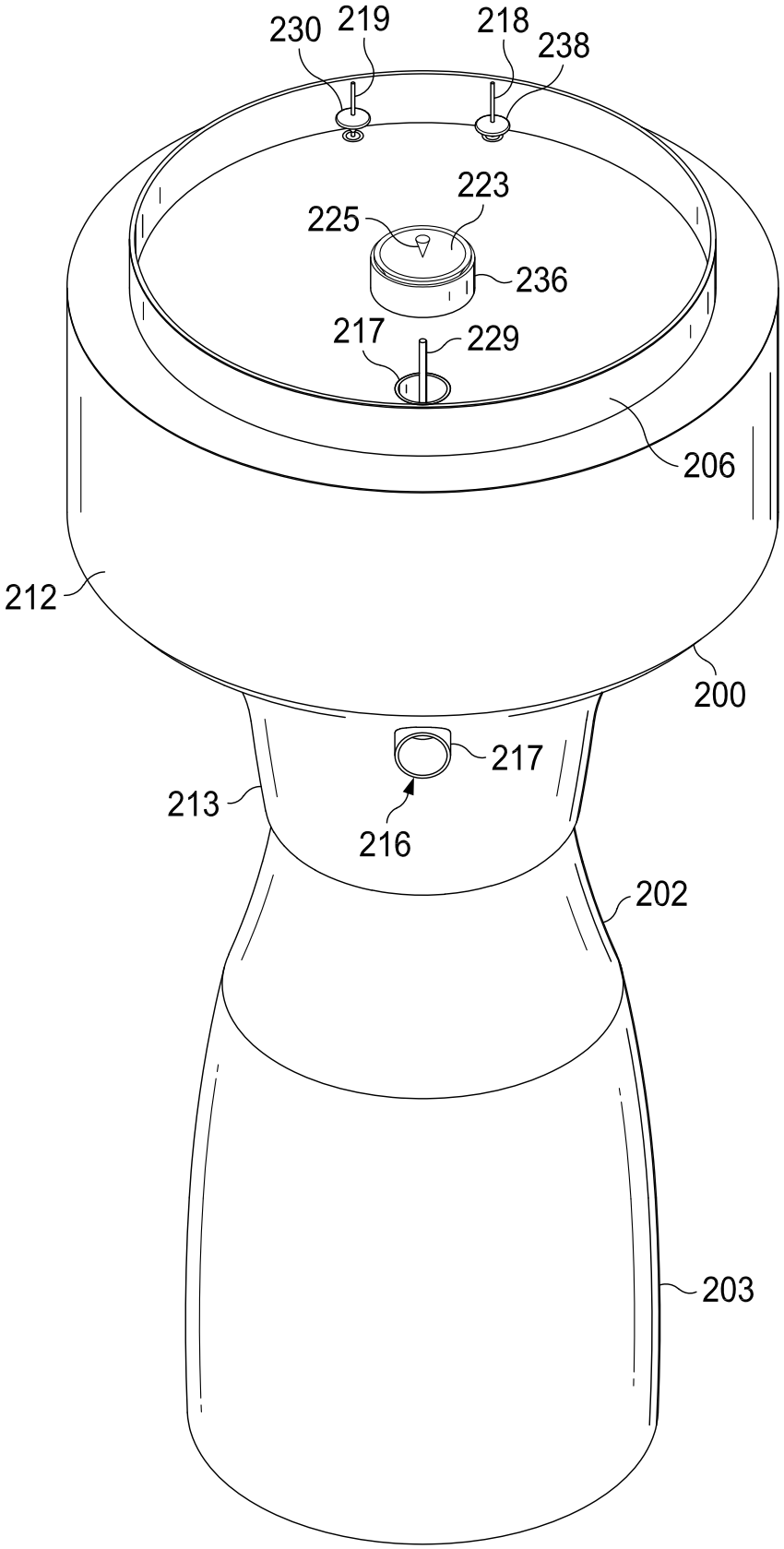
230
219
218
238
223
225
236
217
229
206
212
200
217
213
216
202
203

FIG. 18

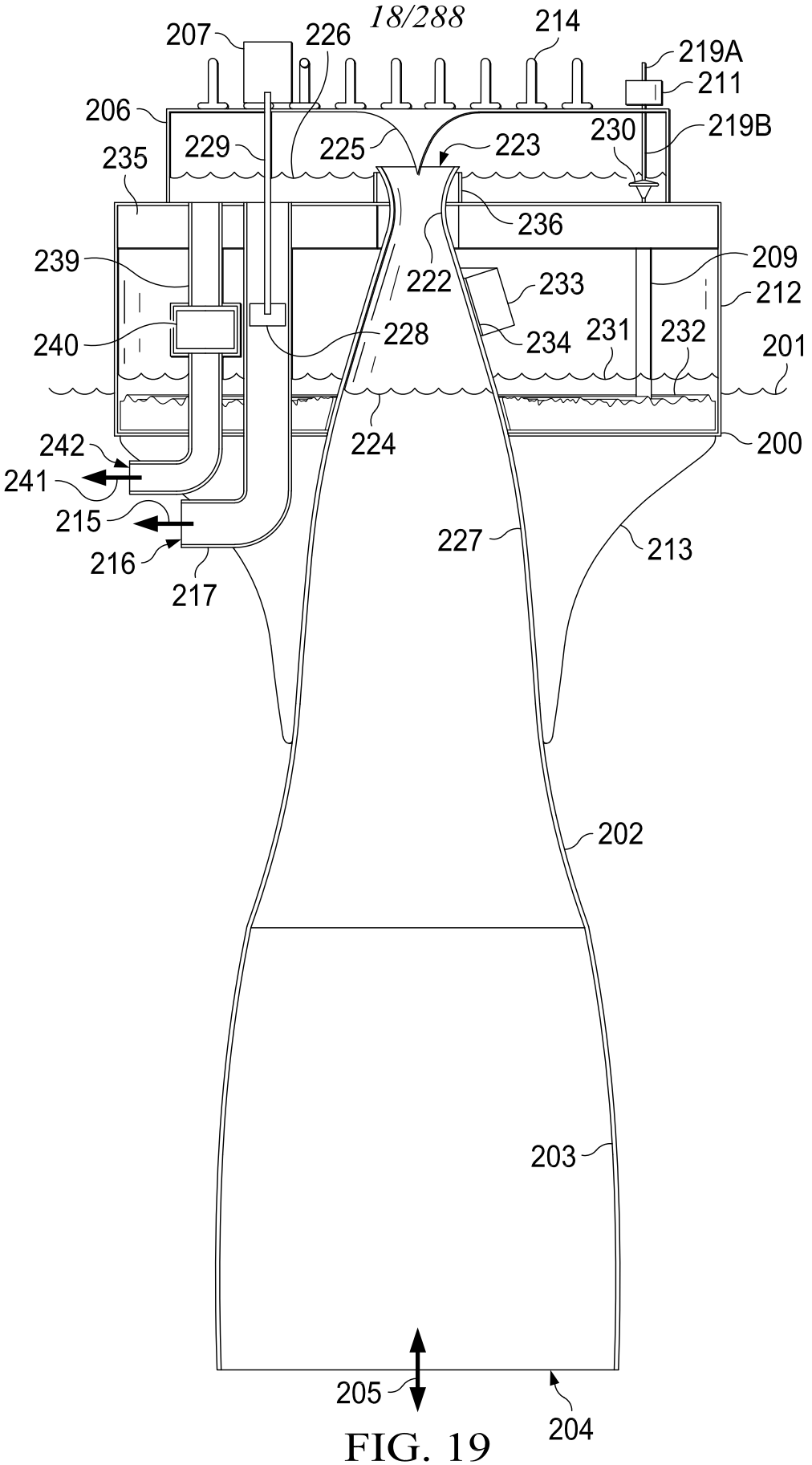
207
226
214
219A
211
206
229
225
223
230
219B
235
236
239
222
233
209
212
240
228
234
231
232
201
224
242
200
241
215
227
213
216
217
202
203
205
204

FIG. 19

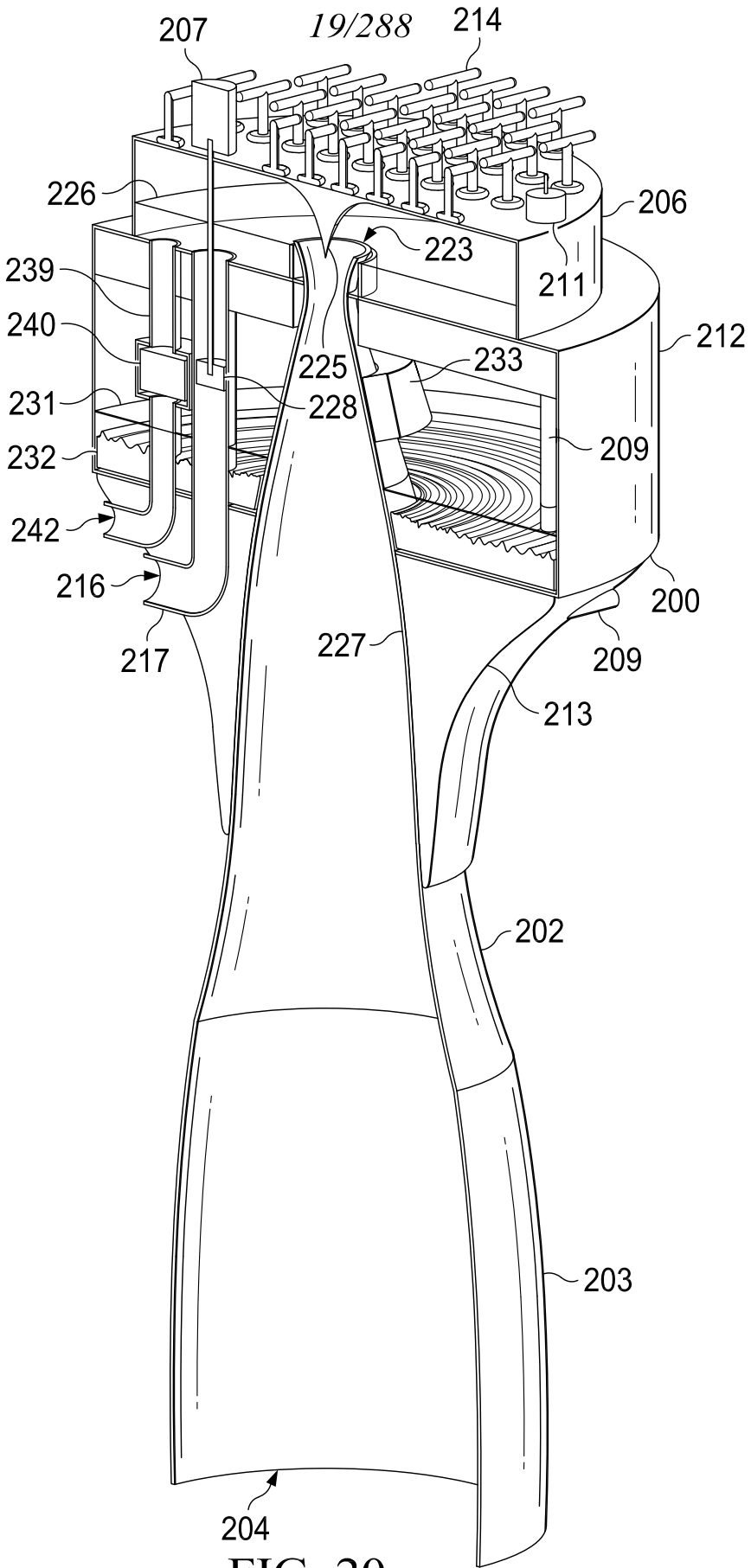
207
214
226
206
223
239
211
240
212
225
233
231
228
209
232
242
216
200
227
209
217
213
202
203
204

FIG. 20

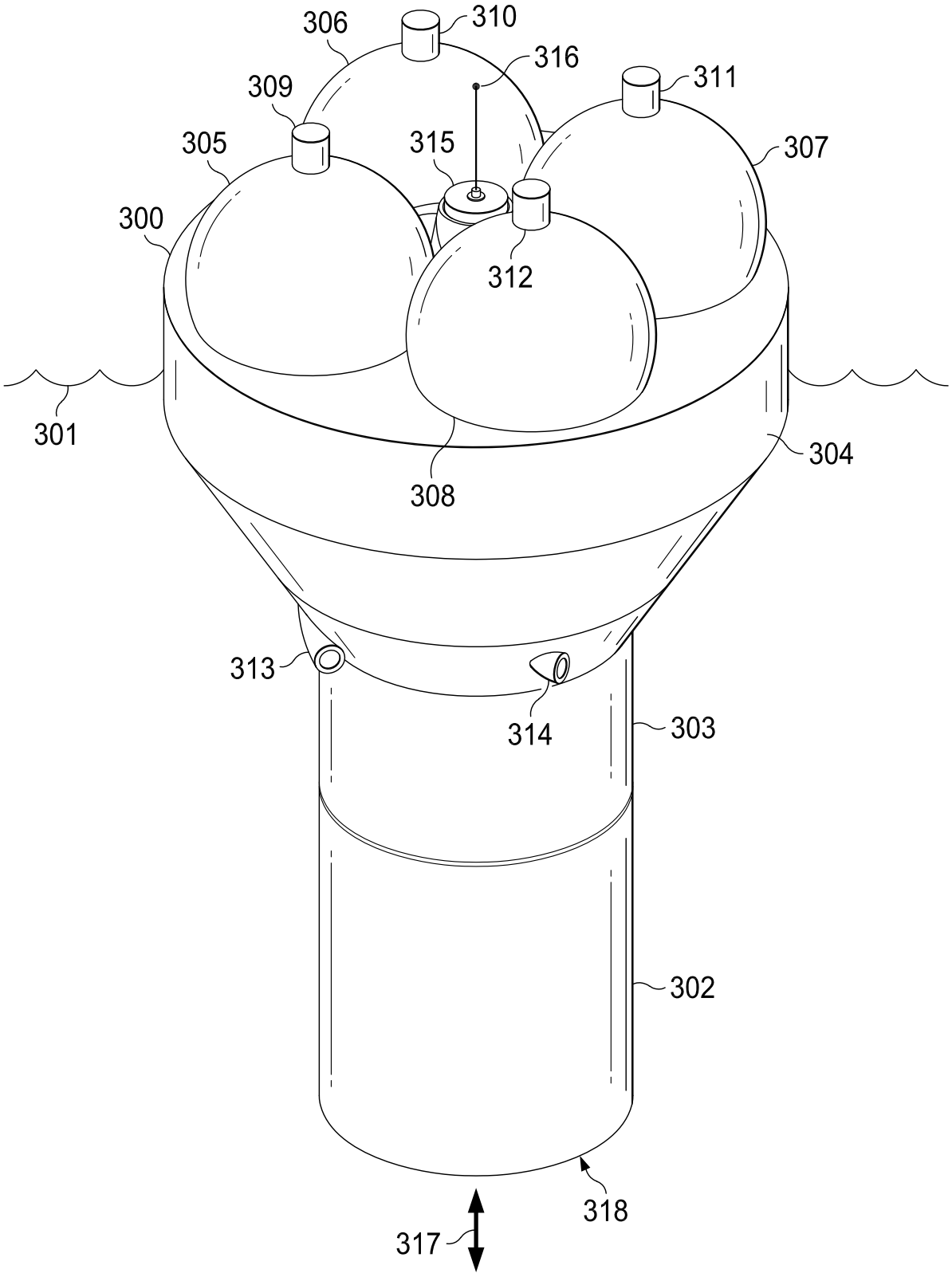
306
310
316
309
311
305
315
307
300
312
301
304
308
313
314
303
302
318
317

FIG. 21

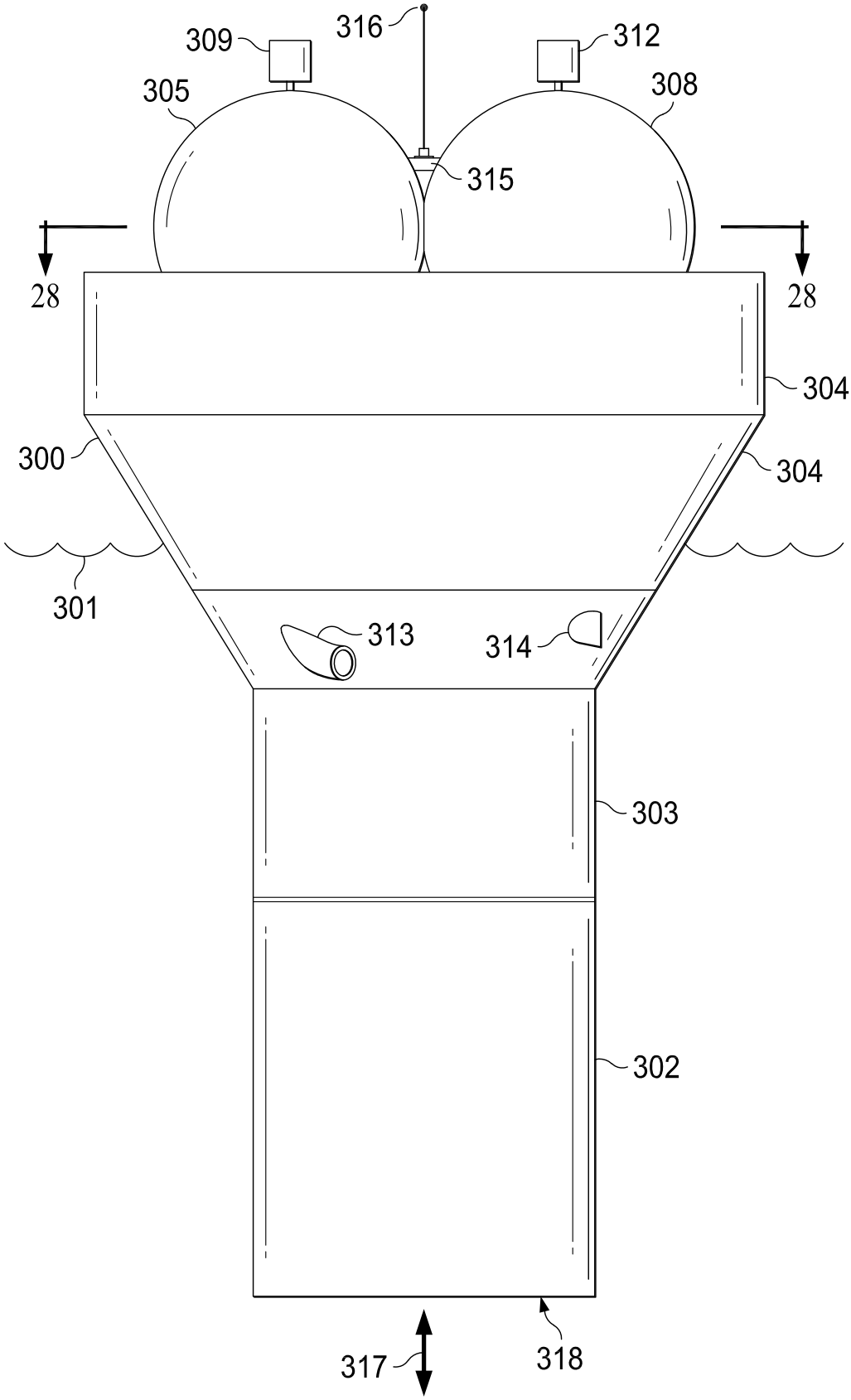
309
316
312
305
308
315
28
28
304
300
304
301
313
314
303
302
317
318

FIG. 22

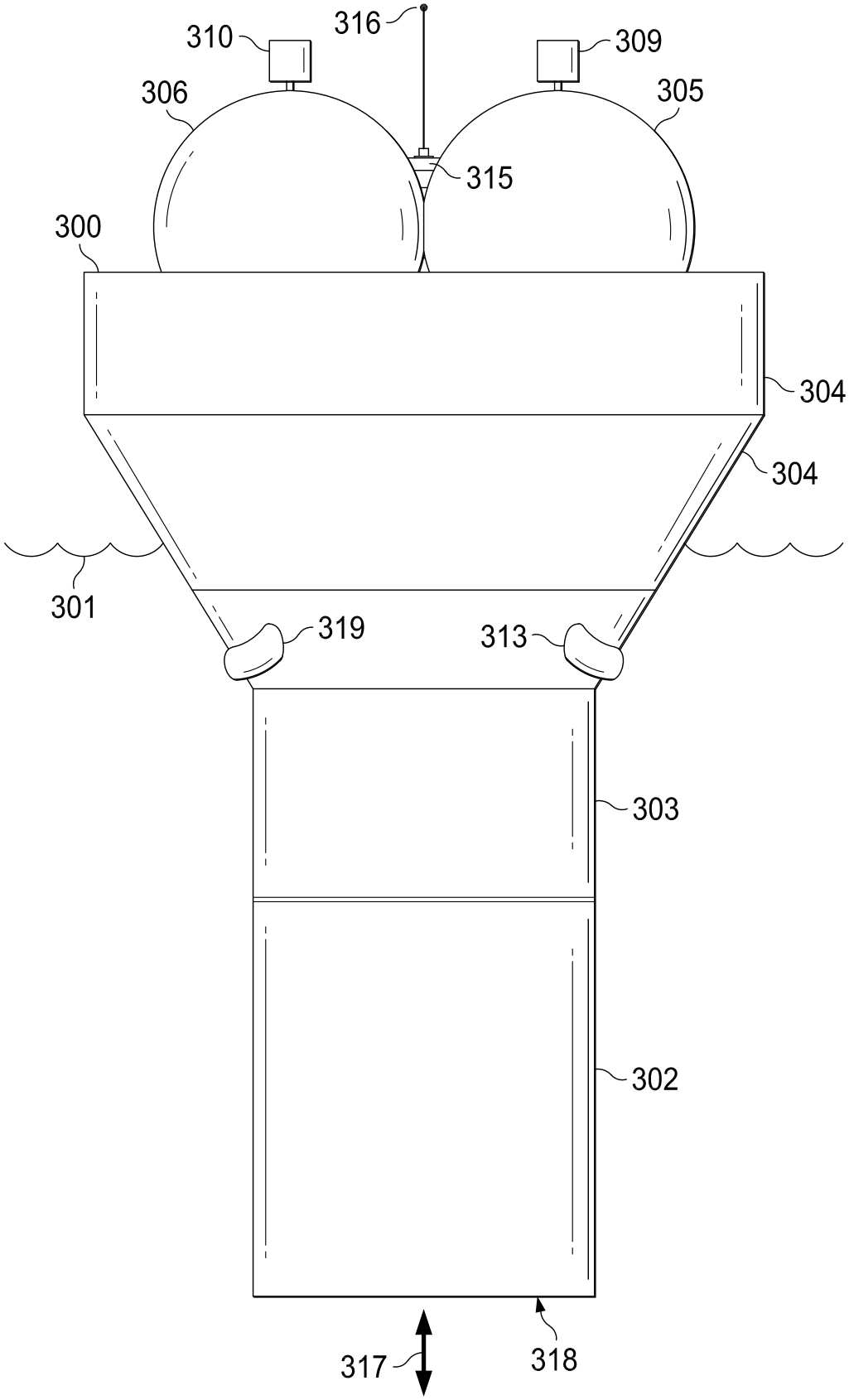

FIG. 23

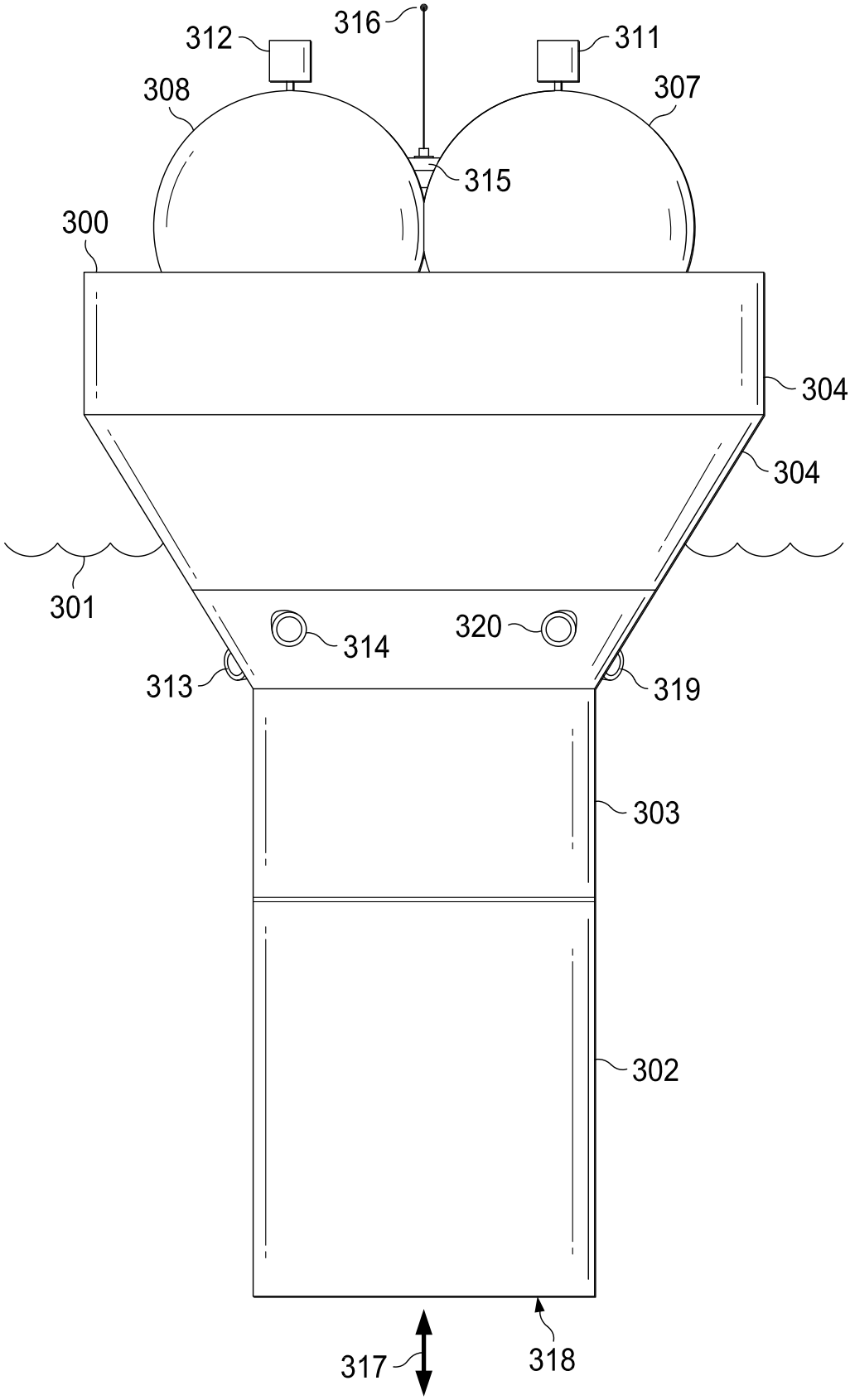
316
312
311
308
307
315
300
304
304
301
314
320
313
319
303
302
317
318

FIG. 24

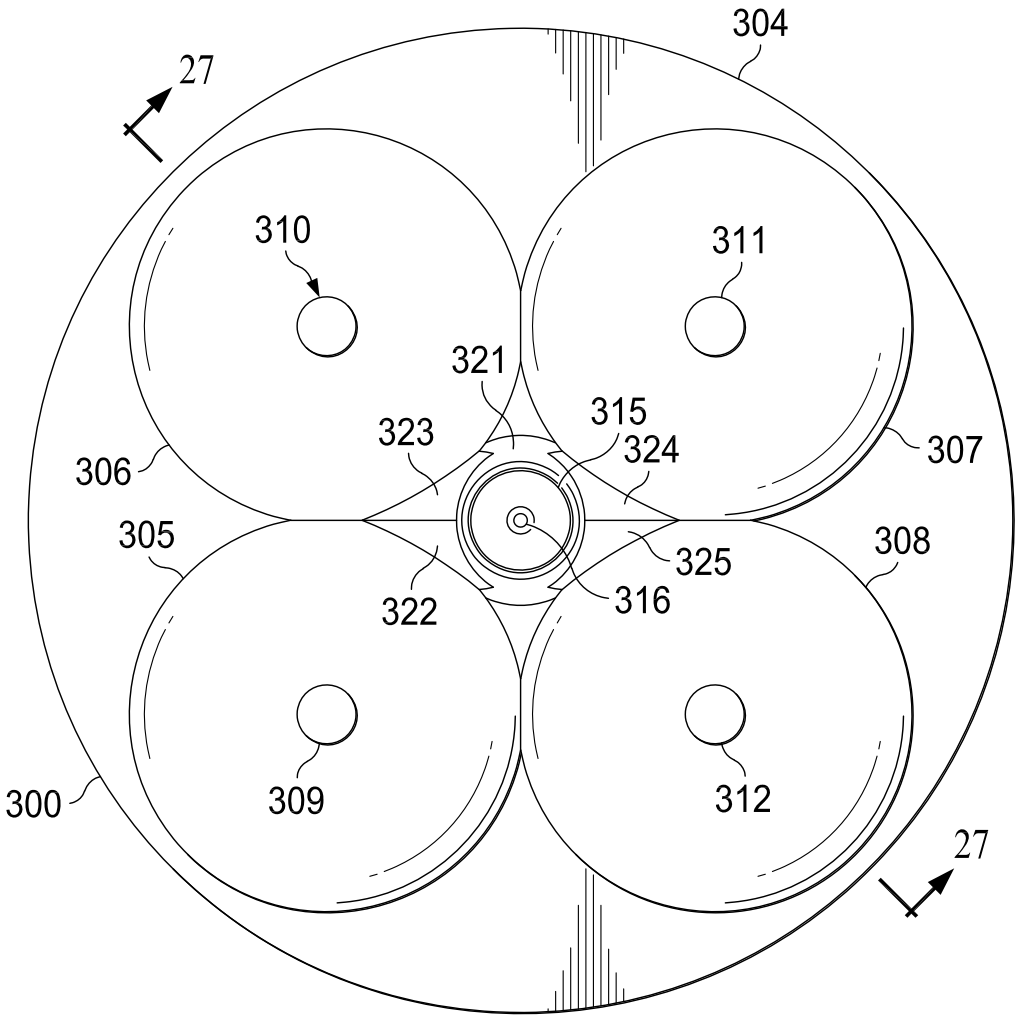
304
27
310
311
321
315
323
324
306
307
305
325
308
316
322
309
312
300
27

FIG. 25

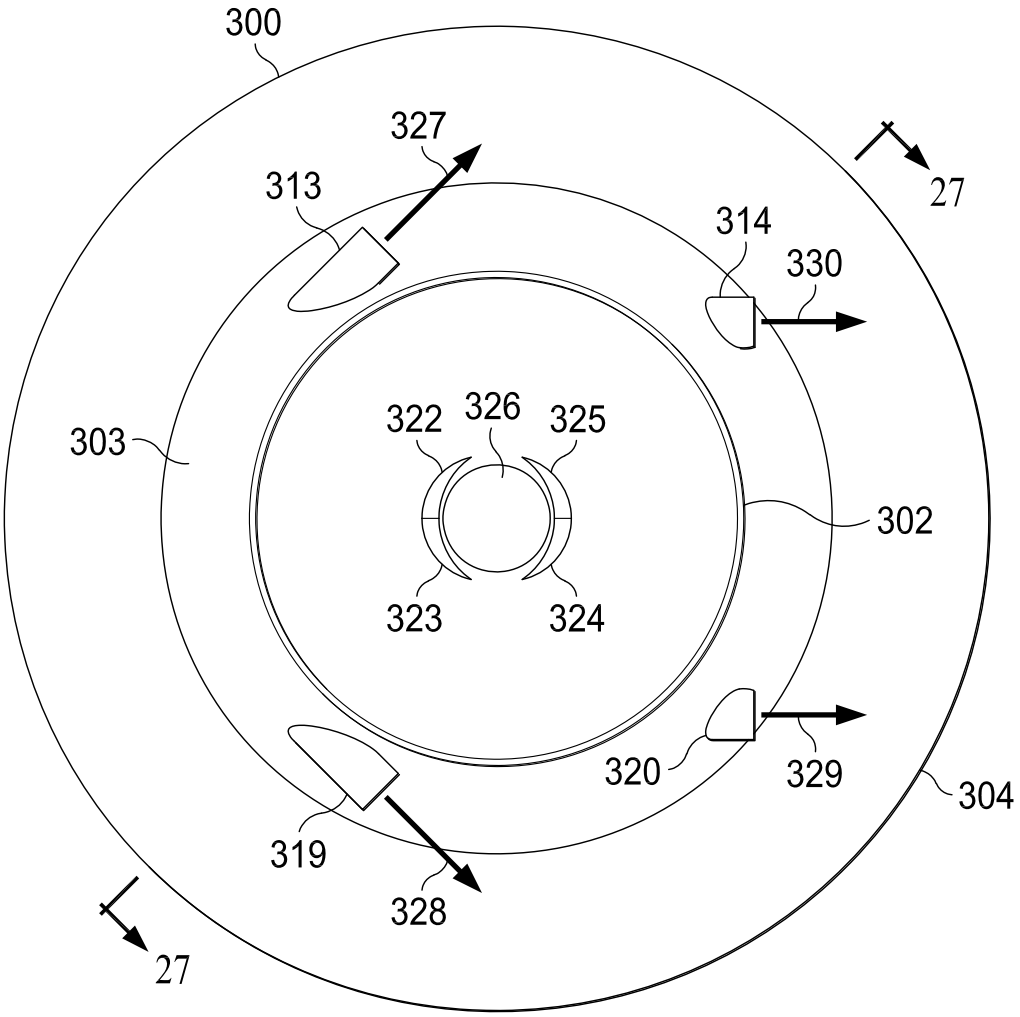
300
327
313
27
314
330
303
322
326
325
302
323
324
320
329
304
319
328
27

FIG. 26

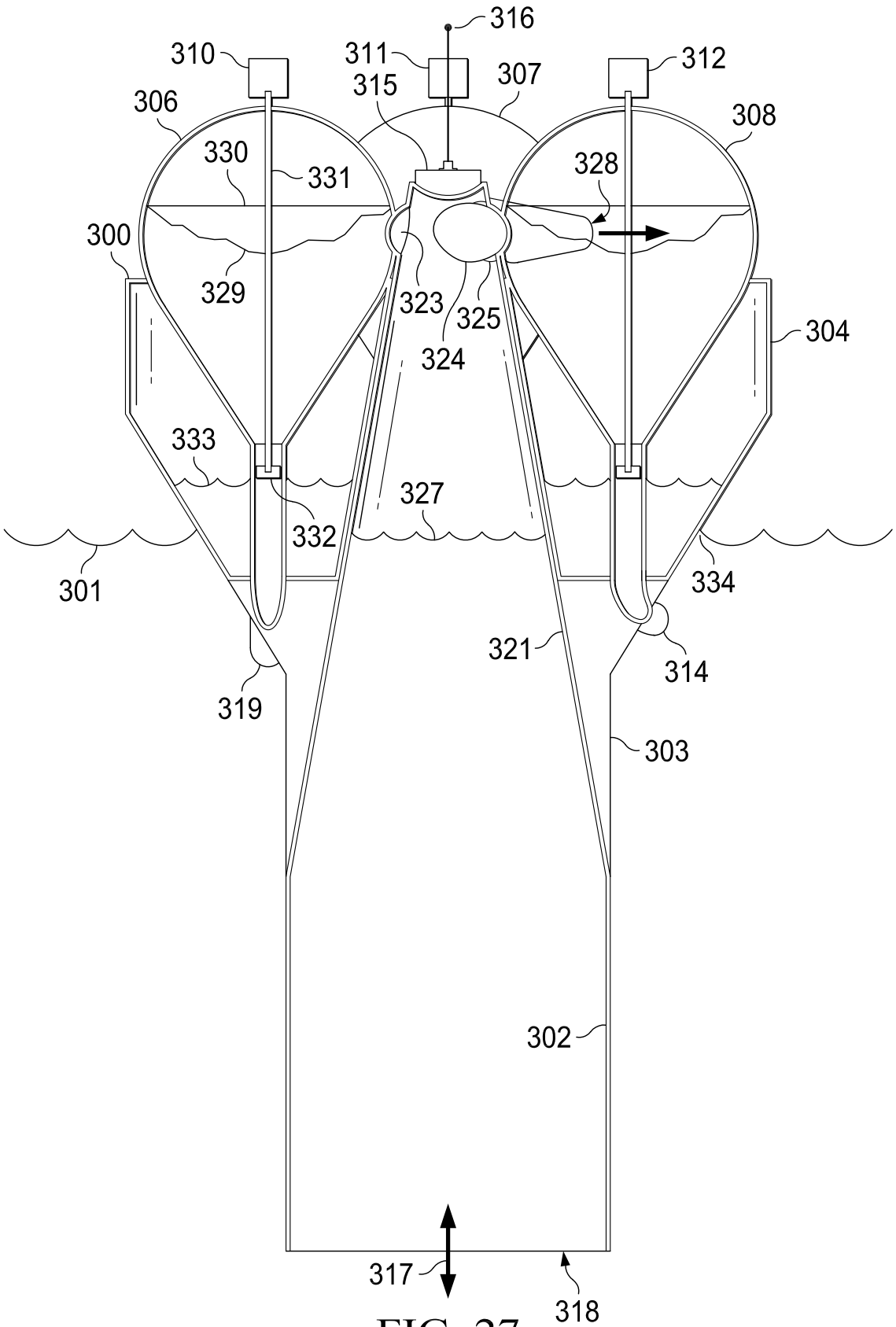
316
310
311
312
315
307
306
308
330
331
328
300
329
323
325
324
304
333
327
332
301
334
321
314
319
303
302
317
318

FIG. 27

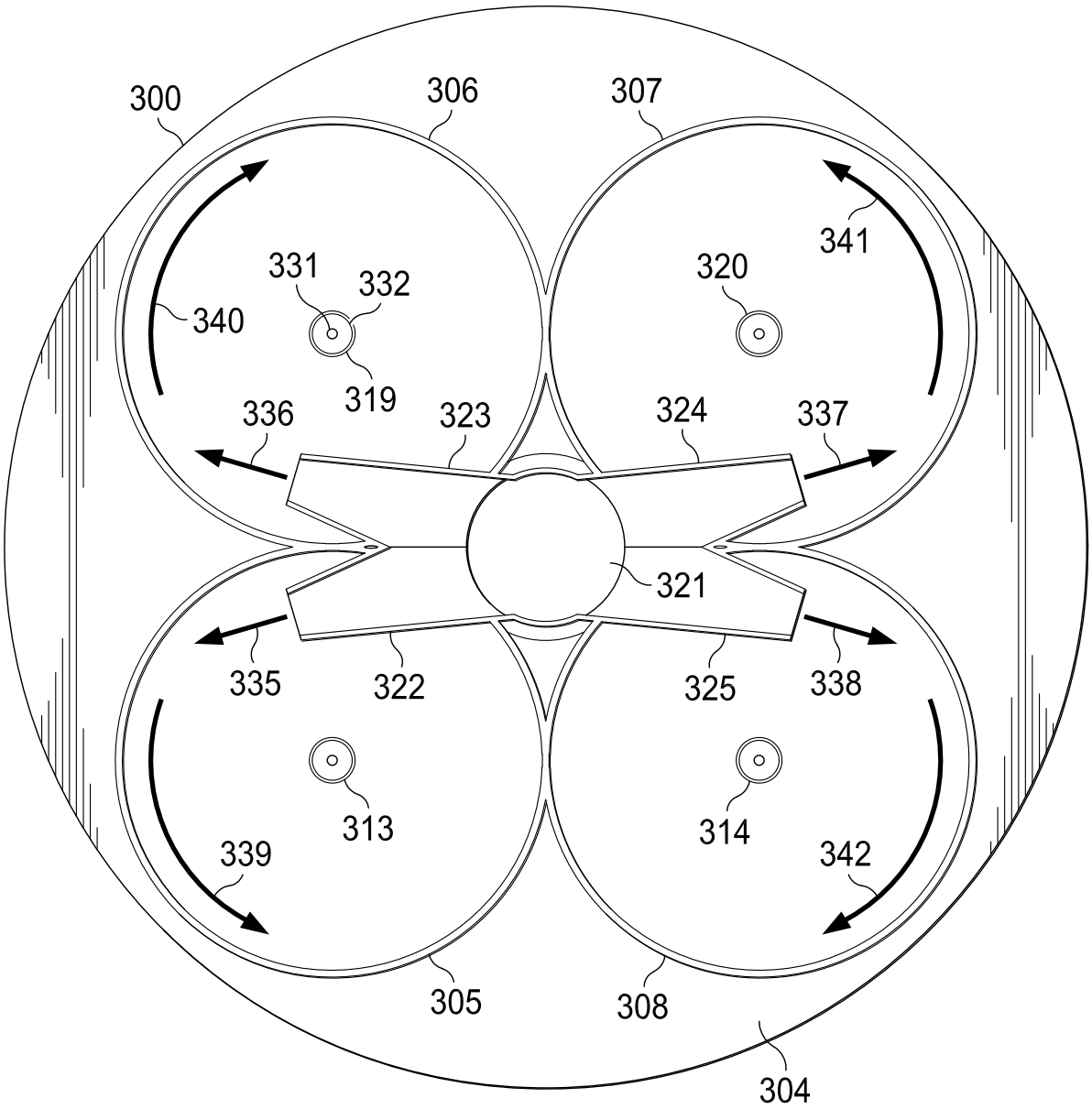
300
306
307
341
331
332
320
340
319
336
323
324
337
321
335
322
325
338
313
314
339
342
305
308
304

FIG. 28

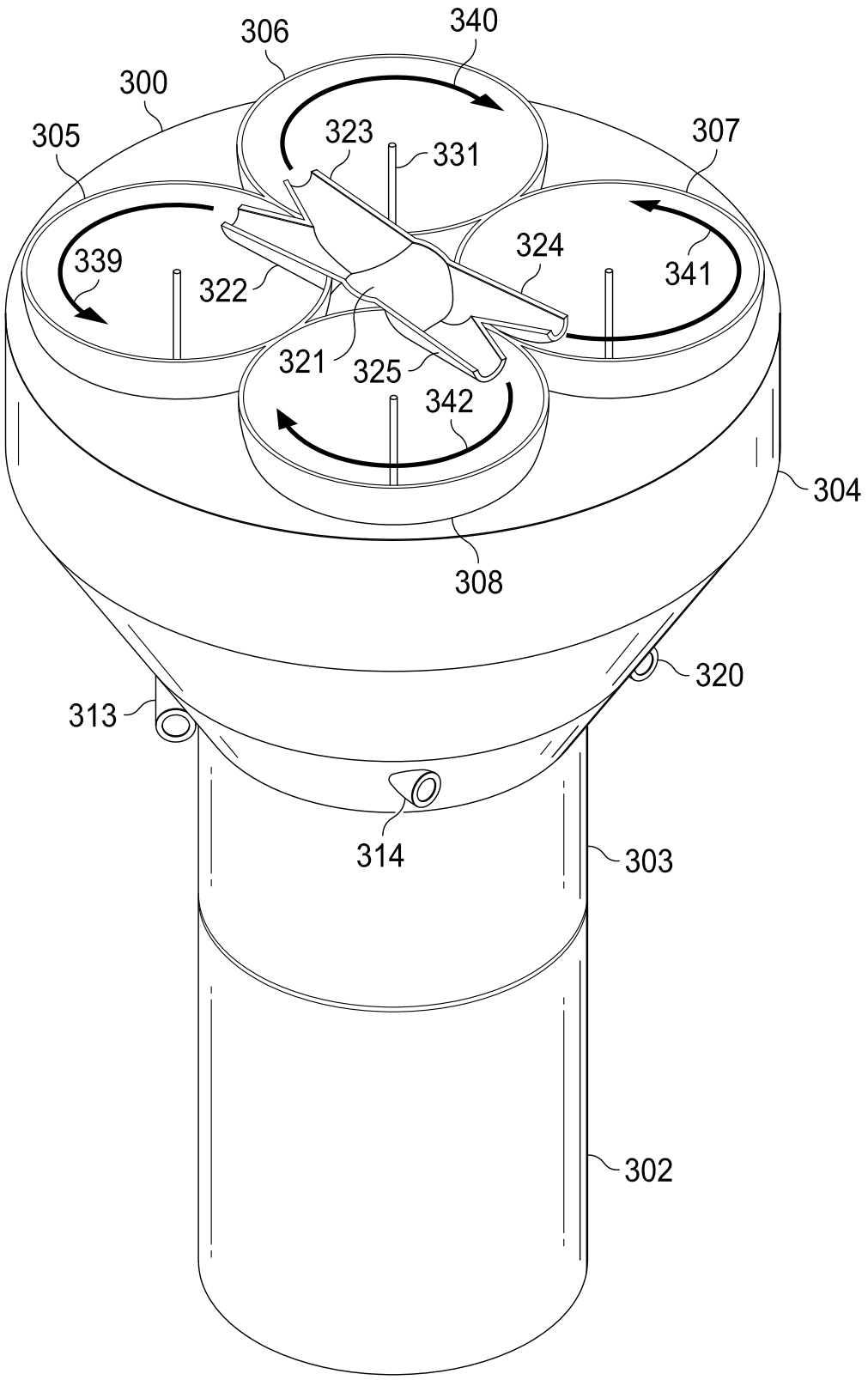
306
340
300
305
323
331
307
339
322
324
341
321
325
342
304
308
320
313
314
303
302

FIG. 29

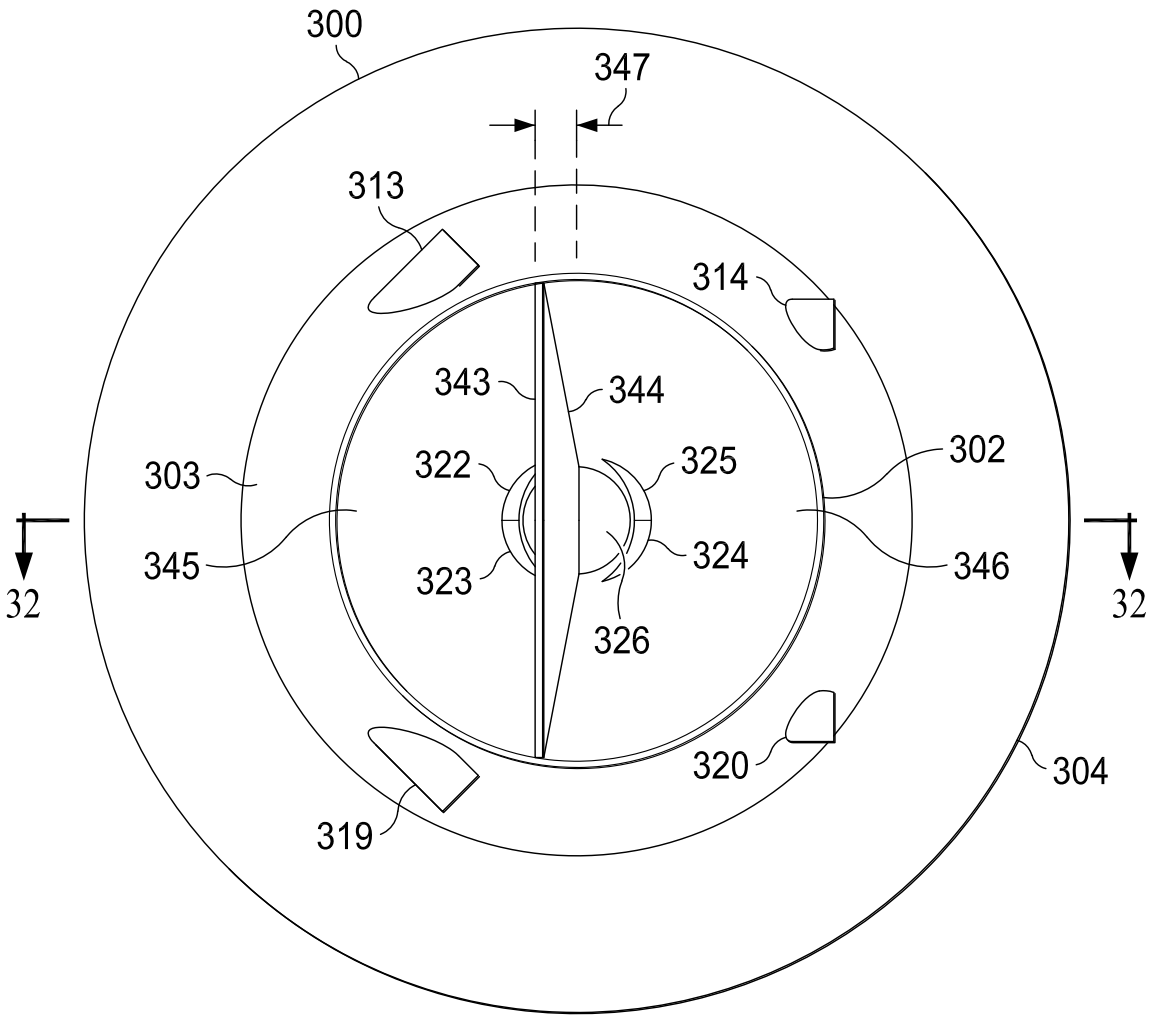
300
347
313
314
343
344
303
322
325
302
345
323
324
346
326
32
32
320
304
319

FIG. 30

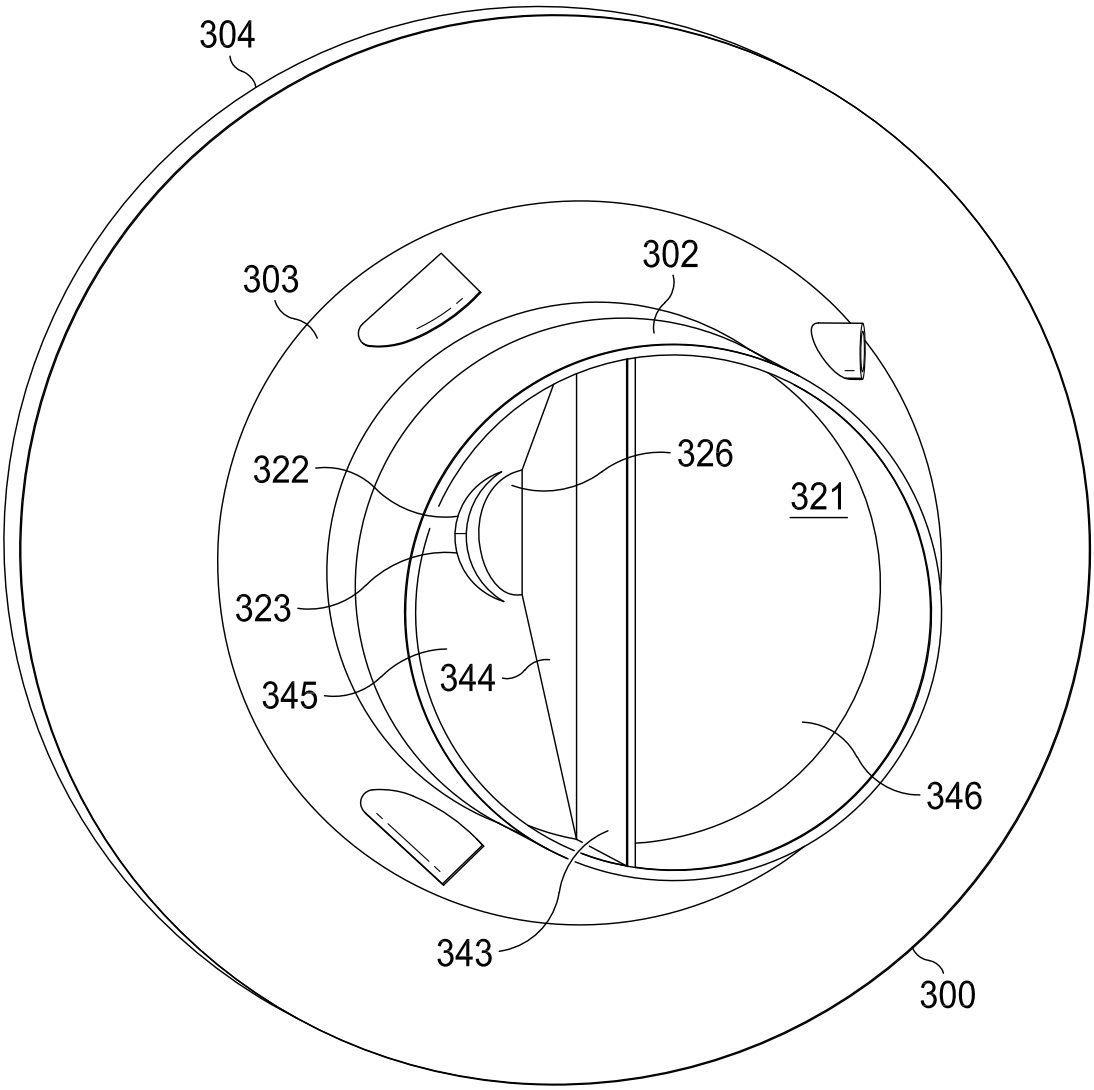

FIG. 31

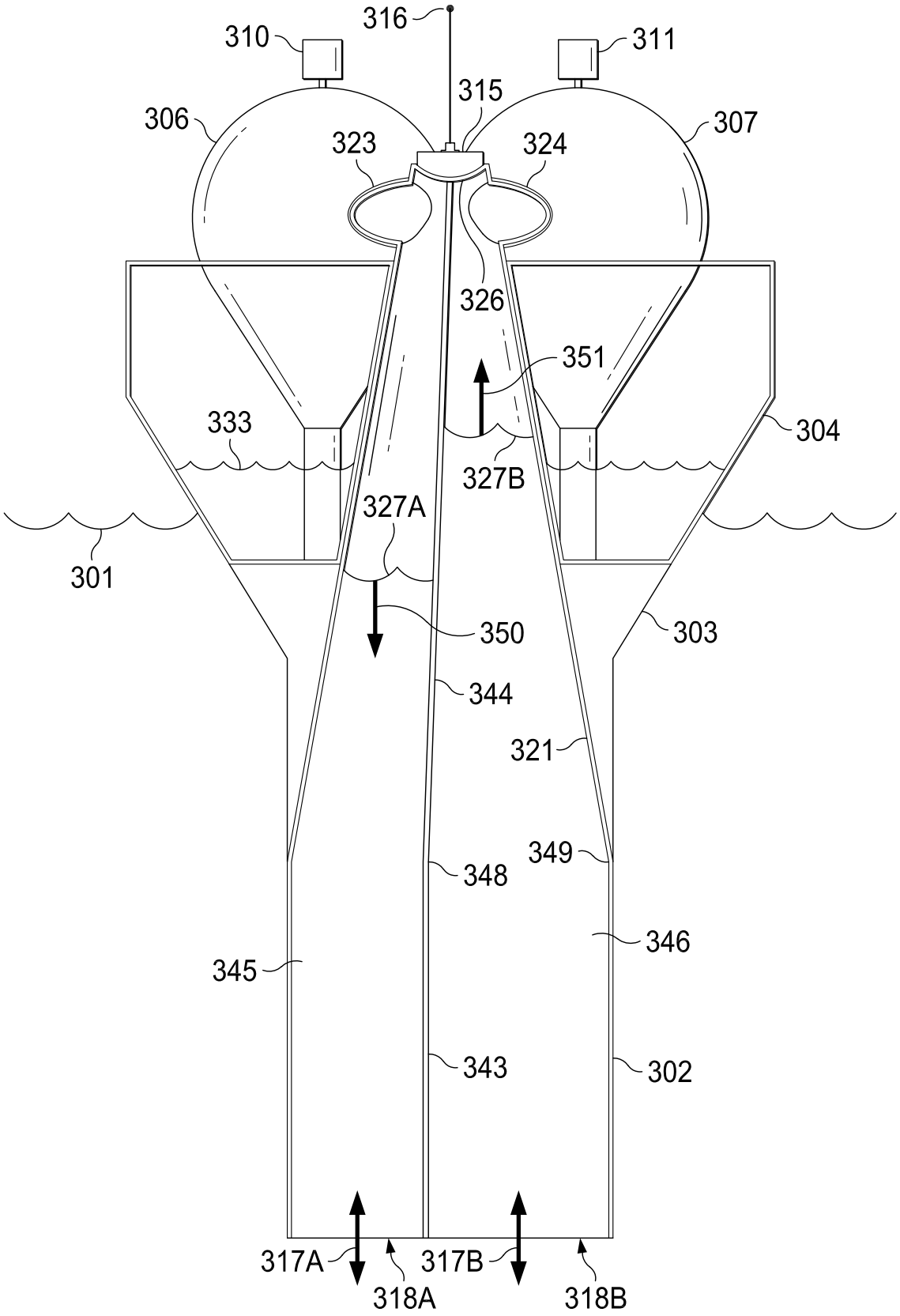
316
310
311
315
306
307
323
324
326
351
333
304
327B
327A
301
350
303
344
321
349
348
346
345
343
302
317A
317B
318A
318B

FIG. 32

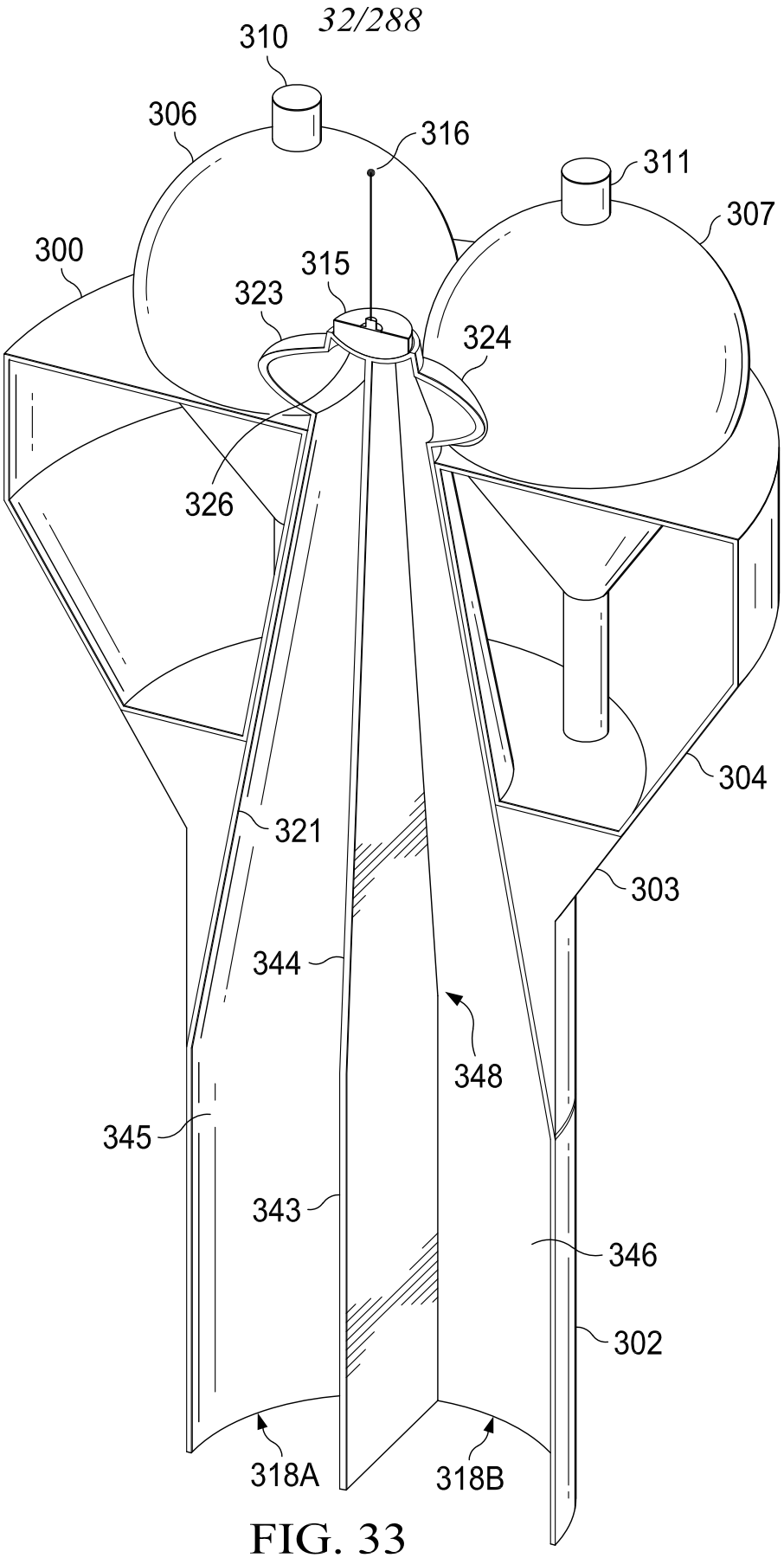
310
306
316
311
307
300
315
323
324
326
304
321
303
344
348
345
343
346
302
318A
318B

FIG. 33

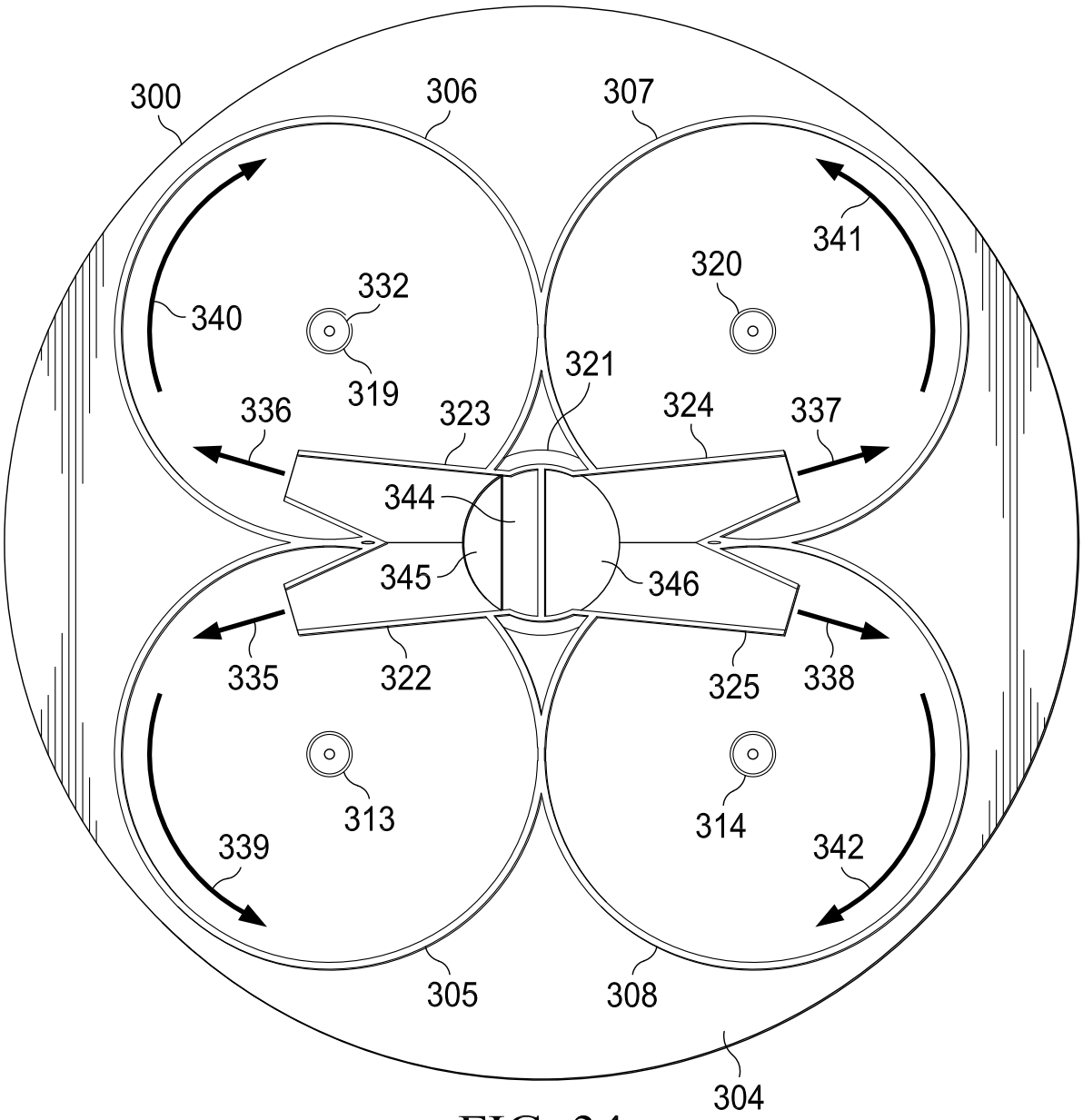
300
306
307
341
320
332
340
319
321
336
323
324
337
344
345
346
335
322
325
338
313
314
339
342
305
308
304

FIG. 34

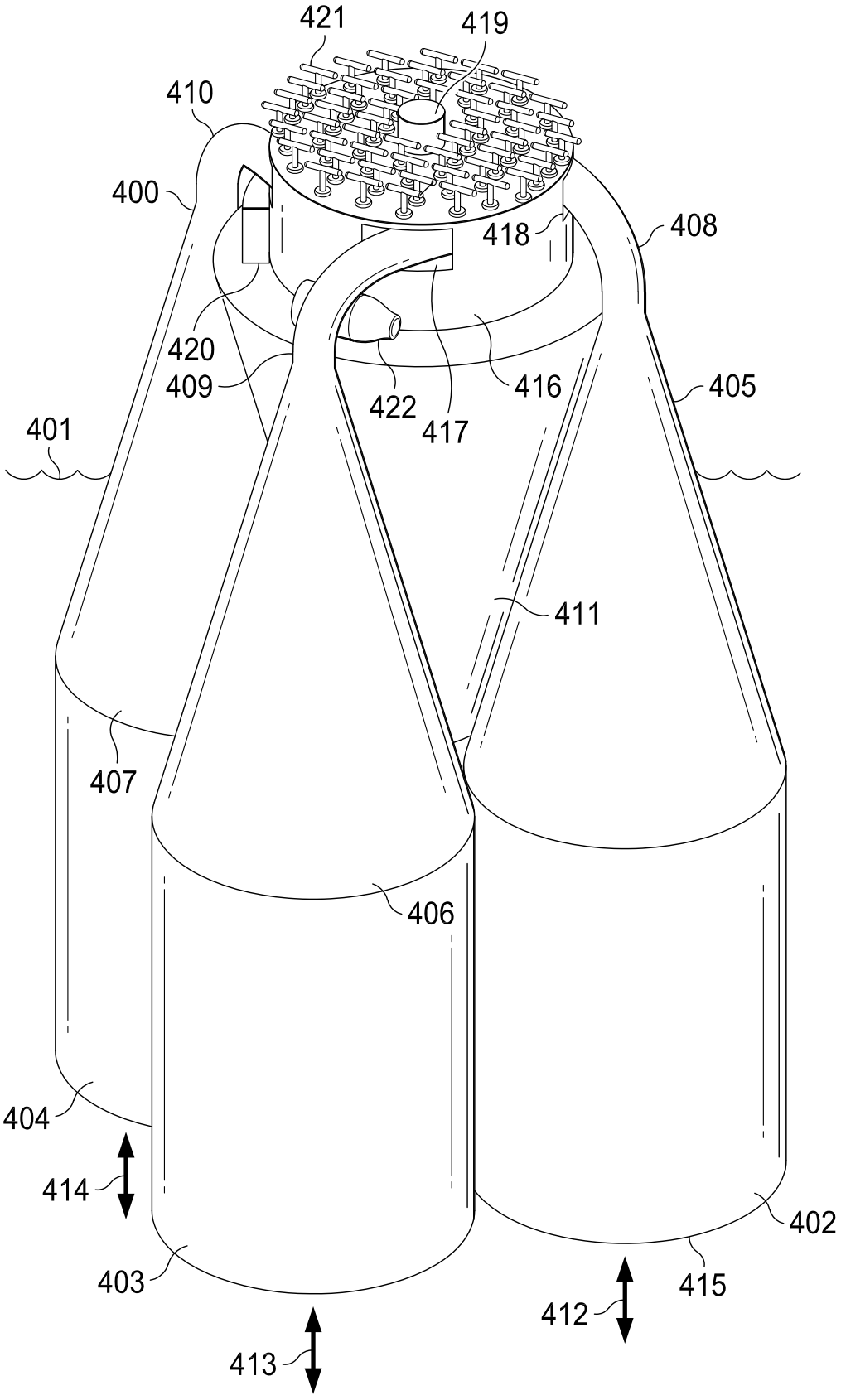
421
419
410
400
418
408
420
409
422
417
416
405
401
411
407
406
404
414
402
403
415
412
413

FIG. 35

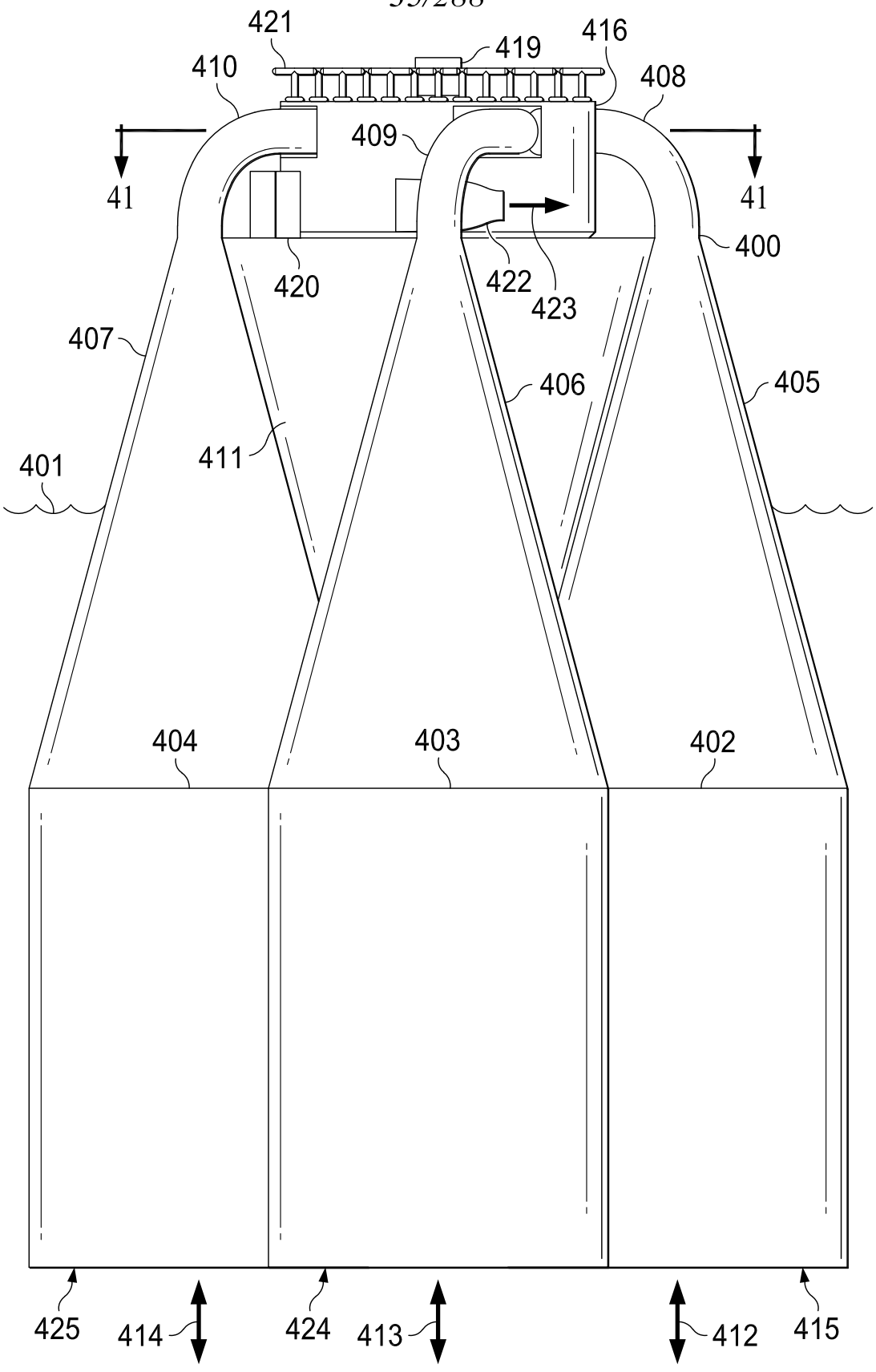
421
419
416
410
408
409
41
41
400
420
422
423
407
406
405
411
401
404
403
402
425
414
424
413
412
415

FIG. 36

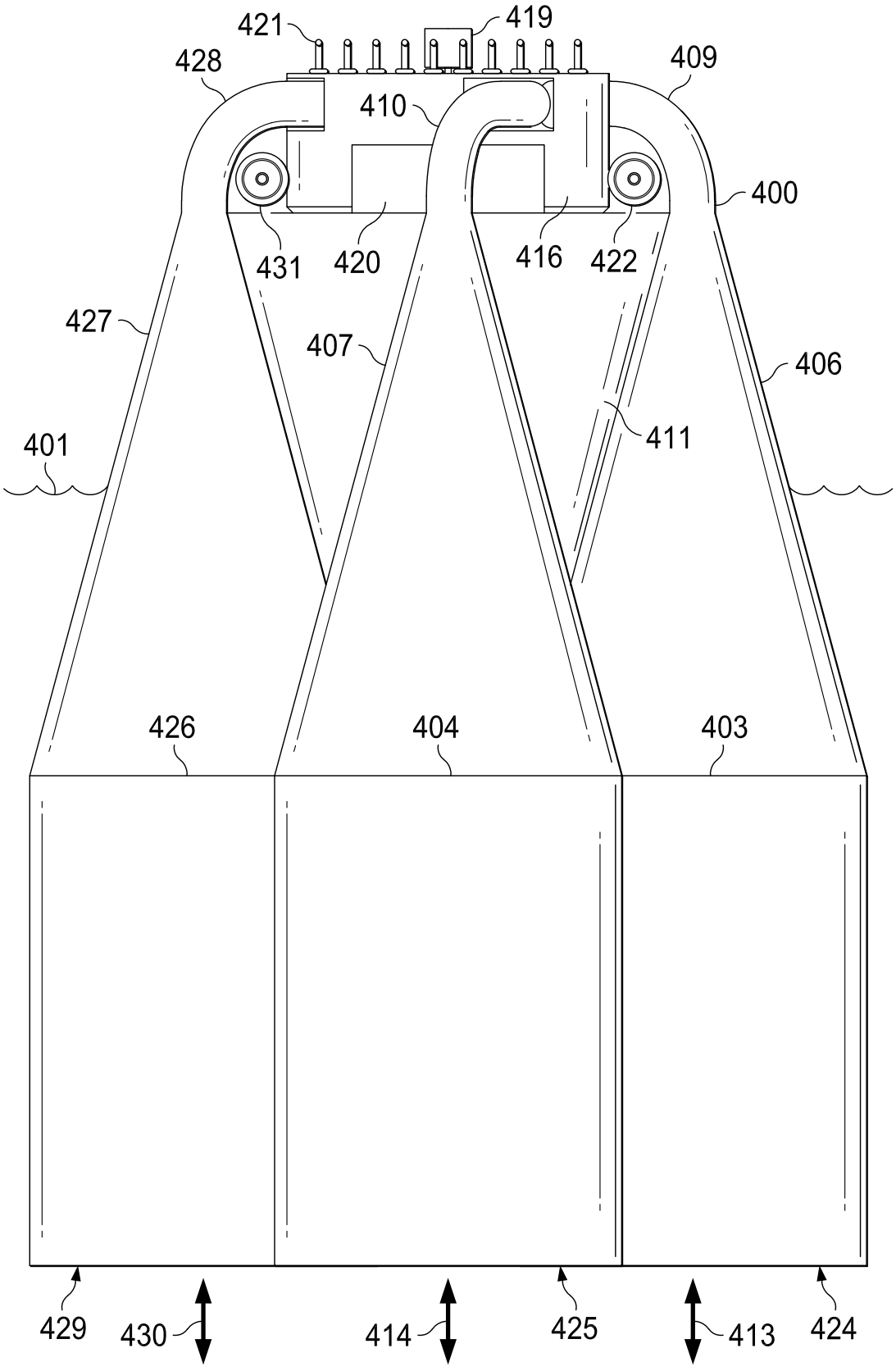
421
419
428
409
410
400
431
420
416
422
427
407
406
401
411
426
404
403
429
430
414
425
413
424

FIG. 37

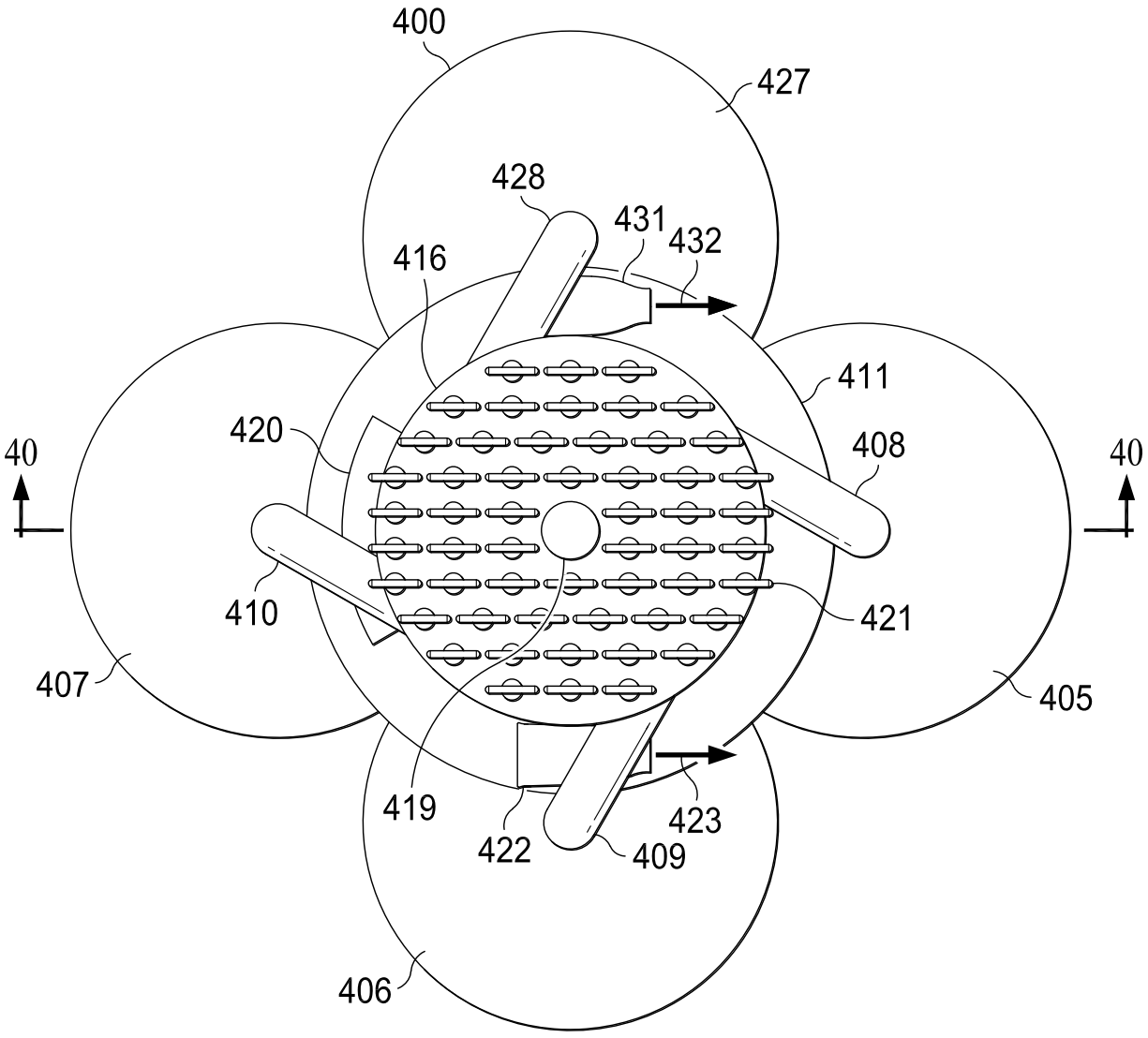
400
427
428
431
432
416
411
420
408
40
40
410
421
407
405
419
422
423
409
406

FIG. 38

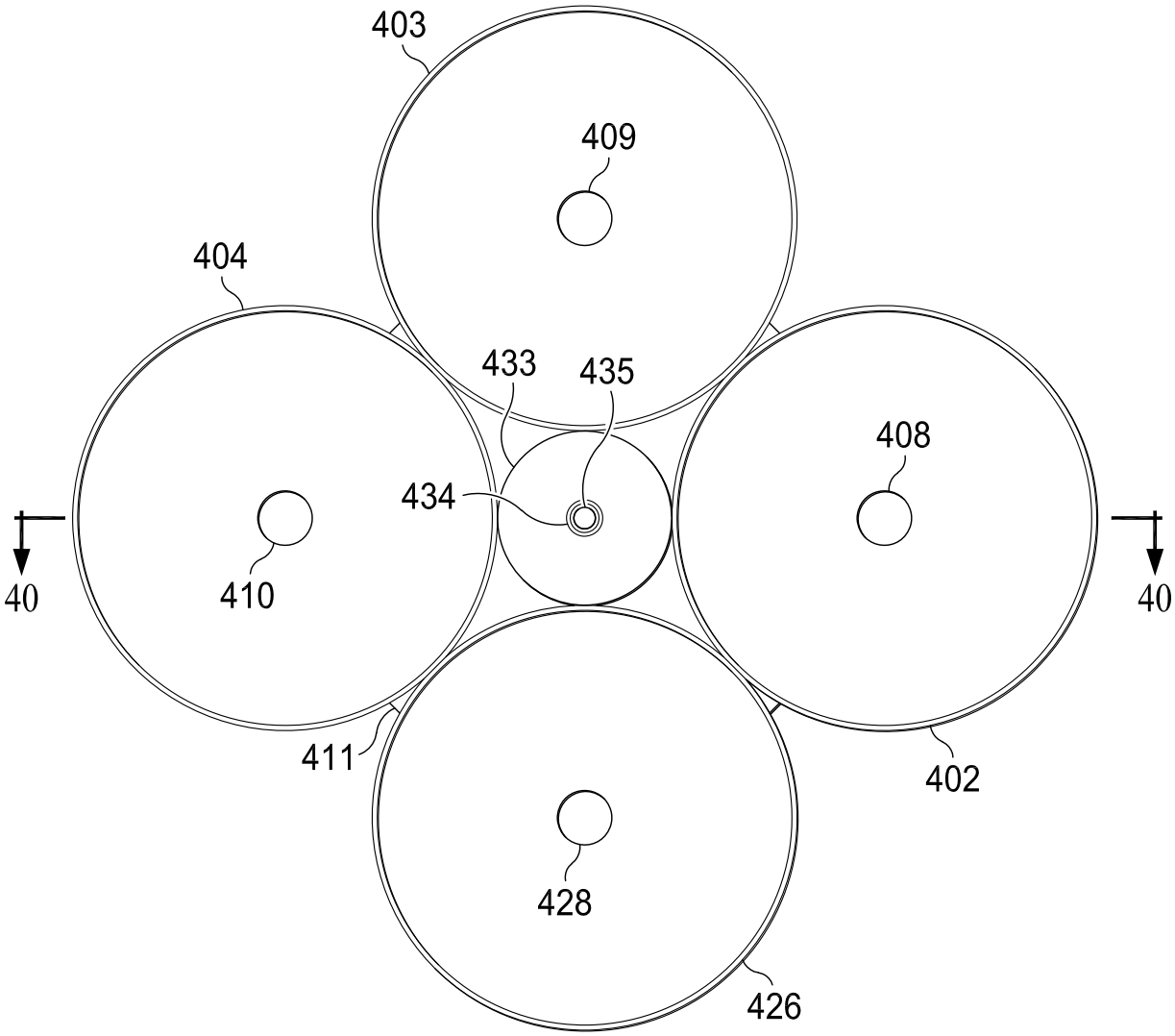

FIG. 39

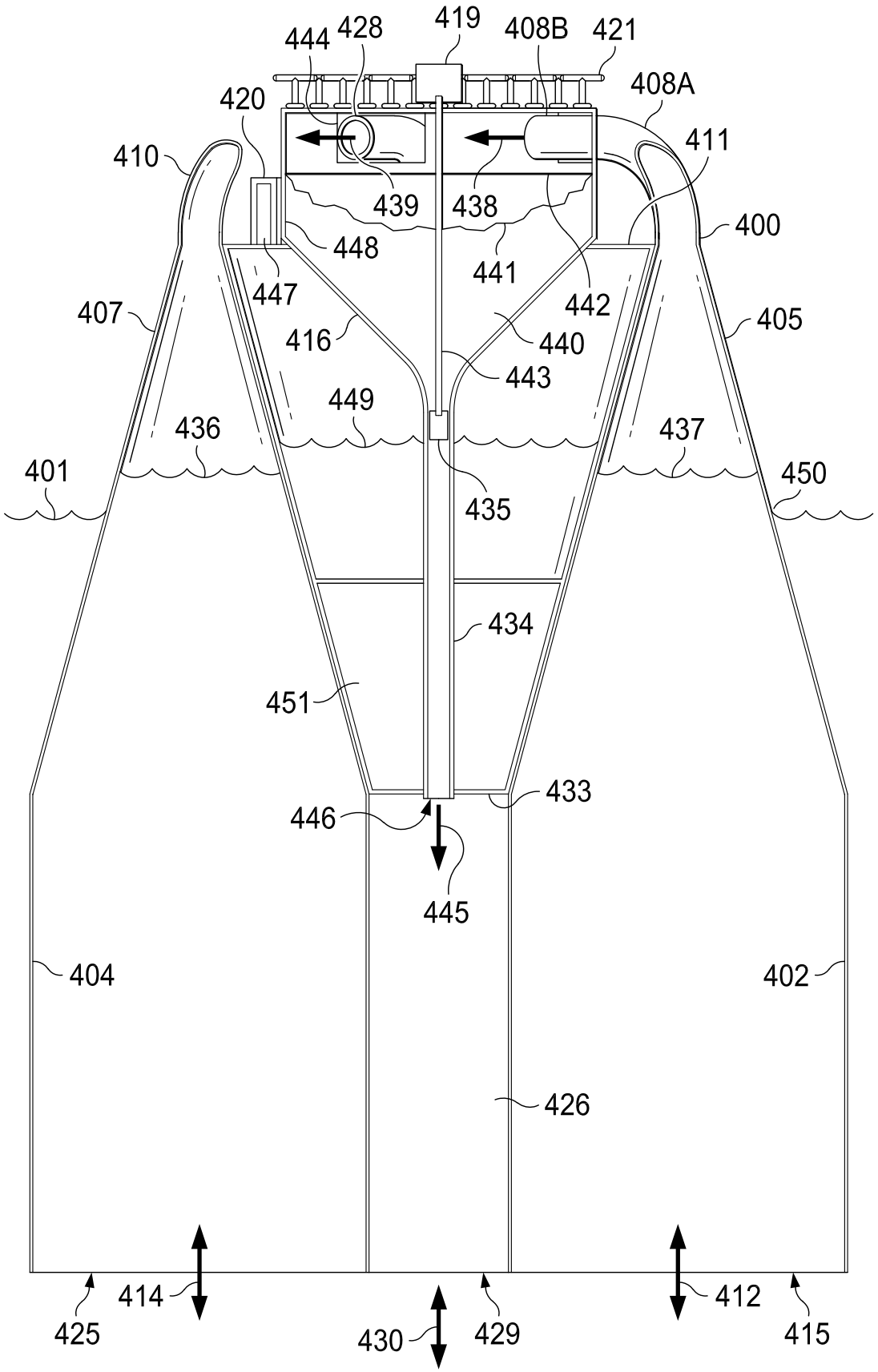
444
428
419
408B
421
420
408A
410
411
439
438
400
448
441
447
442
407
405
416
440
443
449
436
437
401
450
435
434
451
433
446
445
404
402
426
414
412
425
430
429
415

FIG. 40

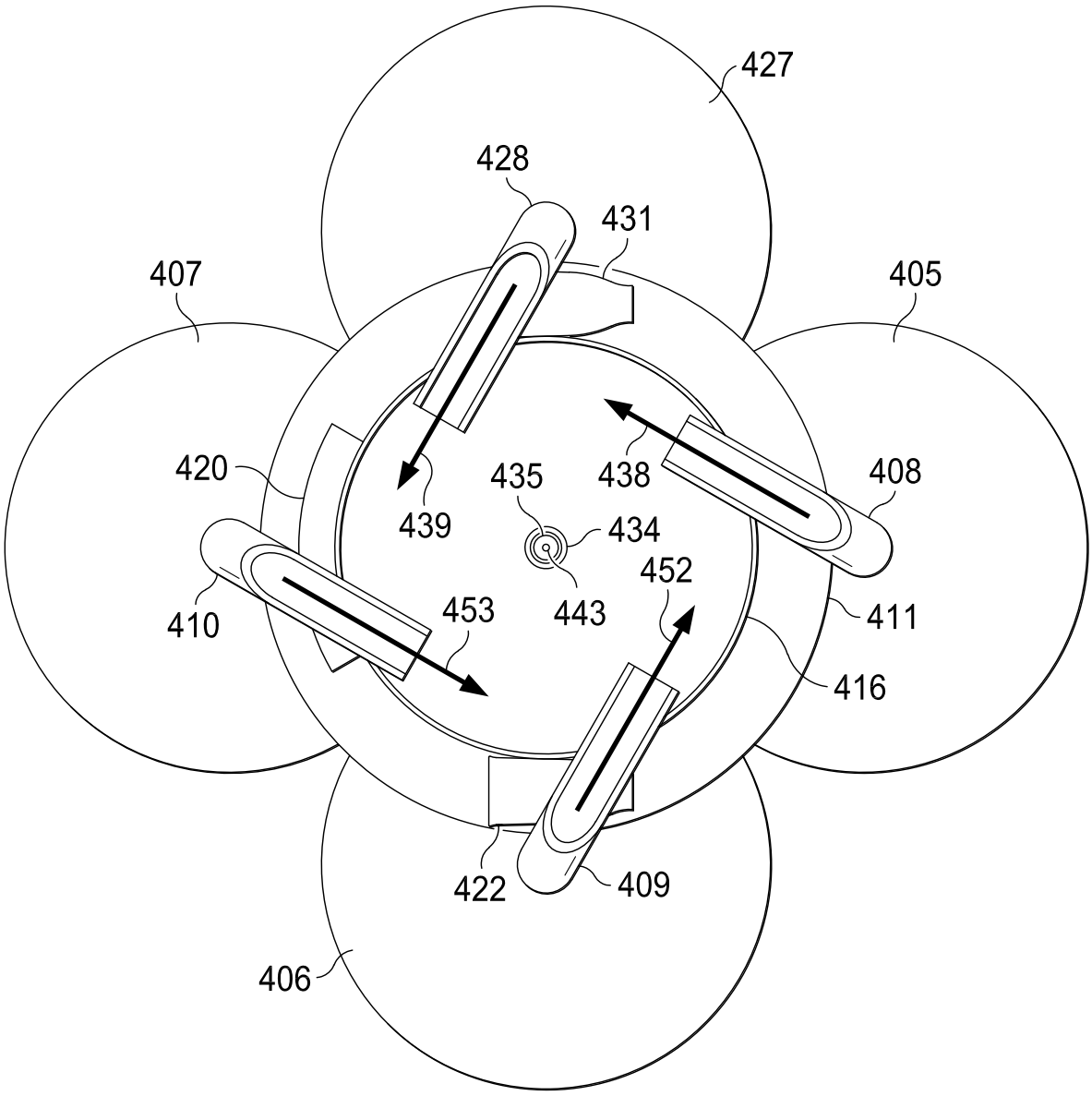
427
428
431
407
405
420
435
438
408
439
434
452
410
453
443
411
416
422
409
406

FIG. 41

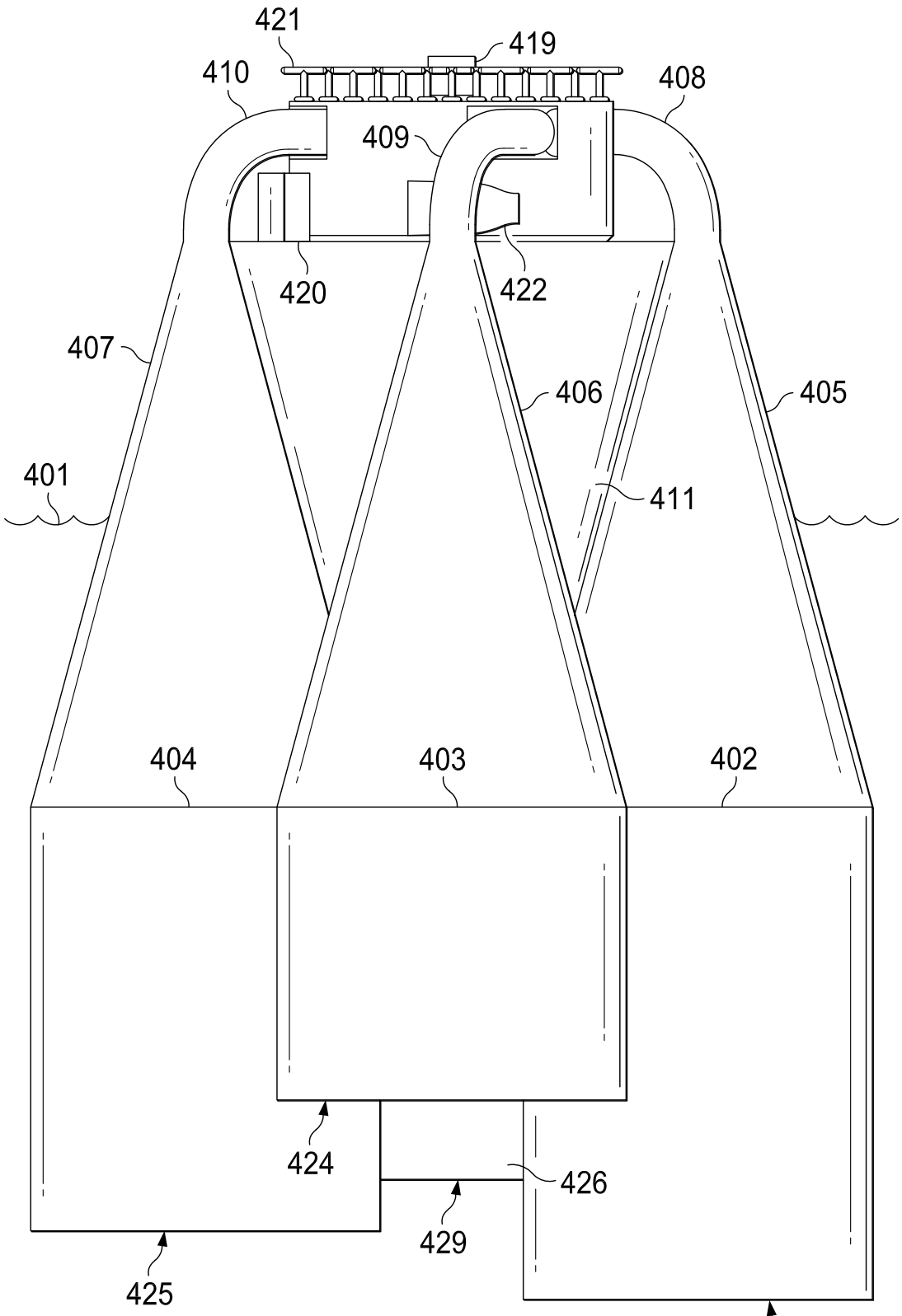
421
419
410
408
409
420
422
407
406
405
401
411
404
403
402
424
426
429
425
415

FIG. 42

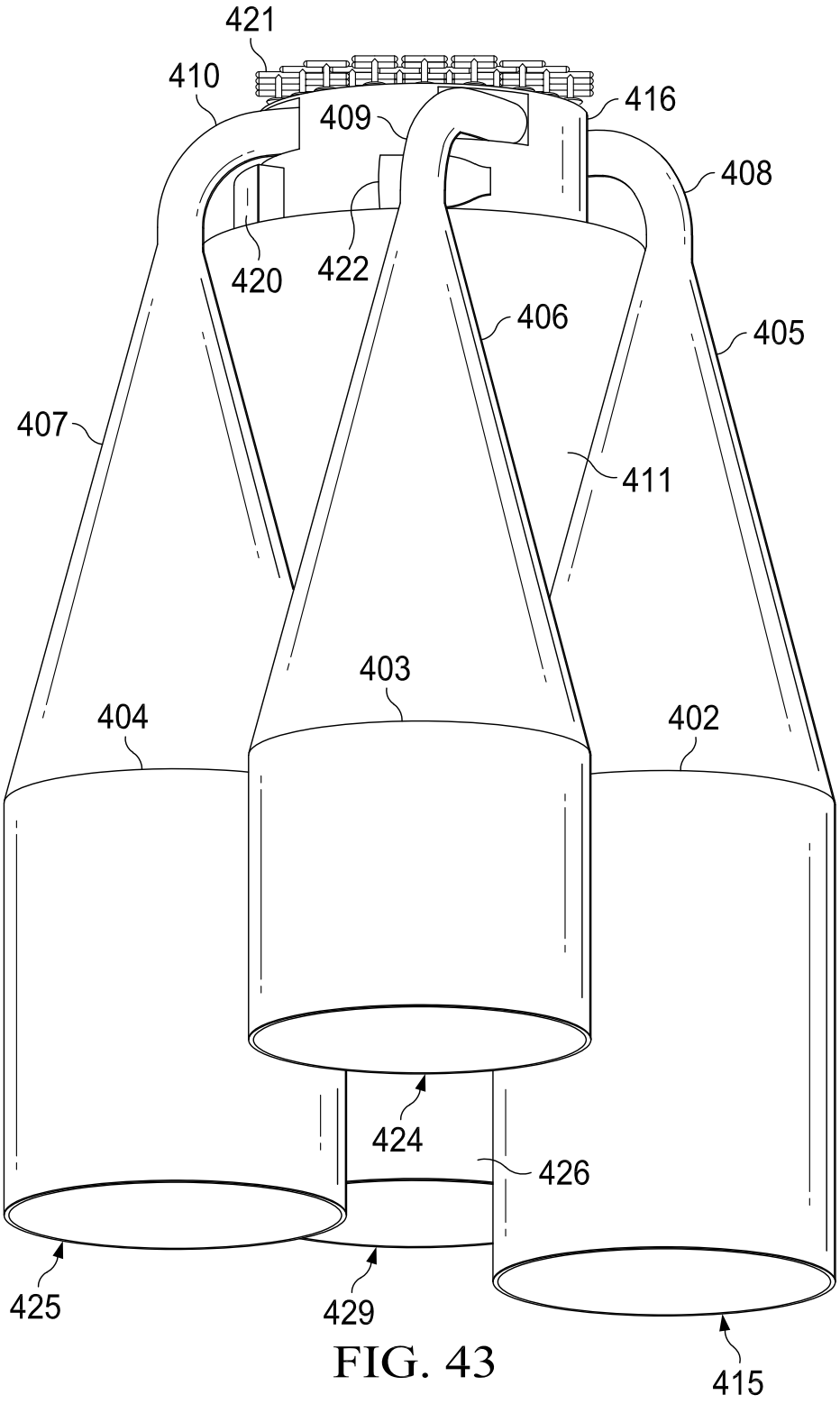
421
410
409
416
408
420
422
406
405
407
411
403
404
402
424
426
425
429
415

FIG. 43

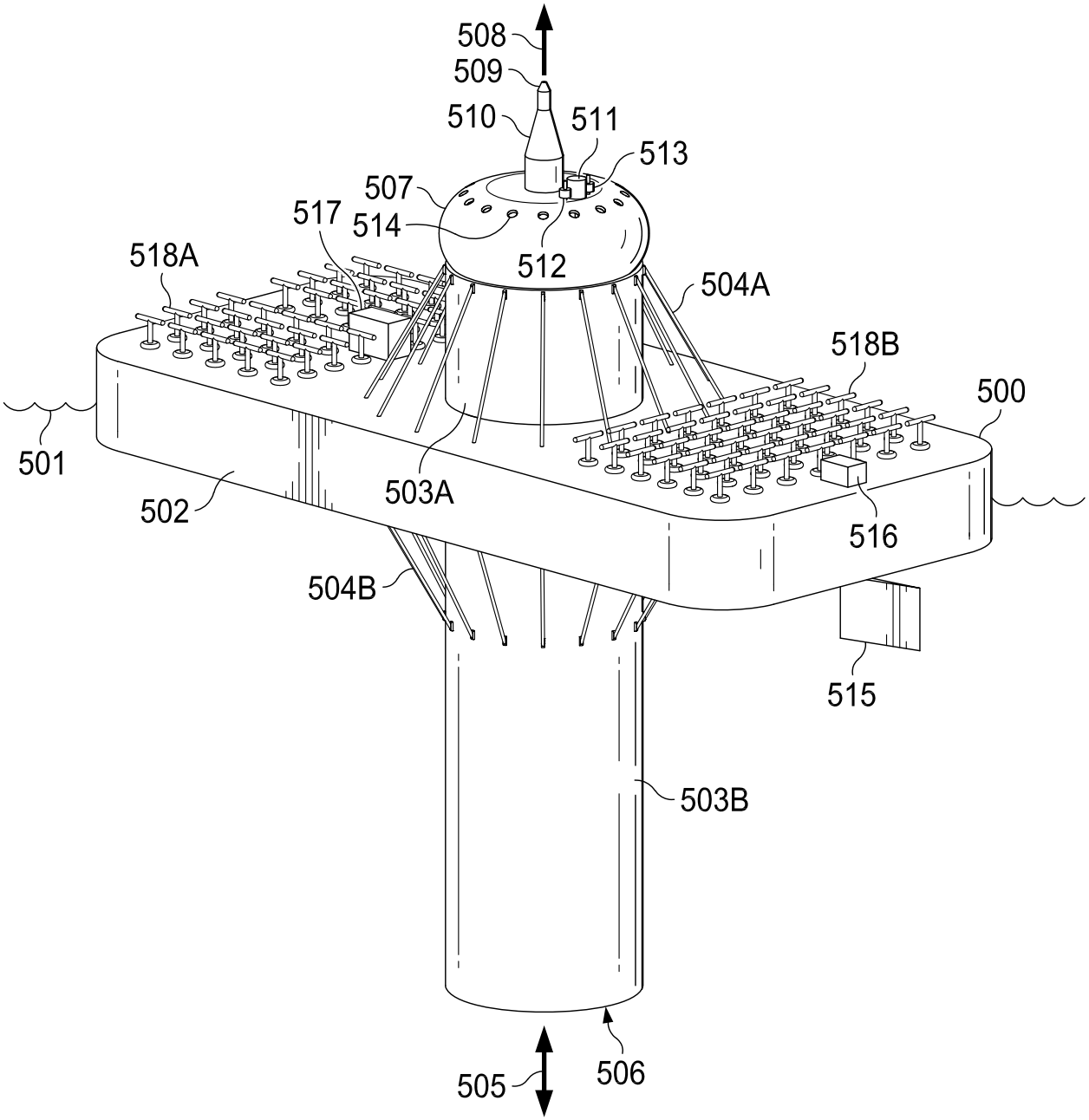
508
509
510
511
513
507
517
514
512
518A
504A
518B
500
501
503A
502
516
504B
515
503B
505
506

FIG. 44

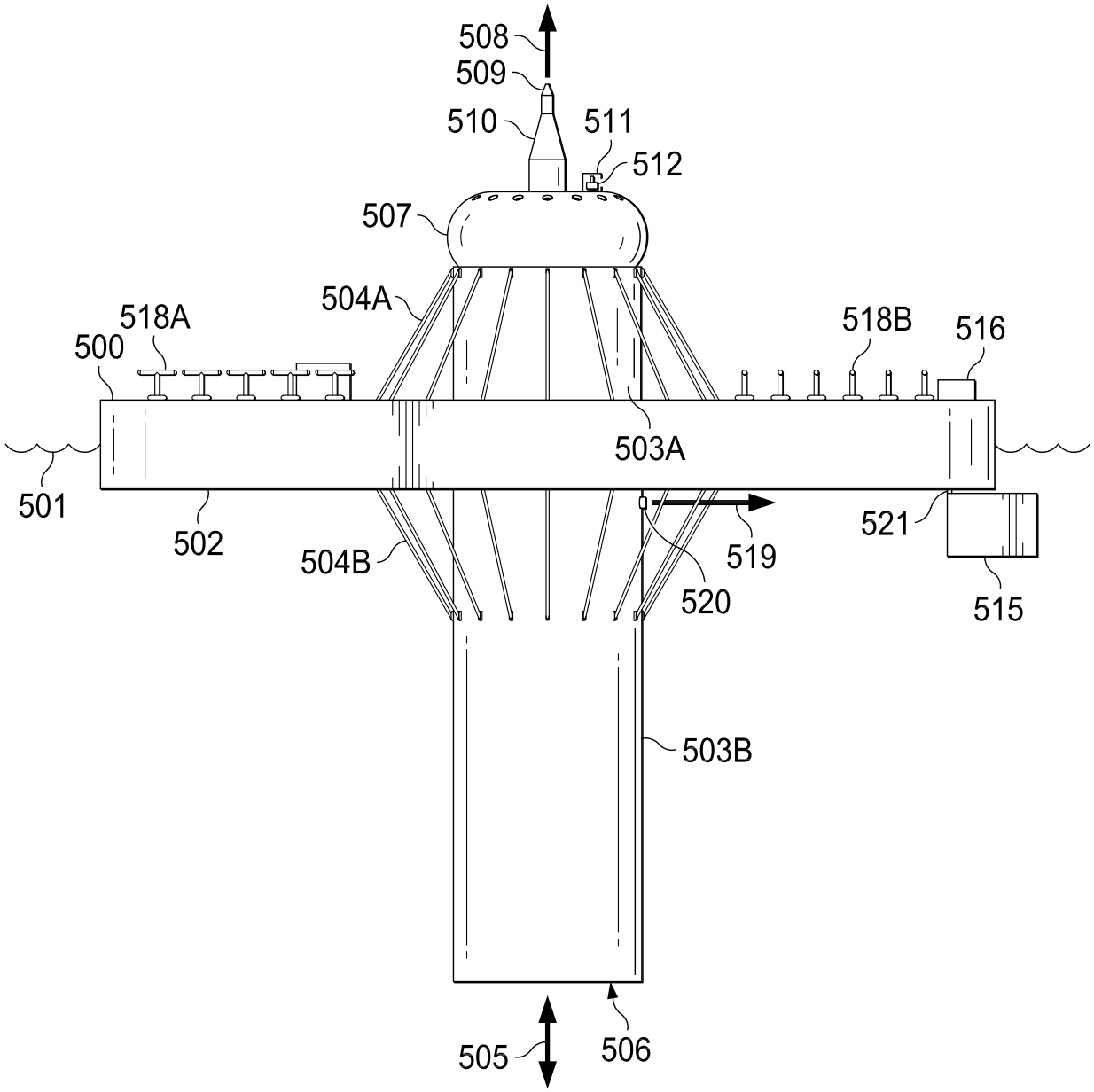
508
509
510
511
512
507
504A
518A
500
518B
516
503A
501
502
504B
519
520
521
515
503B
505
506

FIG. 45

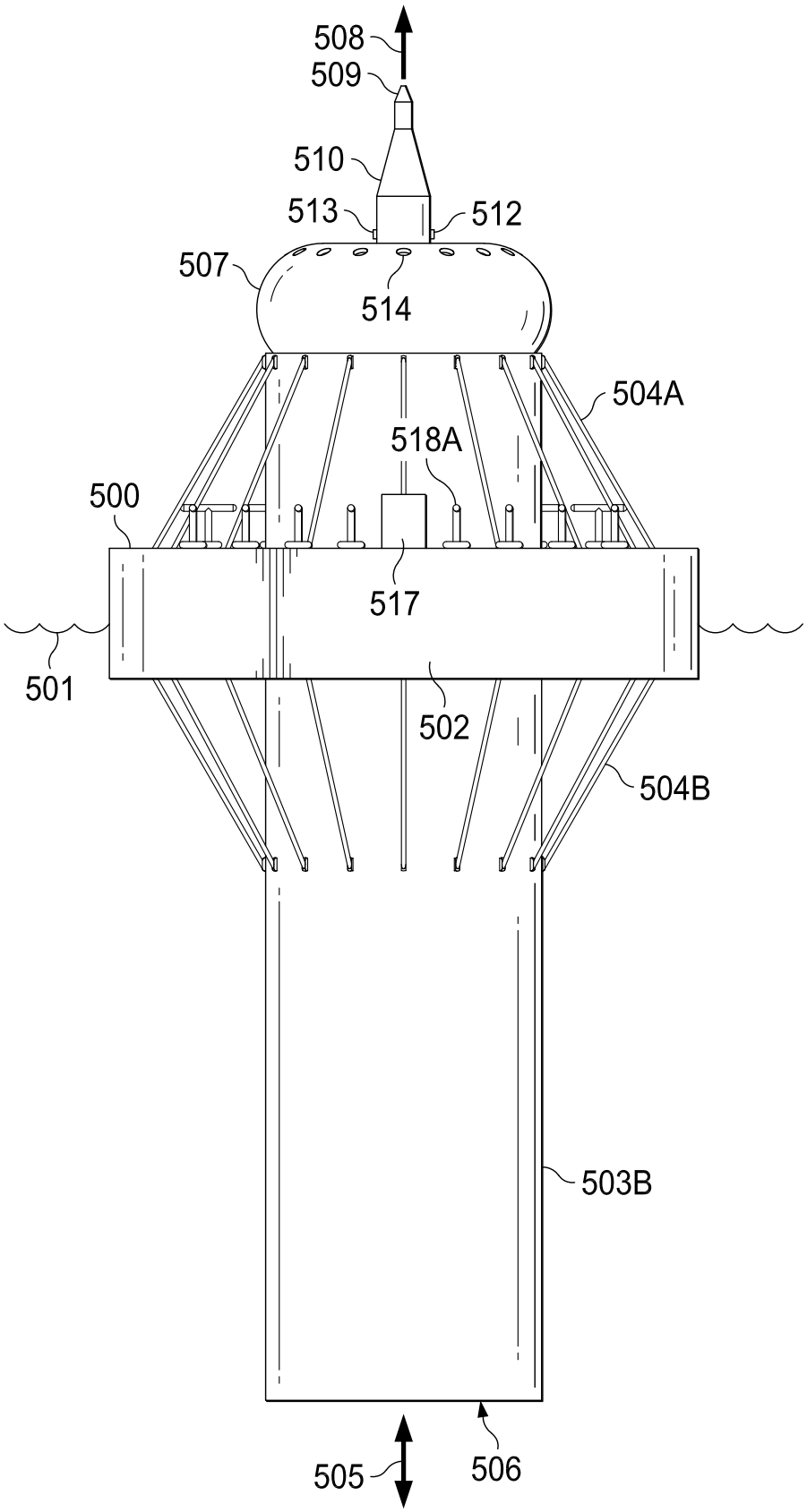
508
509
510
513
512
507
514
504A
518A
500
517
501
502
504B
503B
505
506

FIG. 46

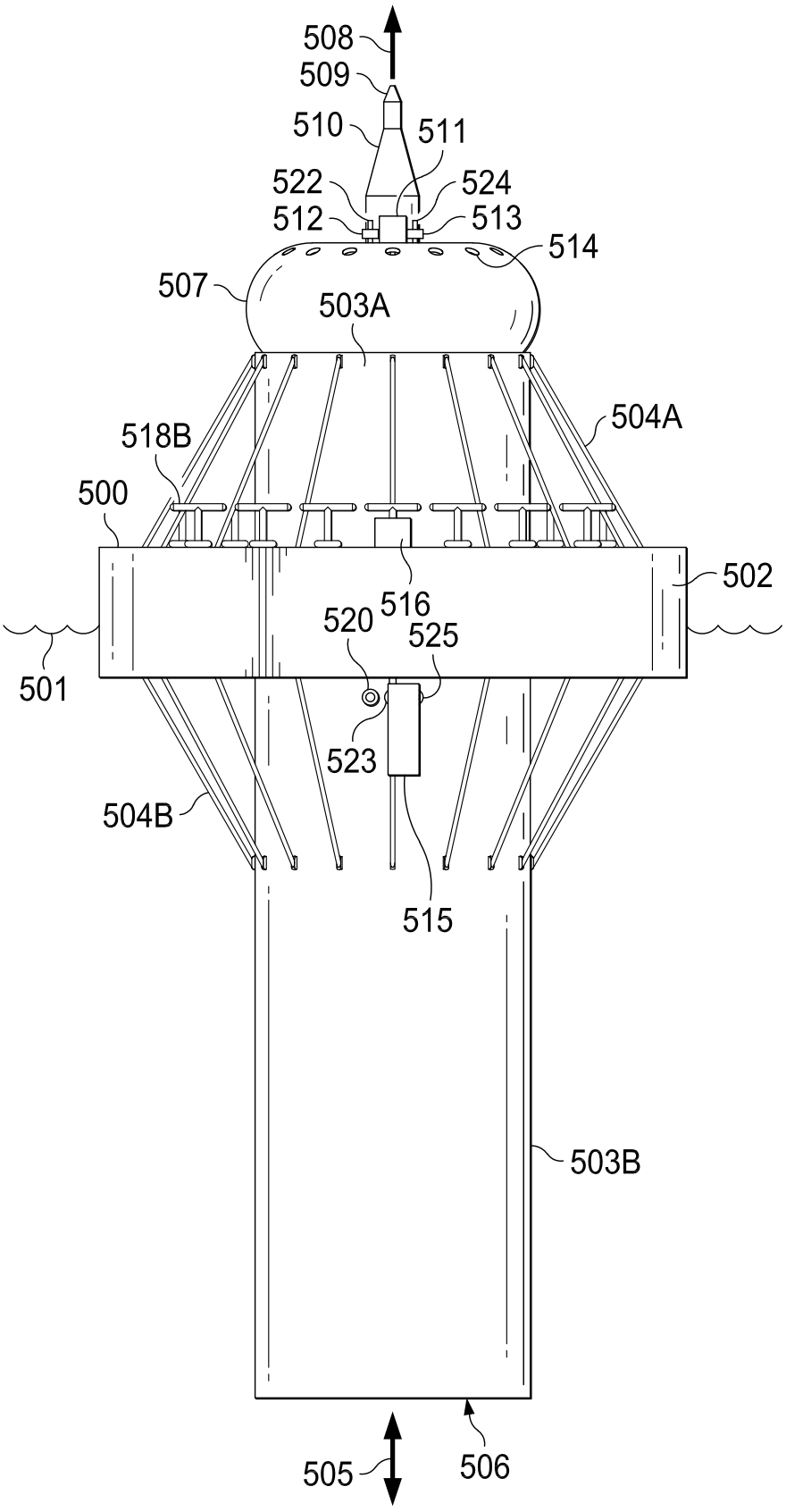
508
509
510
511
522
524
512
513
514
507
503A
504A
518B
500
502
516
520
525
501
523
504B
515
503B
505
506

FIG. 47

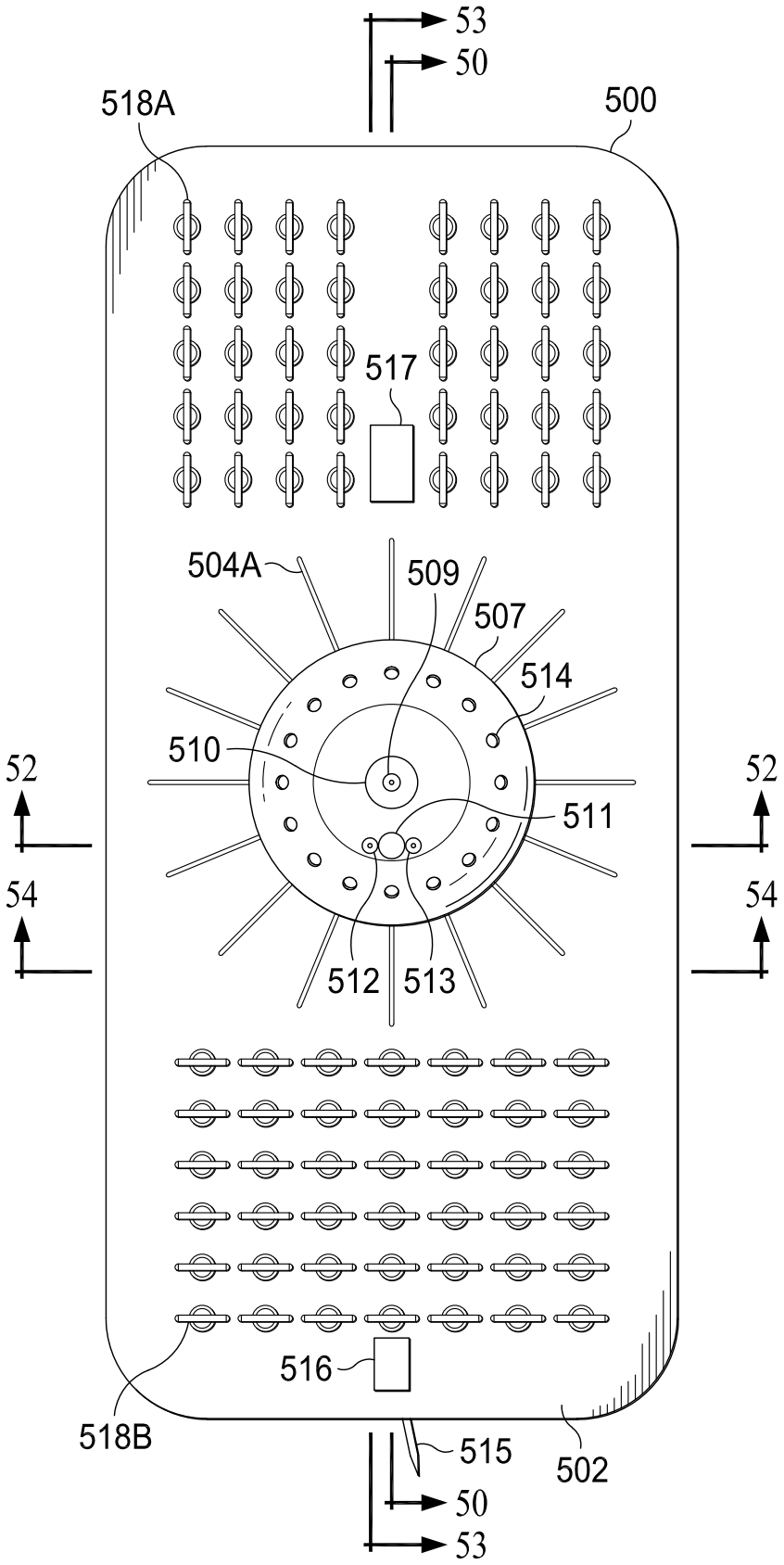
53
50
518A
500
517
504A
509
507
514
510
52
52
511
54
54
512
513
516
518B
515
502
50
53

FIG. 48

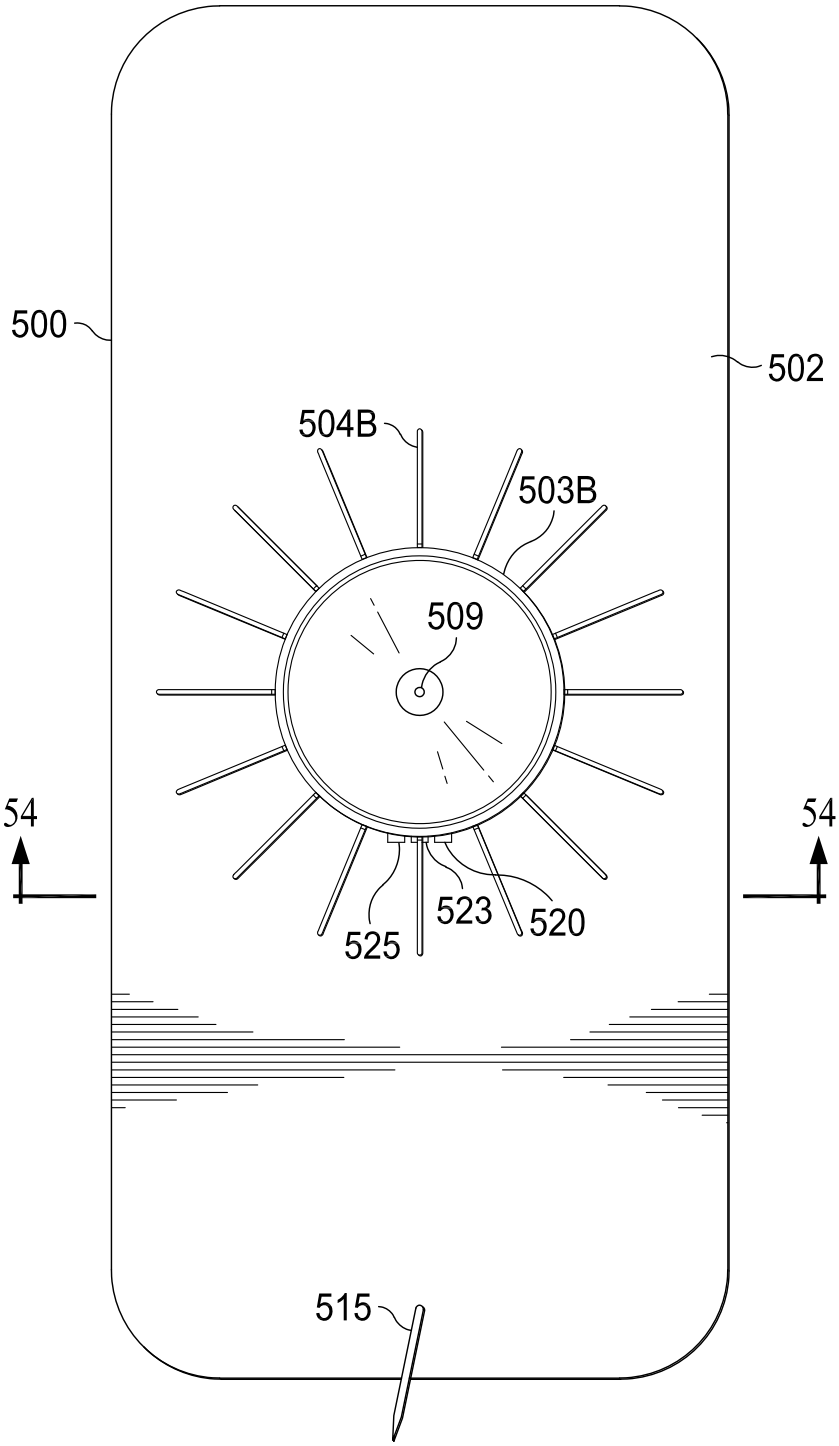

FIG. 49

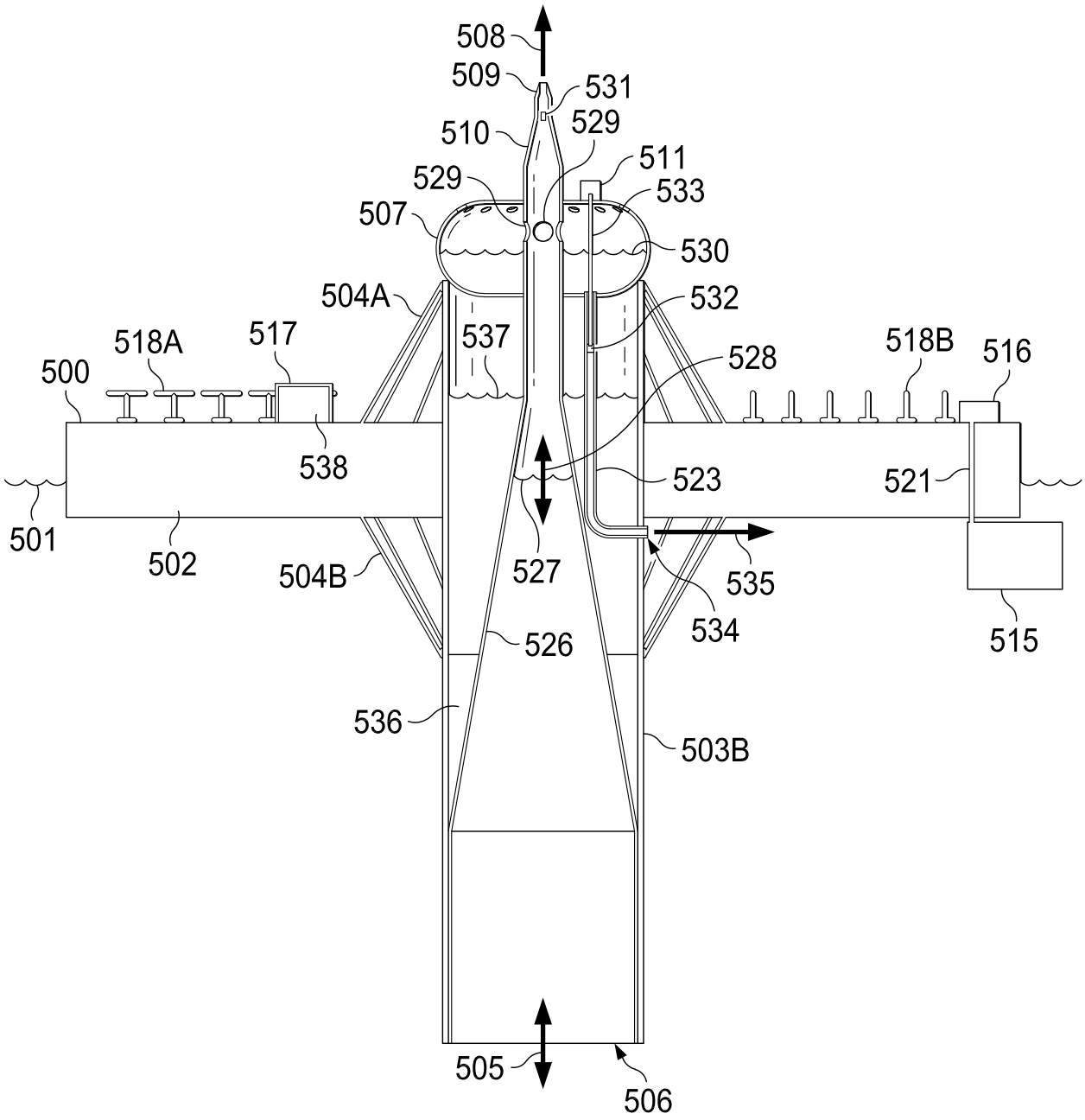
508
509
531
529
510
511
529
533
507
530
504A
532
518A
517
537
518B
516
500
528
538
523
521
501
502
504B
527
535
534
515
526
536
503B
505
506

FIG. 50

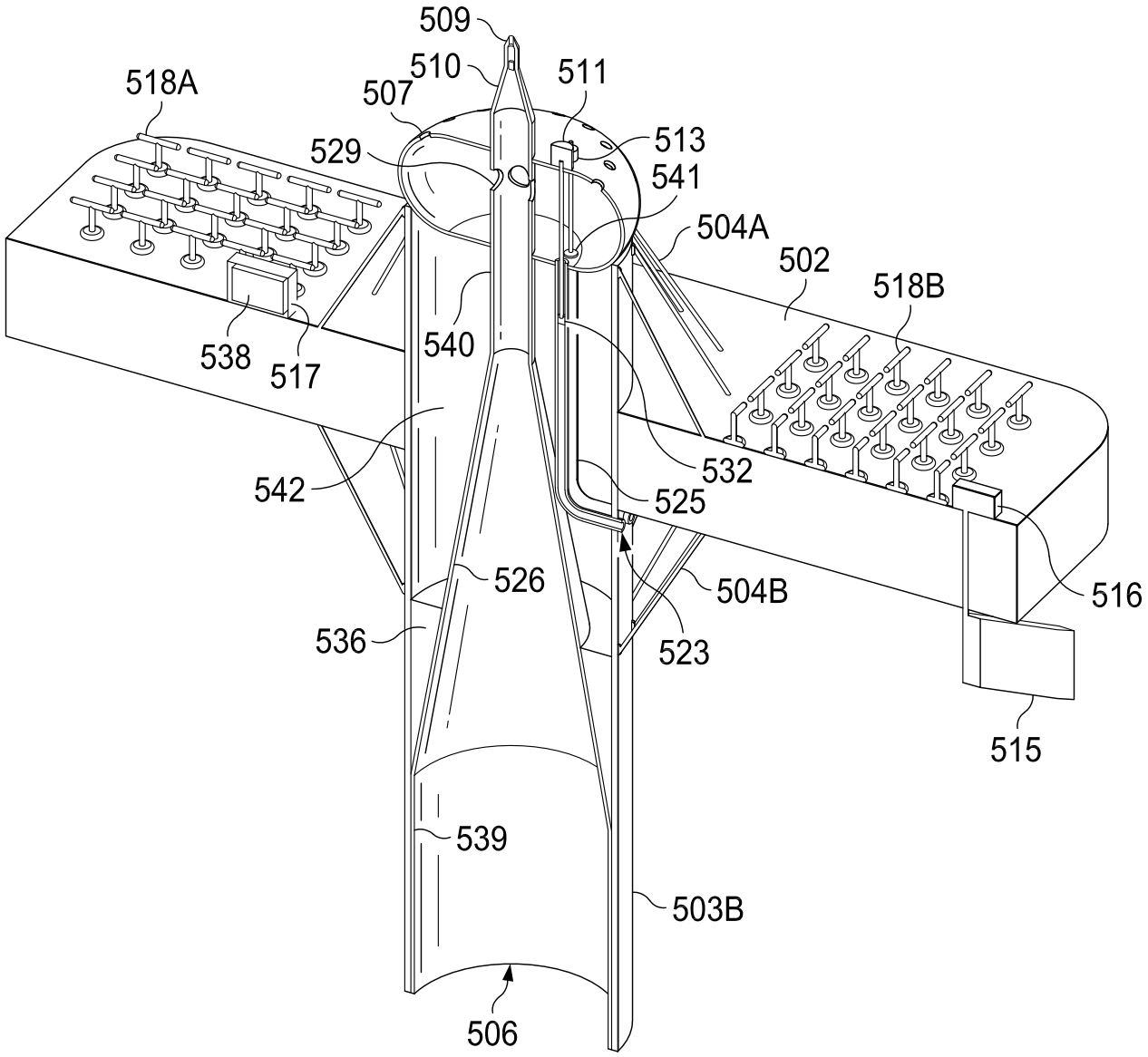
509
510
511
518A
507
513
529
541
504A
502
518B
538
517
540
532
542
525
526
504B
516
536
523
515
539
503B
506

FIG. 51

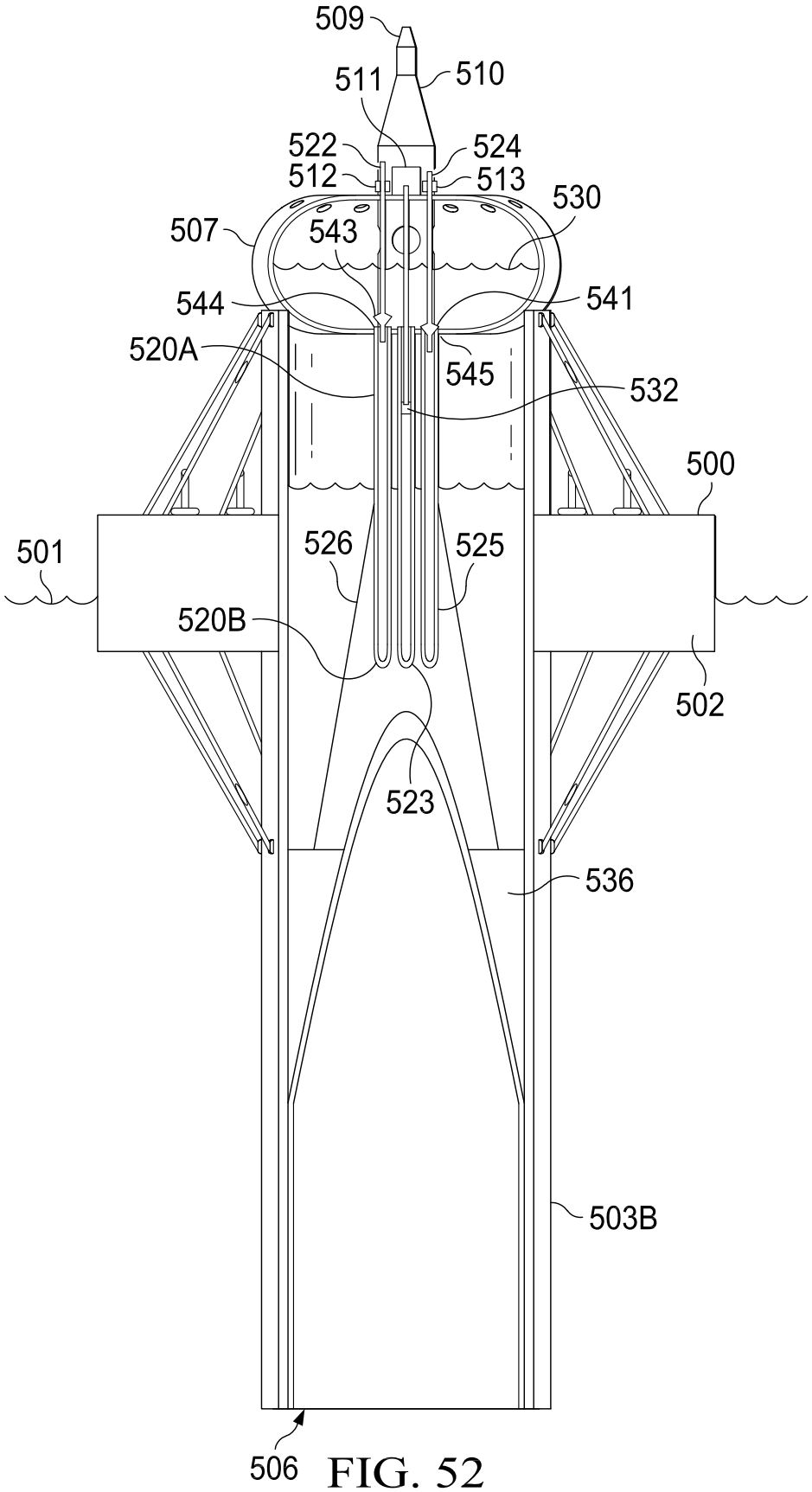
509
511
510
522
524
512
513
530
507
543
544
541
520A
545
532
500
501
526
525
520B
502
523
536
503B
506

FIG. 52

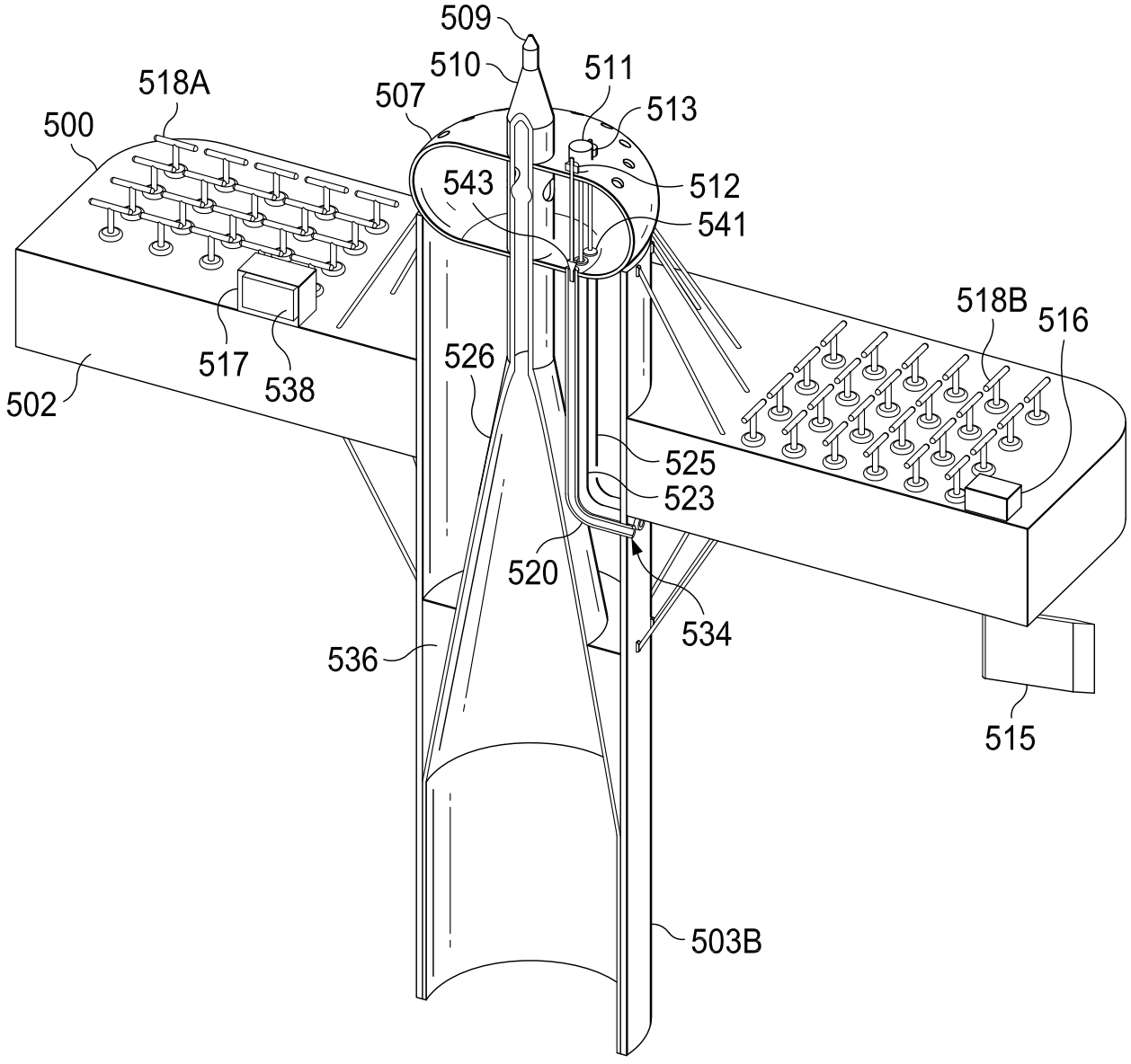
509
510
511
518A
507
513
500
543
512
541
518B
516
517
538
526
502
525
523
520
534
536
515
503B

FIG. 53

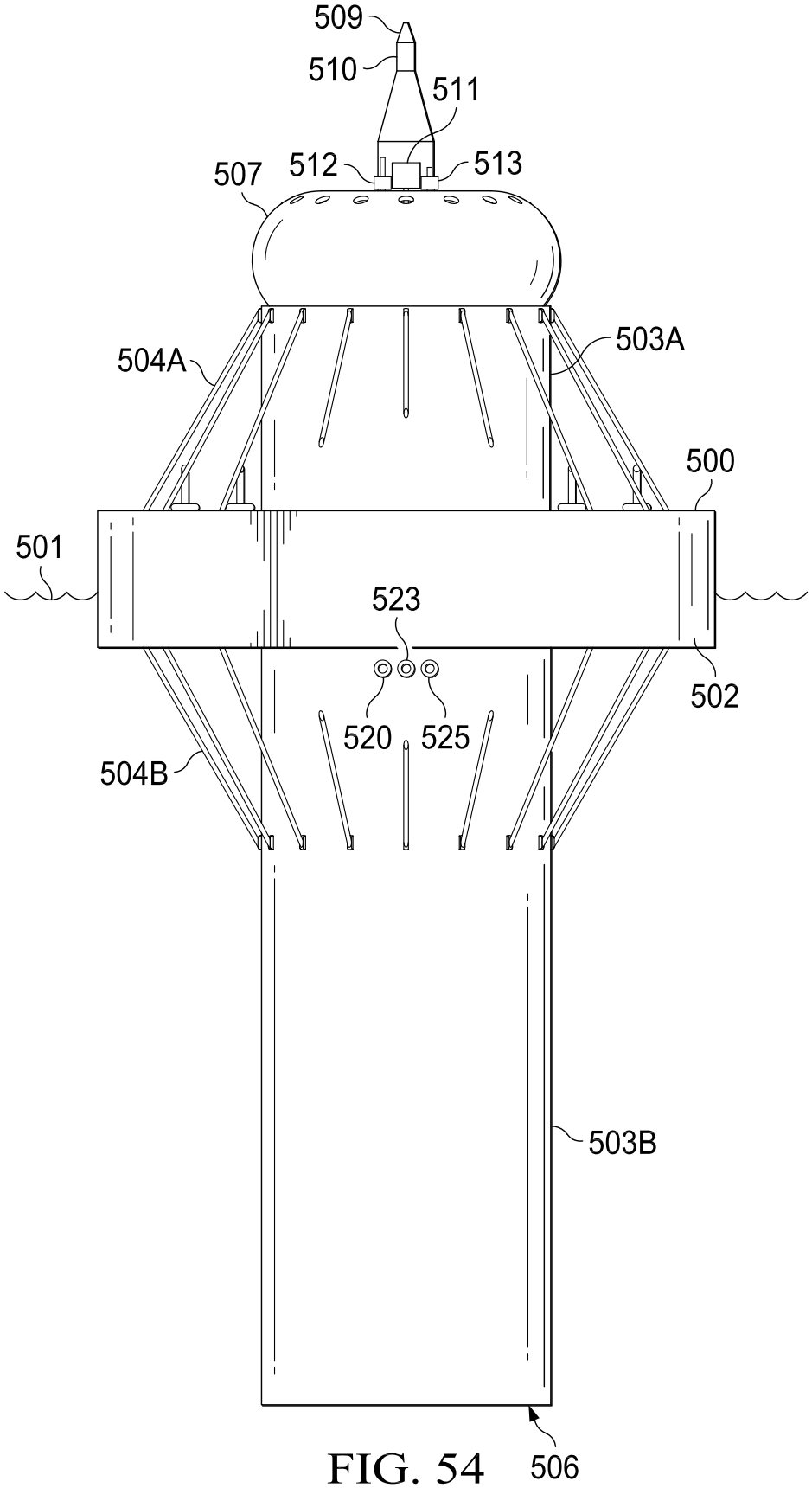
509
510
511
512
513
507
503A
504A
500
501
523
502
520
525
504B
503B
506

FIG. 54

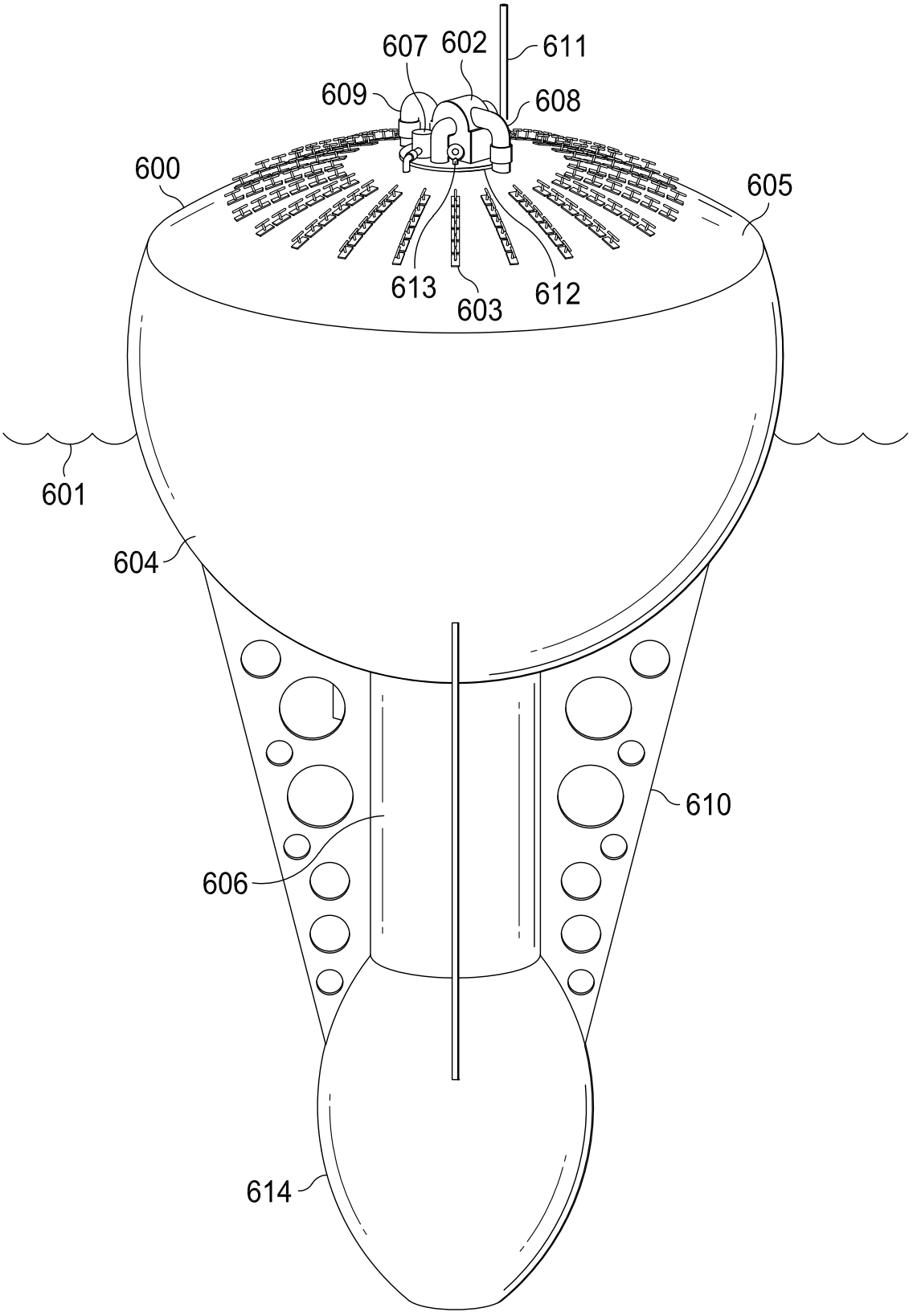

FIG. 55

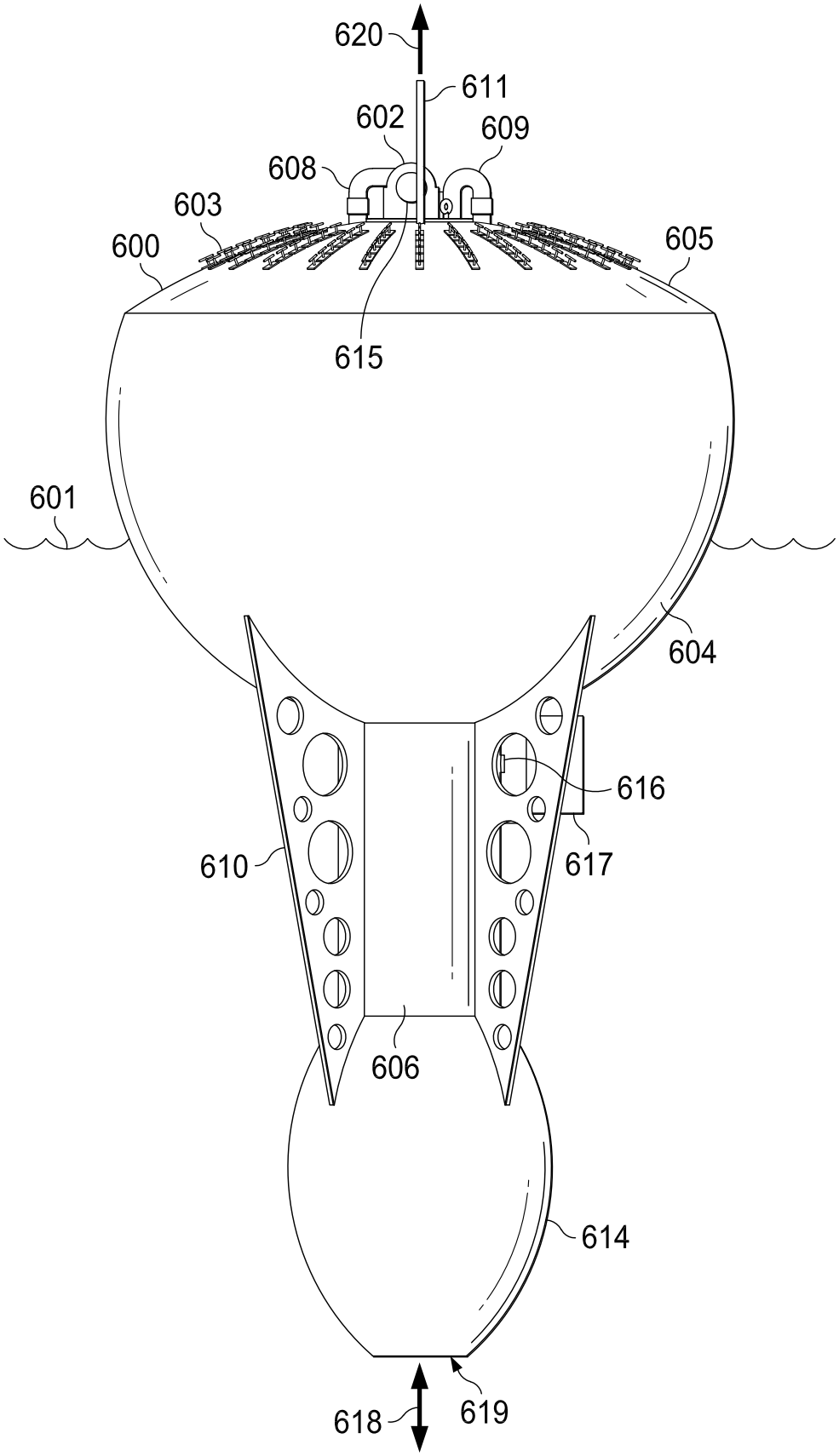
620
611
602
609
608
603
600
605
615
601
604
616
610
617
606
614
618
619

FIG. 56

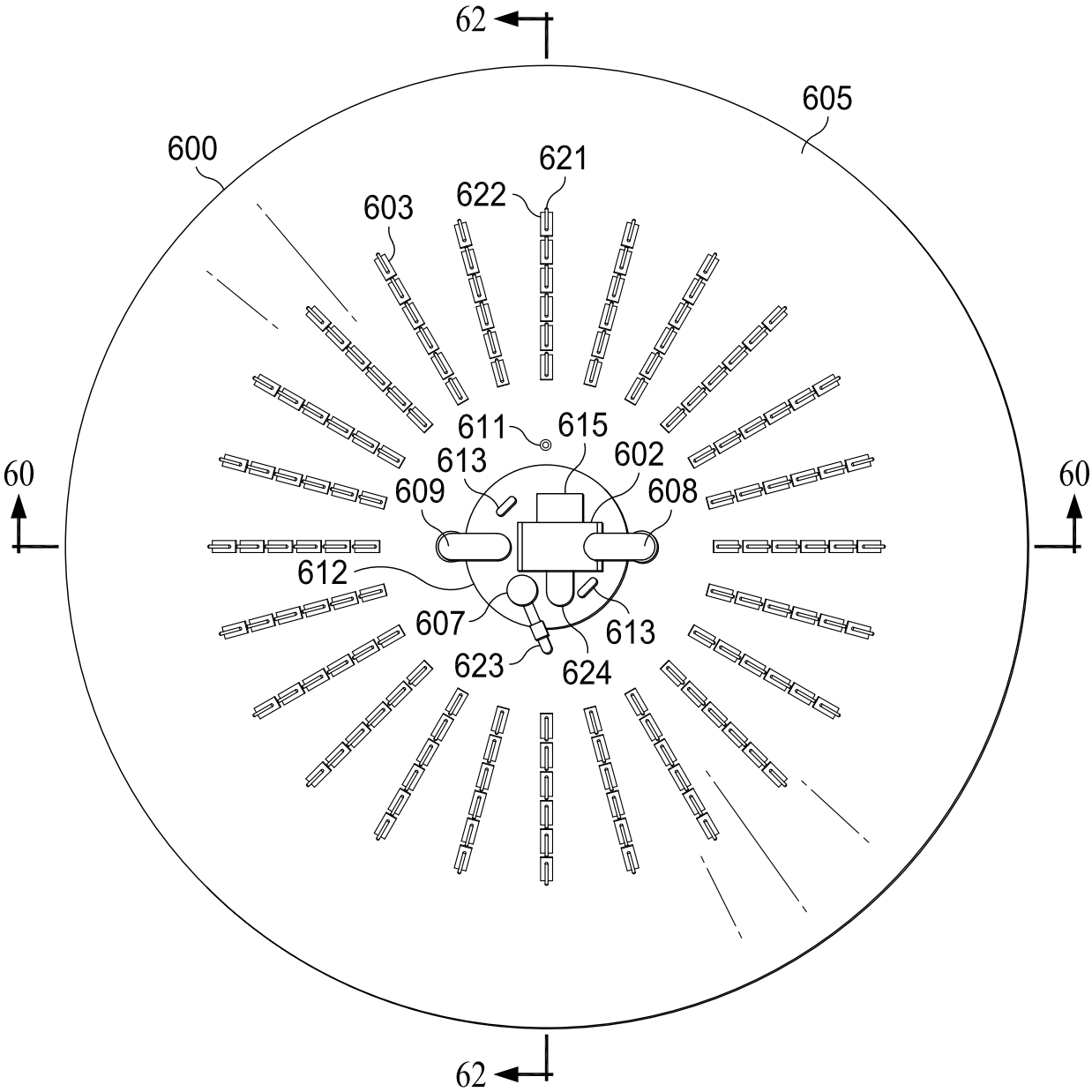
62
605
600
621
622
603
611
615
613
602
609
608
60
60
612
607
613
623
624
62

FIG. 57

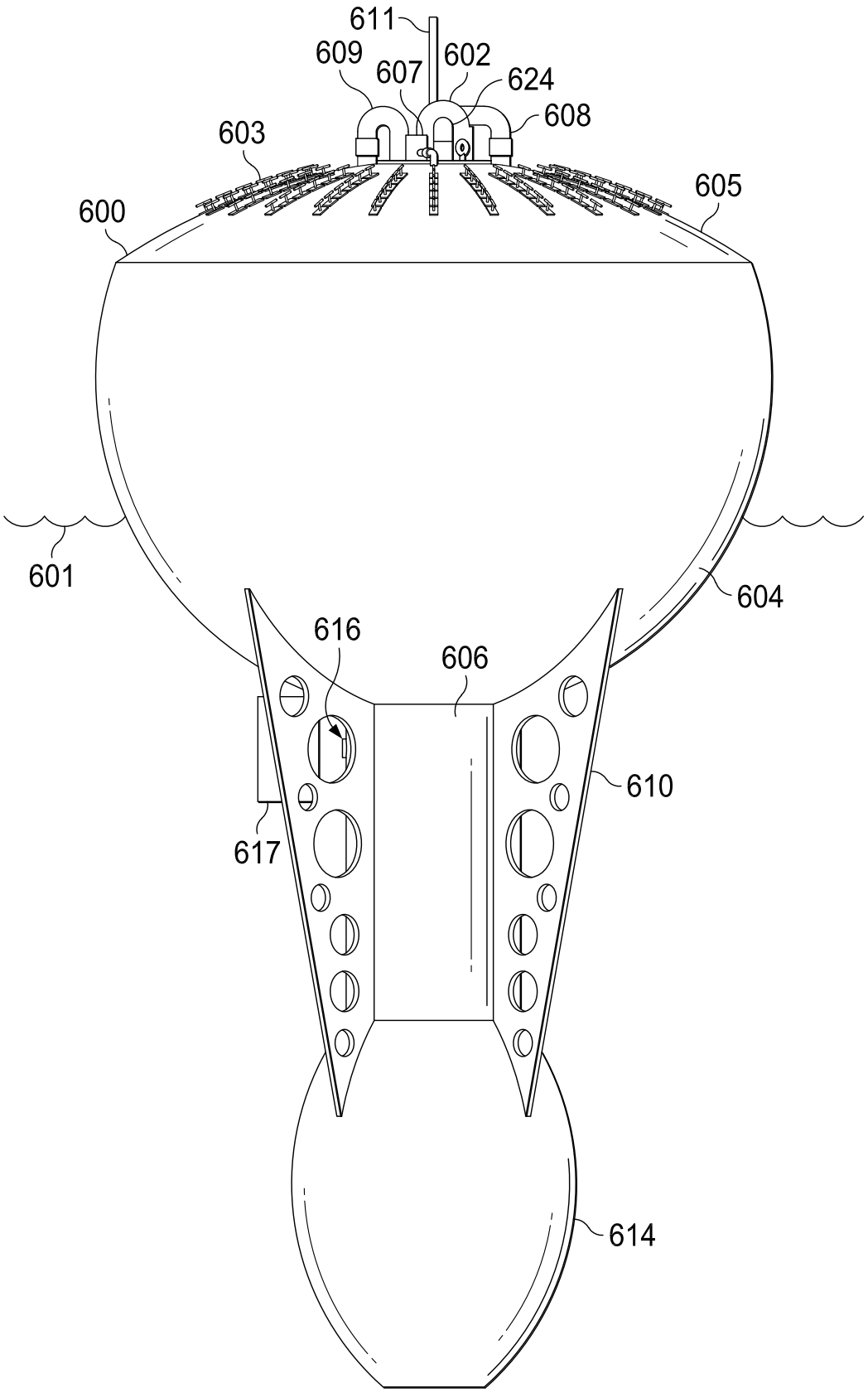

FIG. 58

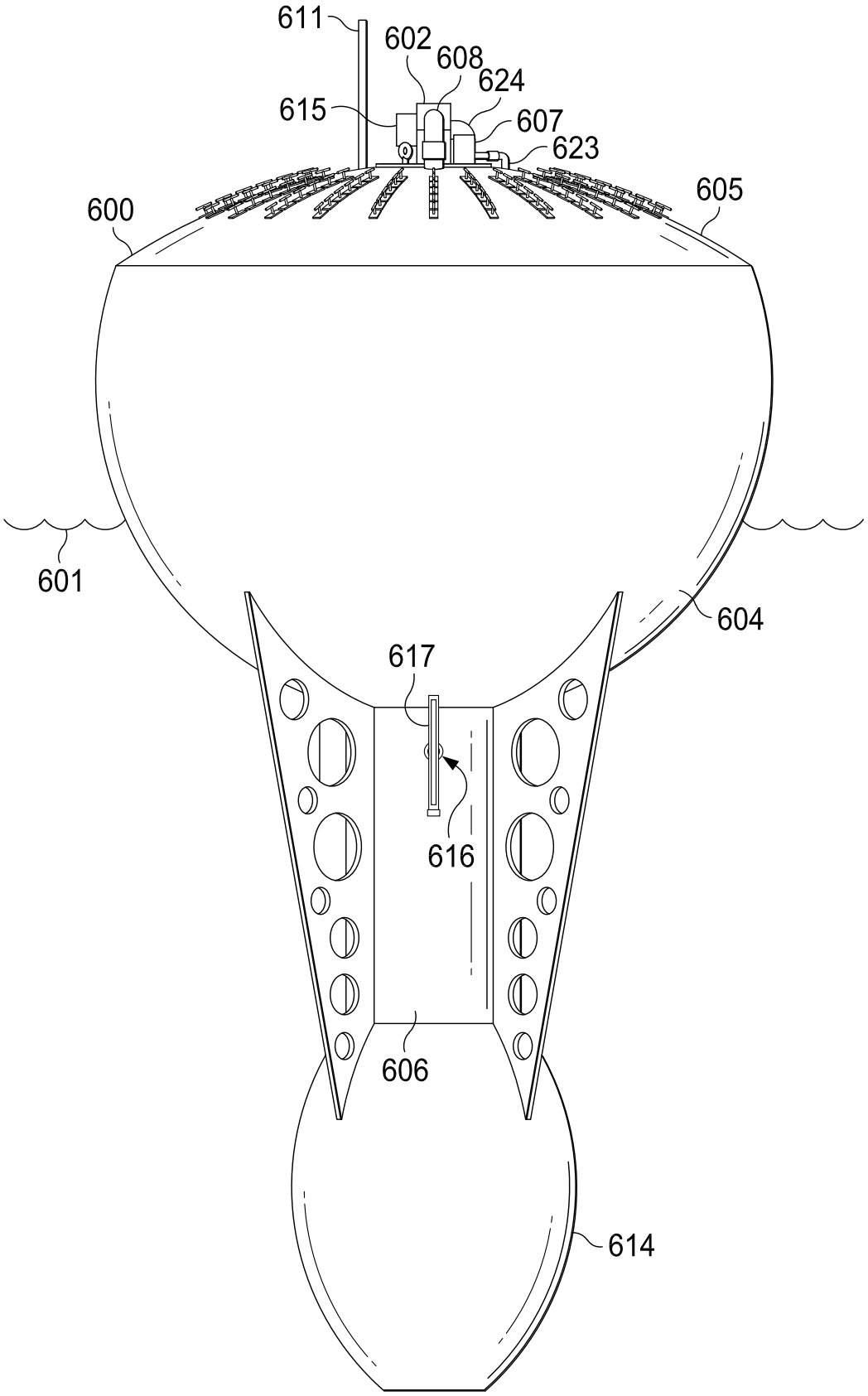

FIG. 59

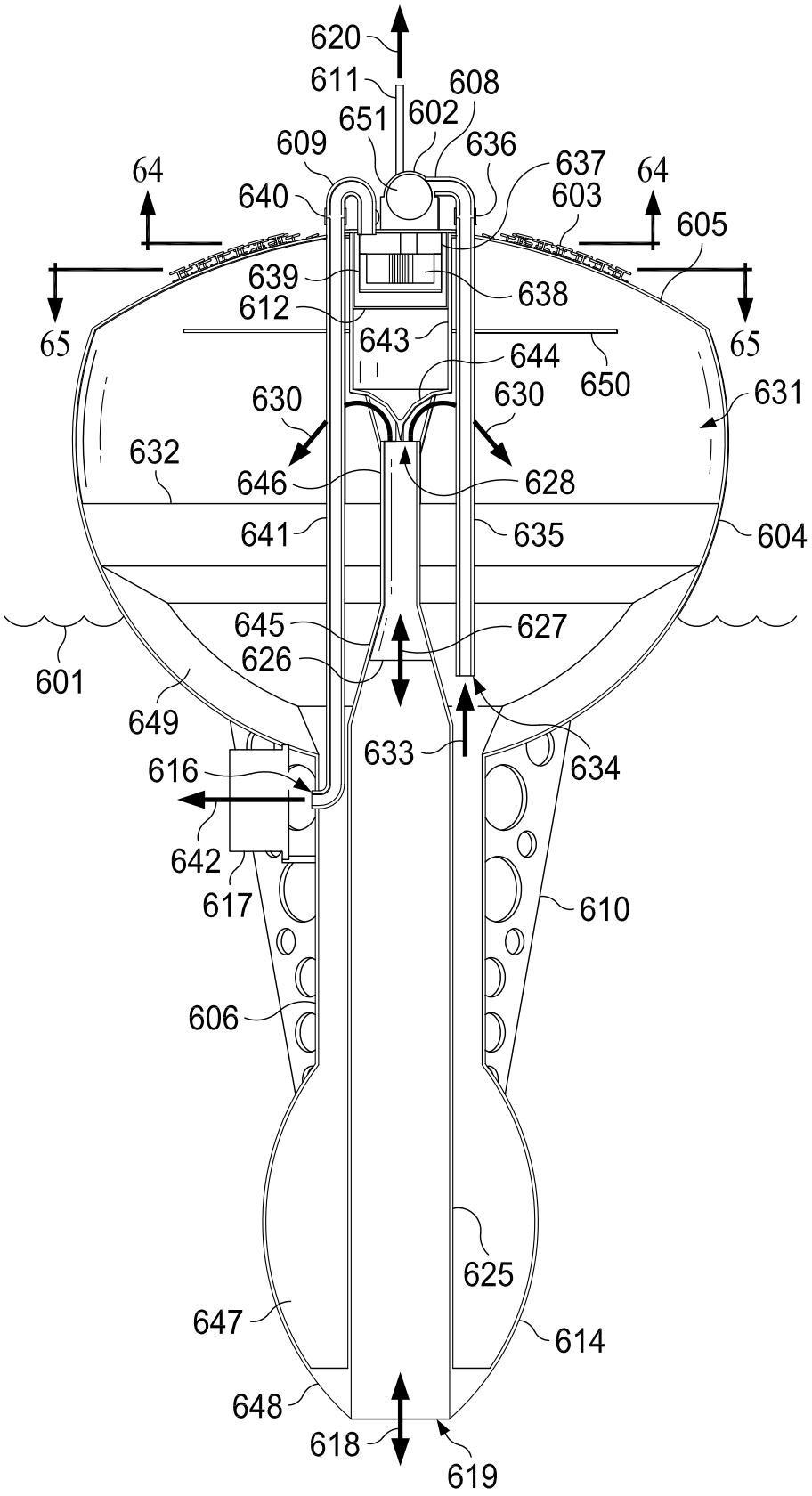
620
611
608
651
602
609
636
637
64
640
603
64
605
639
638
612
643
644
650
65
65
631
630
630
632
646
628
641
635
604
645
627
626
601
649
633
634
616
642
617
610
606
625
647
614
648
618
619

FIG. 60

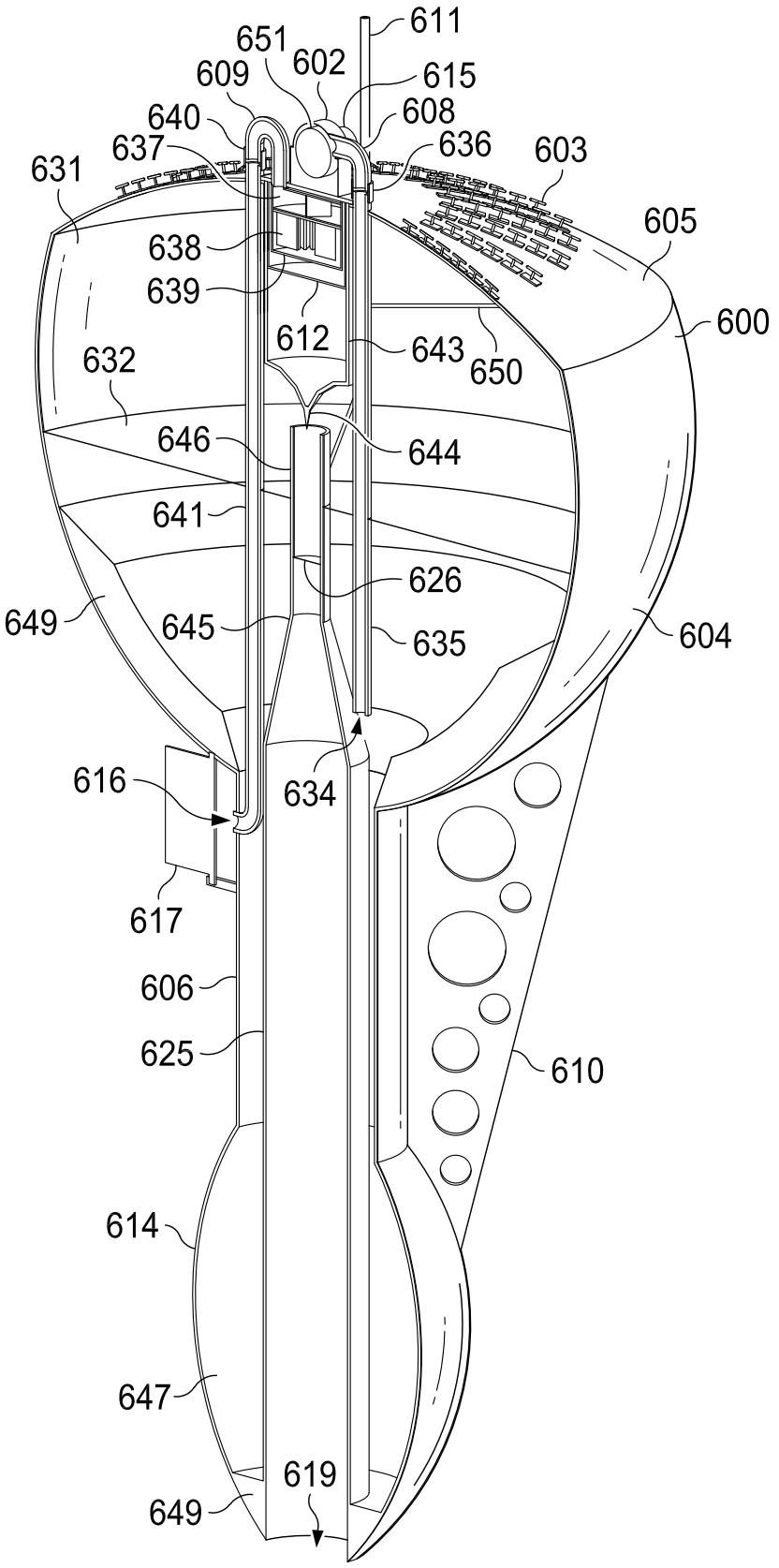
611
651
602
609
615
640
608
637
636
603
631
605
638
639
600
612
643
650
632
646
644
641
626
649
645
635
604
616
634
617
606
625
610
614
647
619
649

FIG. 61

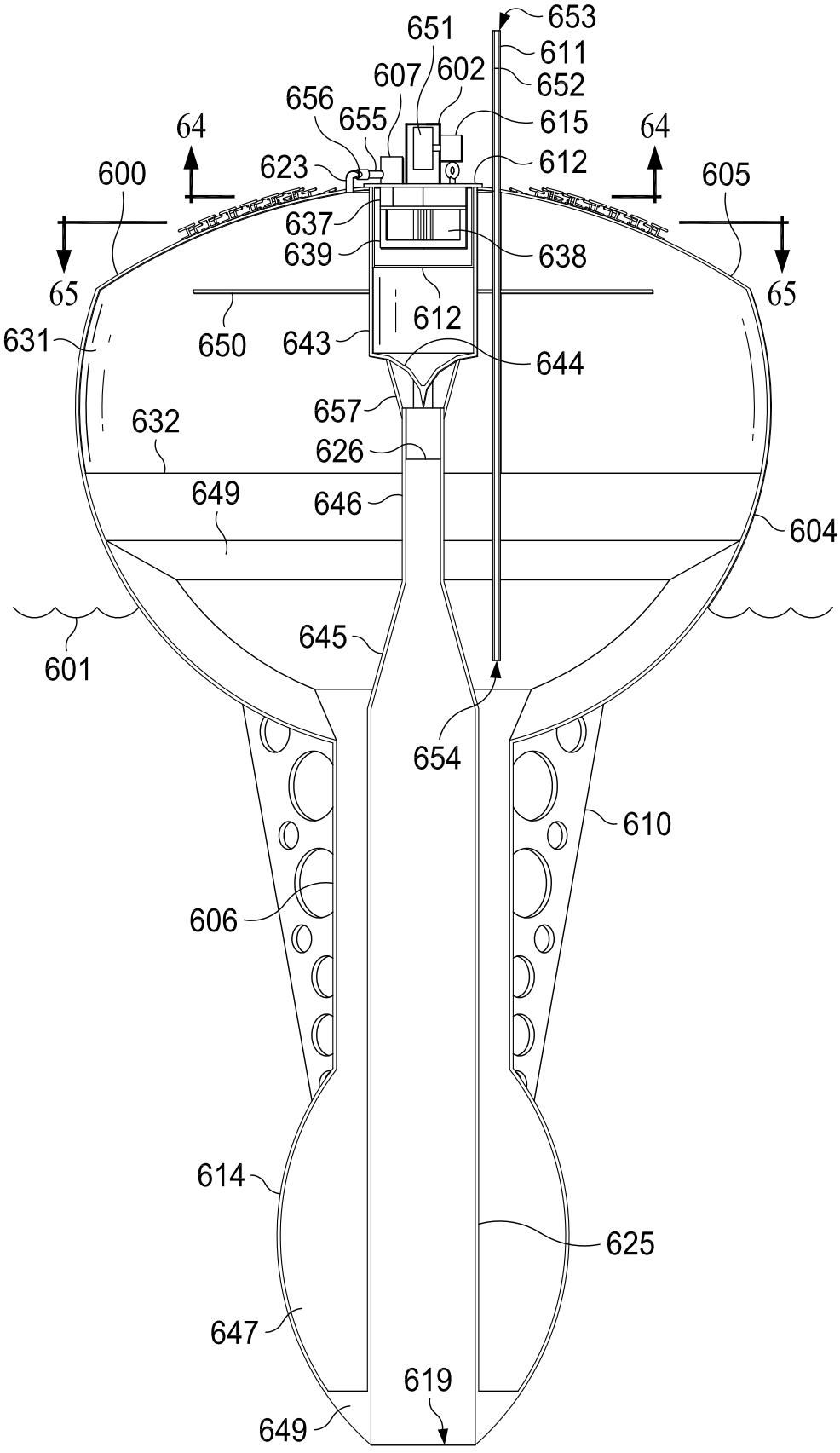
653
651
611
607
602
652
656
655
615
64
64
623
612
600
605
637
639
638
65
65
612
631
650
643
644
657
632
626
649
646
604
645
601
654
610
606
614
625
647
619
649

FIG. 62

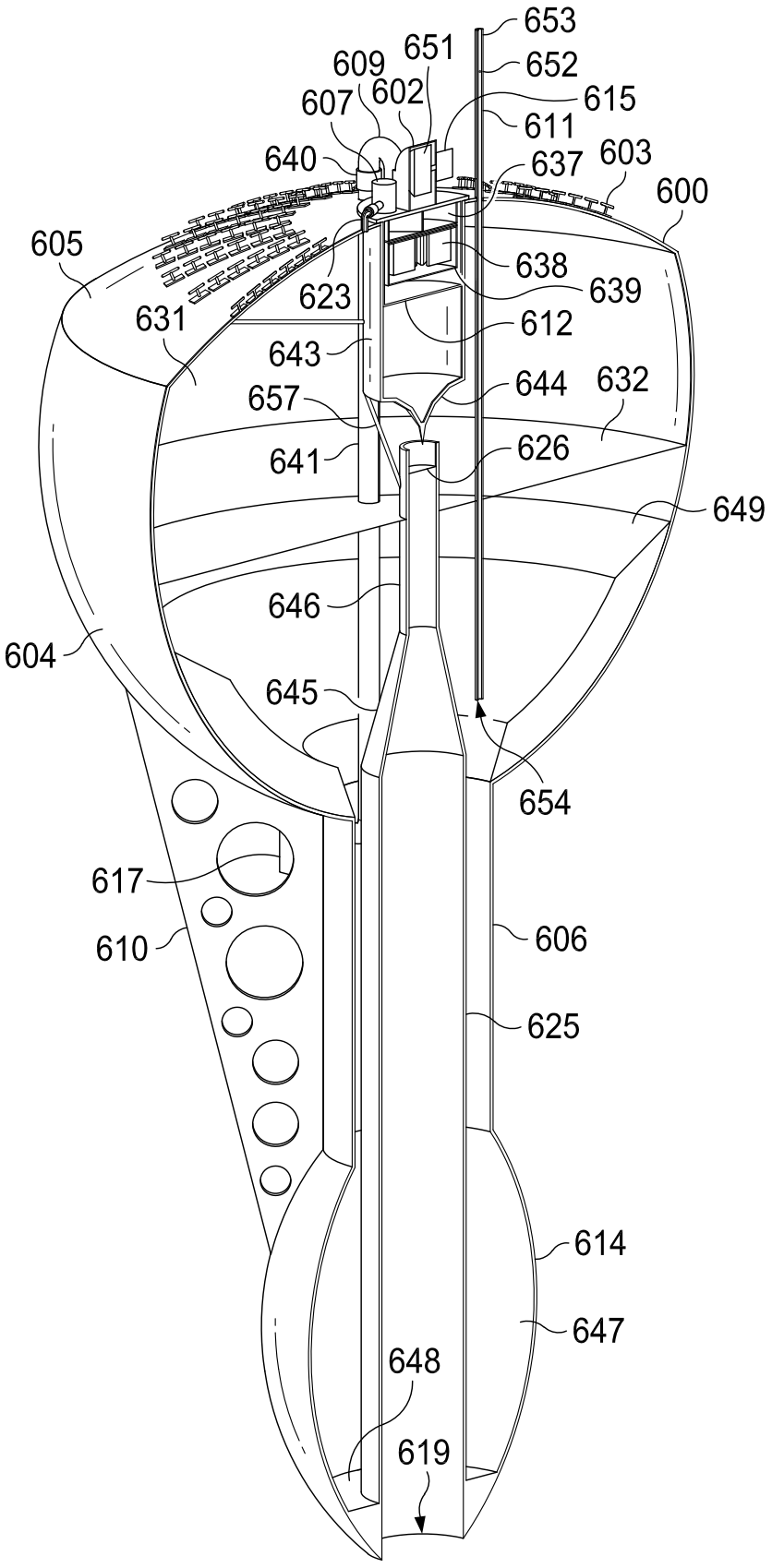
653
651
652
609
602
615
607
611
640
637
603
600
605
638
623
639
631
612
643
644
632
657
626
641
649
646
604
645
654
617
606
610
625
614
647
648
619

FIG. 63

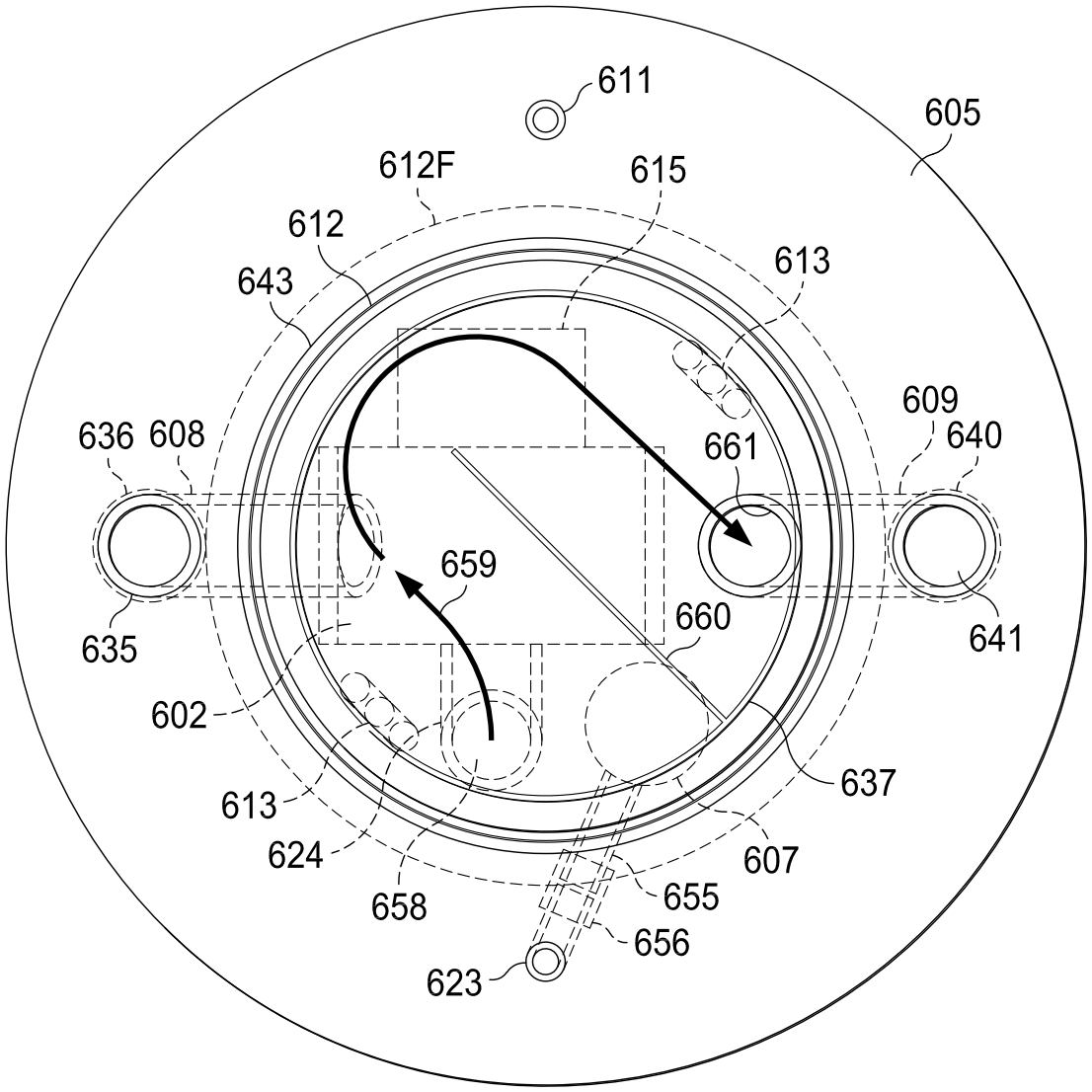
611
605
612F
615
612
643
613
609
640
636
608
661
659
635
660
641
602
637
613
624
607
658
655
656
623

FIG. 64

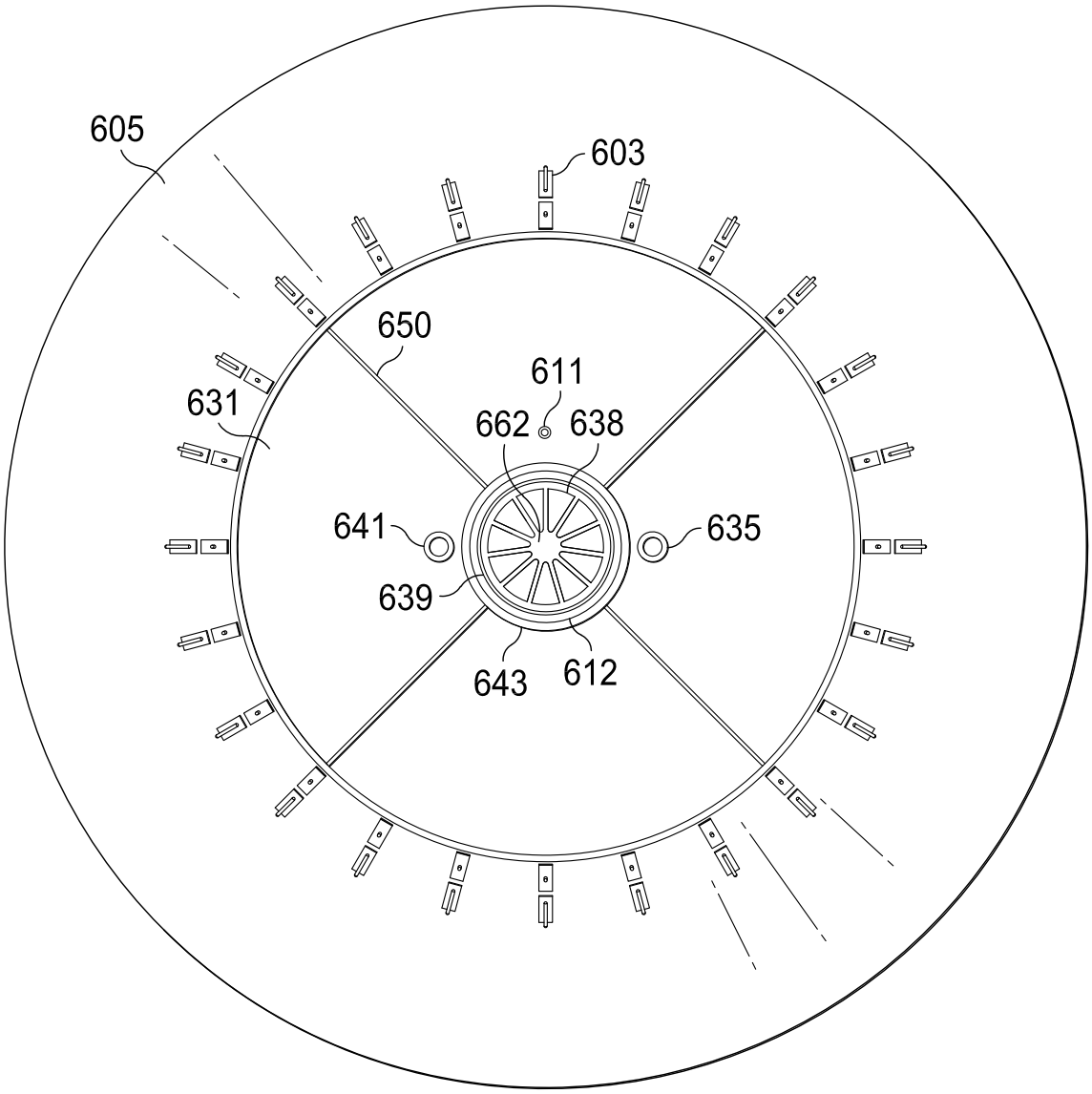

FIG. 65

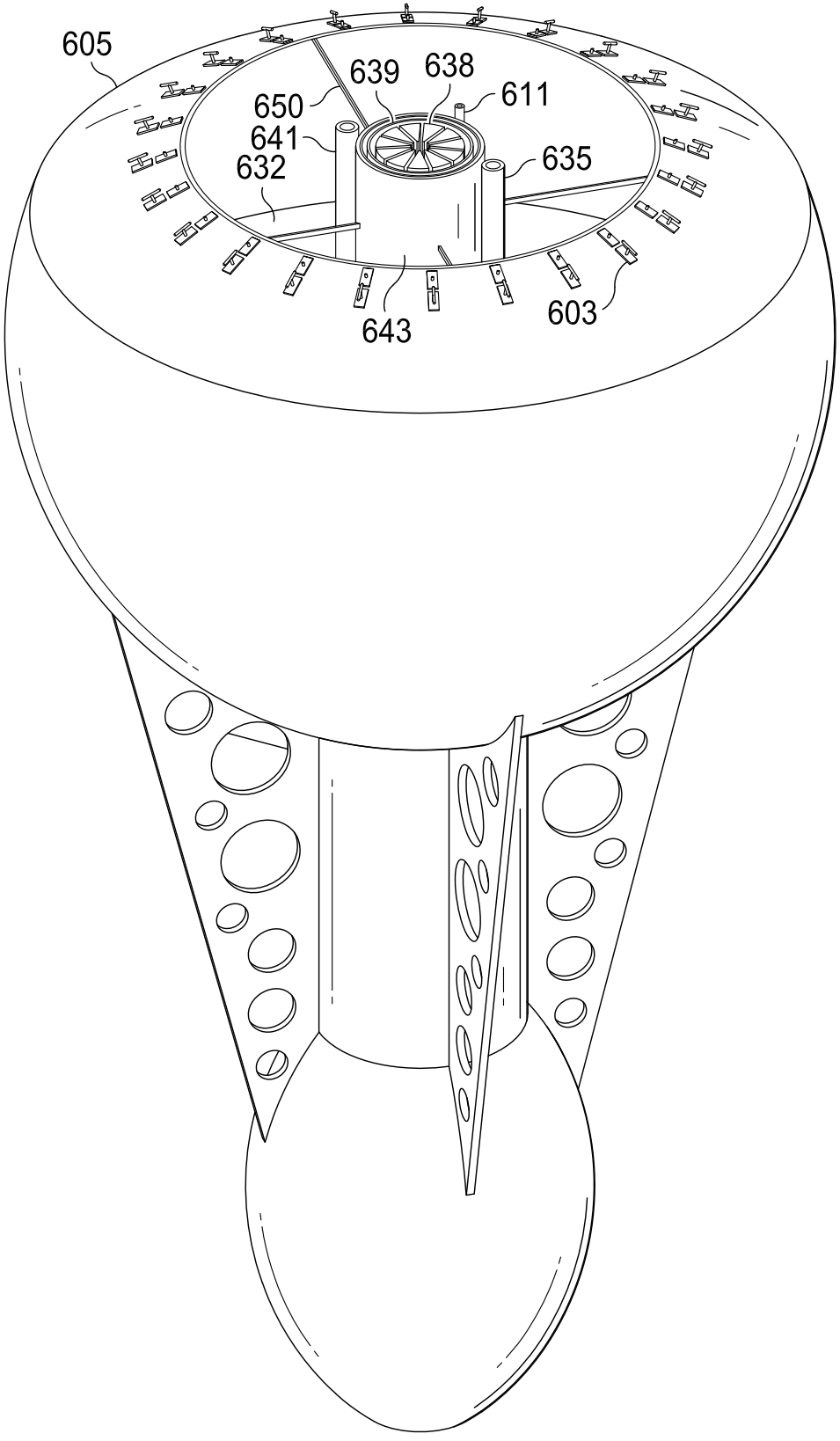

FIG. 66

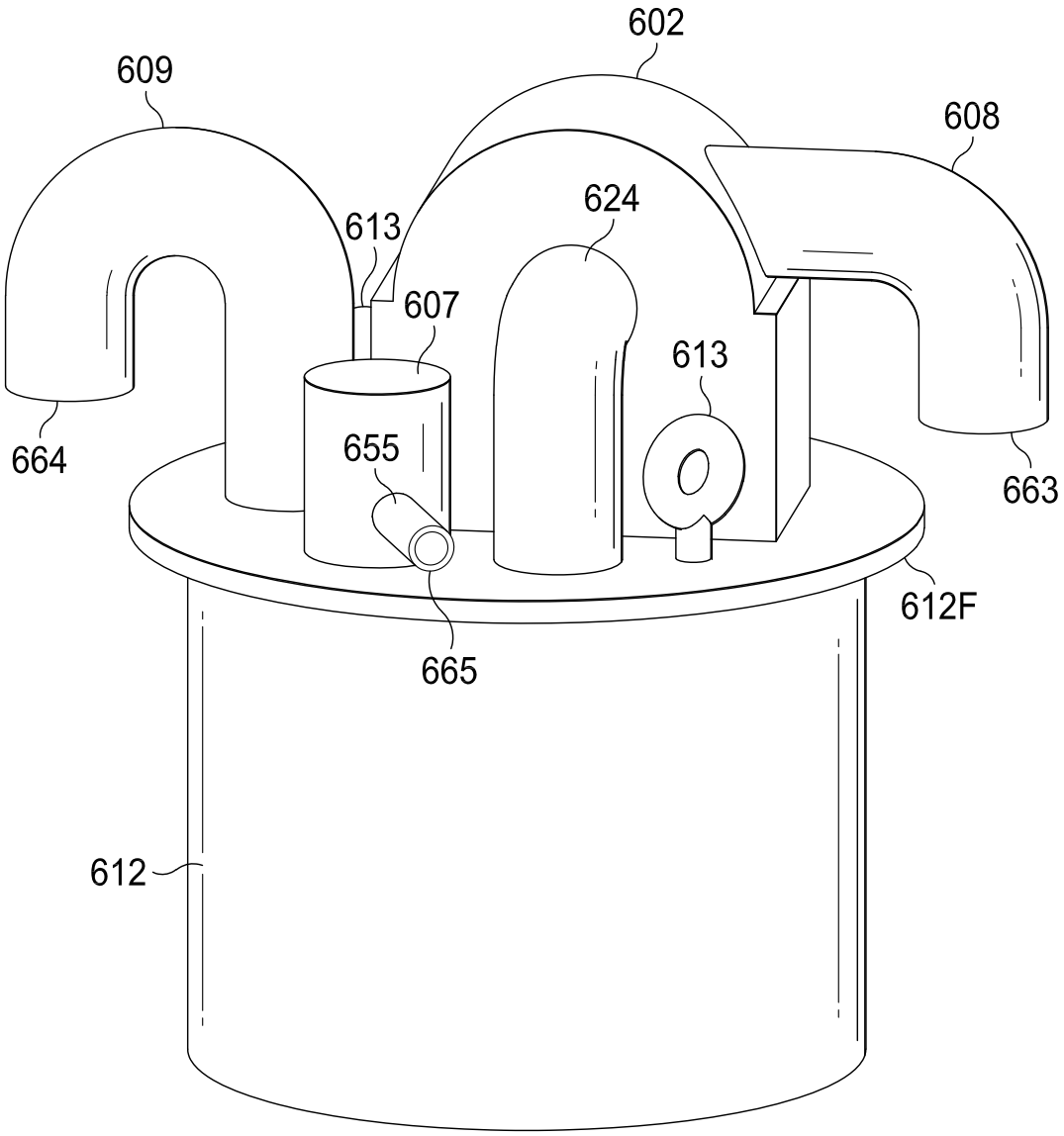

FIG. 67

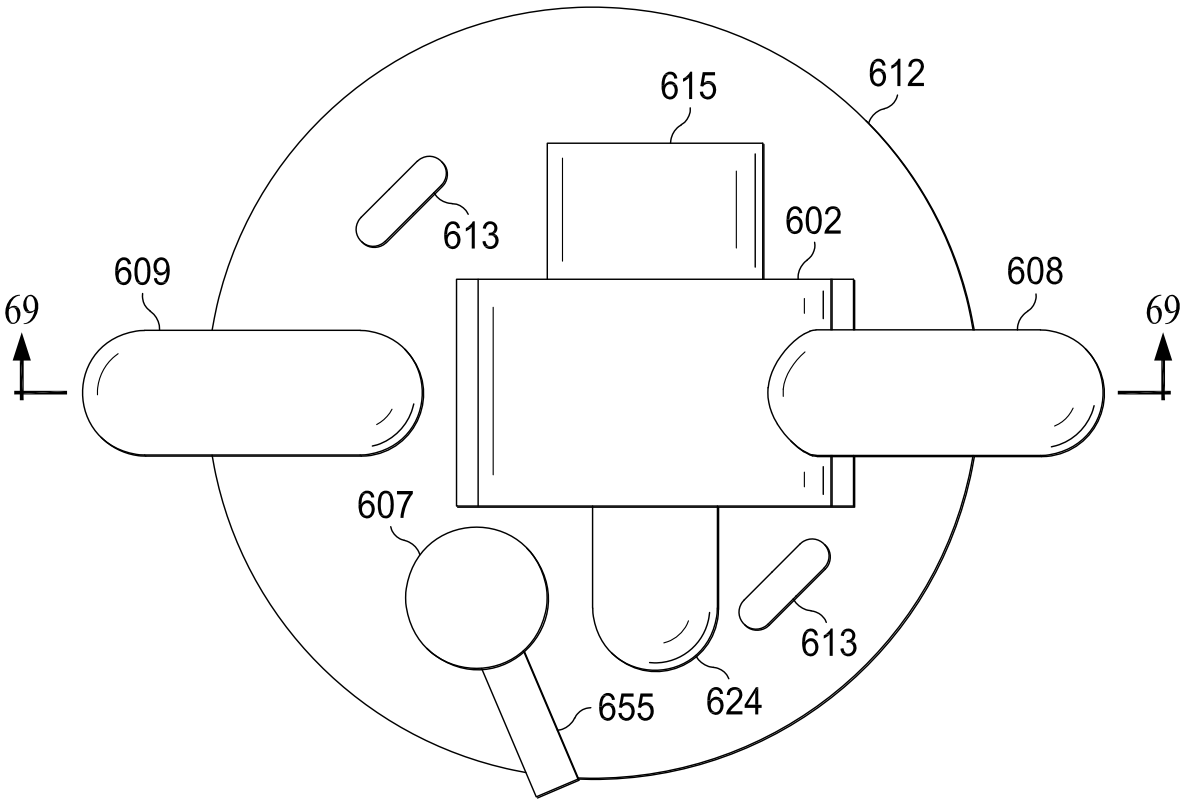

FIG. 68

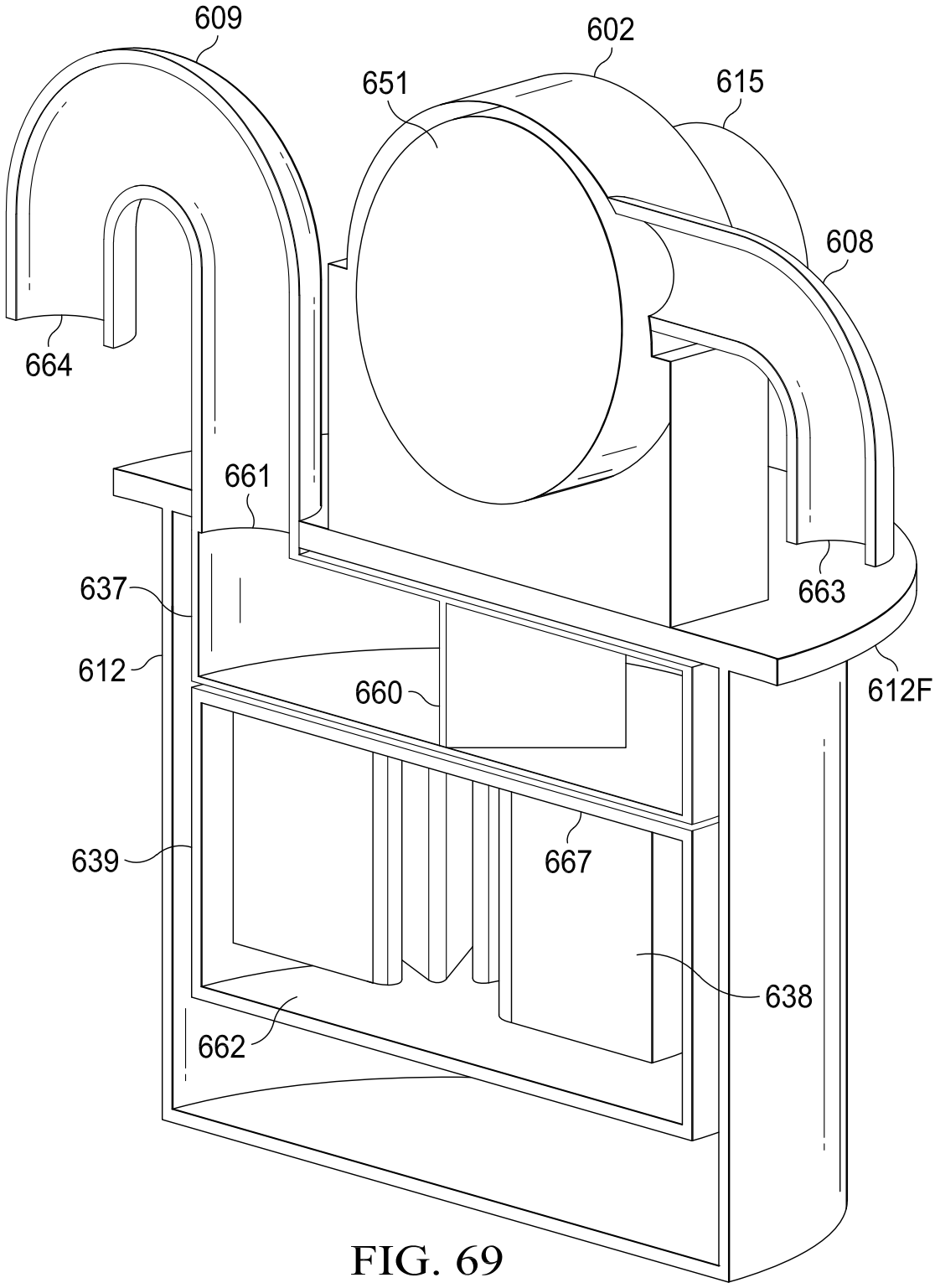

FIG. 69

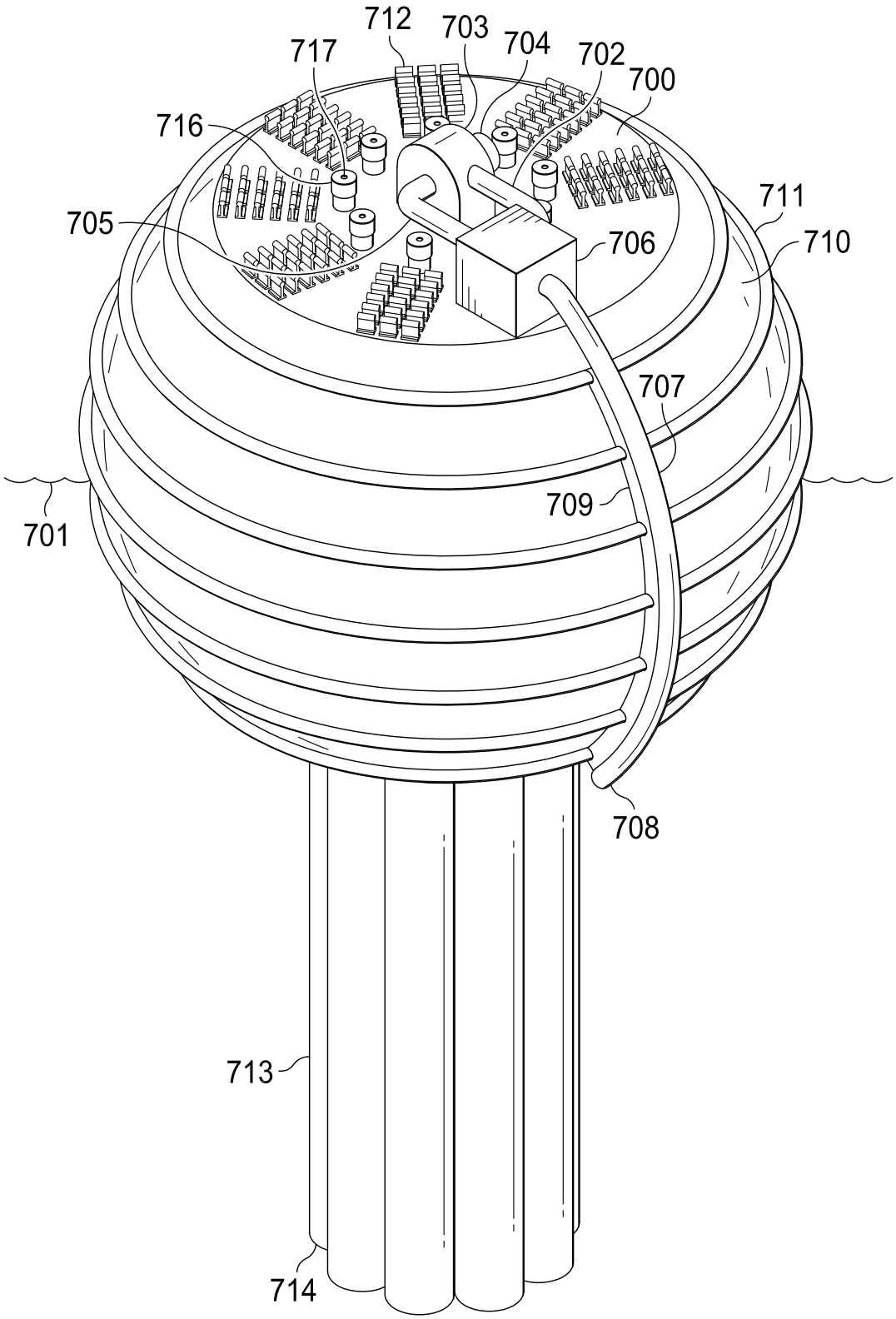
712
703
704
702
700
717
716
705
711
710
706
707
709
701
708
713
714

FIG. 70

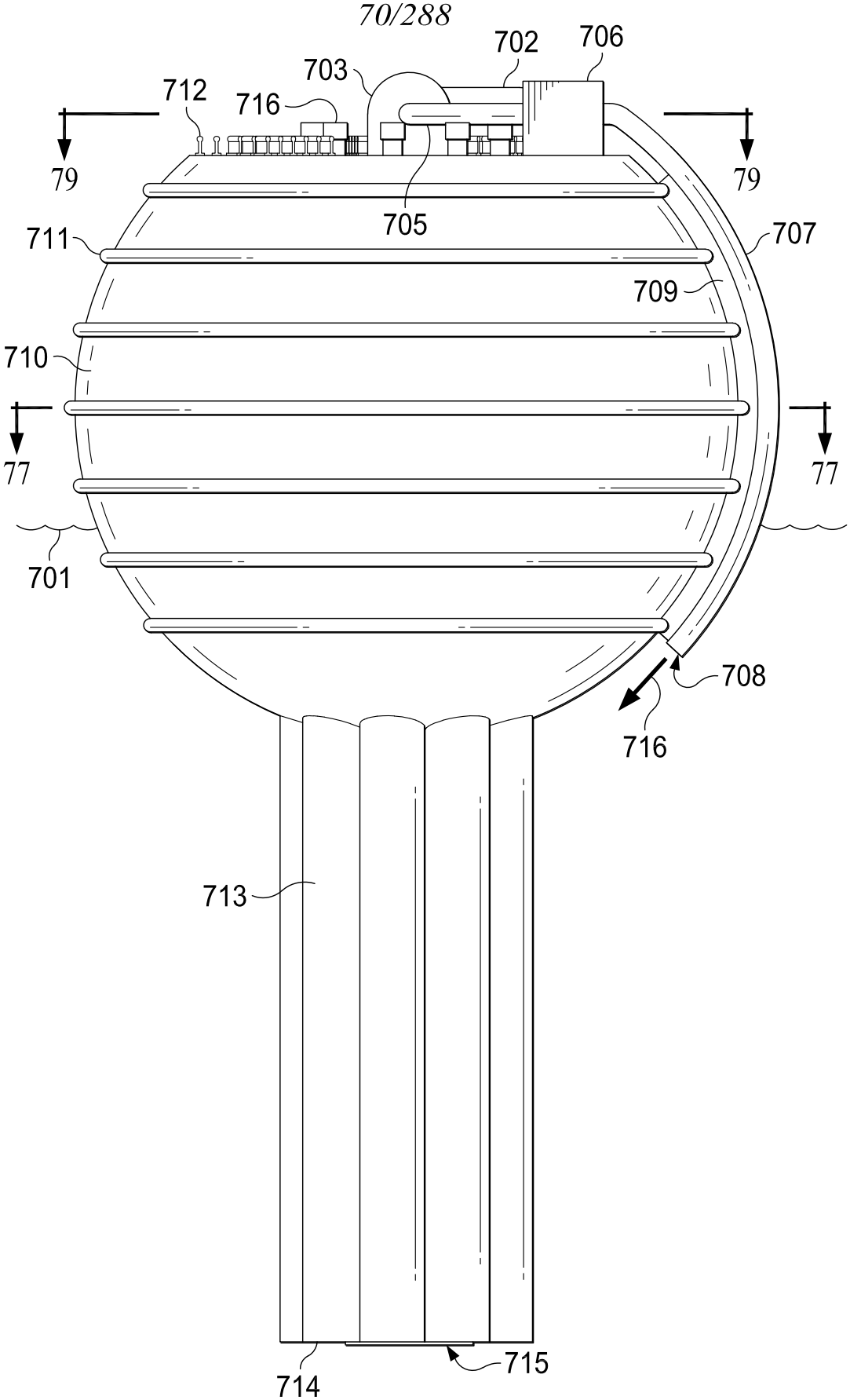
702
706
703
712
716
79
79
705
711
707
709
710
77
77
701
708
716
713
714
715

FIG. 71

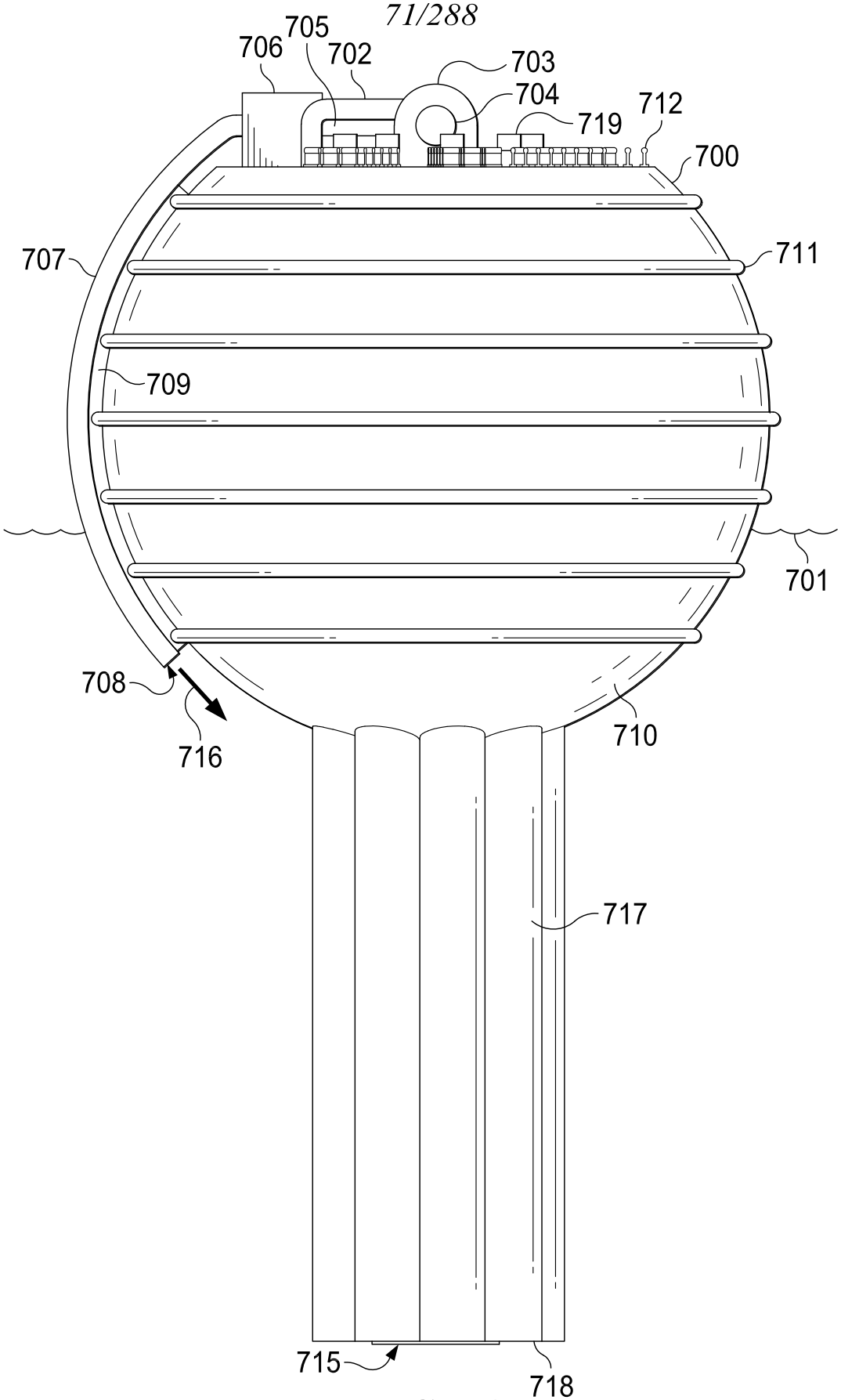
706
705
702
703
704
719
712
700
707
711
709
701
708
716
710
717
715
718

FIG. 72

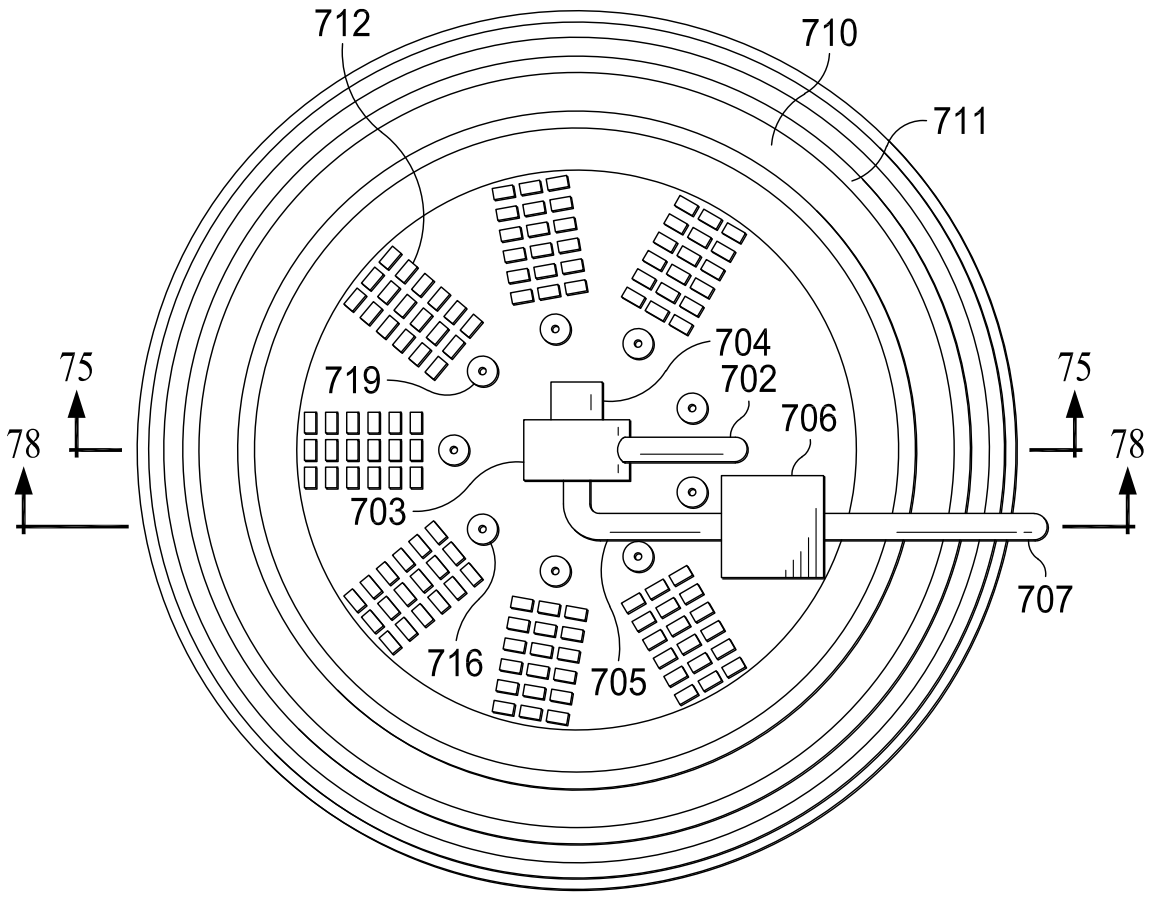

FIG. 73

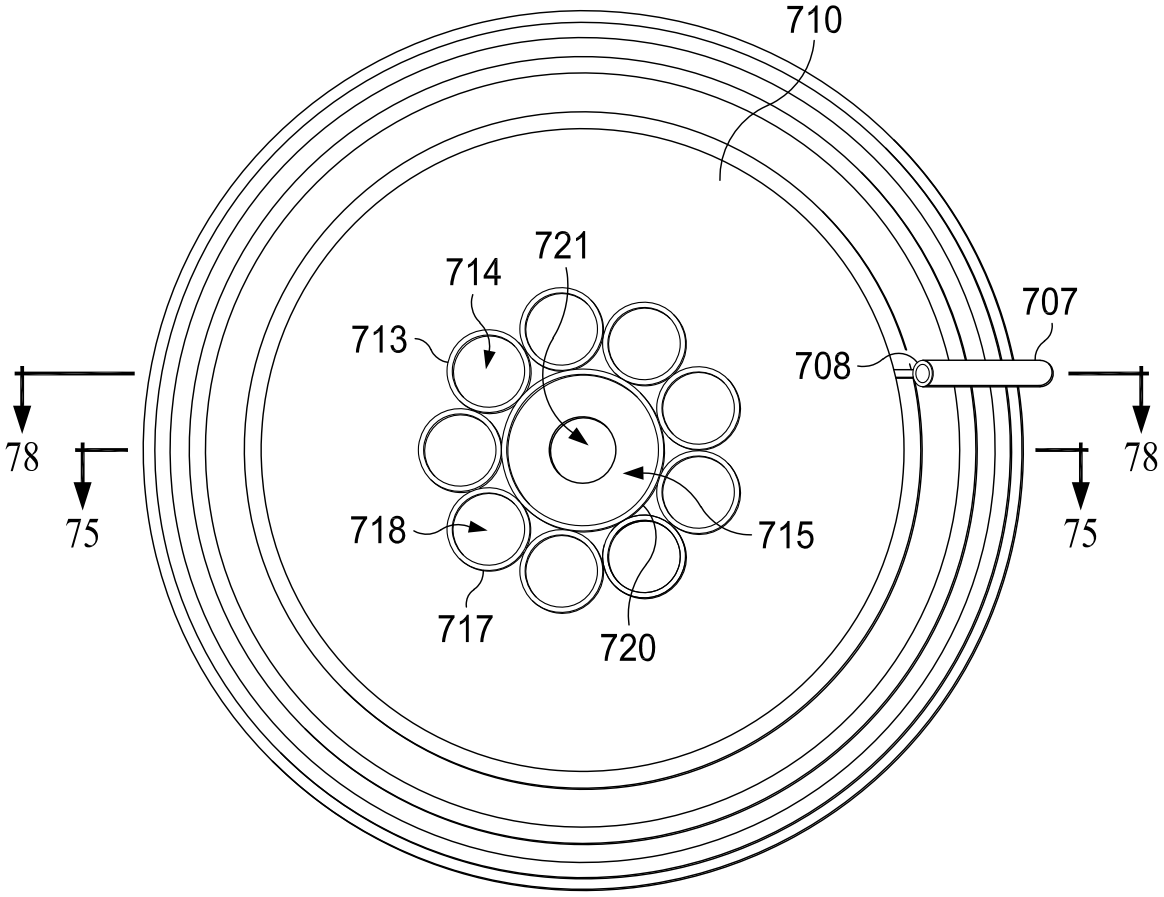

FIG. 74

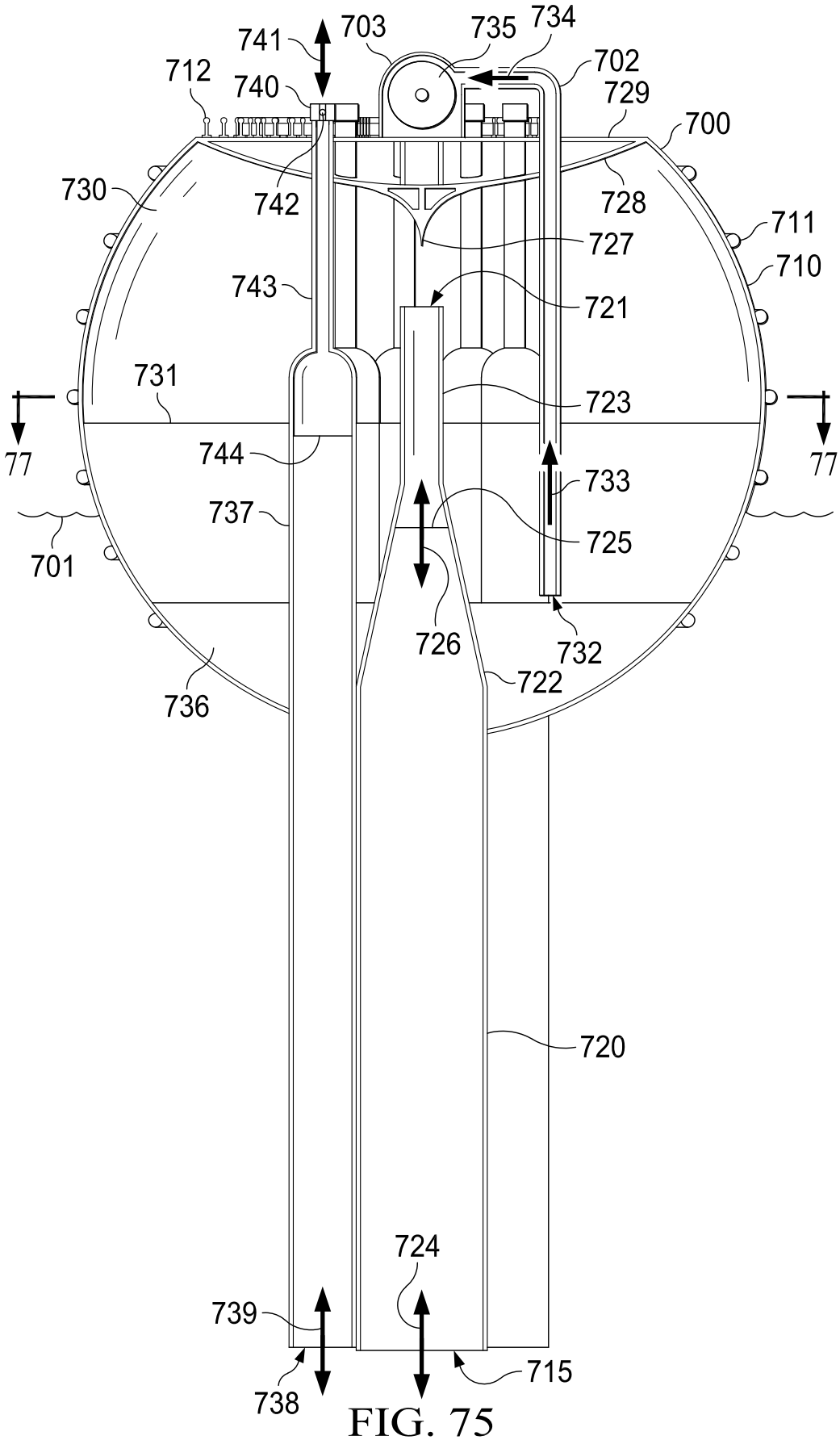
741
703
735
734
712
740
702
729
700
730
742
728
711
727
710
743
721
731
723
77
744
77
733
737
725
701
726
732
722
736
720
724
739
715
738

FIG. 75

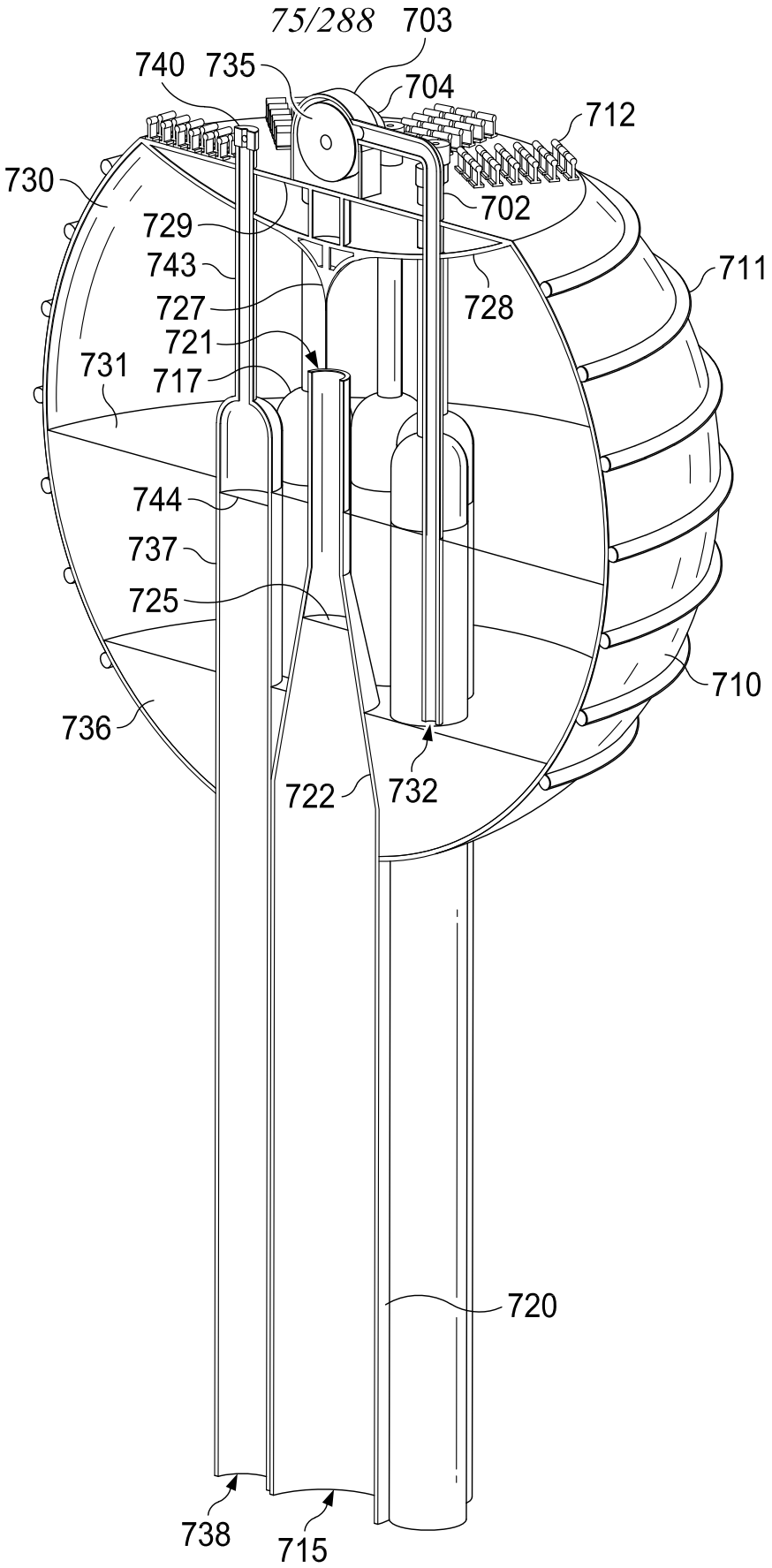
703
740
735
704
712
730
702
729
743
711
727
728
721
731
717
744
737
725
710
736
722
732
720
738
715

FIG. 76

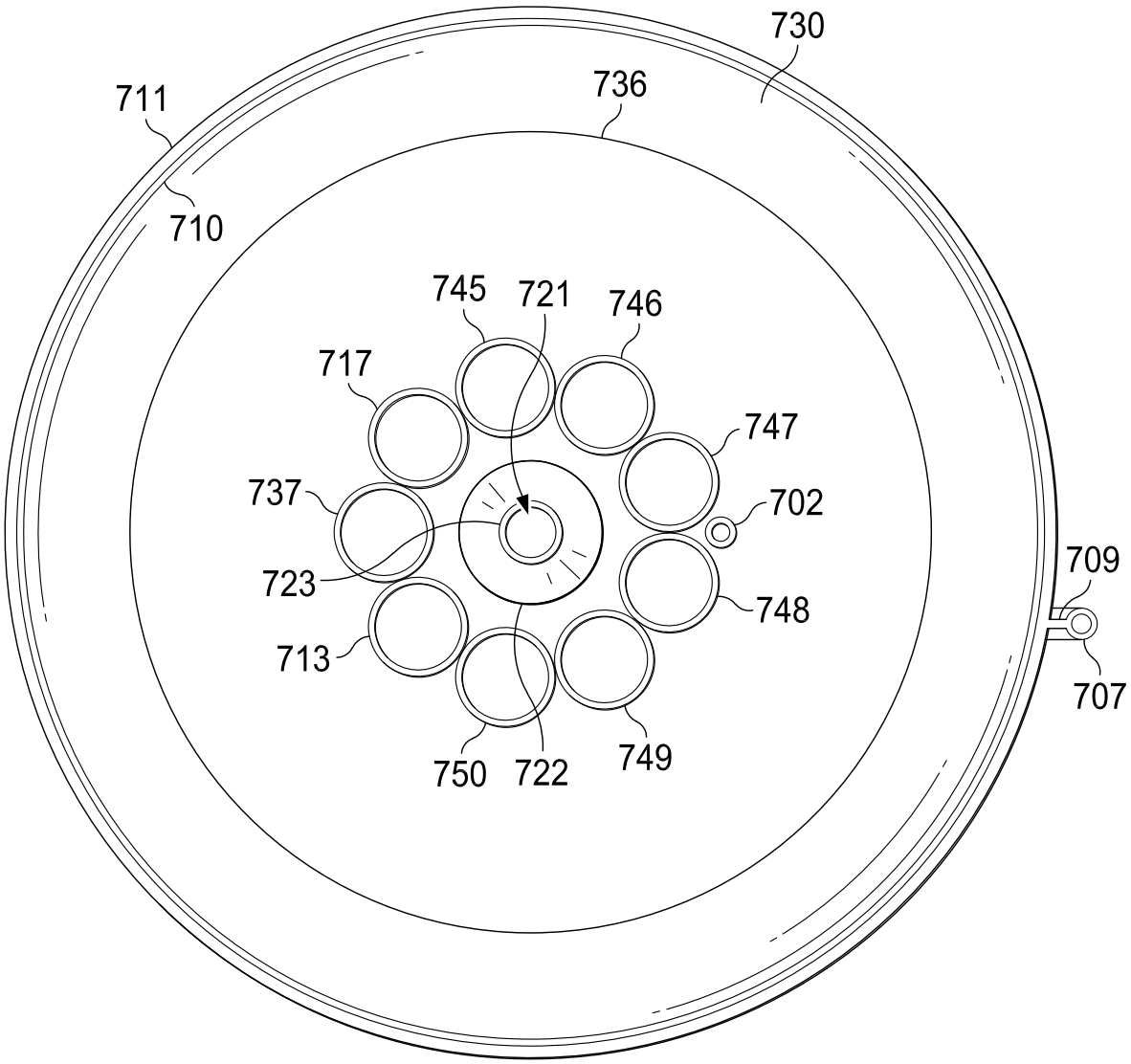
730
711
736
710
745
721
746
717
747
737
702
709
723
748
713
707
750
722
749

FIG. 77

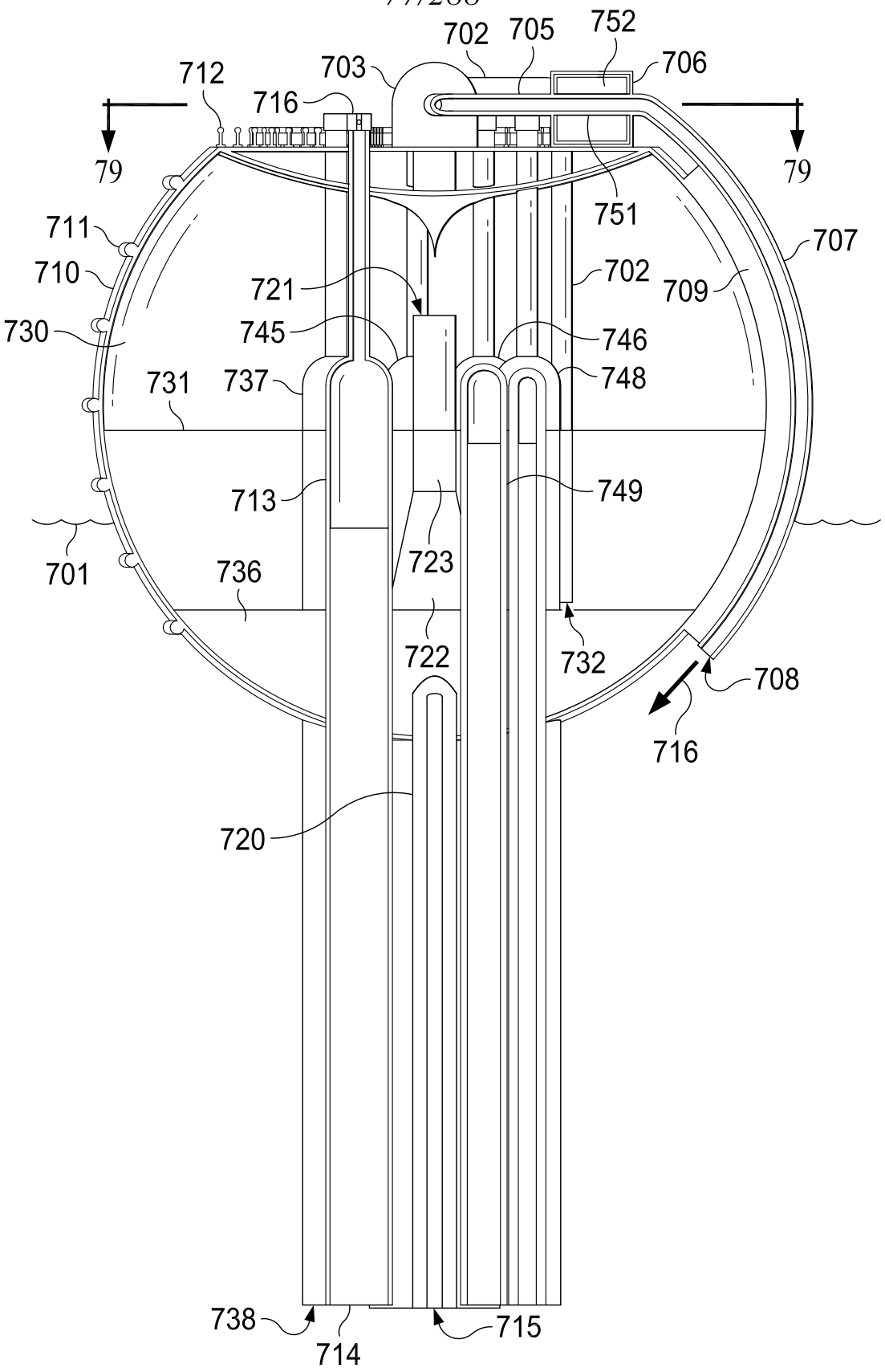
752
702
705
706
703
712
716
79
79
751
707
711
710
702
709
721
730
745
746
731
737
748
713
749
701
736
723
722
732
708
716
720
738
714
715

FIG. 78

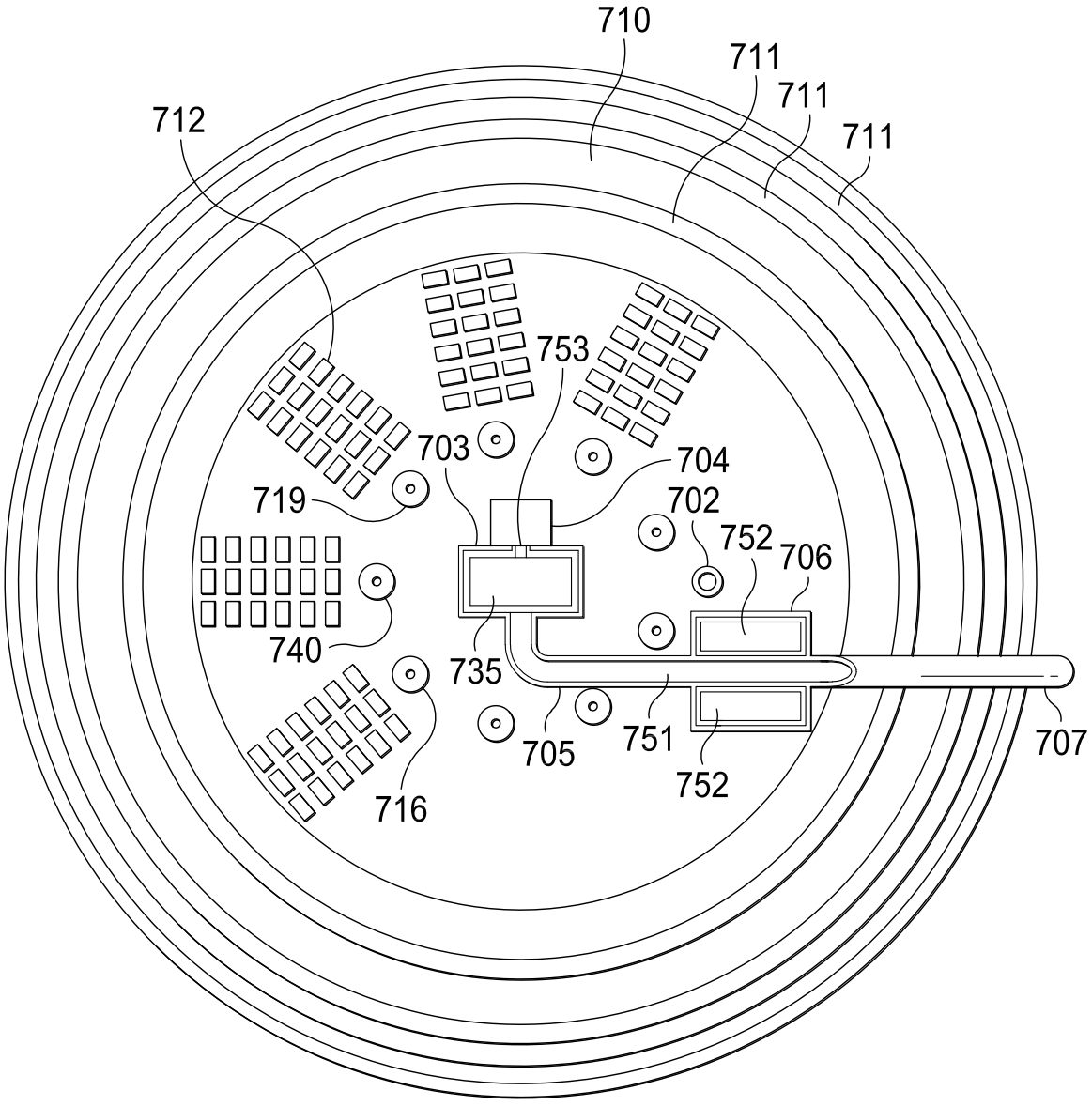
710
711
711
711
712
753
703
704
719
702
752
706
740
735
705
751
752
707
716

FIG. 79

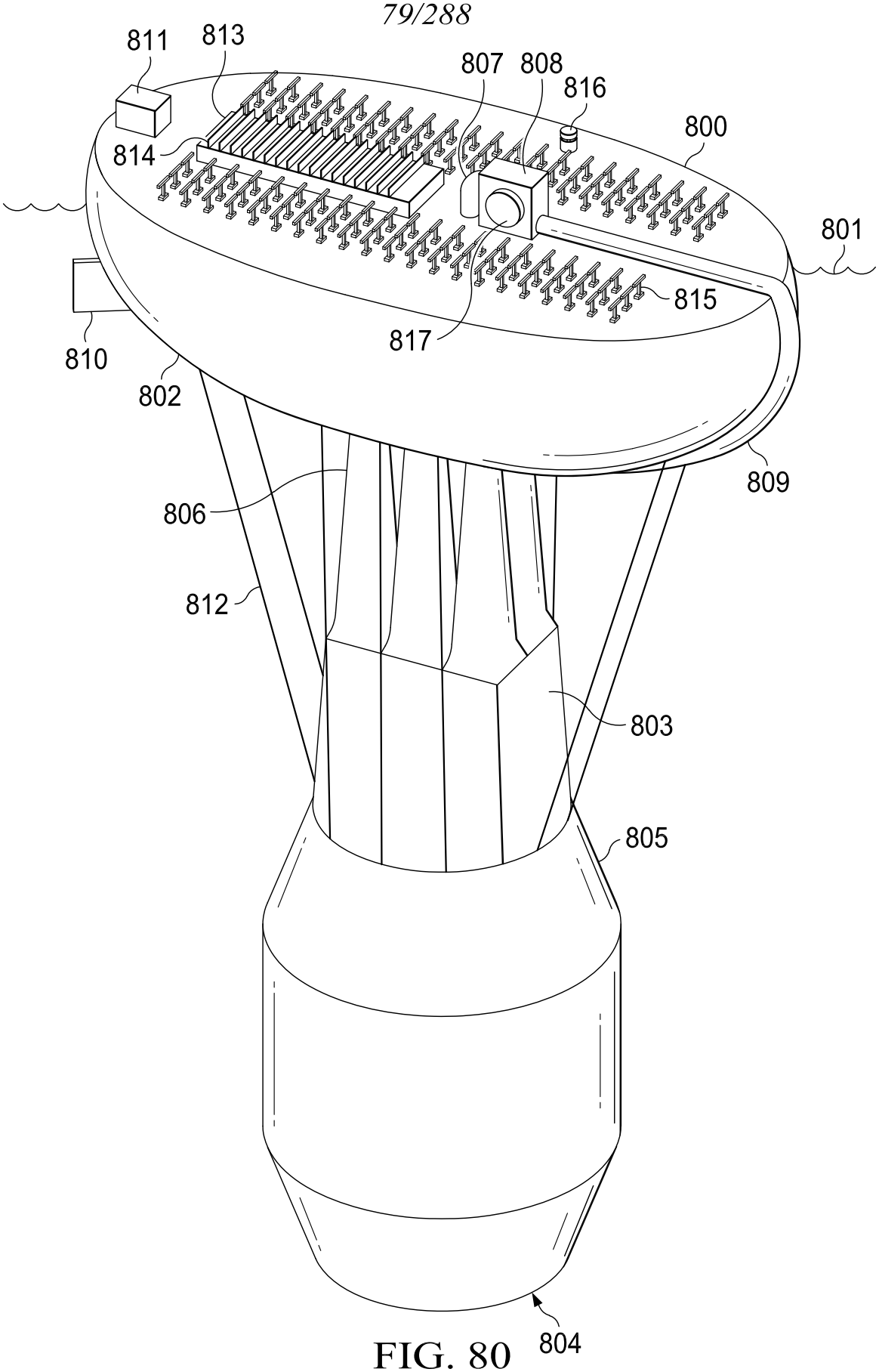
811
813
807
808
816
800
814
801
815
817
810
802
809
806
812
803
805
804

FIG. 80

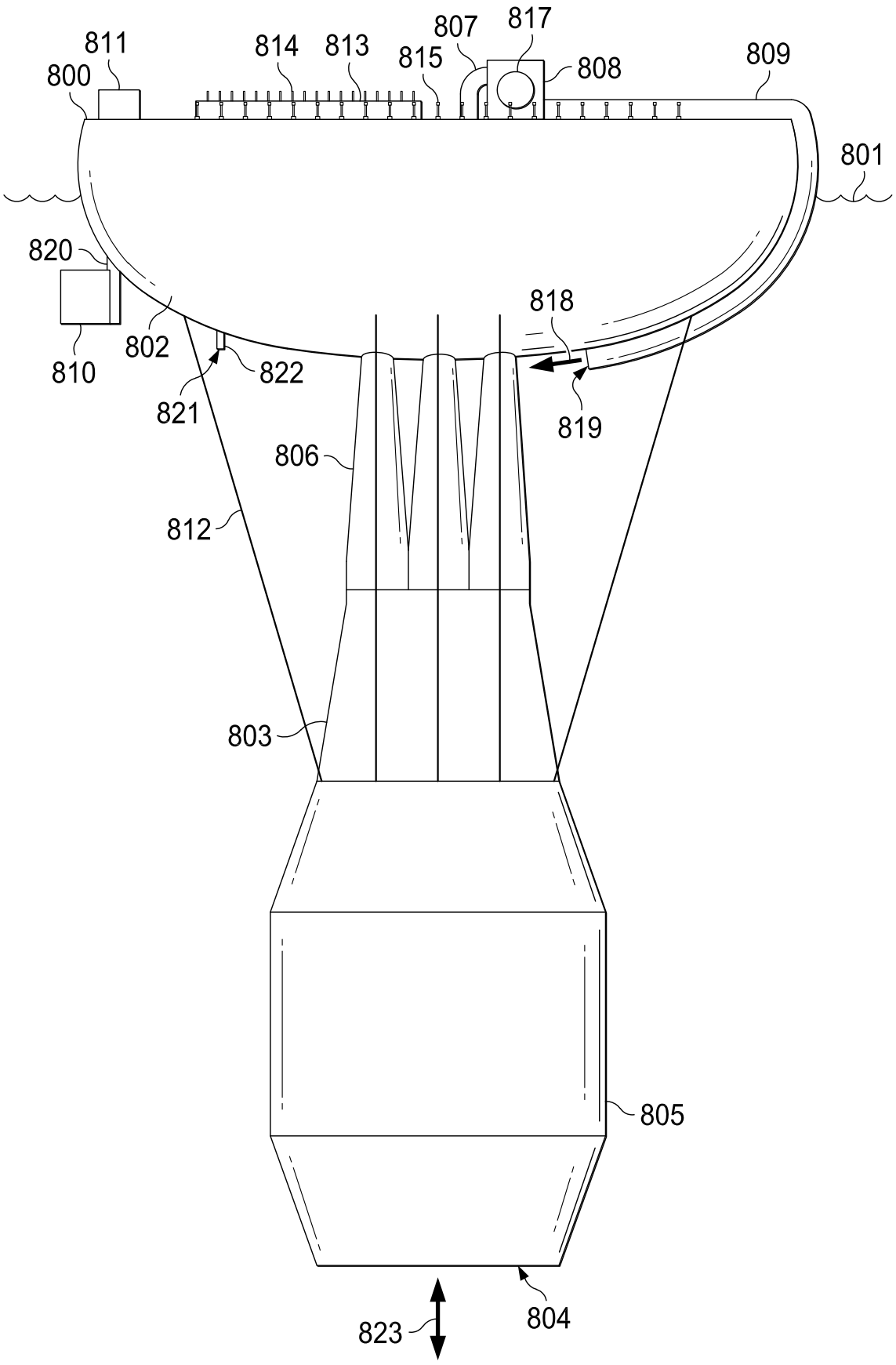
811
800
814
813
807
817
815
808
809
801
820
818
802
810
822
821
819
806
812
803
805
804
823

FIG. 81

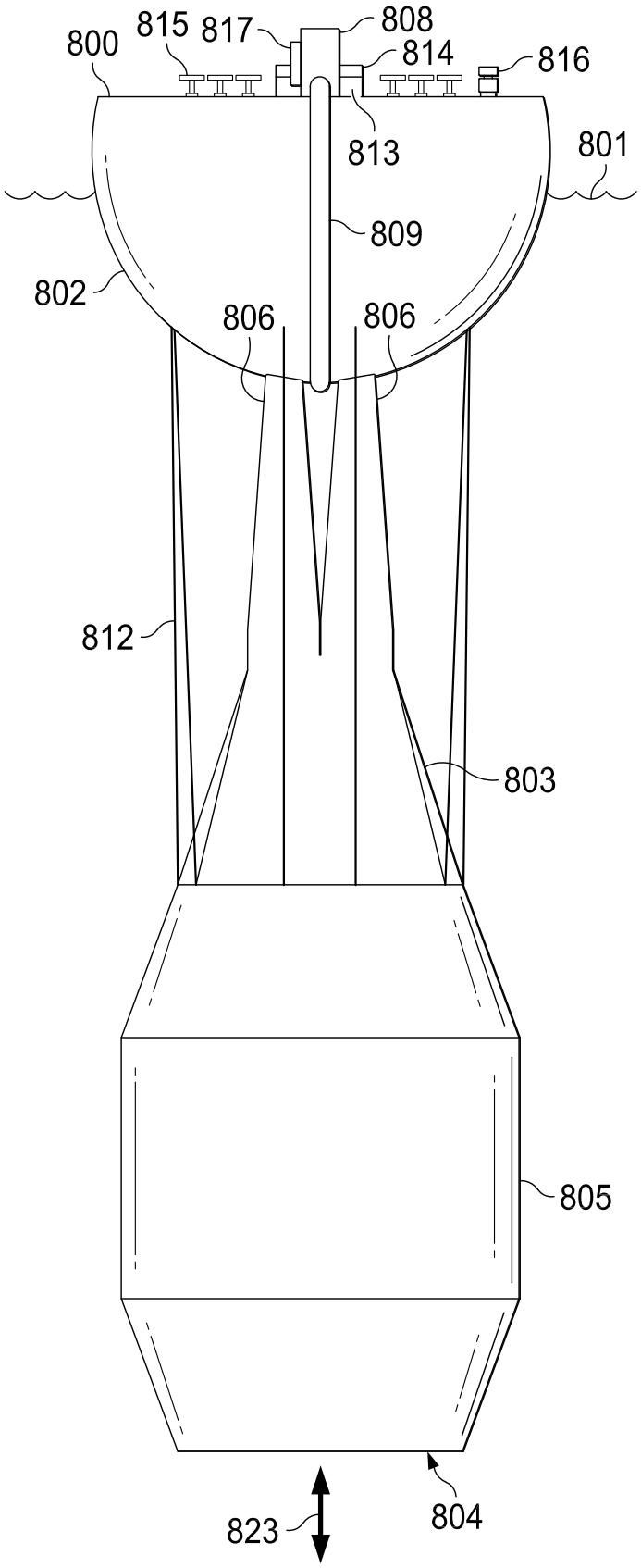
800
815
817
808
814
816
813
801
809
802
806
806
812
803
805
804
823

FIG. 82

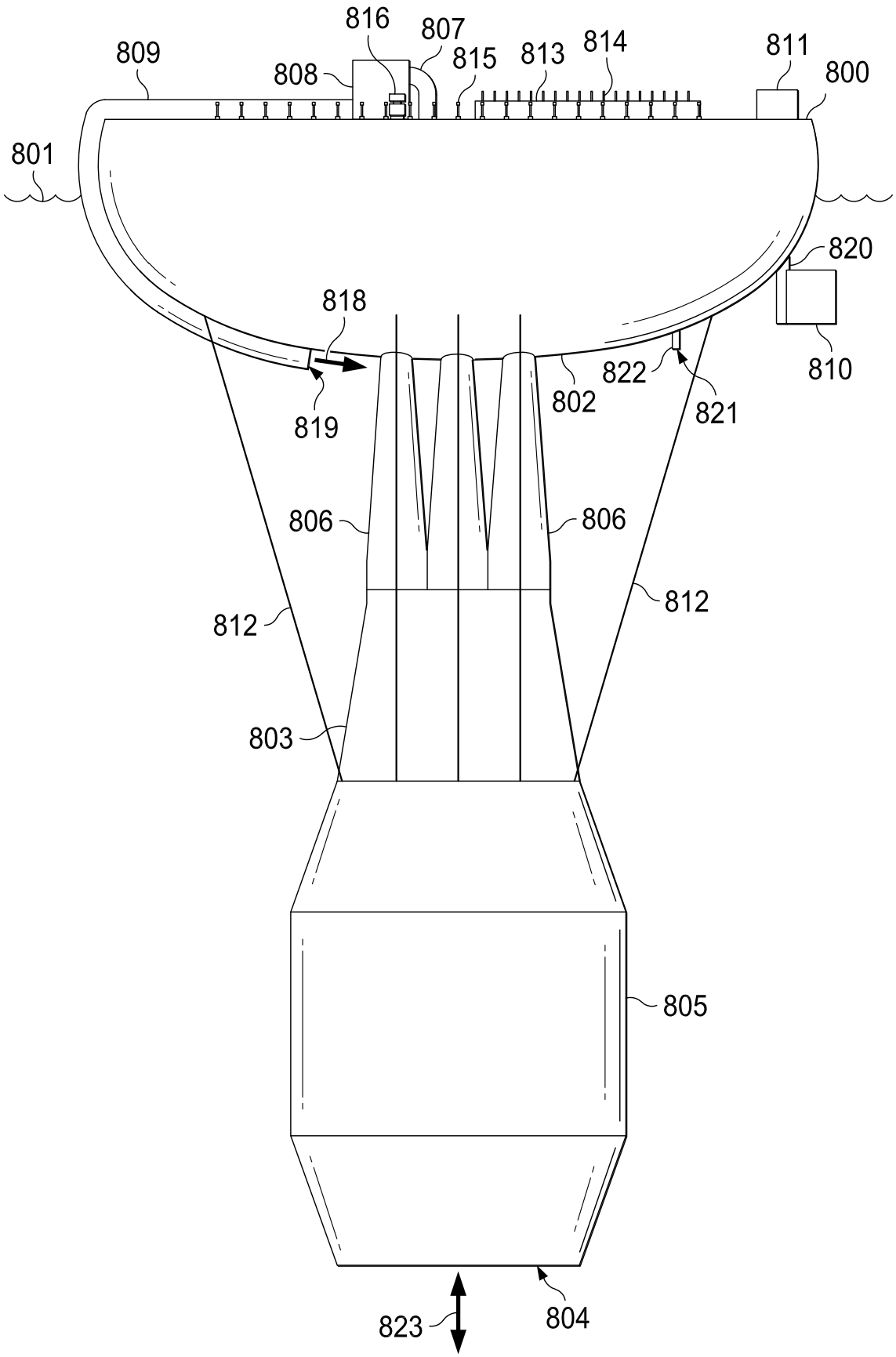
816
807
809
808
815
813
814
811
800
801
820
818
819
822
802
821
810
806
806
812
812
803
805
823
804

FIG. 83

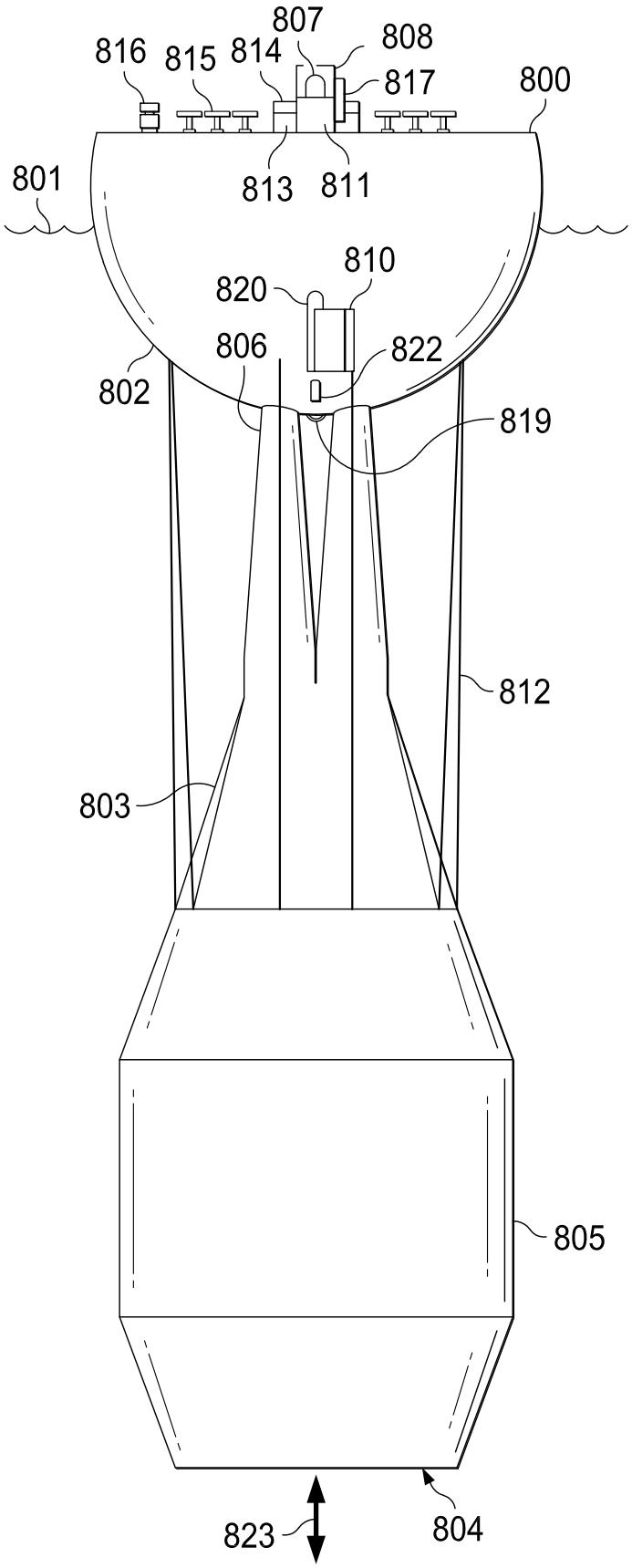
807
808
816
815
814
817
800
801
813
811
810
820
806
822
802
819
812
803
805
823
804

FIG. 84

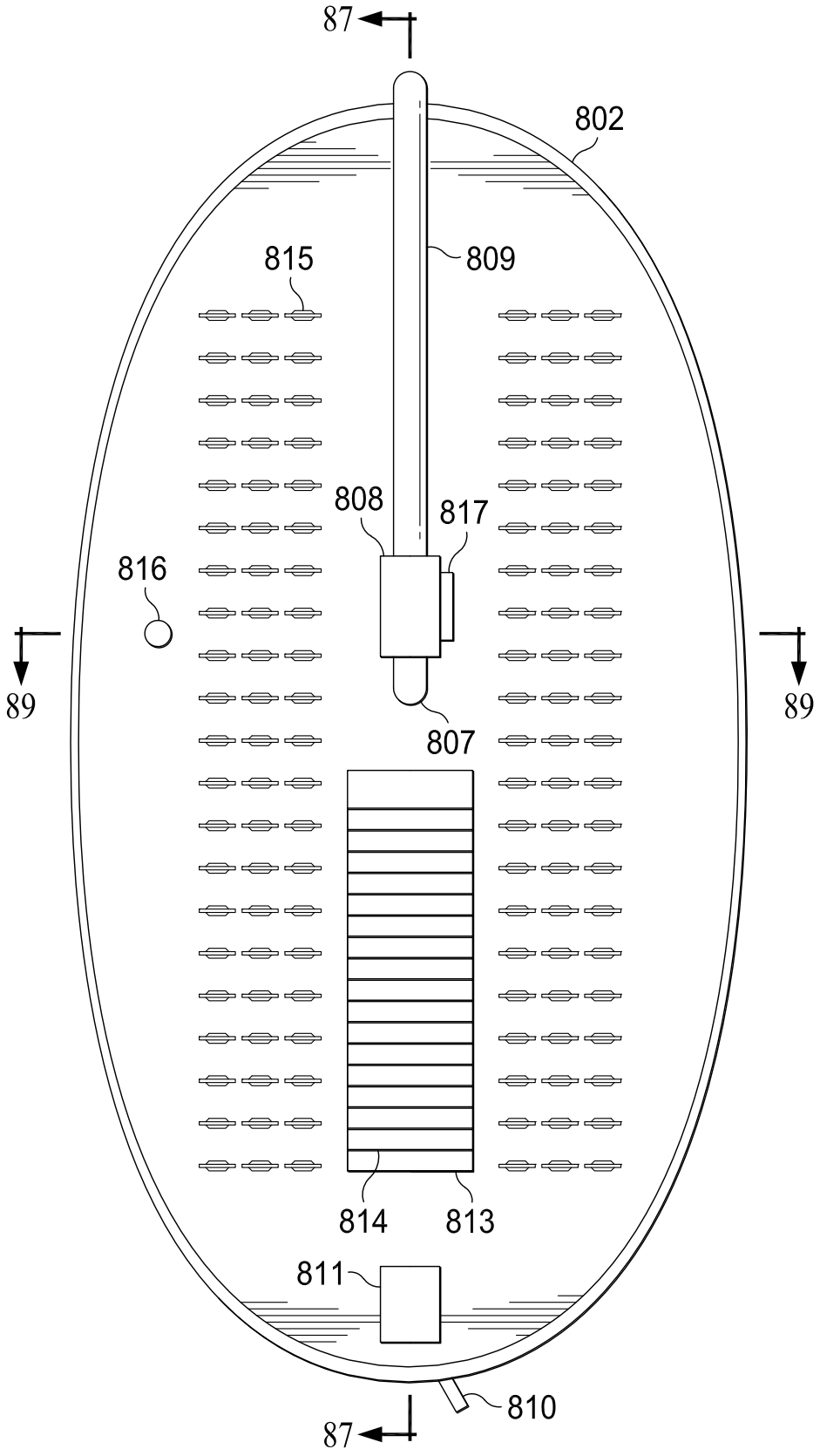

FIG. 85

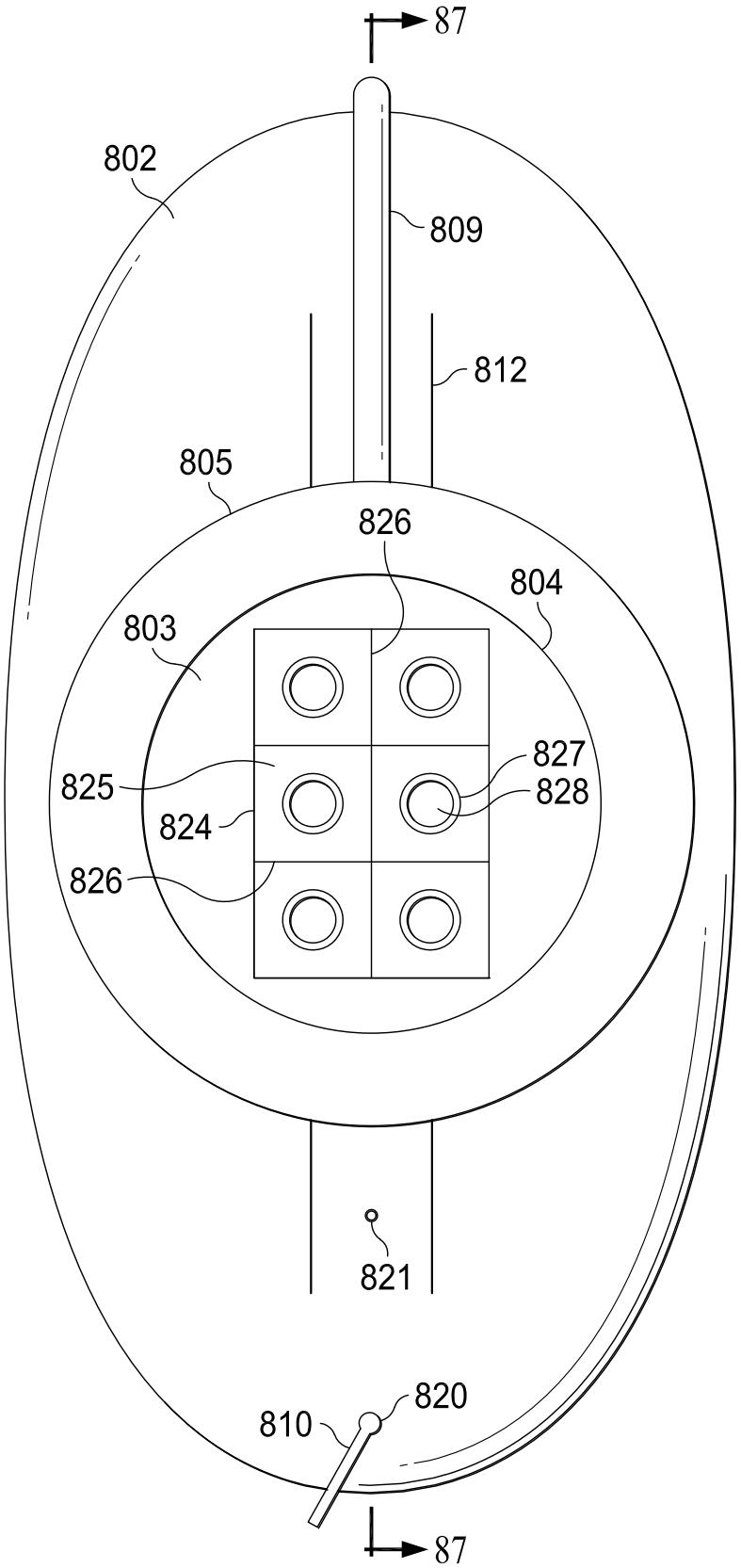

FIG. 86

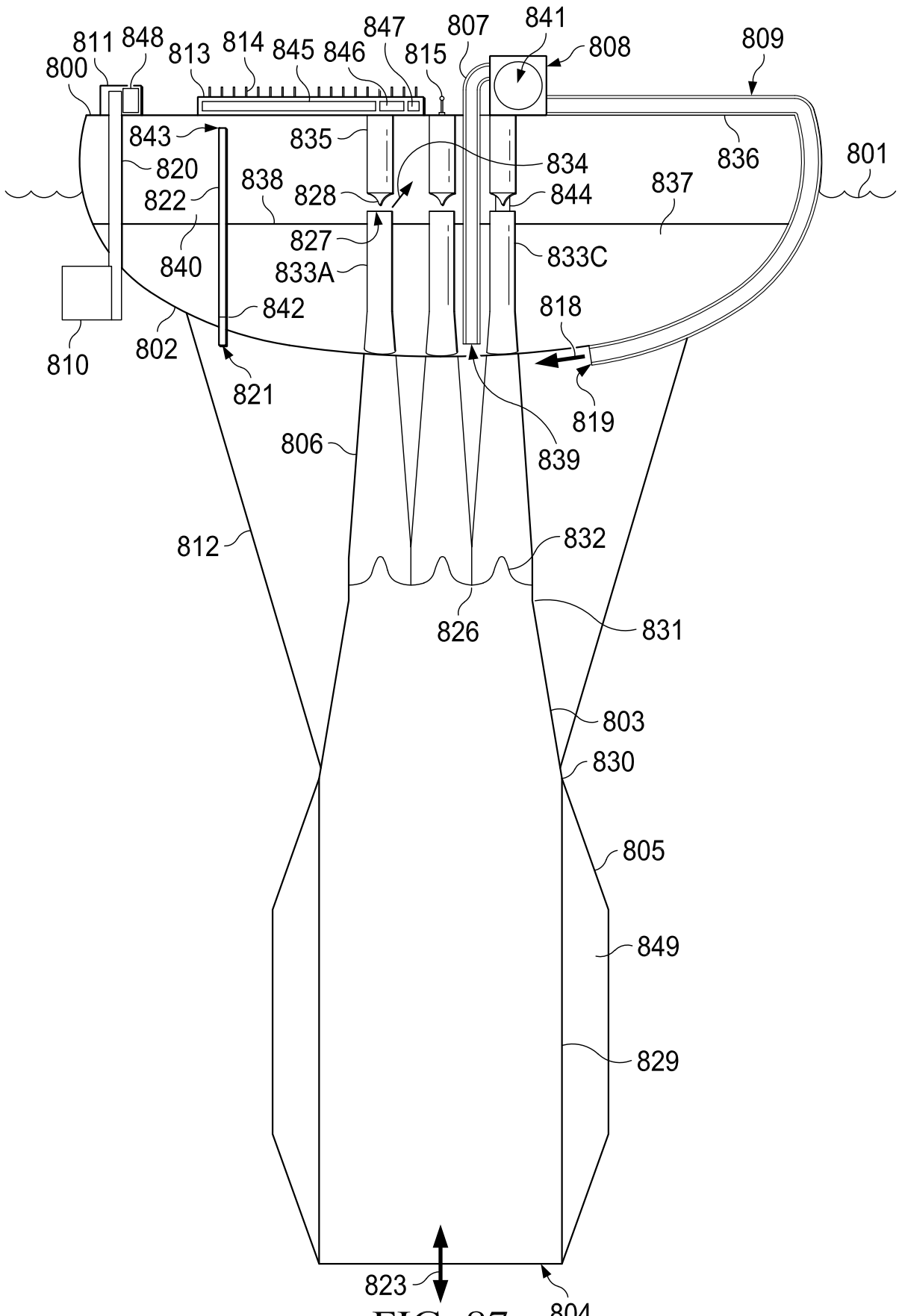
811
848
813
814
845
846
847
807
841
808
809
800
815
843
835
834
836
801
820
838
828
844
837
822
827
833C
840
833A
842
818
810
802
821
819
806
839
812
832
826
831
803
830
805
849
829
823
804

FIG. 87

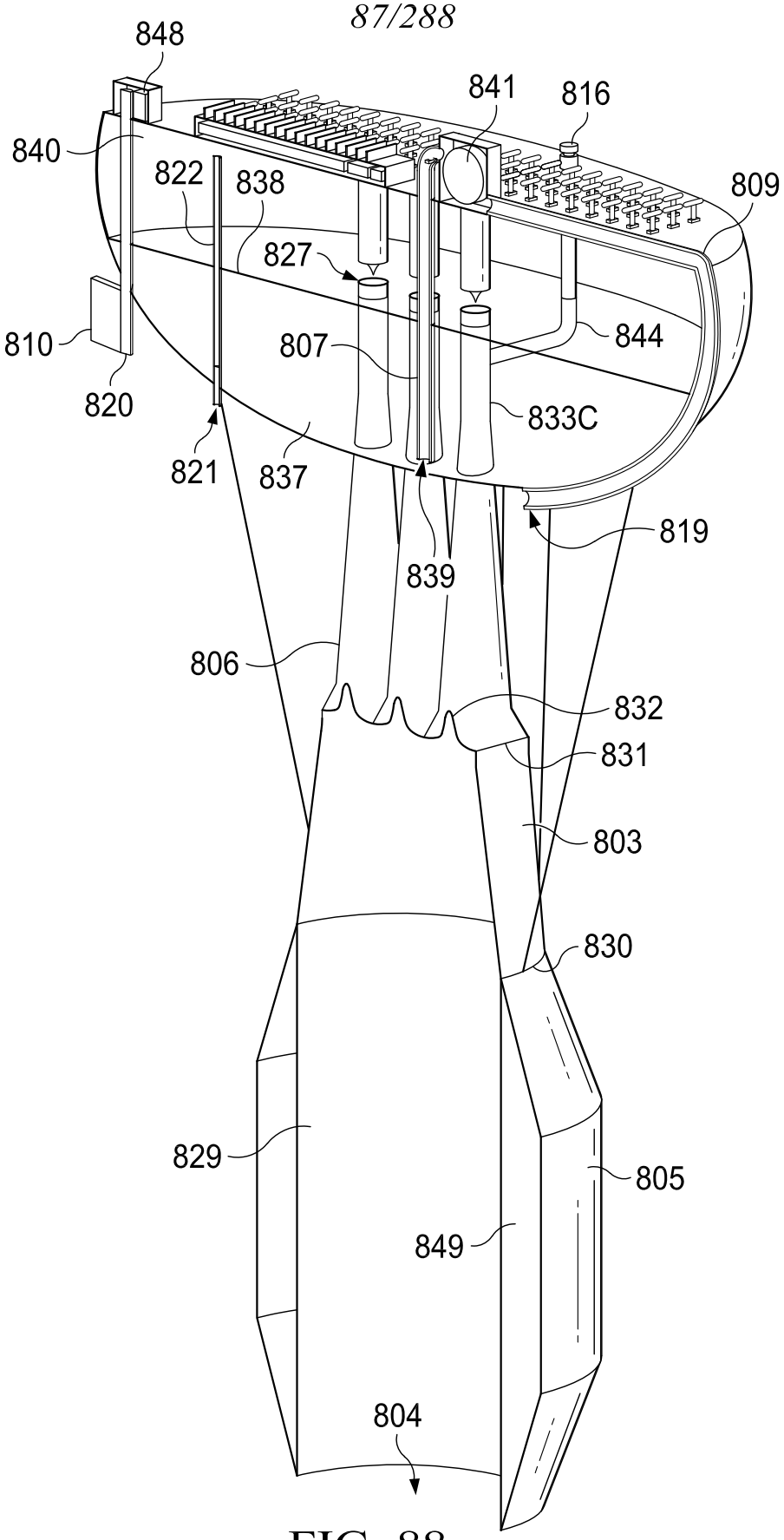
848
841
816
840
822
838
809
827
810
807
844
820
833C
821
837
819
839
806
832
831
803
830
829
805
849
804

FIG. 88

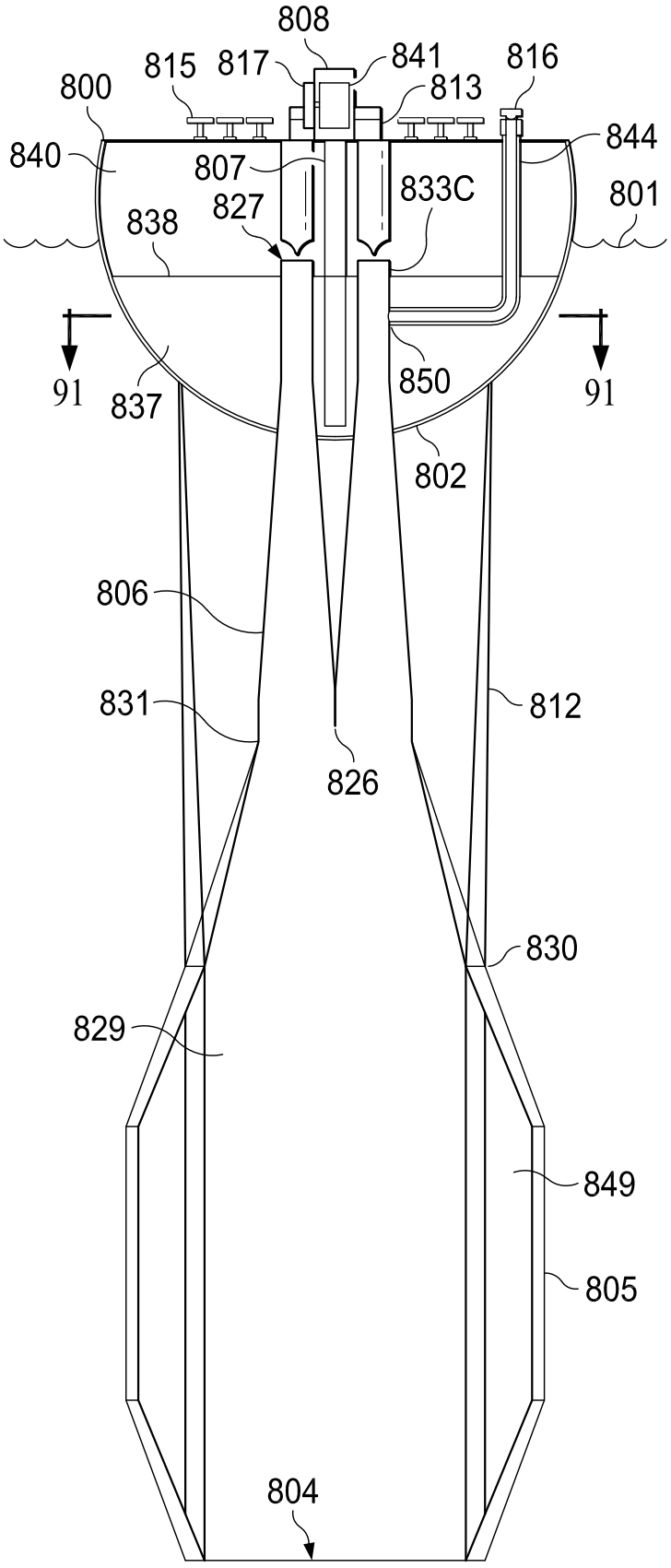
808
815
817
841
816
800
813
844
840
807
833C
801
827
838
91
837
850
91
802
806
831
812
826
830
829
849
805
804

FIG. 89

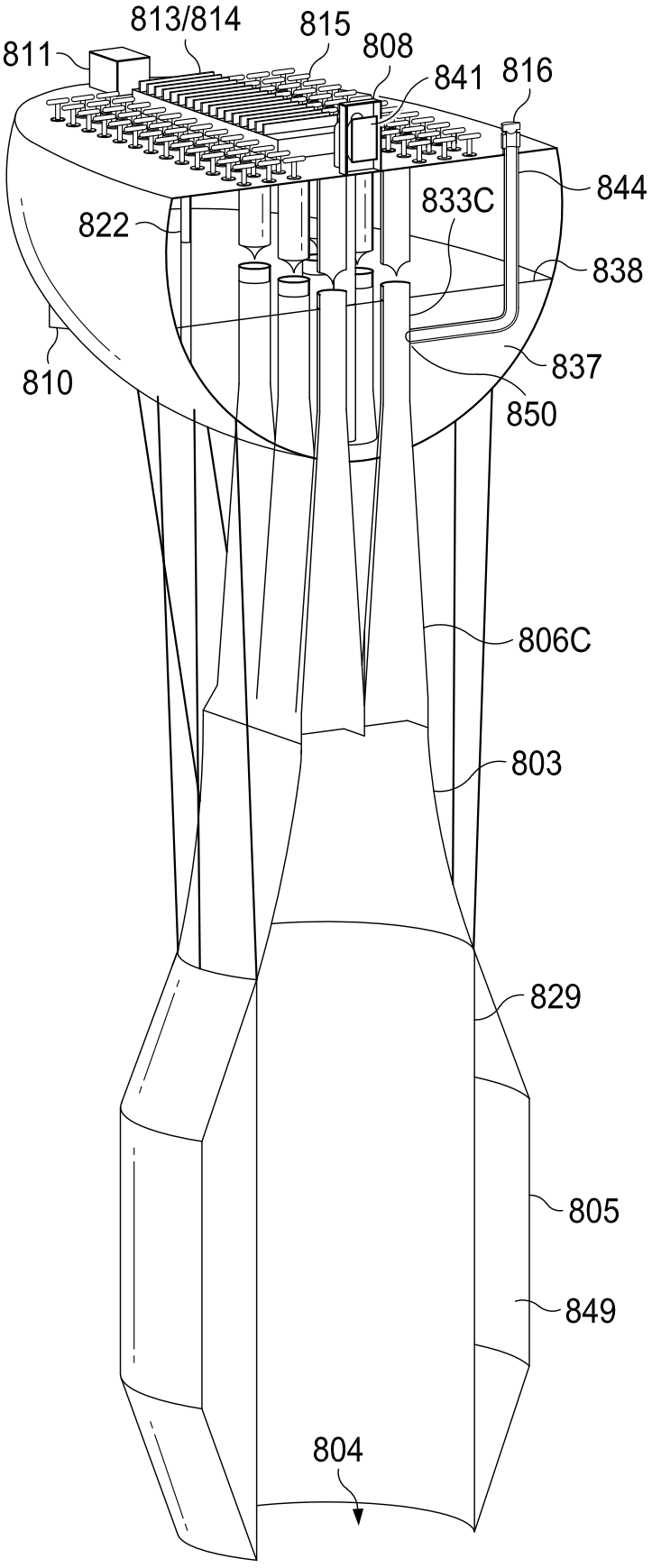
813/814
815
808
811
841
816
844
833C
822
838
837
810
850
806C
803
829
805
849
804

FIG. 90

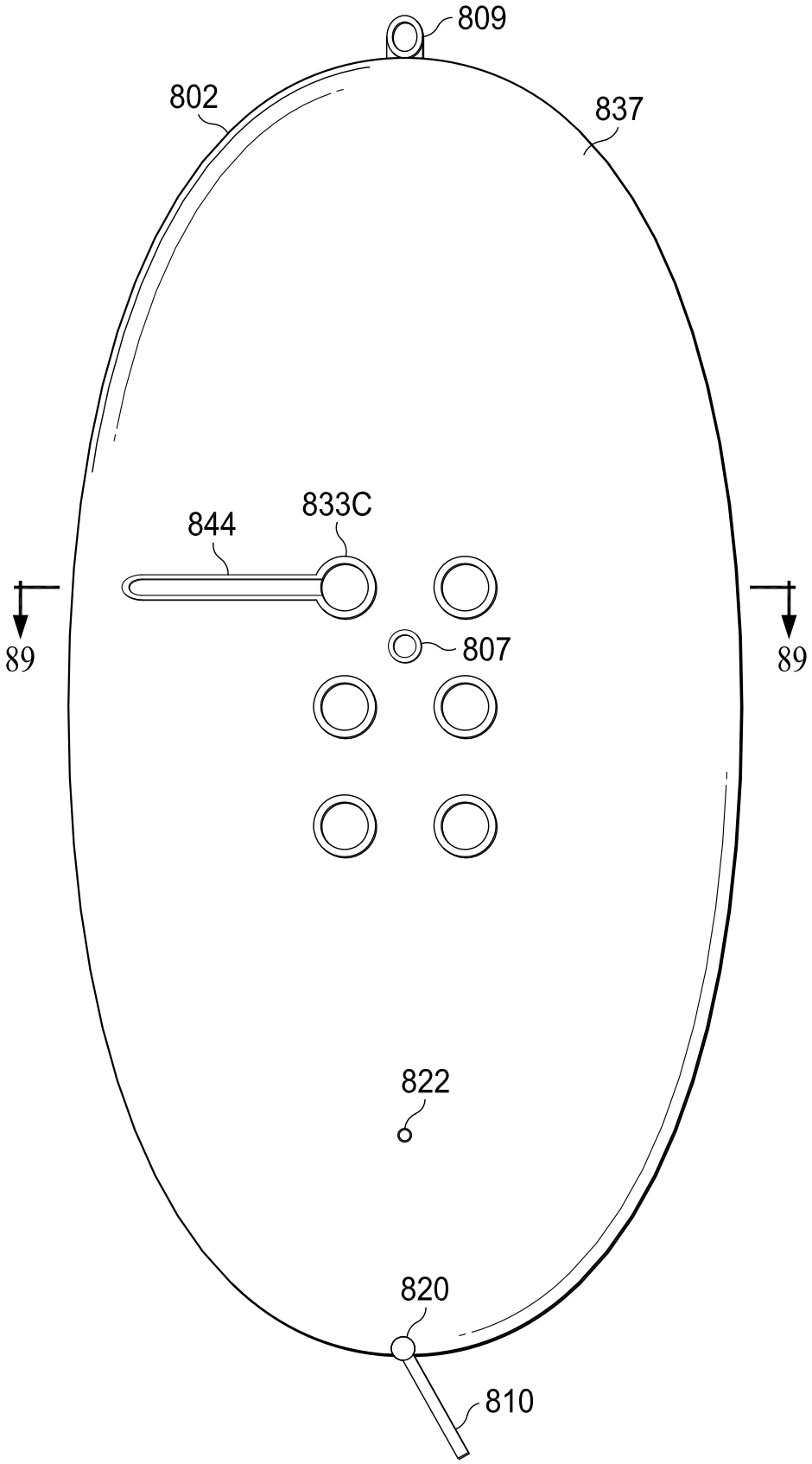

FIG. 91

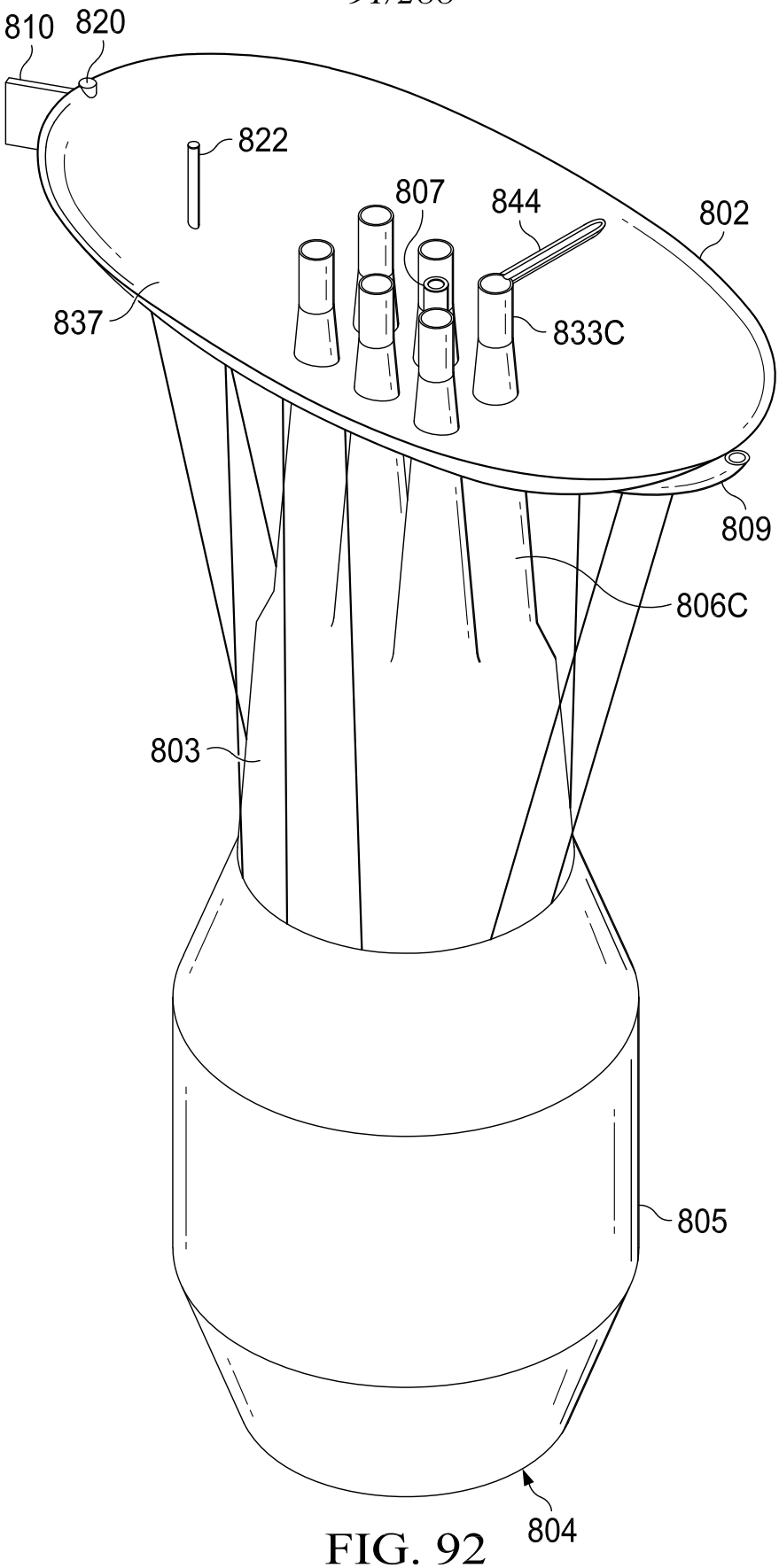

FIG. 92

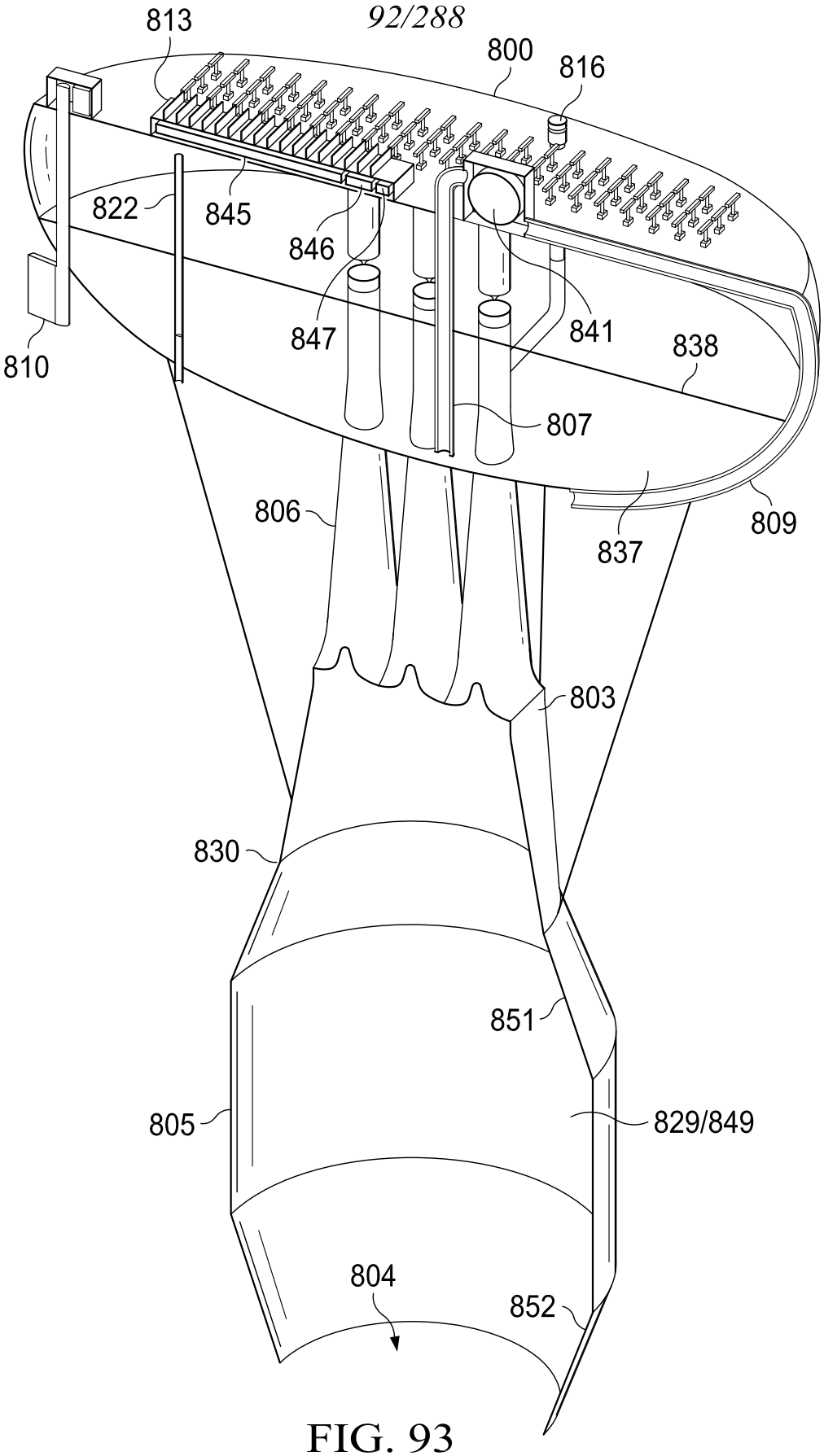
813
800
816
822
845
846
847
841
838
810
807
806
837
809
803
830
851
805
829/849
804
852

FIG. 93

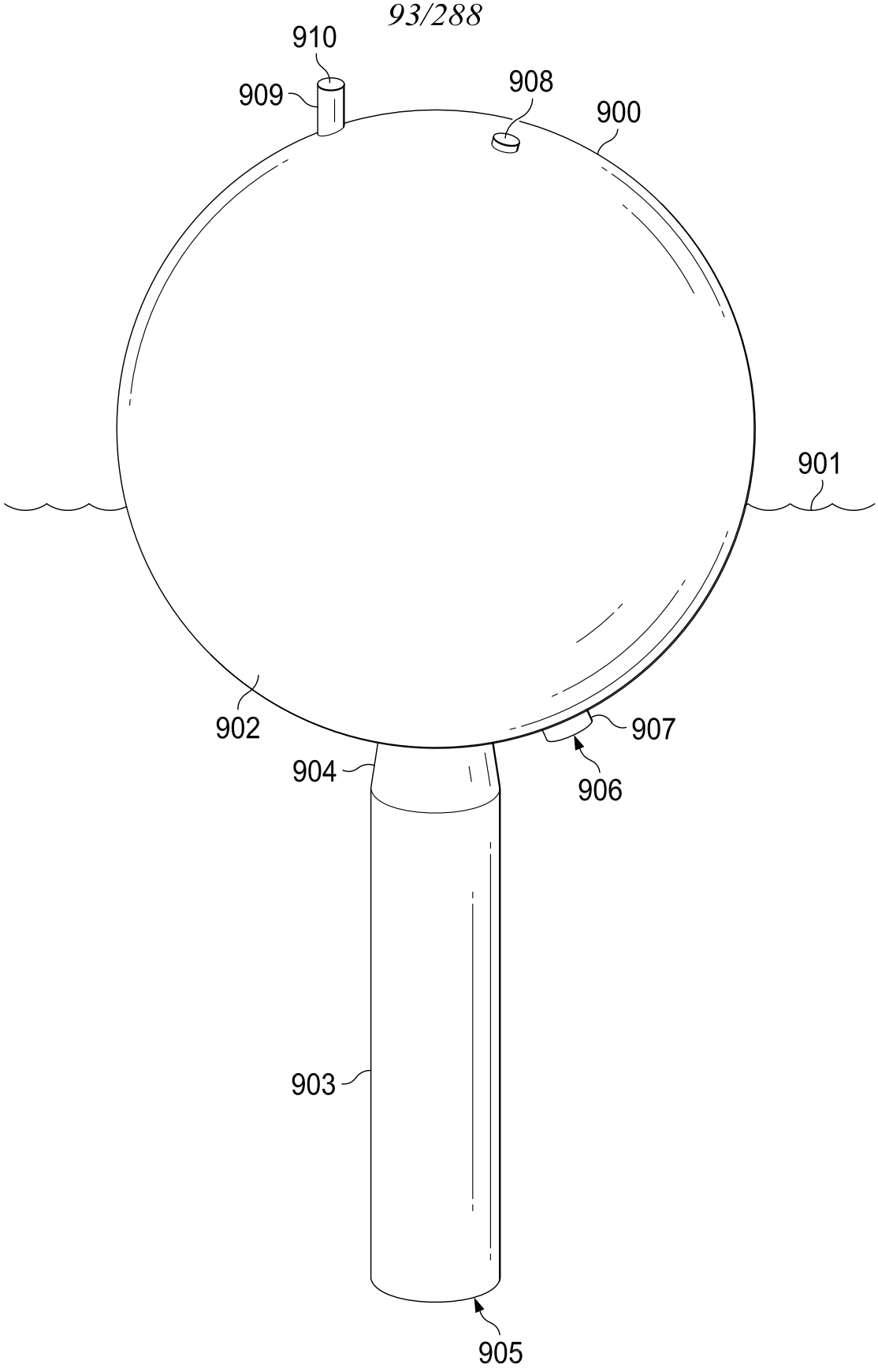

FIG. 94

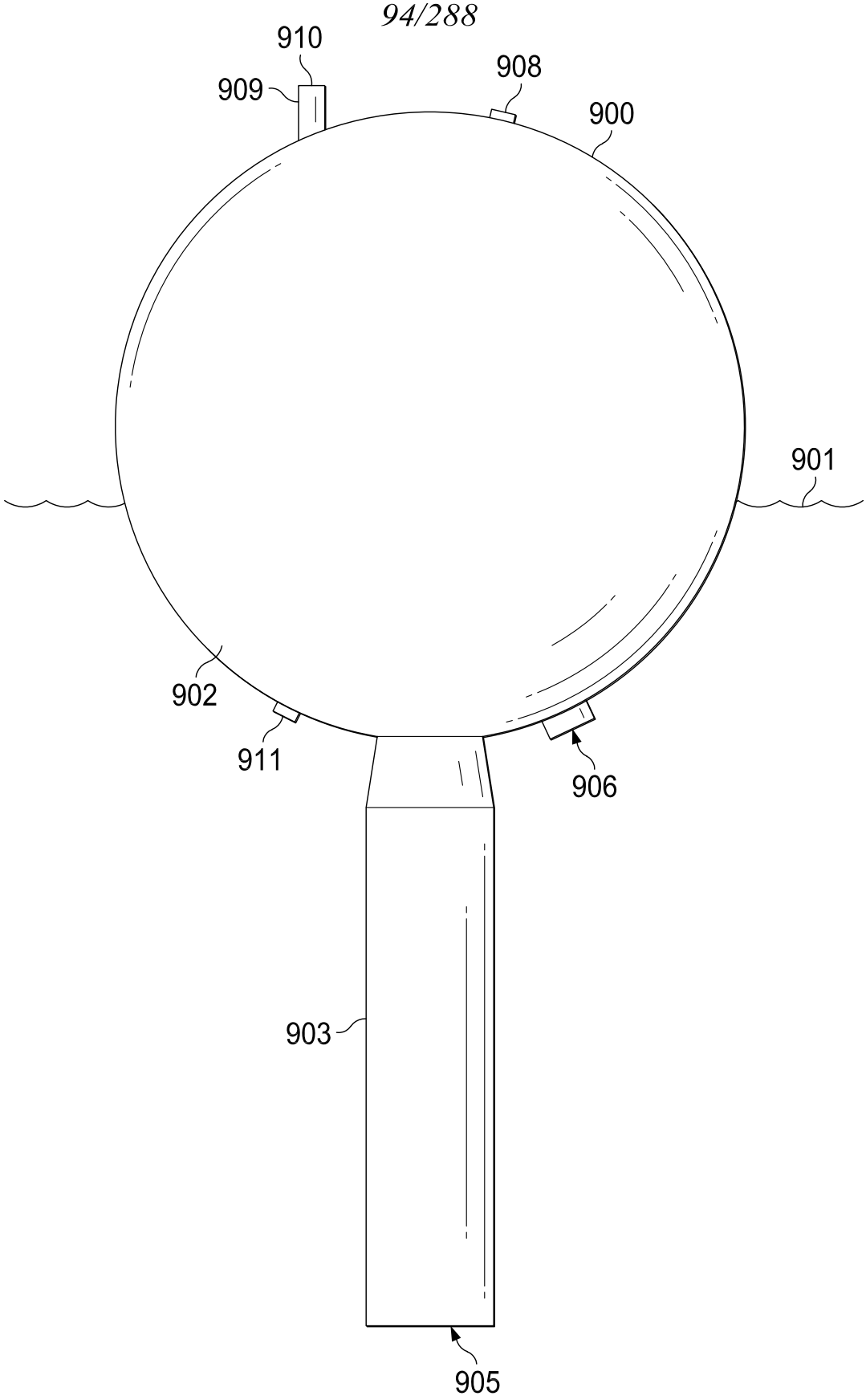

FIG. 95

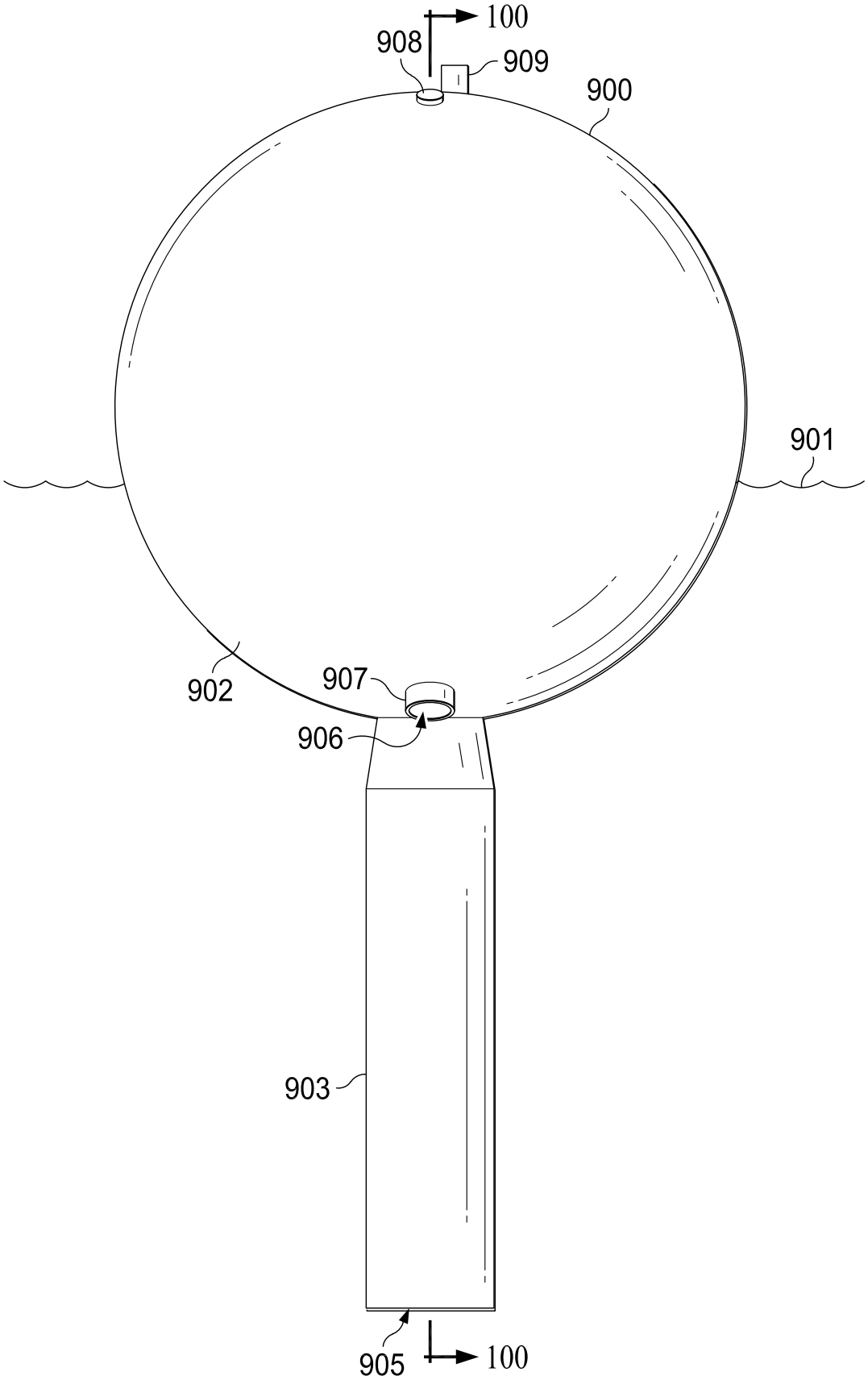

FIG. 96

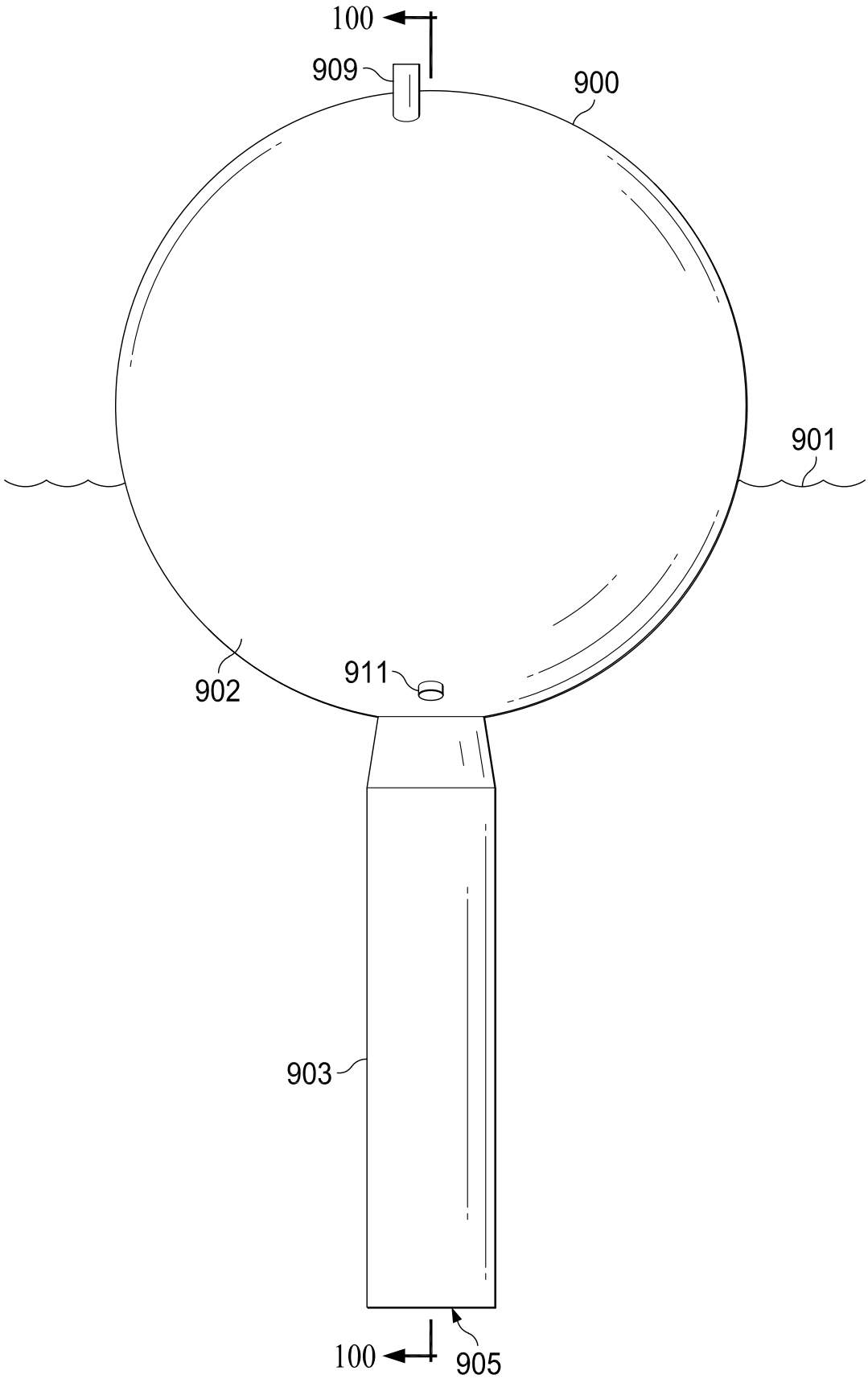

FIG. 97

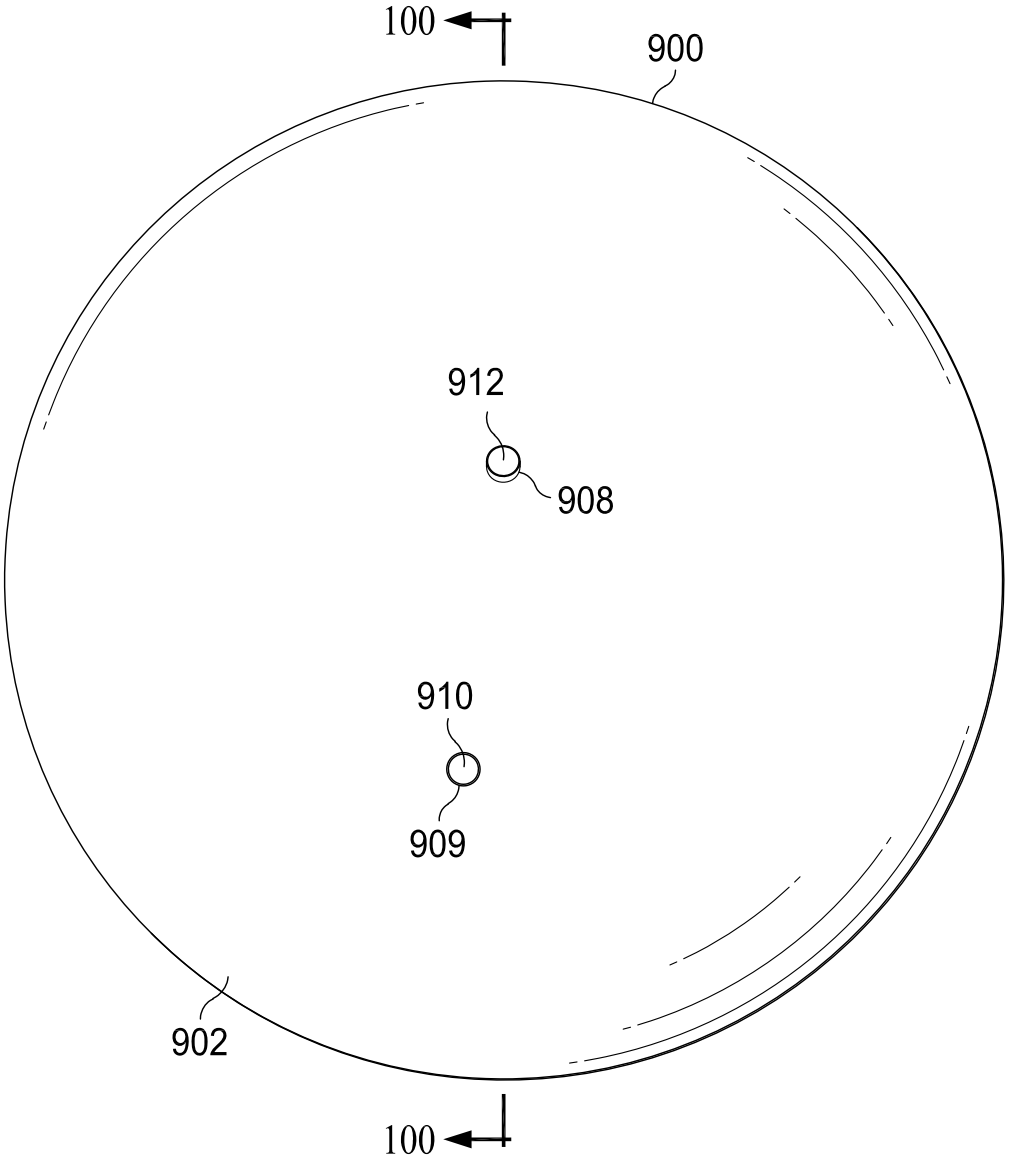

FIG. 98

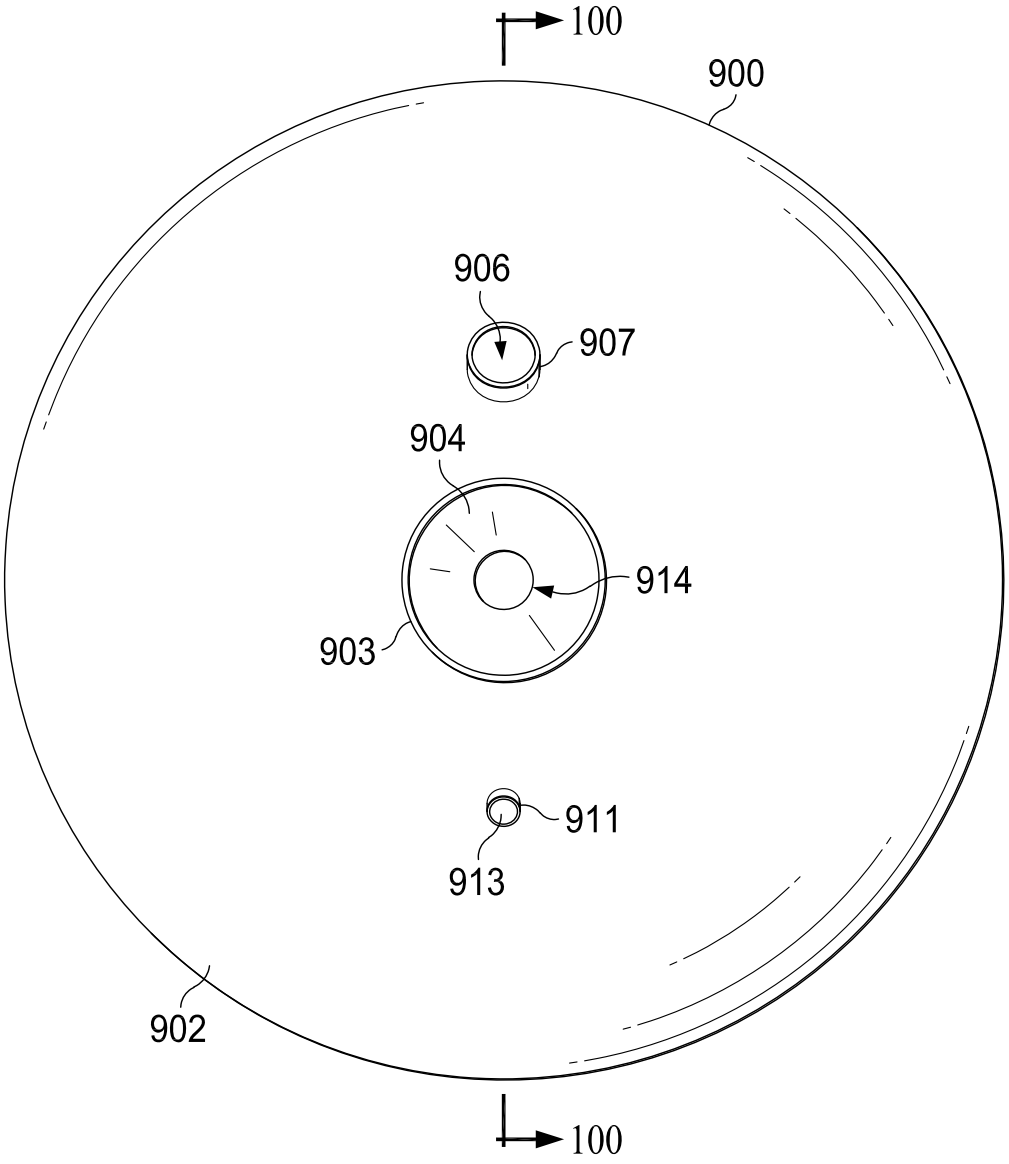

FIG. 99

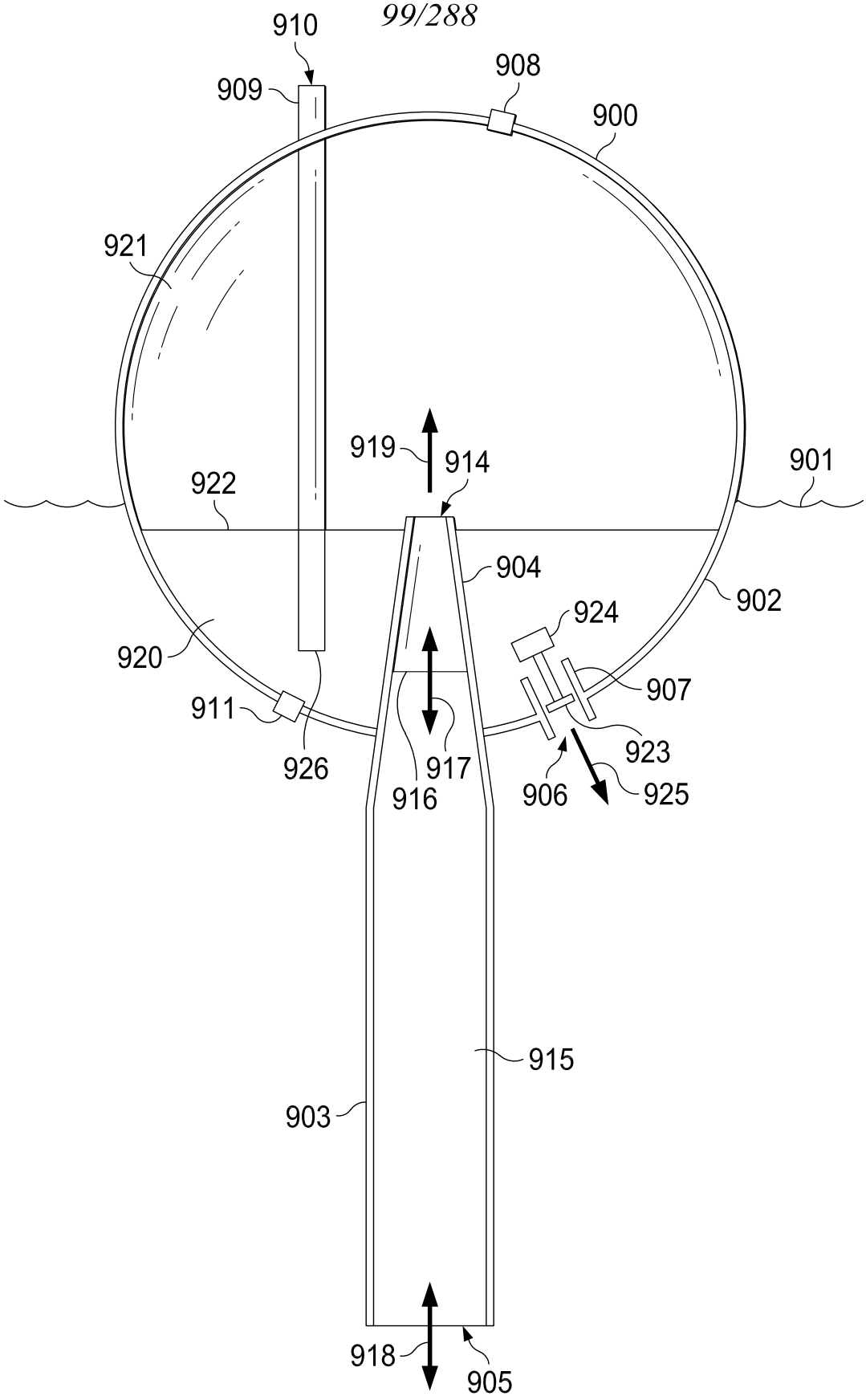
910
909
908
900
921
919
914
901
922
904
902
924
920
907
911
923
926
917
916
906
925
915
903
918
905

FIG. 100

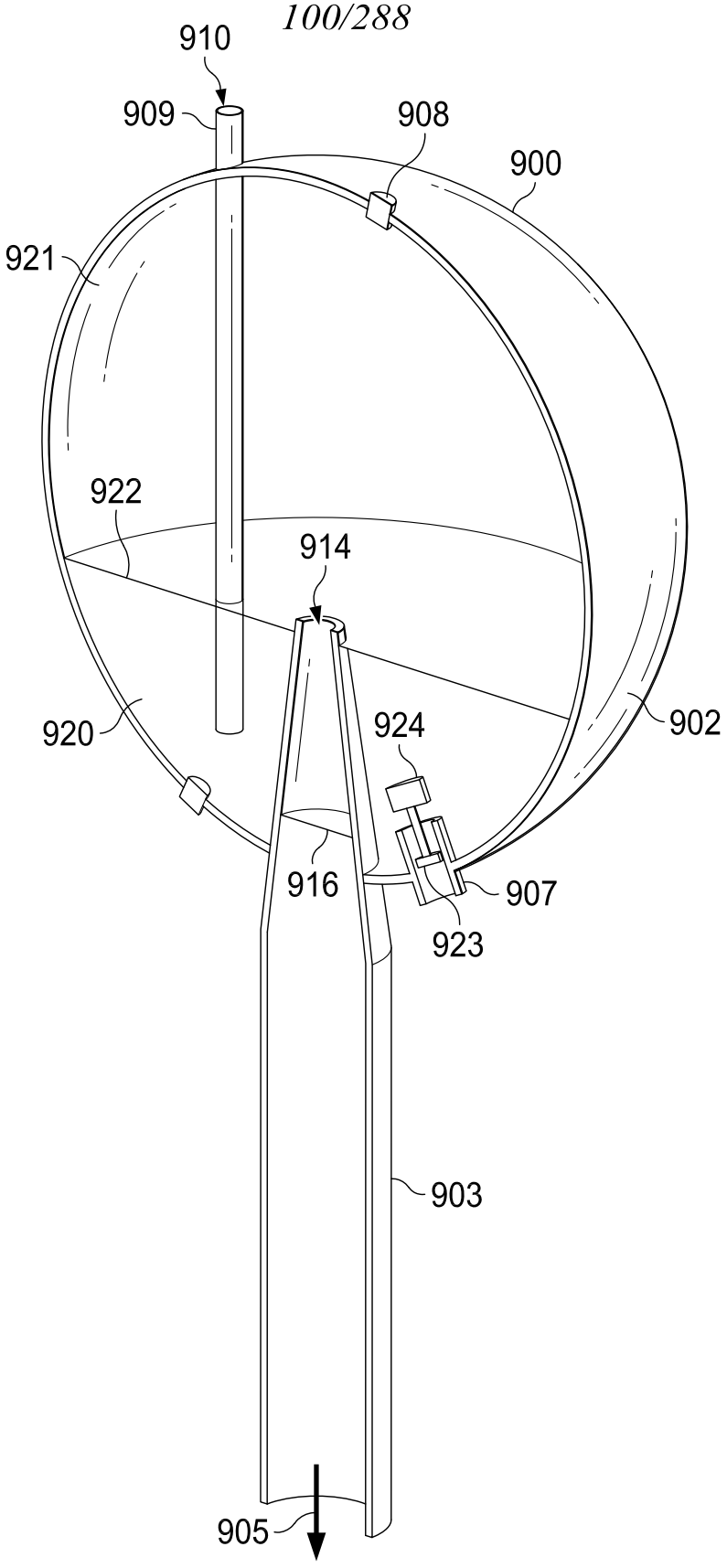

FIG. 101

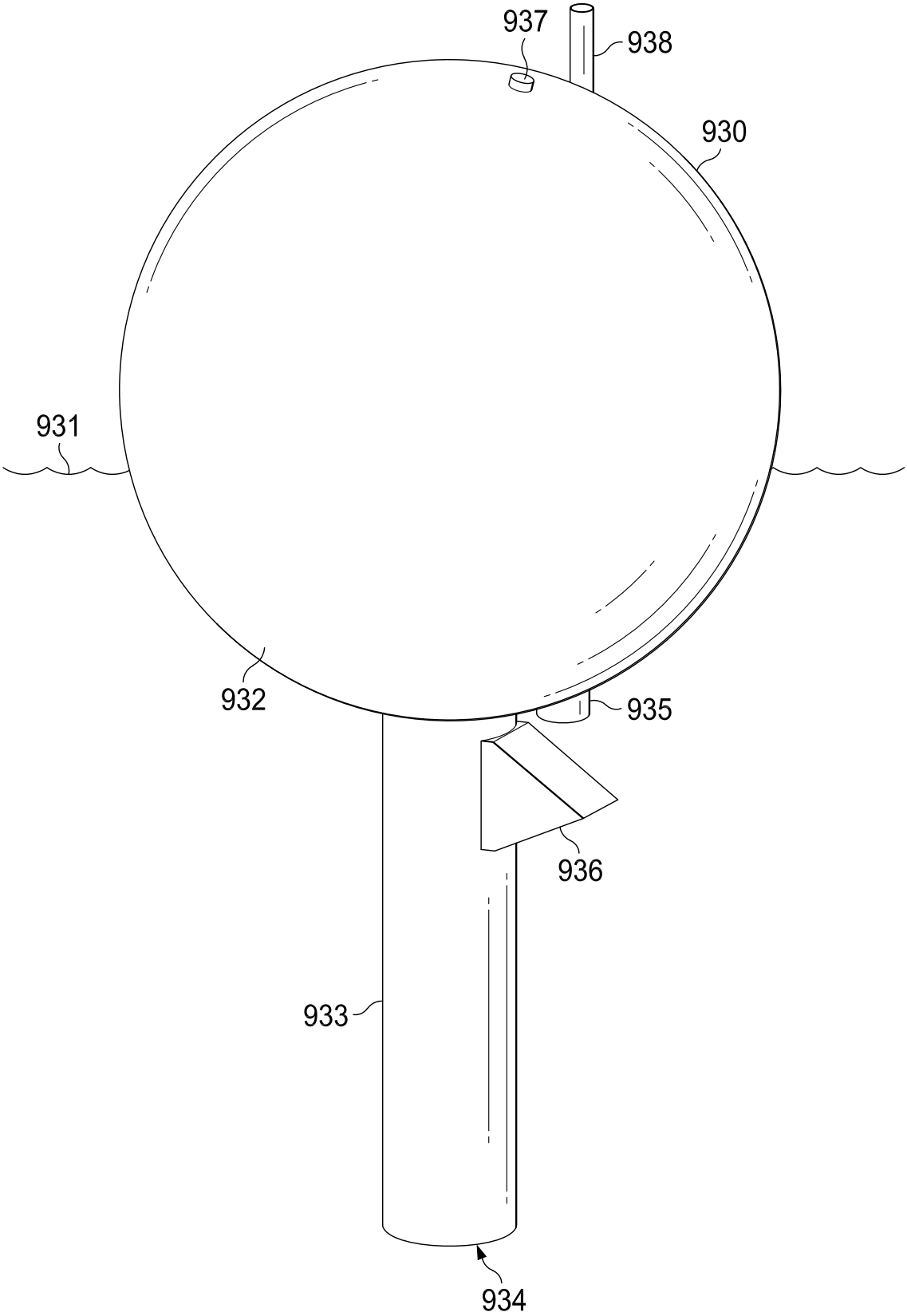

FIG. 102

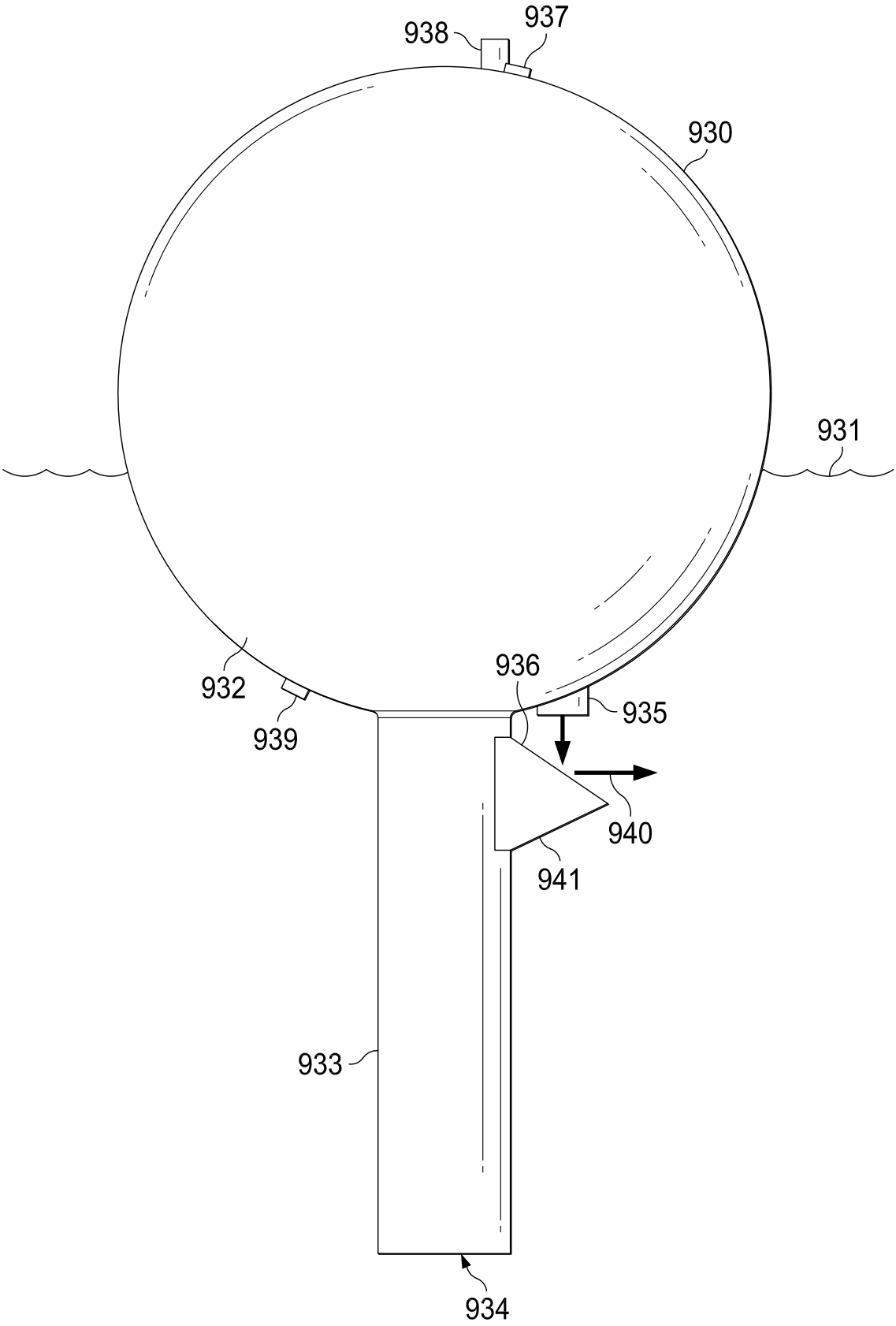

FIG. 103

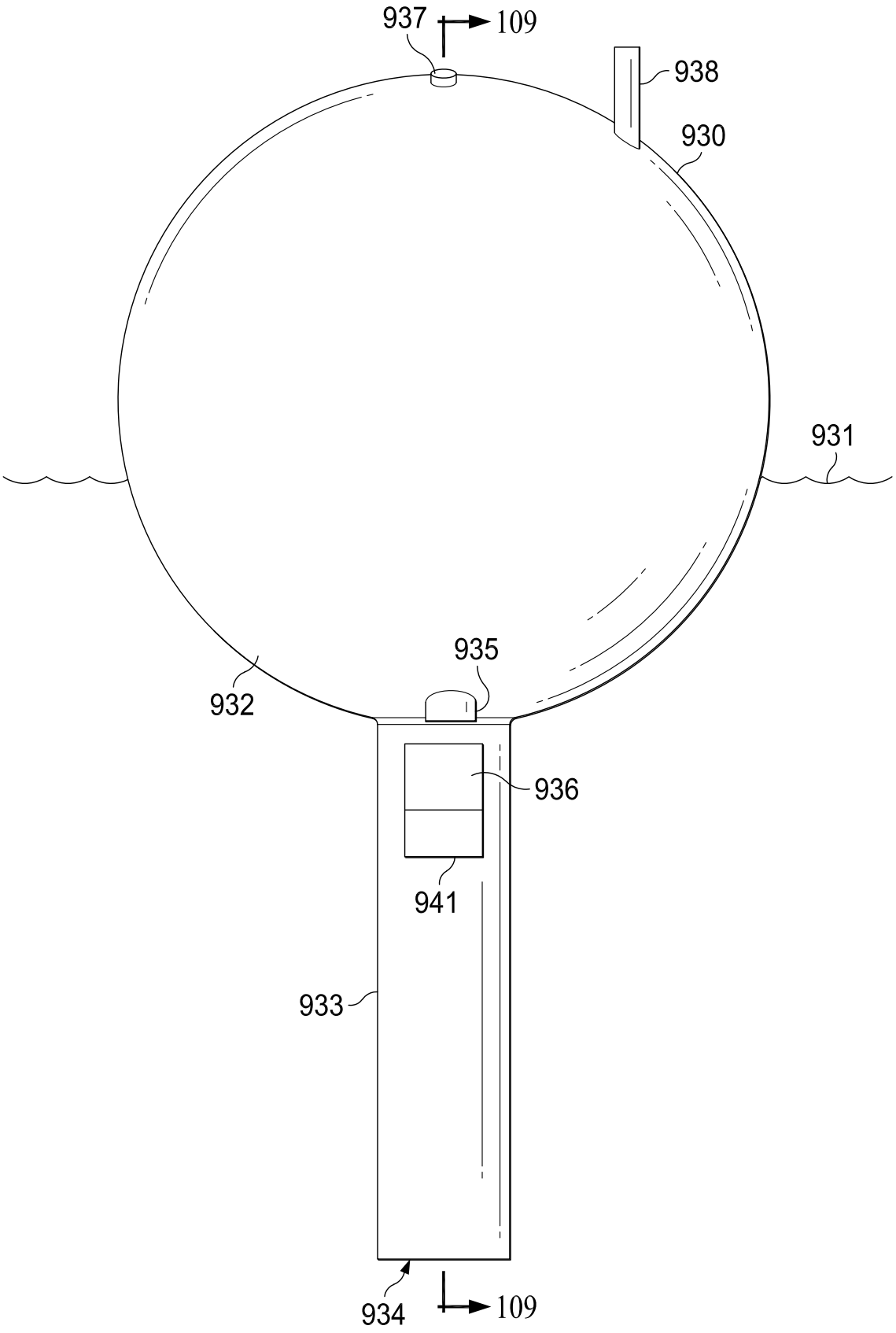

FIG. 104

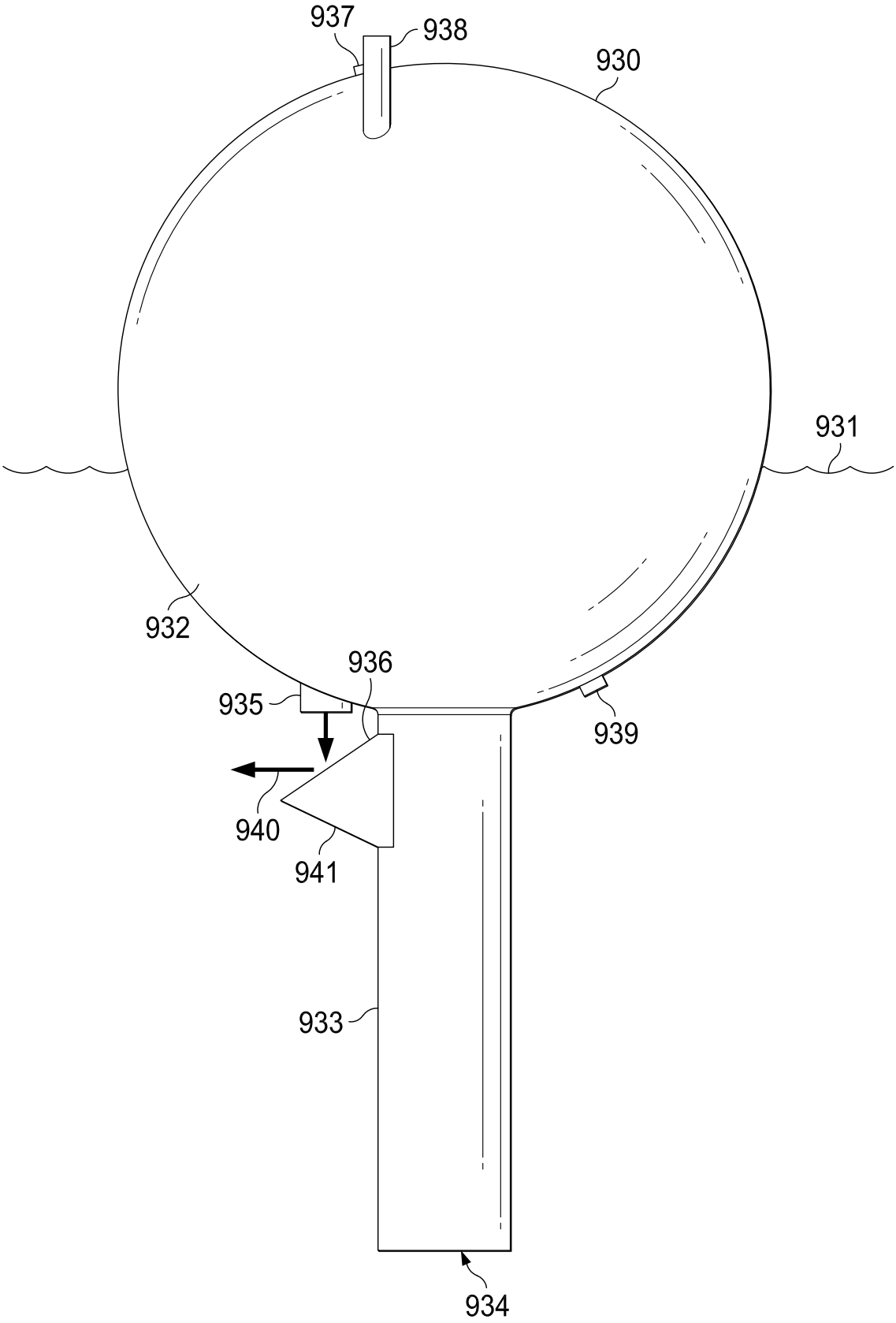

FIG. 105

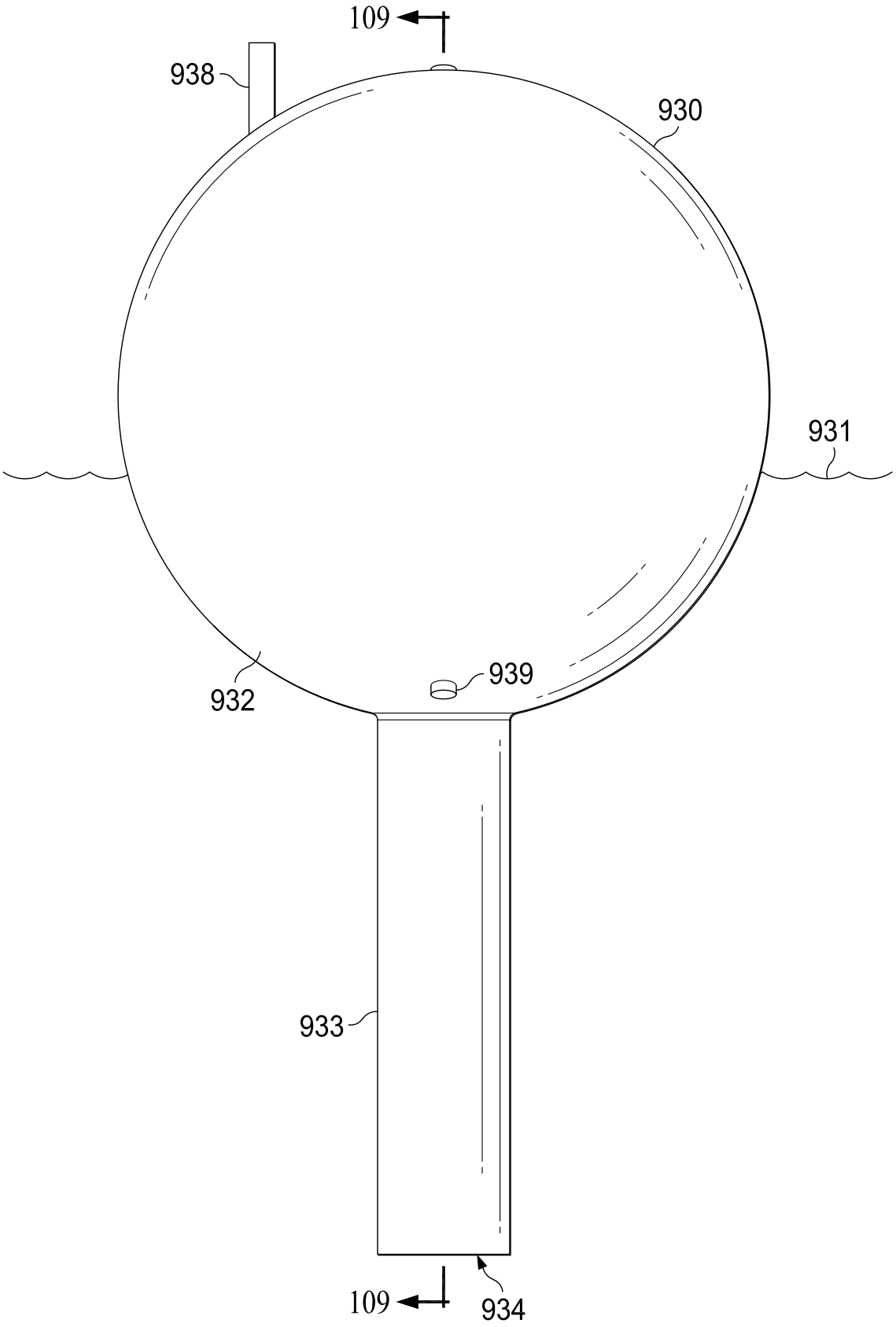

FIG. 106

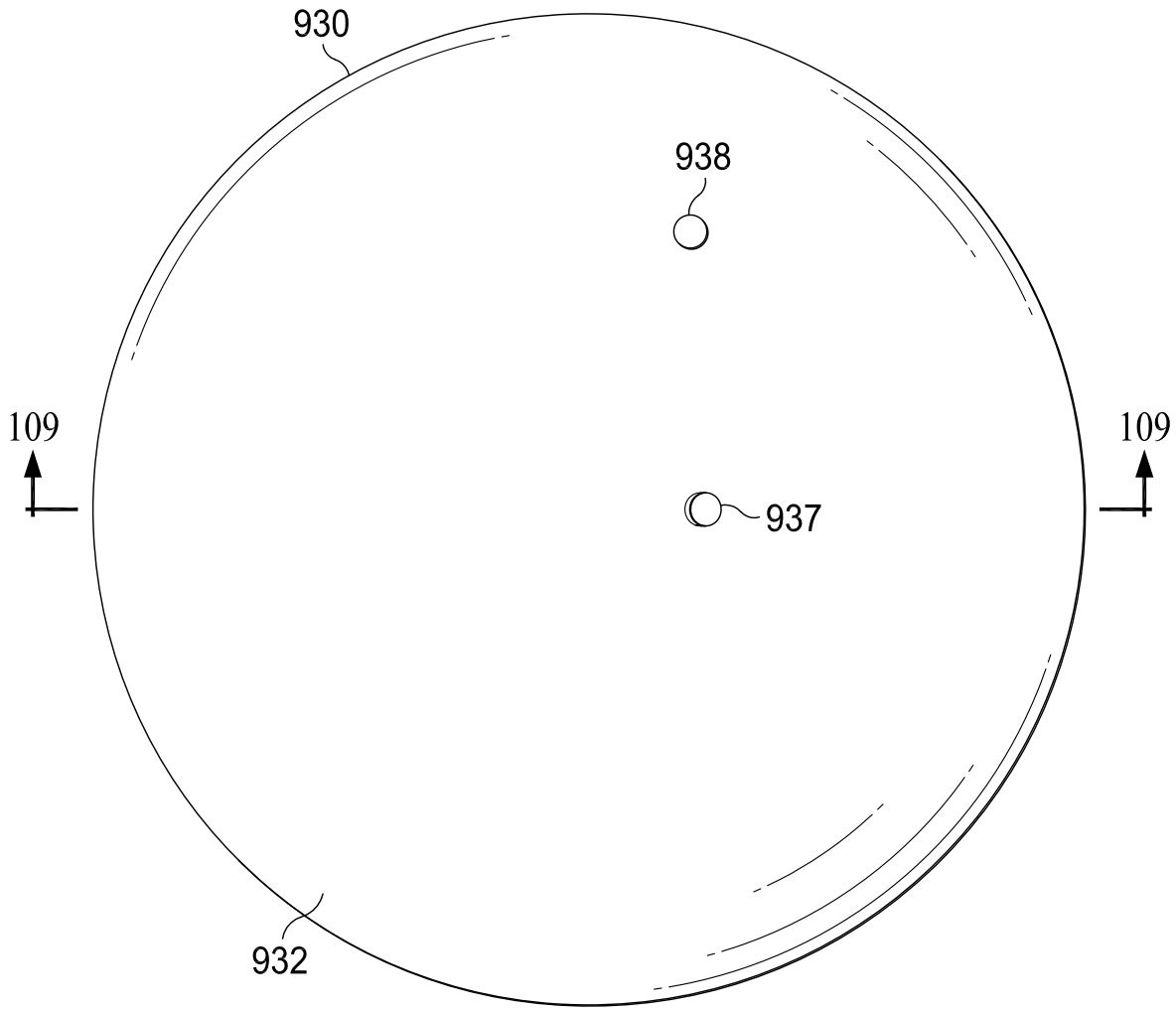

FIG. 107

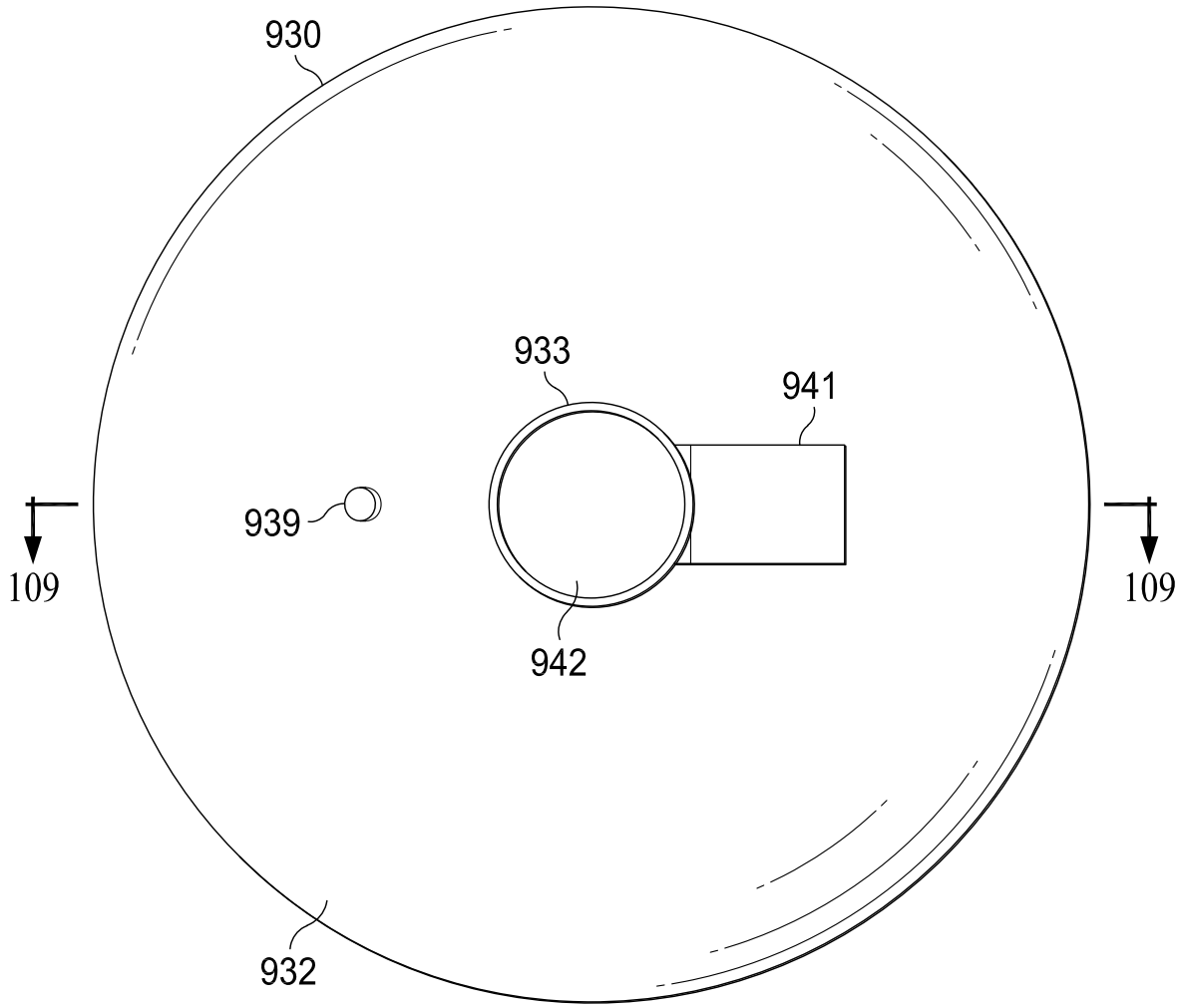

FIG. 108

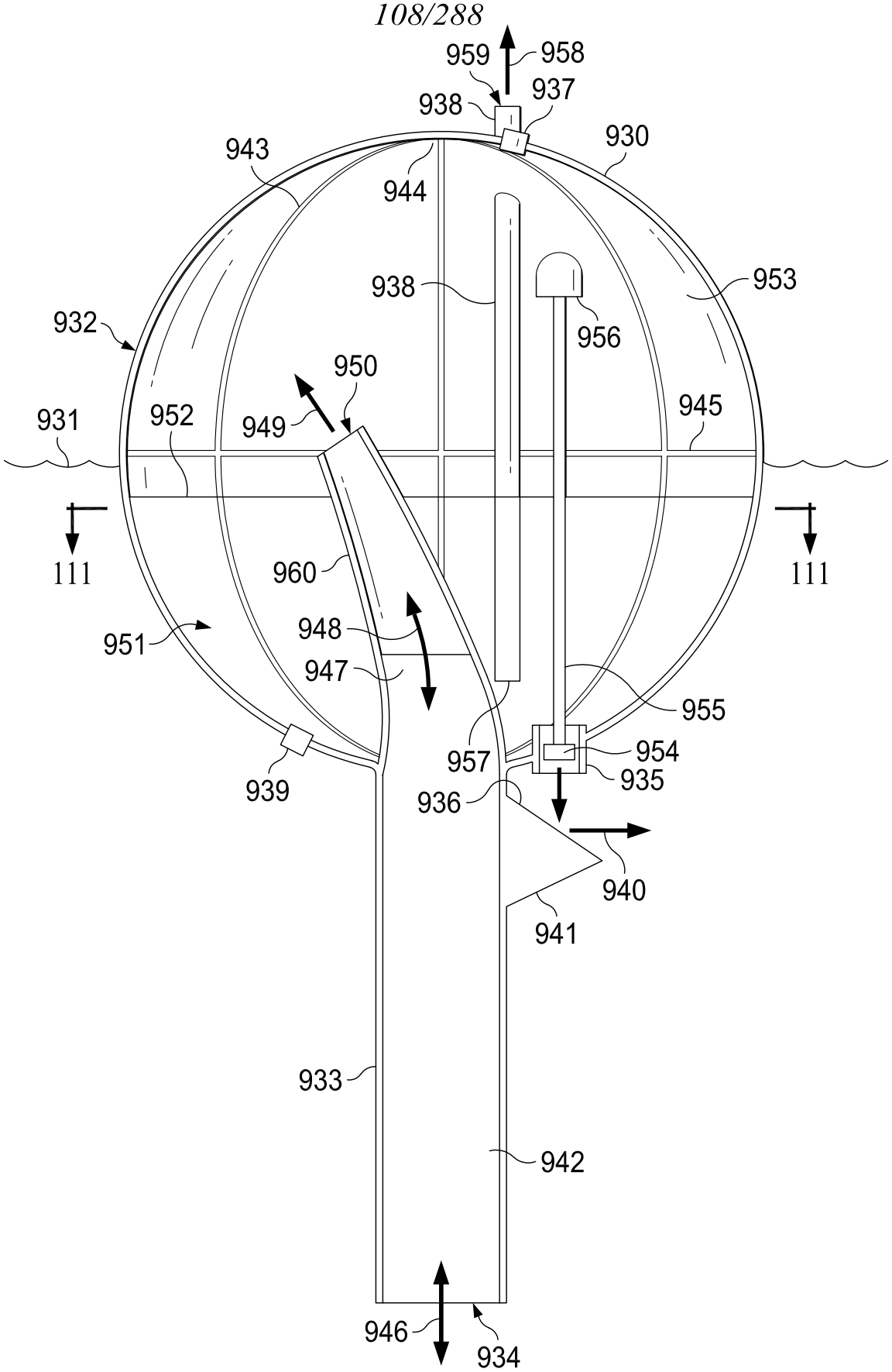
959
958
937
938
930
943
944
938
953
932
956
950
945
931
952
949
111
111
960
948
951
947
955
957
954
935
939
936
940
941
933
942
946
934

FIG. 109

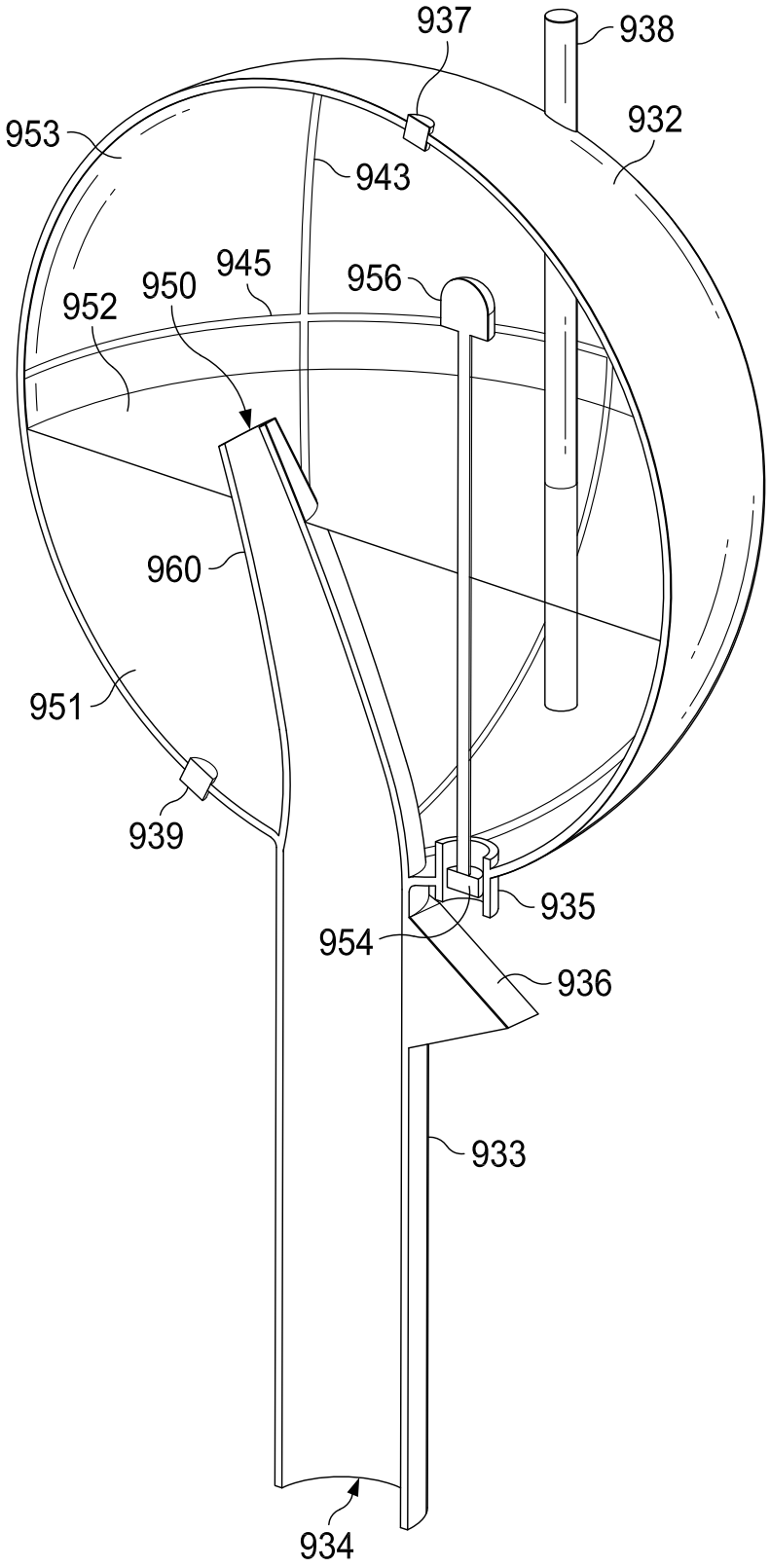
937
938
953
932
943
945
950
956
952
960
951
939
935
954
936
933
934

FIG. 110

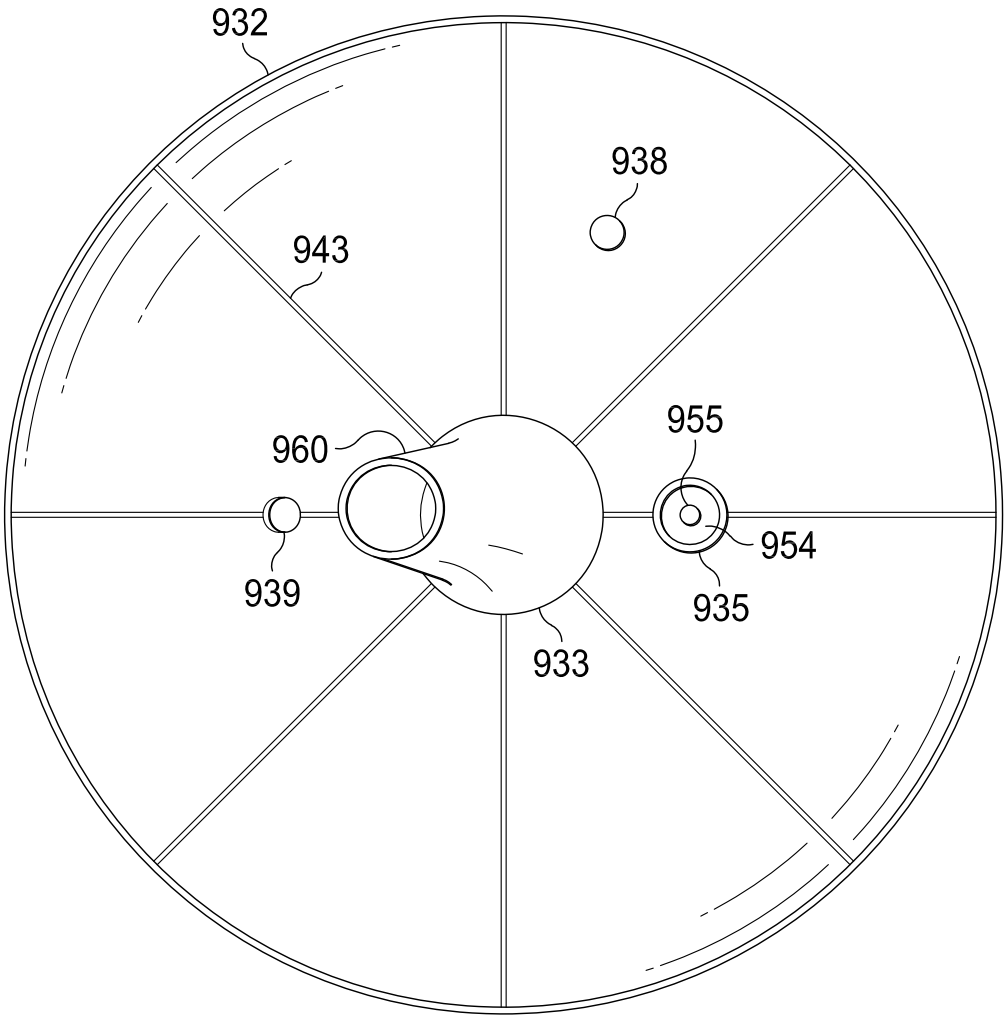

FIG. 111

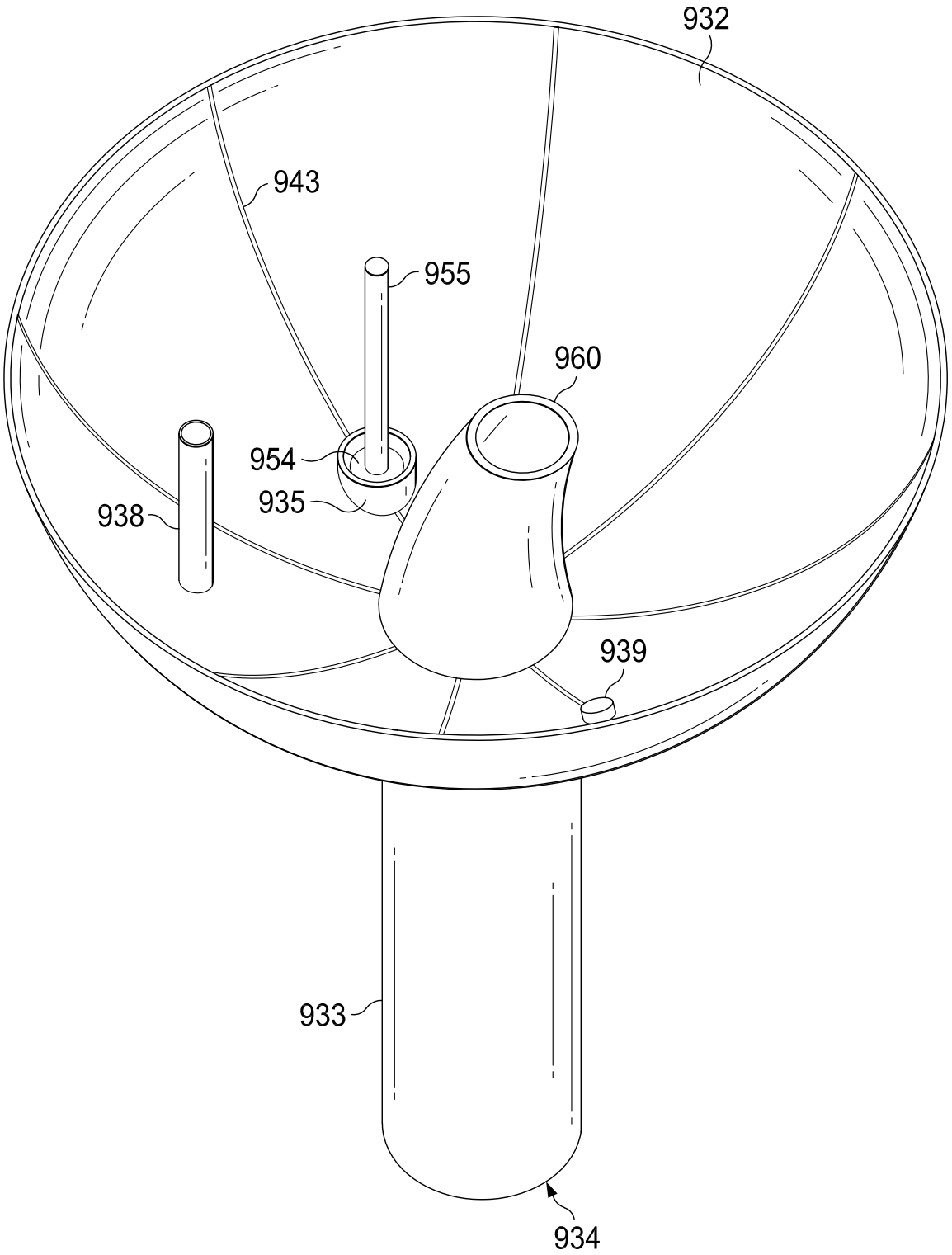

FIG. 112

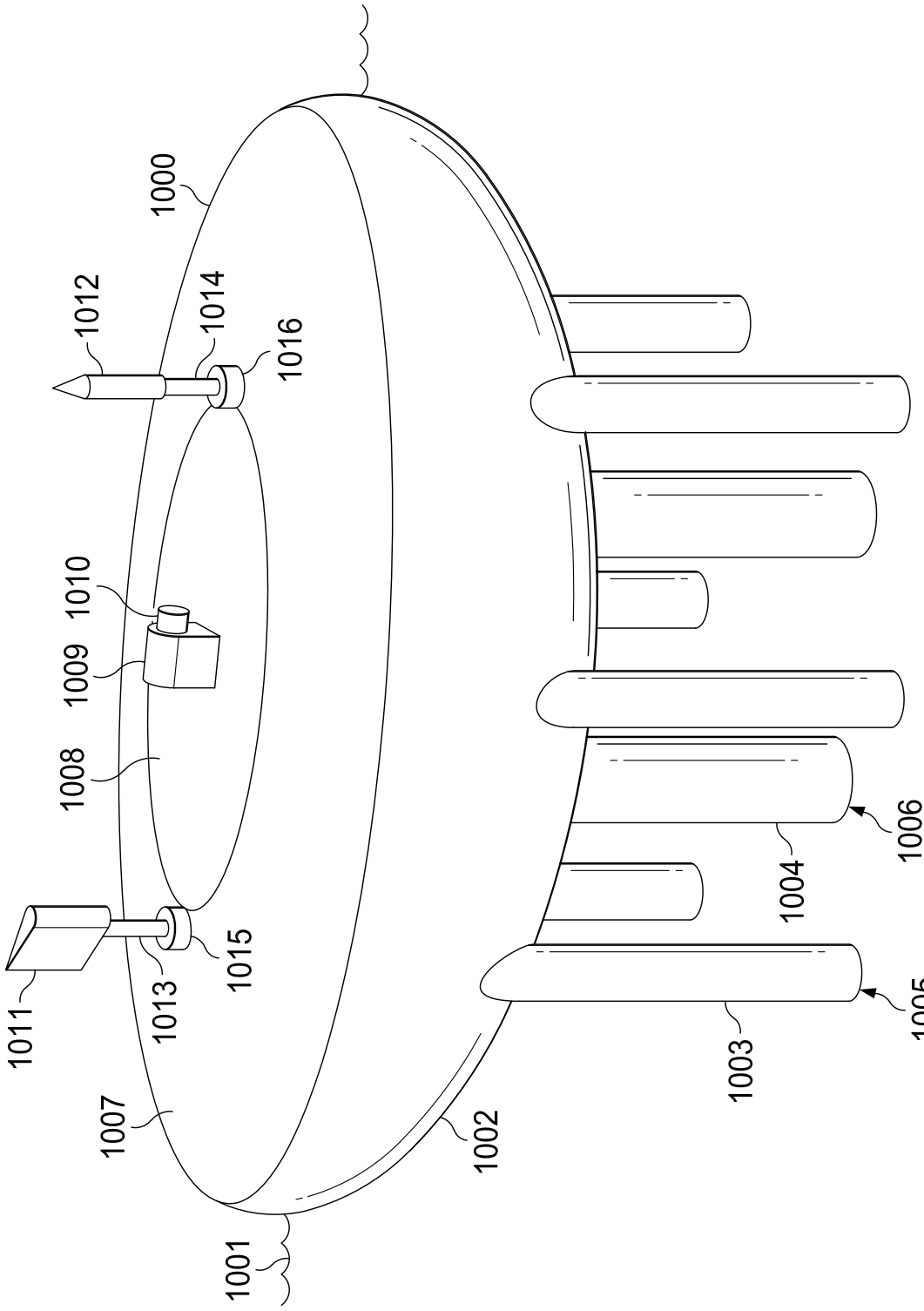
1000
1012
1014
1016
1010
1009
1008
1011
1013
1015
1007
1001
1002
1003
1004
1005
1006

FIG. 113

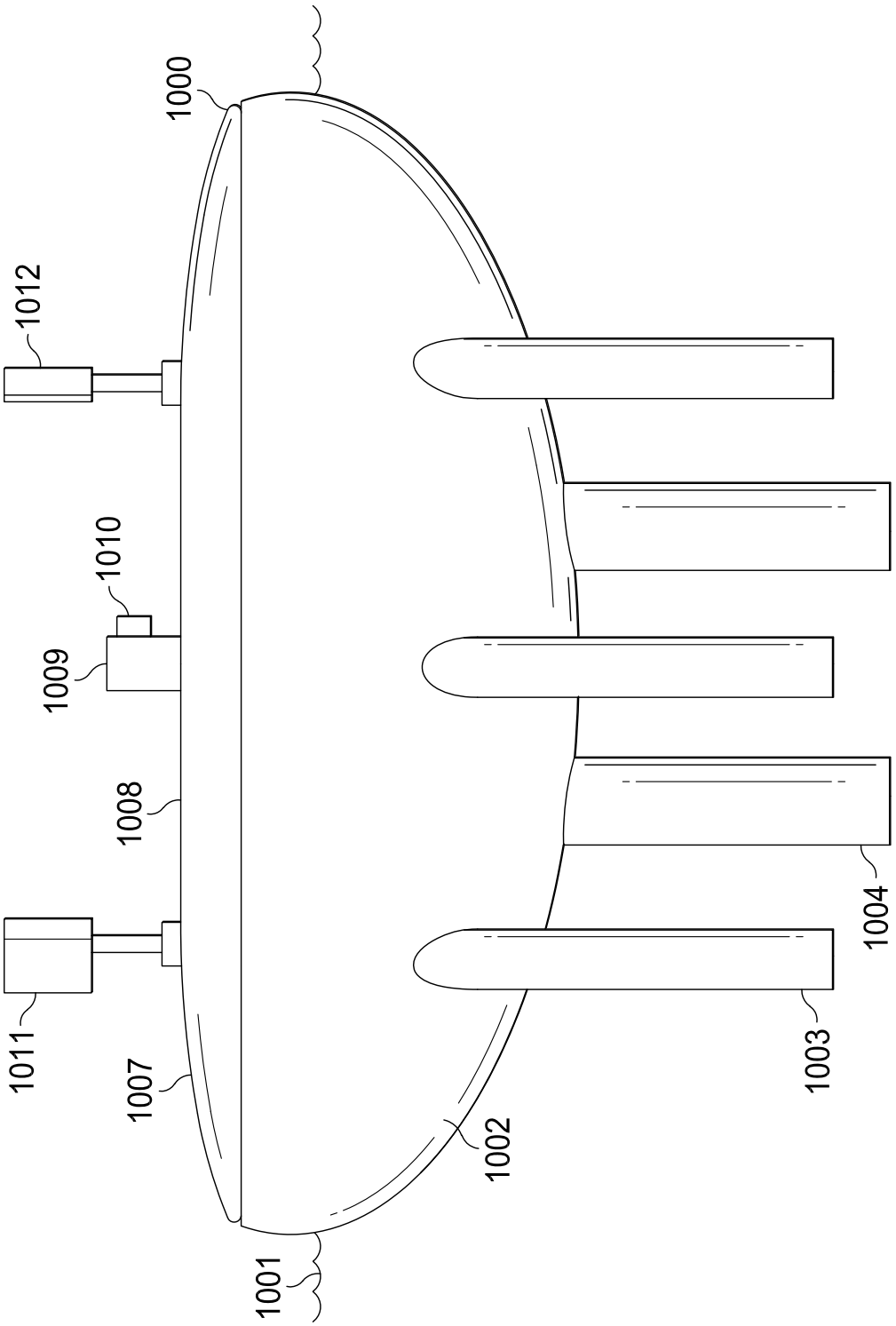

FIG. 114

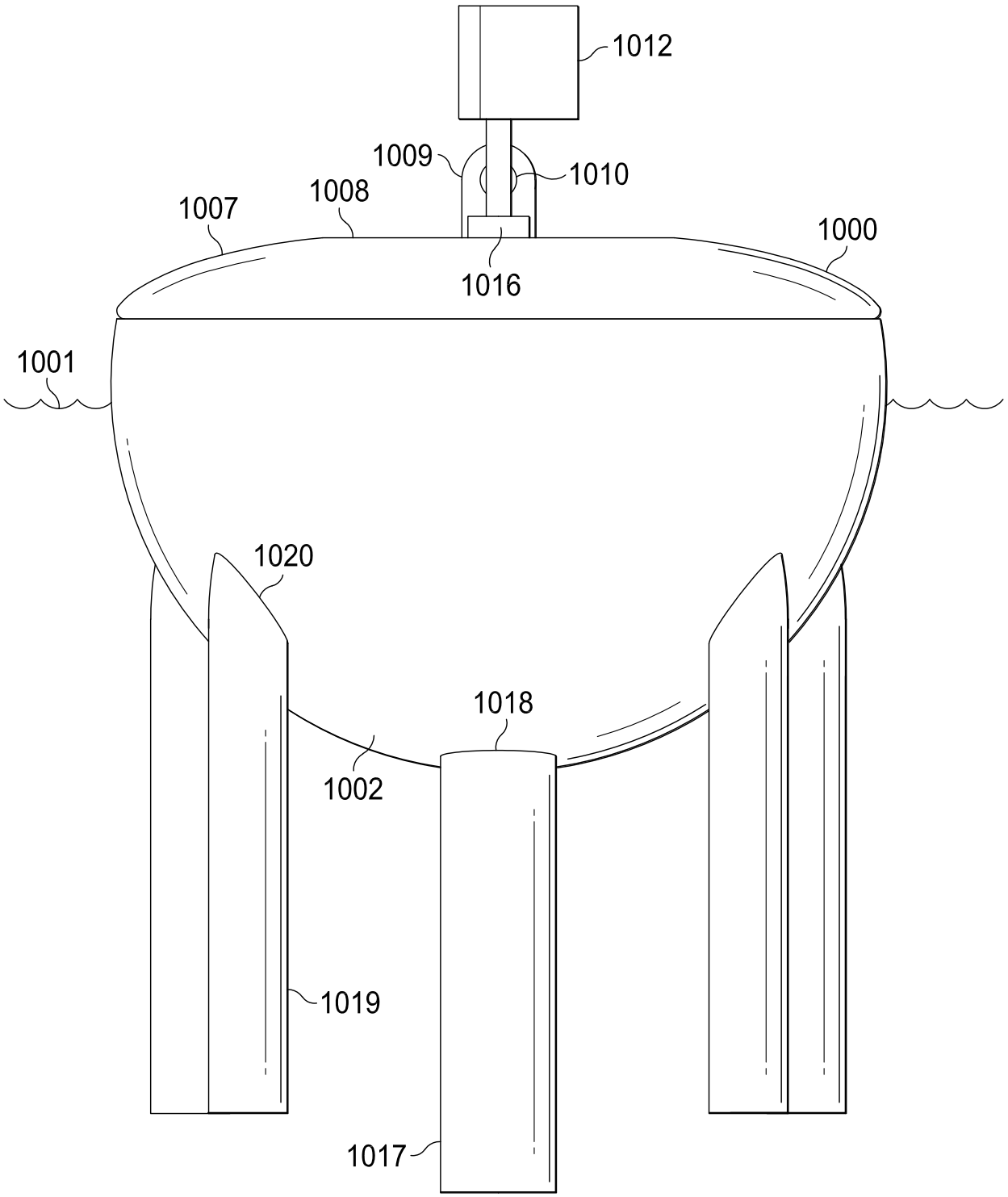
1012
1009
1010
1008
1007
1000
1016
1001
1020
1018
1002
1019
1017

FIG. 115

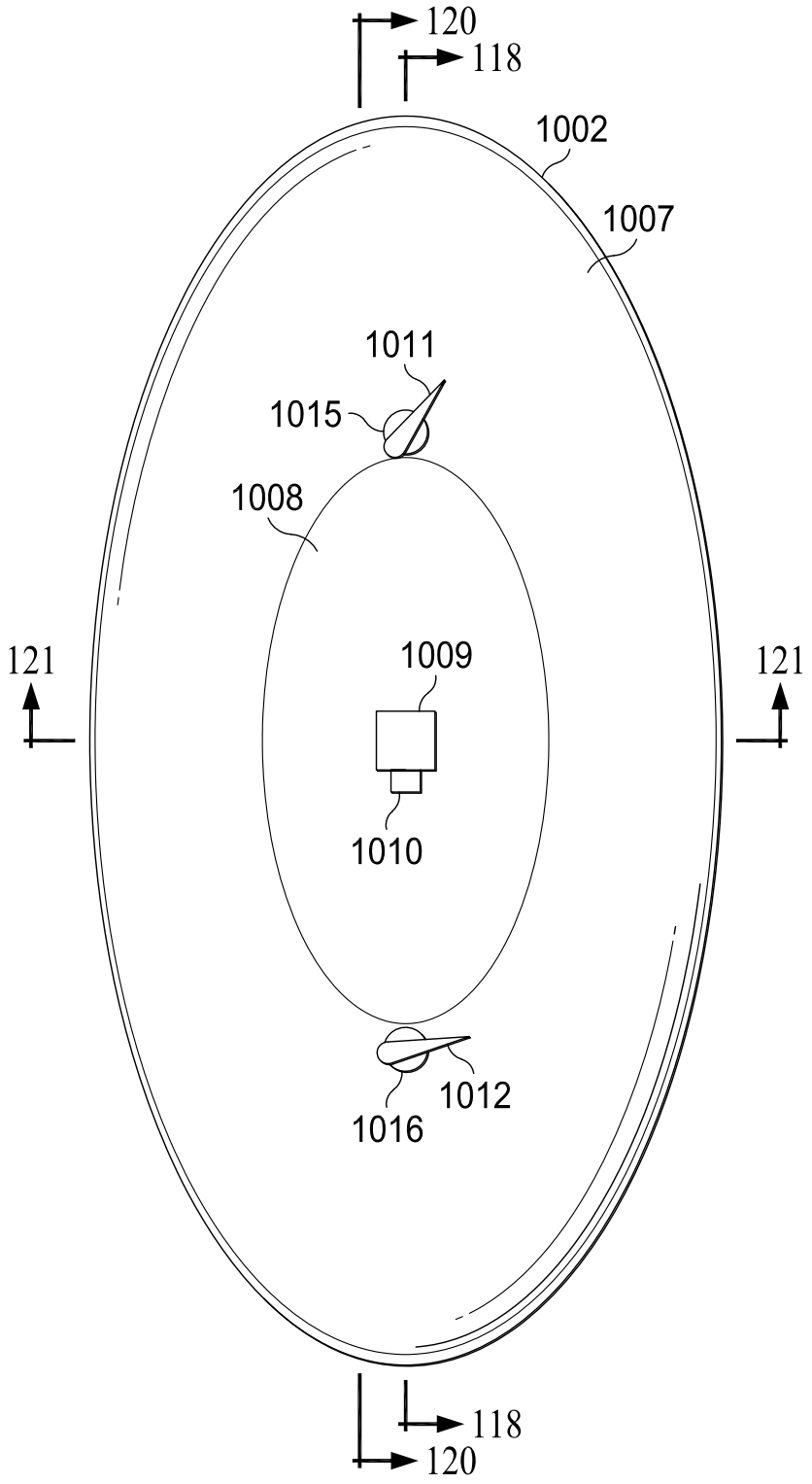
120
118
1002
1007
1011
1015
1008
121
1009
121
1010
1012
1016
118
120

FIG. 116

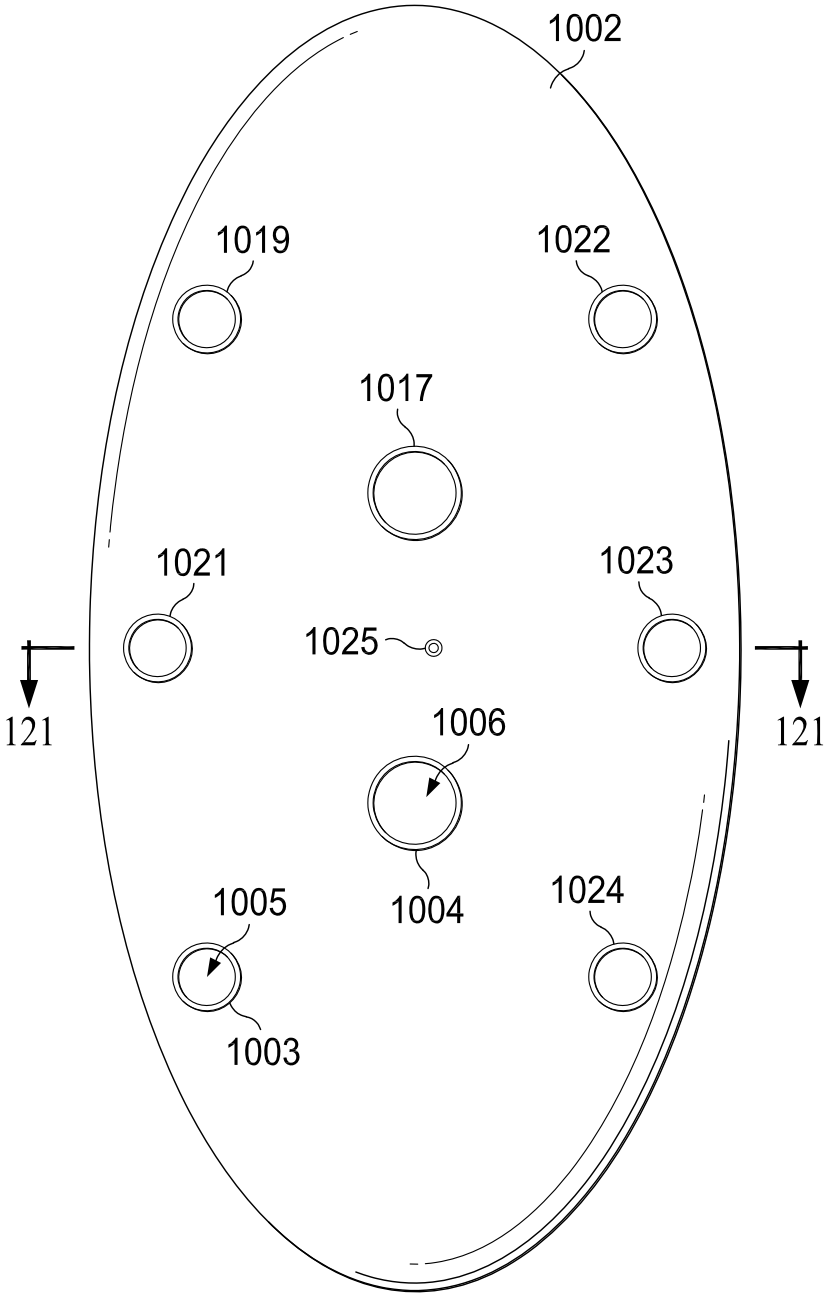
1002
1019
1022
1017
1021
1023
1025
121
121
1006
1004
1005
1024
1003

FIG. 117

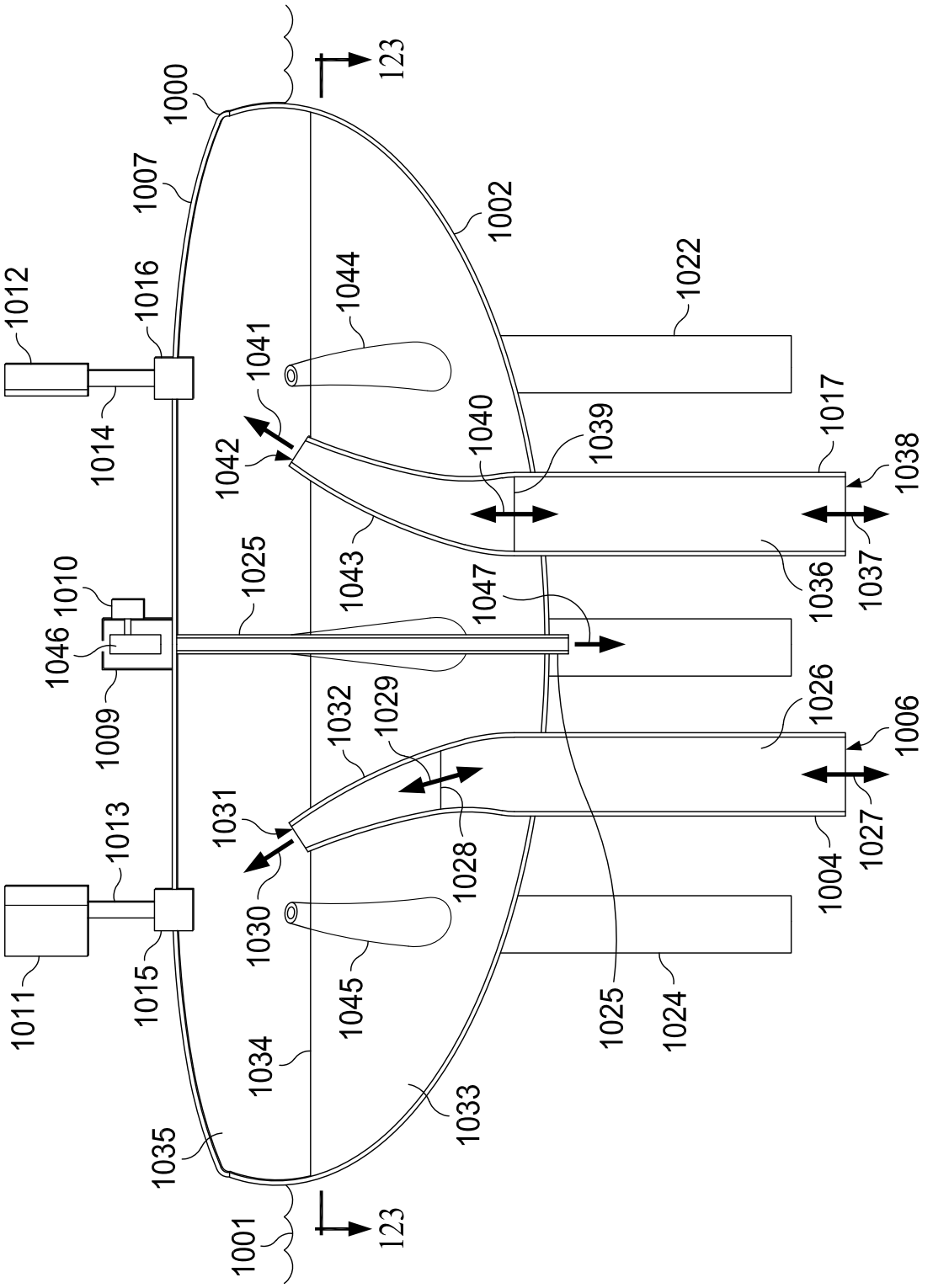
1000
1007
1002
1012
1016
1044
1022
1041
1014
1042
1040
1039
1017
1038
1043
1025
1047
1036
1037
1010
1046
1009
1032
1029
1026
1006
1031
1013
1028
1027
1004
1030
1011
1015
1045
1025
1024
1034
1033
1035
1001
123
123

FIG. 118

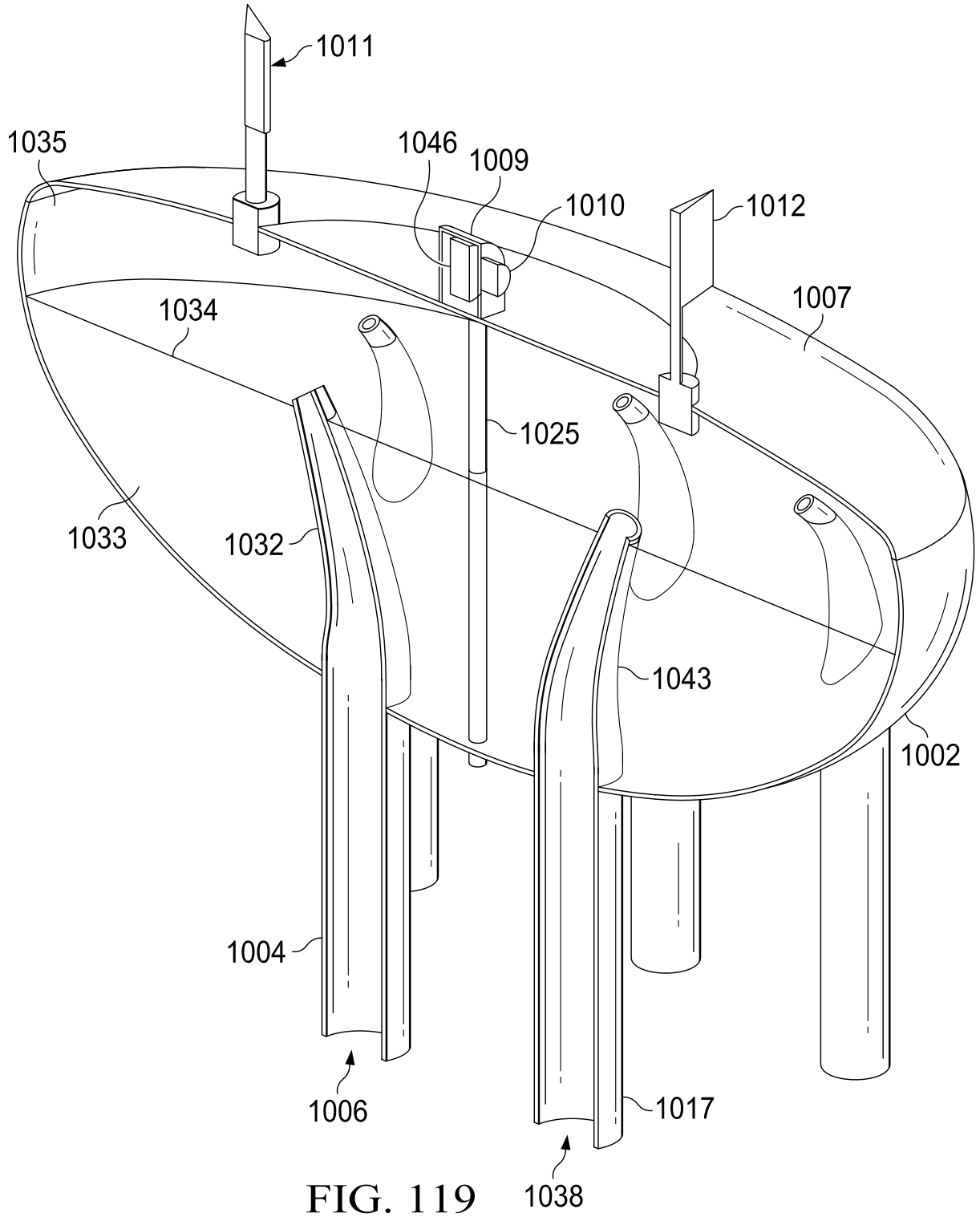
1011
1035
1046
1009
1010
1012
1007
1034
1025
1033
1032
1043
1002
1004
1006
1017
1038

FIG. 119

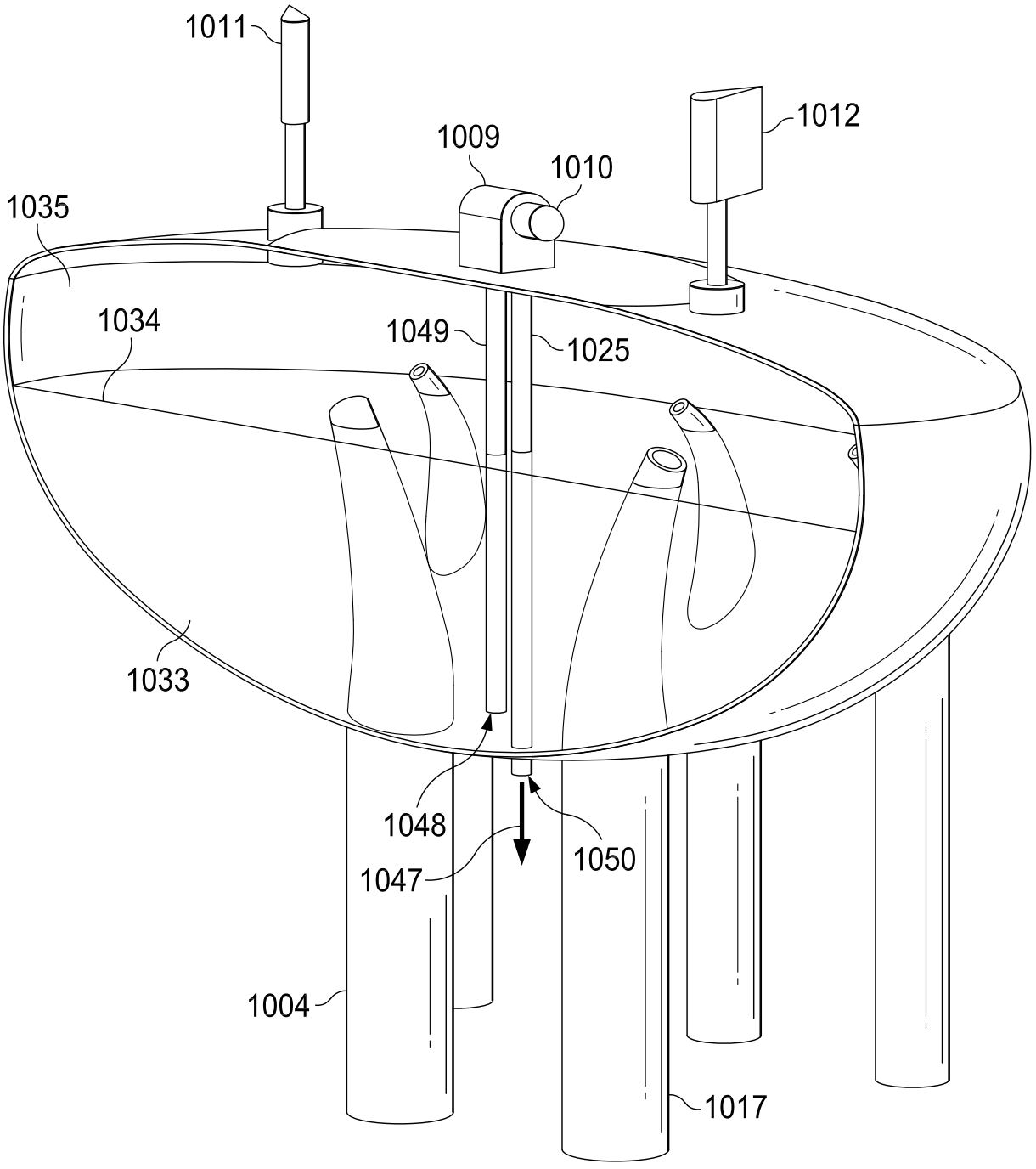
1011
1012
1009
1010
1035
1034
1049
1025
1033
1048
1047
1050
1004
1017

FIG. 120

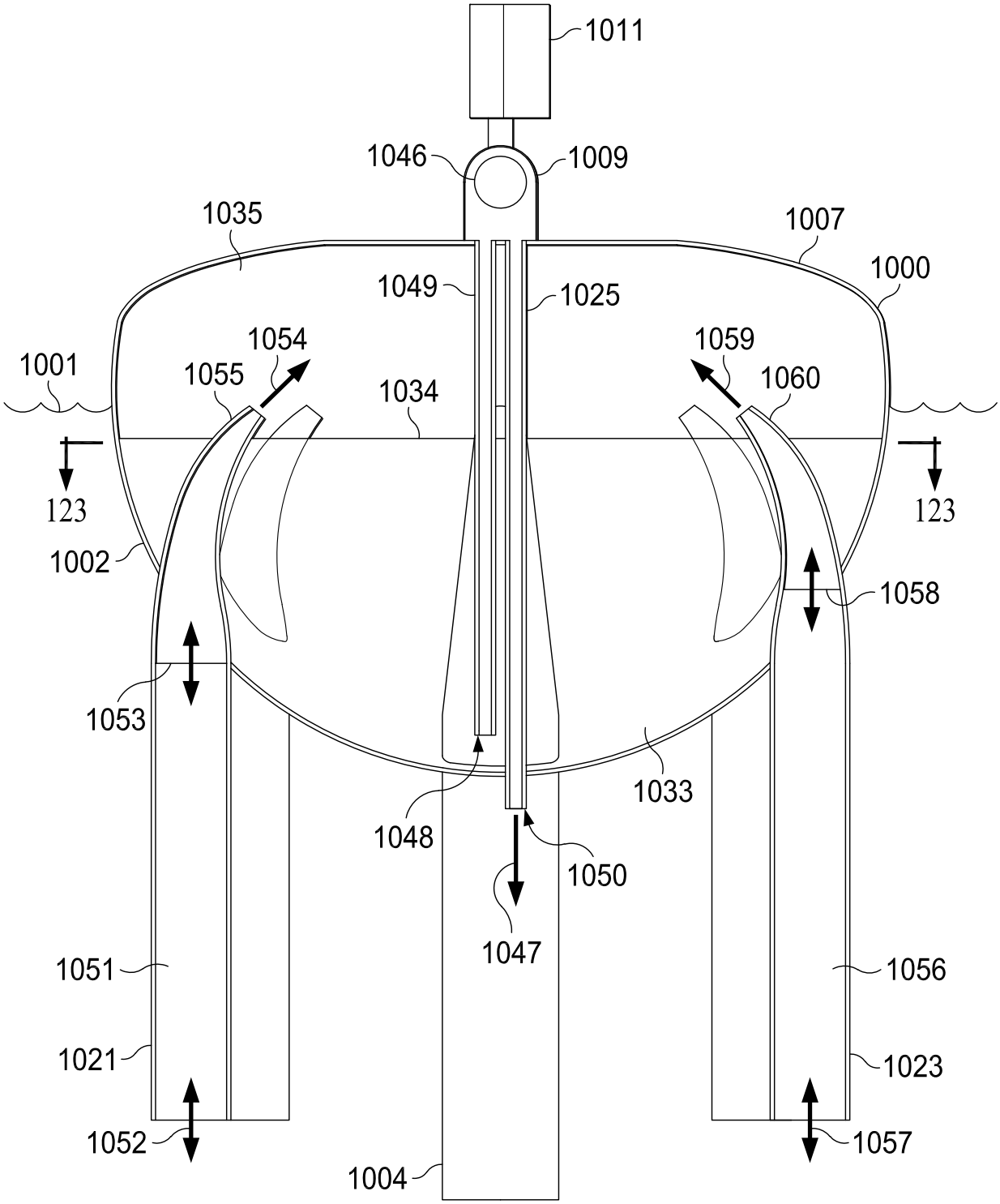
1011
1046
1009
1035
1007
1000
1049
1025
1001
1054
1055
1034
1059
1060
123
123
1002
1058
1053
1033
1048
1050
1047
1051
1056
1021
1023
1052
1057
1004

FIG. 121

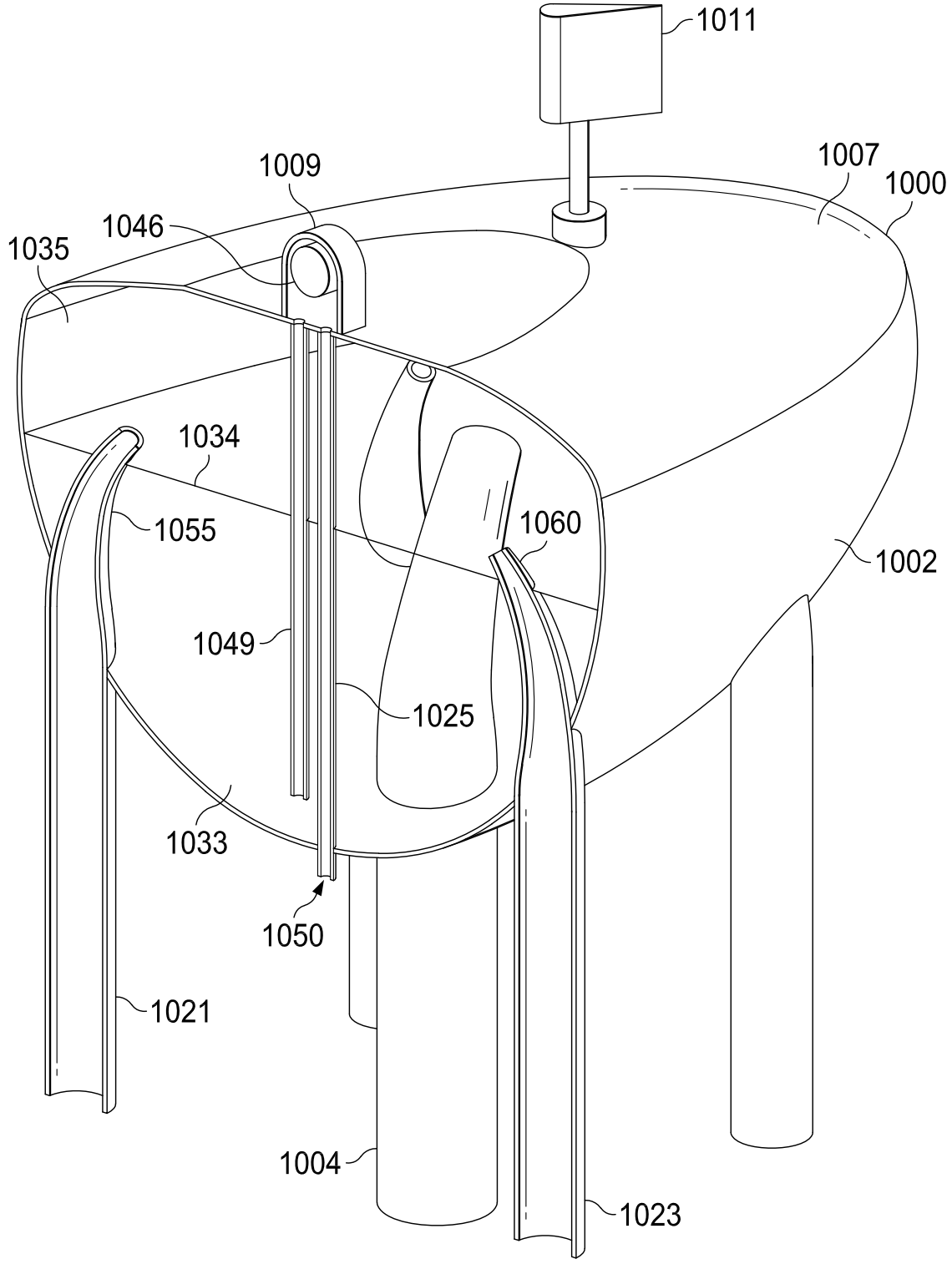
1011
1009
1007
1000
1046
1035
1034
1055
1060
1002
1049
1025
1033
1050
1021
1004
1023

FIG. 122

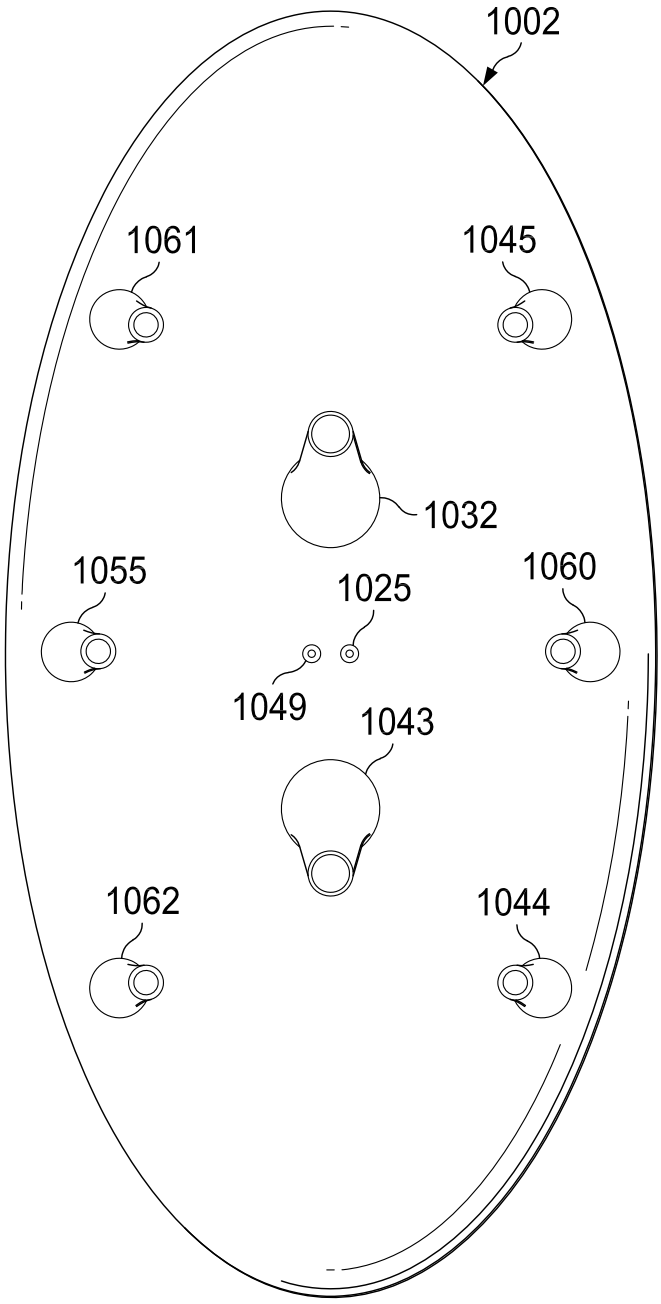

FIG. 123

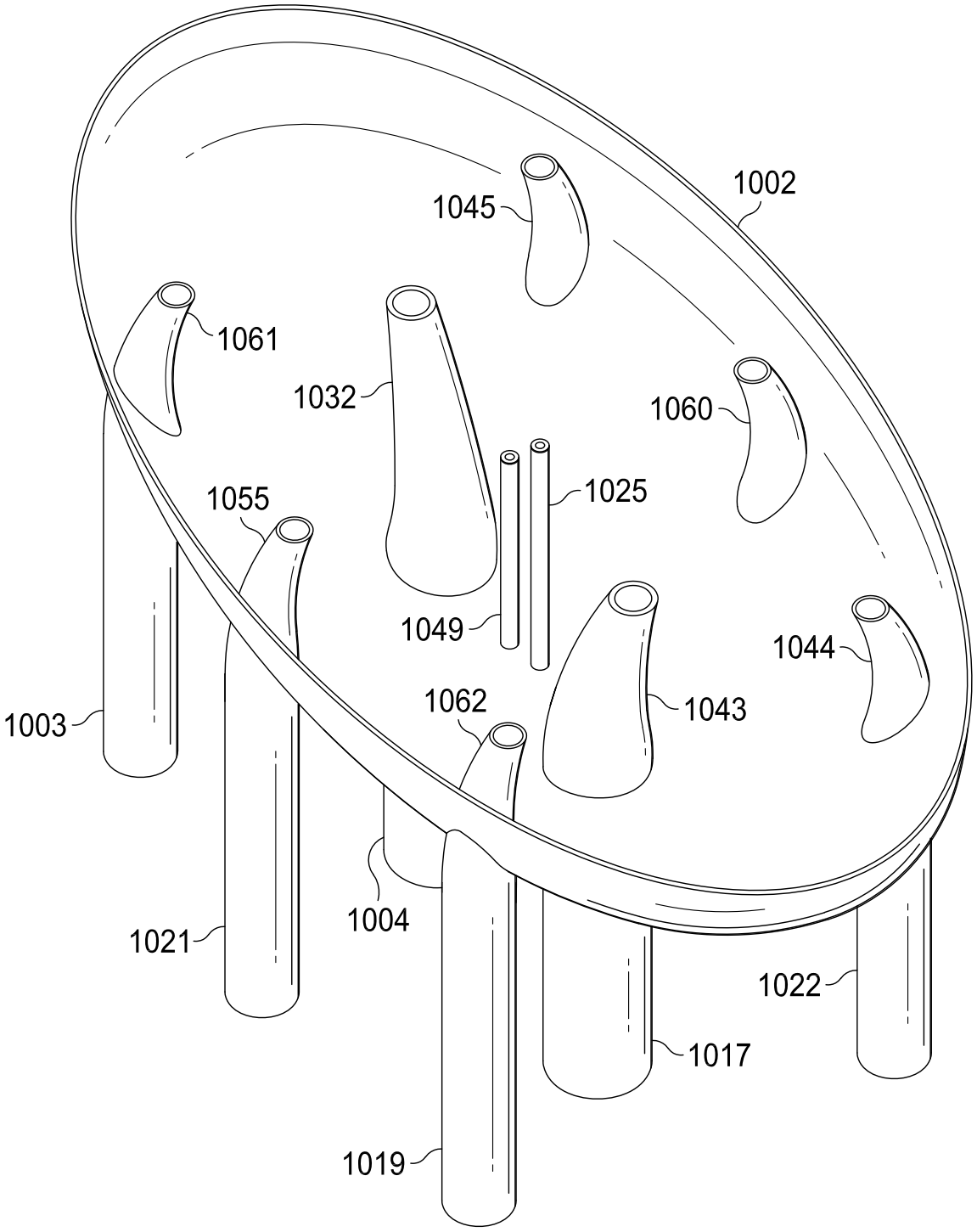
1002
1045
1061
1032
1060
1025
1055
1049
1044
1003
1062
1043
1004
1021
1022
1017
1019

FIG. 124

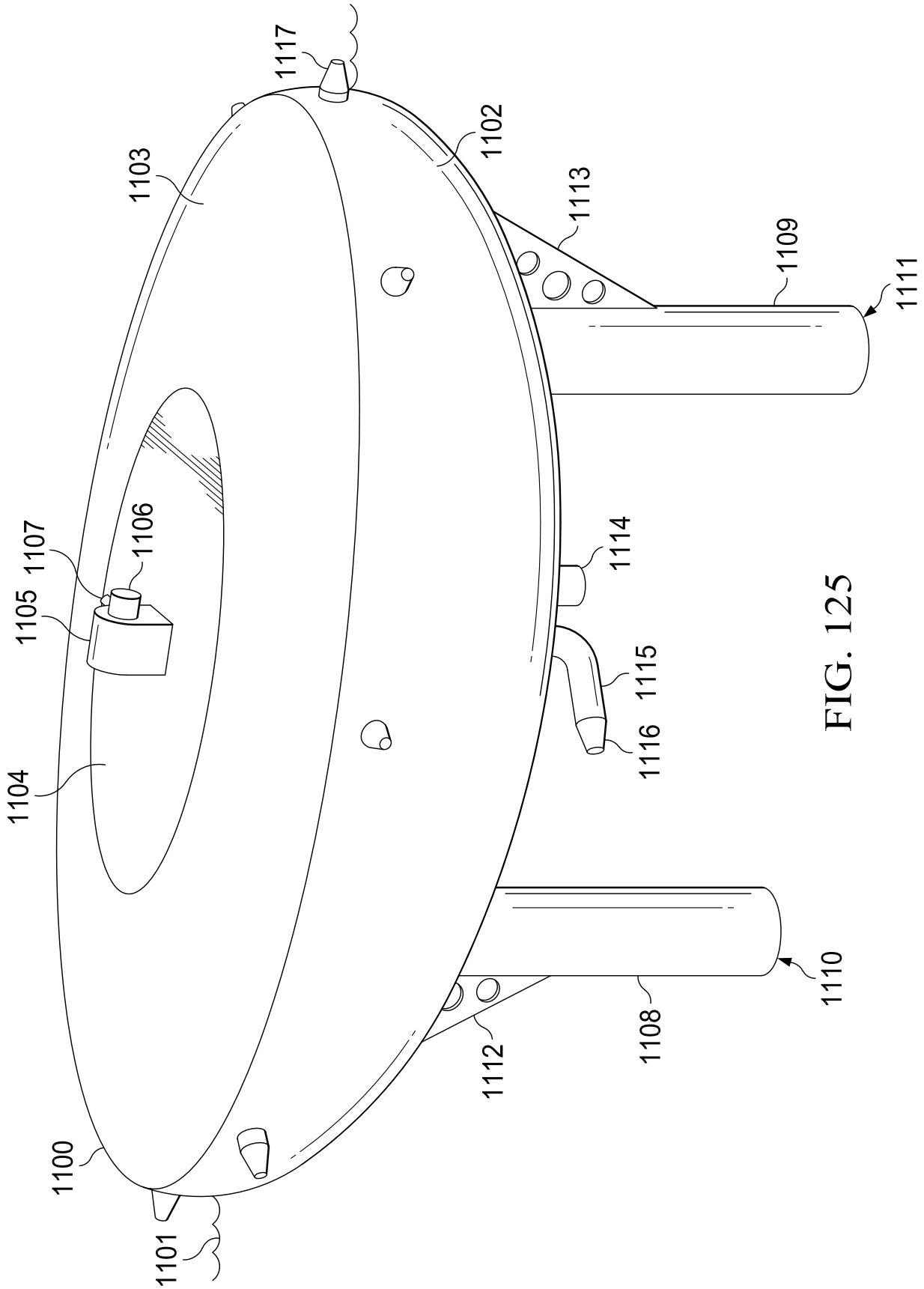
1117
1102
1103
1113
1109
1111
1107
1106
1105
1114
1104
1115
1116
1100
1101
1112
1108
1110

FIG. 125

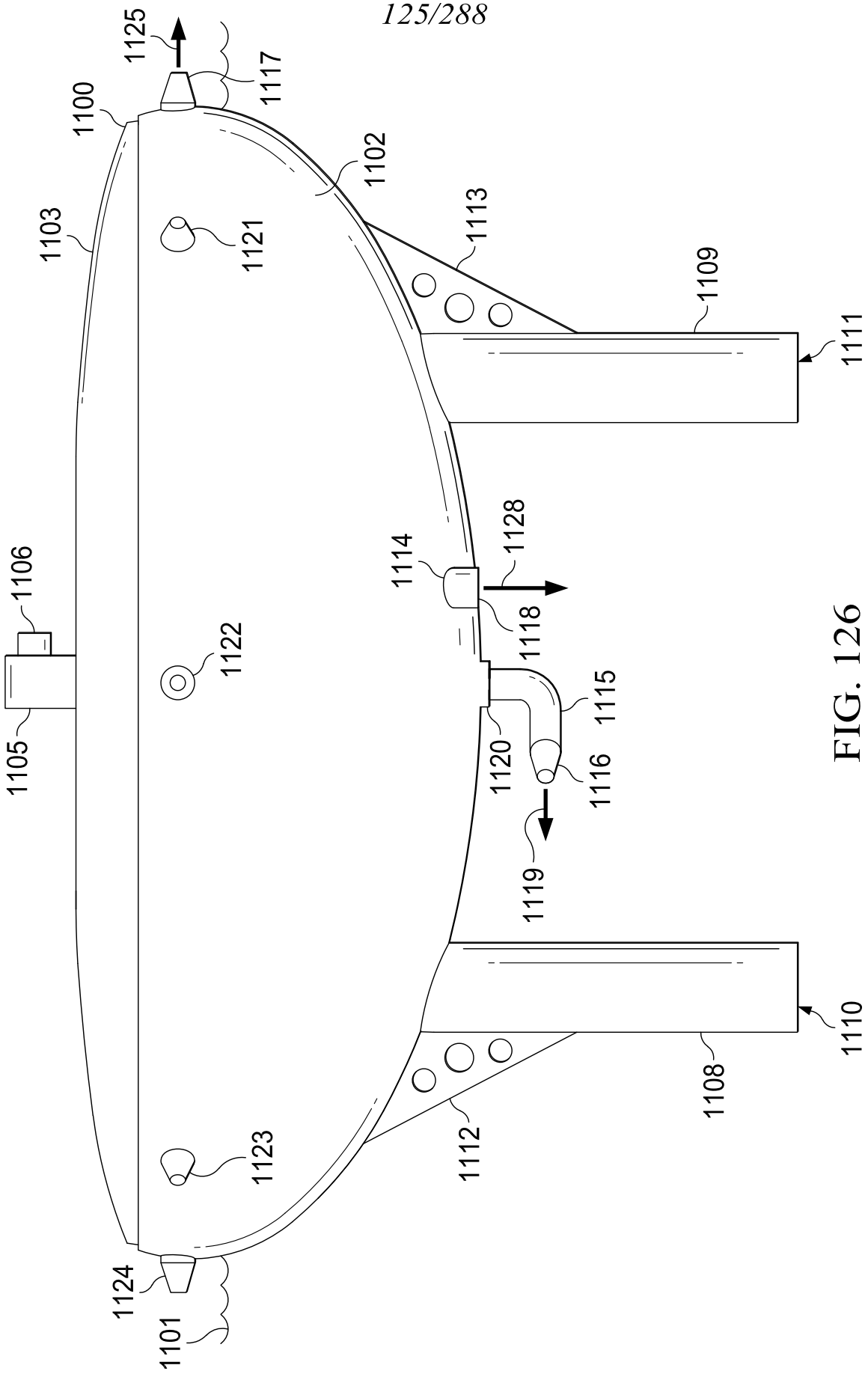
1125
1117
1100
1102
1103
1121
1113
1109
1111
1106
1114
1128
1118
1122
1105
1115
1120
1116
1119
1123
1112
1108
1110
1124
1101

FIG. 126

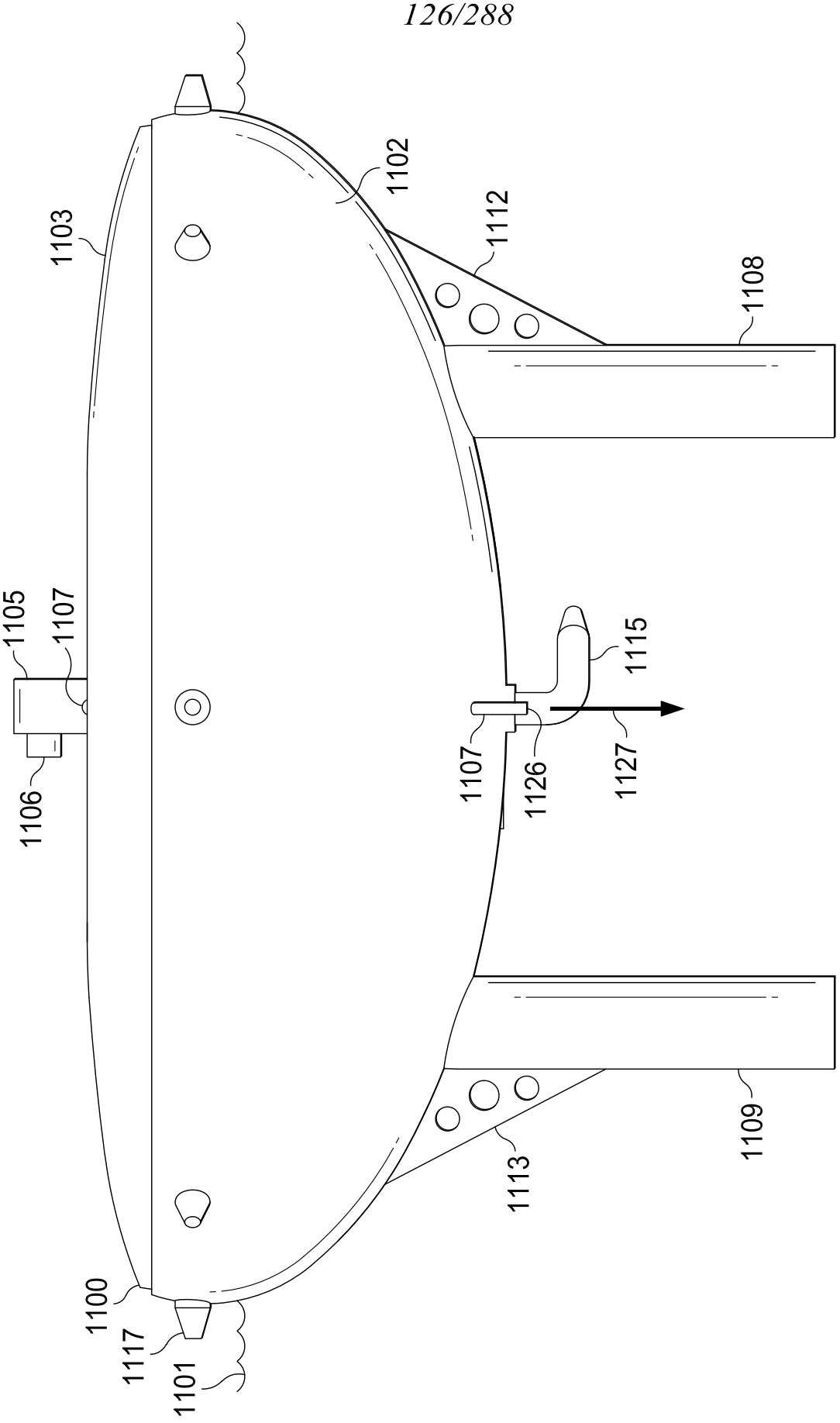
1103
1102
1112
1108
1105
1107
1115
1106
1107
1126
1127
1113
1109
1100
1117
1101

FIG. 127

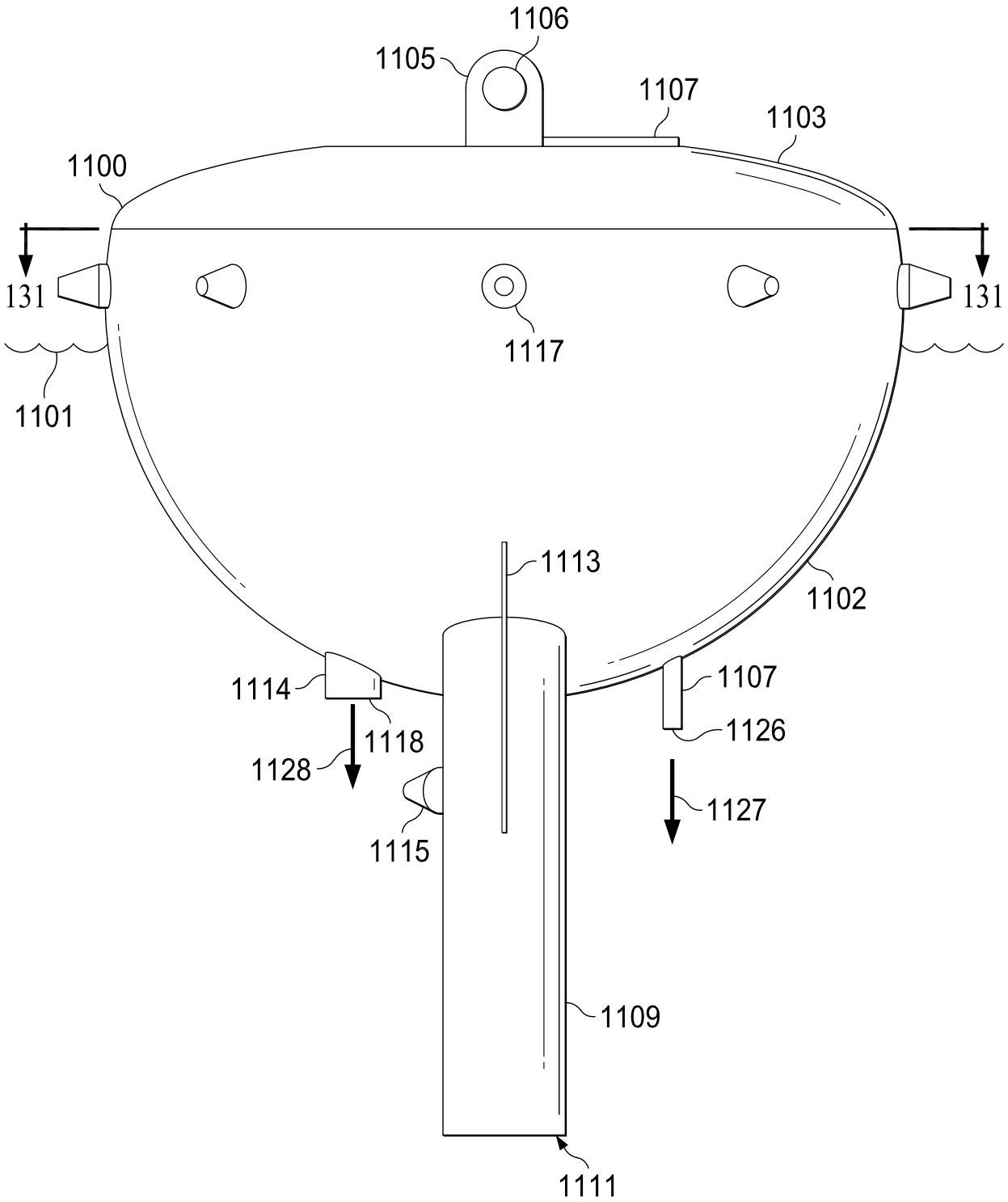
1106
1105
1107
1103
1100
131
131
1117
1101
1113
1102
1114
1107
1118
1126
1128
1127
1115
1109
1111

FIG. 128

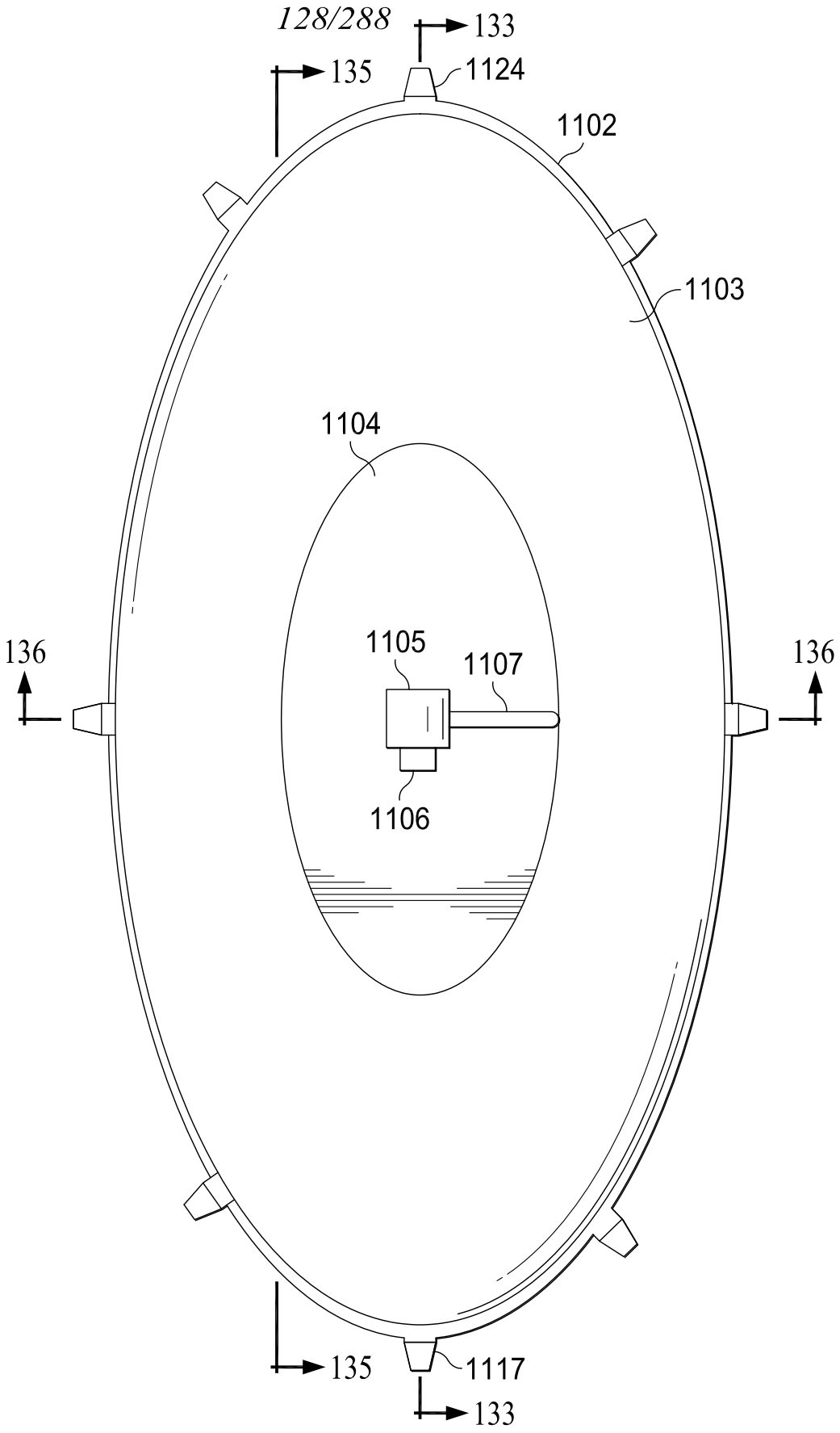
128/288
133
135
1124
1102
1103
1104
1105
1107
136
136
1106
135
1117
133

FIG. 129

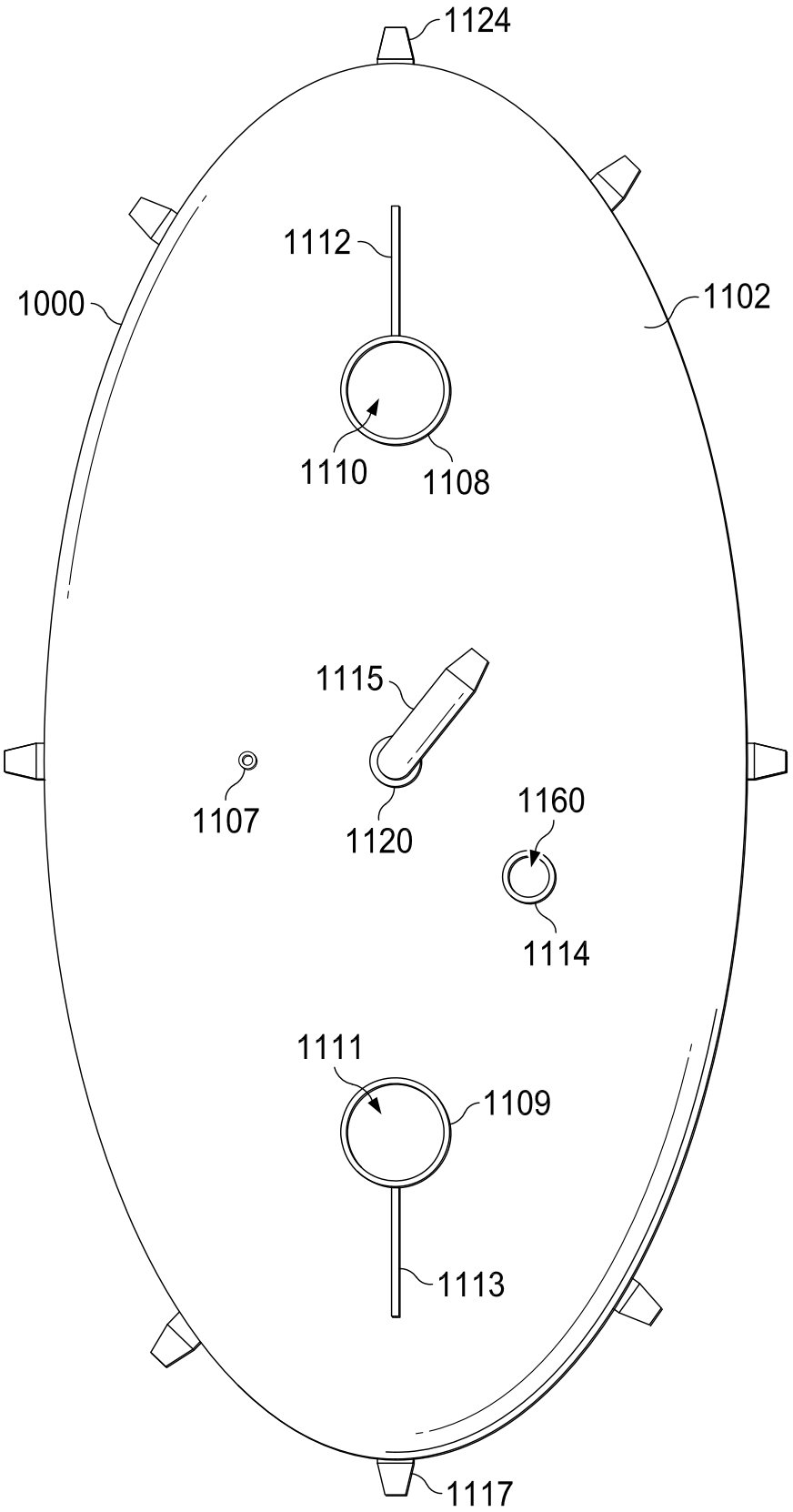
1124
1112
1000
1102
1110
1108
1115
1107
1120
1160
1114
1111
1109
1113
1117

FIG. 130

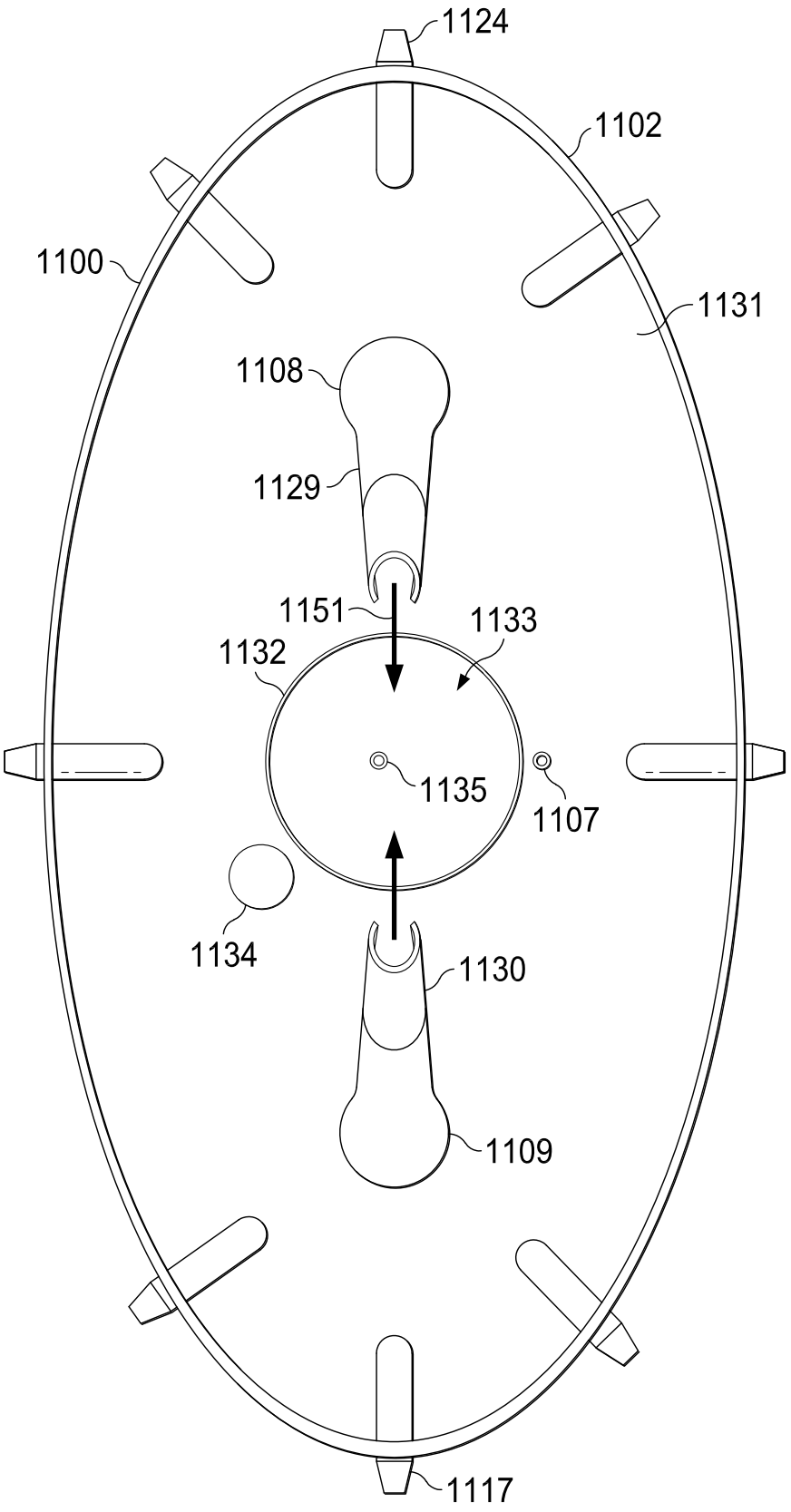
1124
1102
1100
1131
1108
1129
1151
1133
1132
1135
1107
1134
1130
1109
1117

FIG. 131

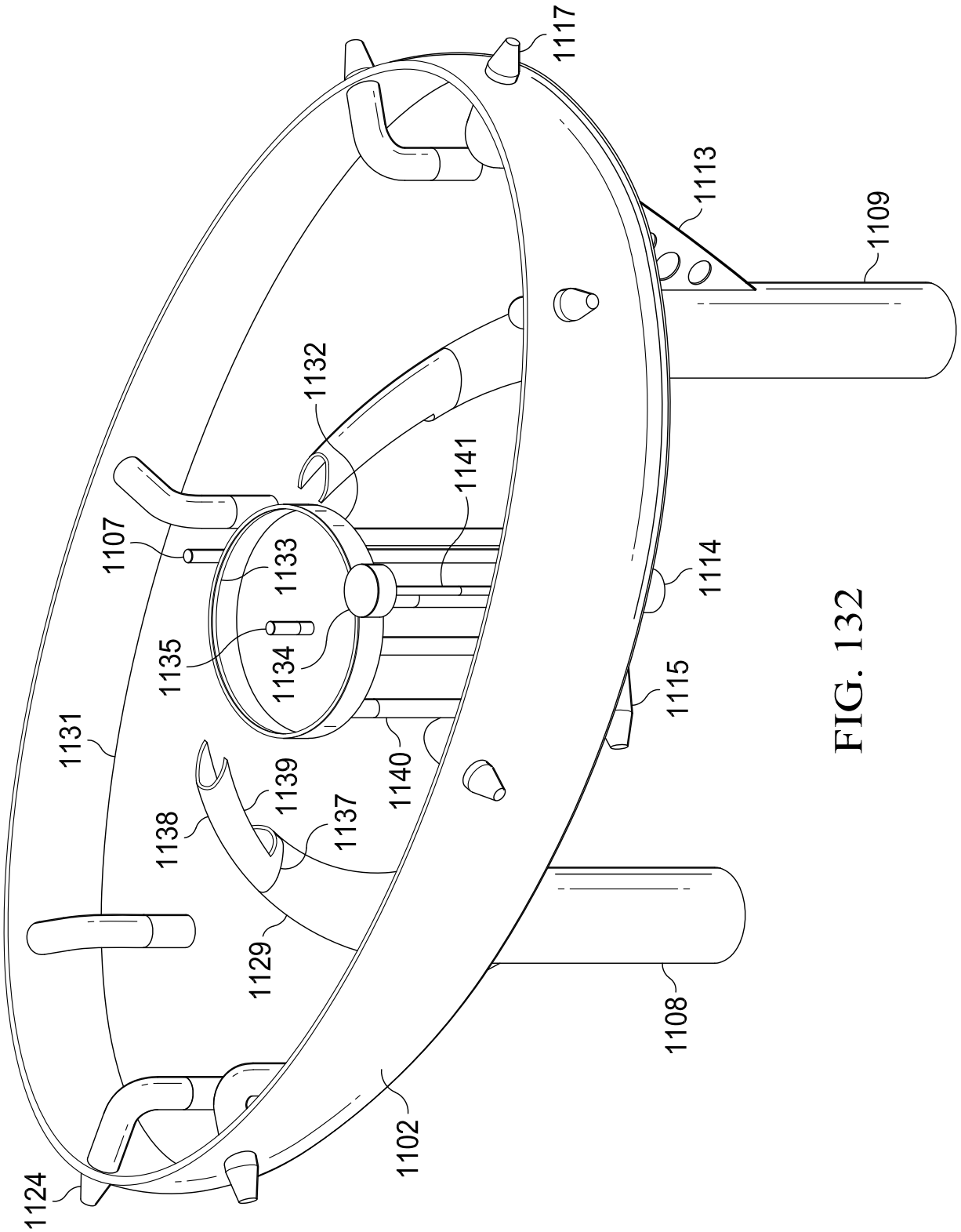
1117
1113
1109
1132
1141
1107
1133
1135
1134
1114
1115
1131
1139
1140
1138
1137
1129
1108
1102
1124

FIG. 132

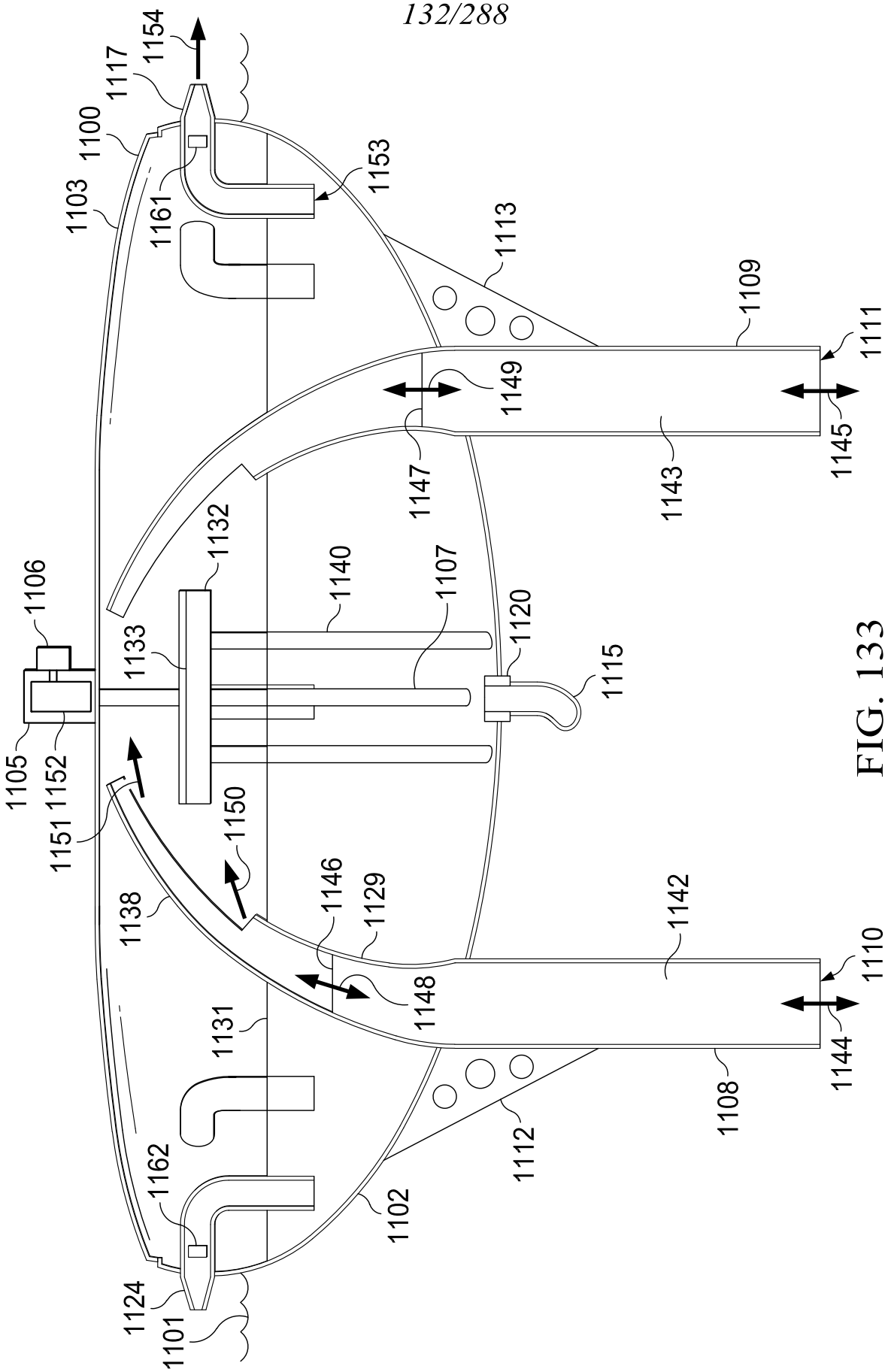
1154
1117
1100
1103
1161
1153
1113
1109
1111
1149
1145
1147
1143
1132
1106
1140
1107
1133
1120
1115
1105
1152
1151
1150
1138
1146
1129
1142
1110
1148
1131
1144
1108
1162
1112
1102
1124
1101

FIG. 133

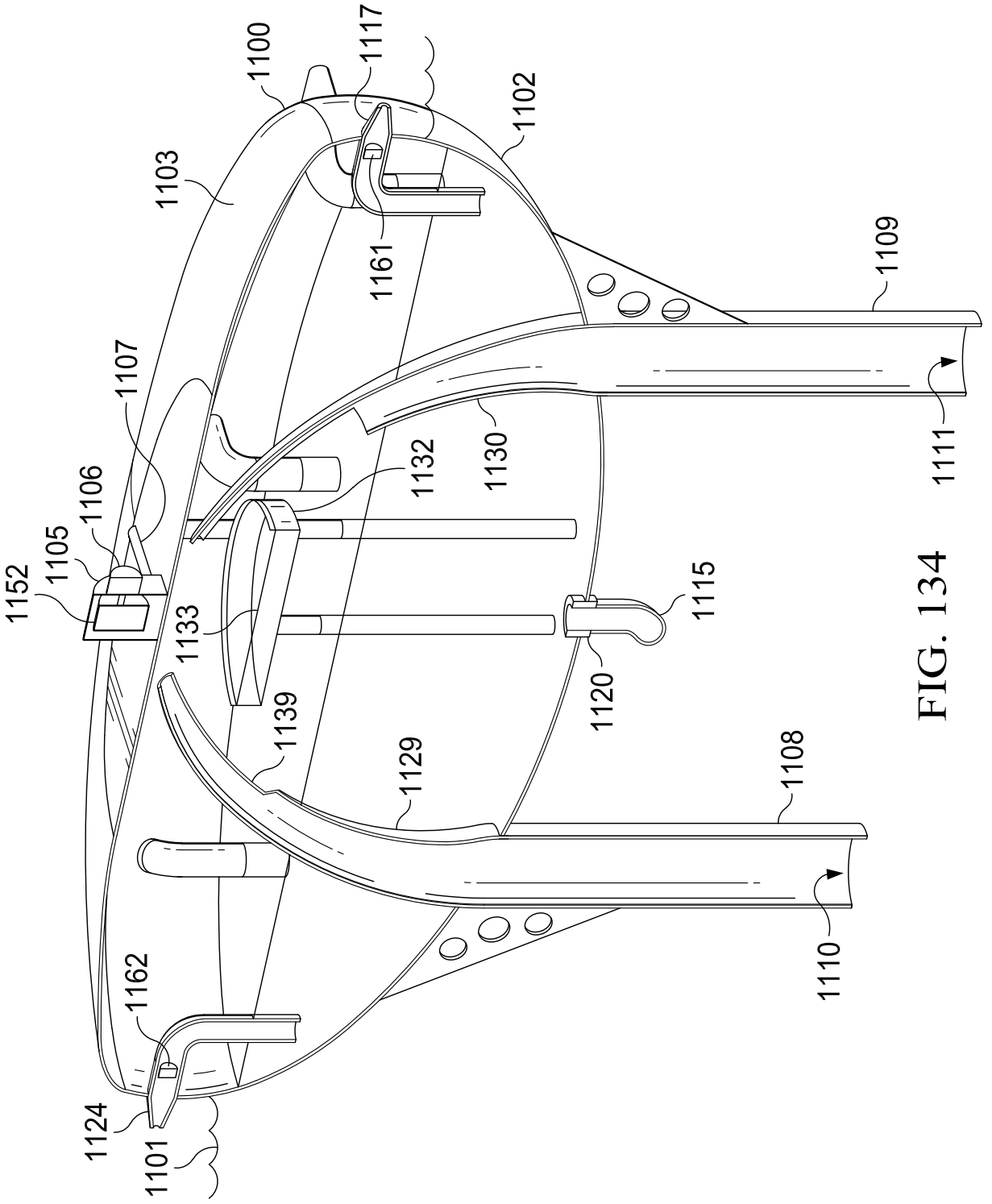
1100
1117
1102
1103
1161
1109
1107
1132
1130
1111
1106
1105
1152
1133
1115
1120
1139
1129
1108
1162
1110
1124
1101

FIG. 134

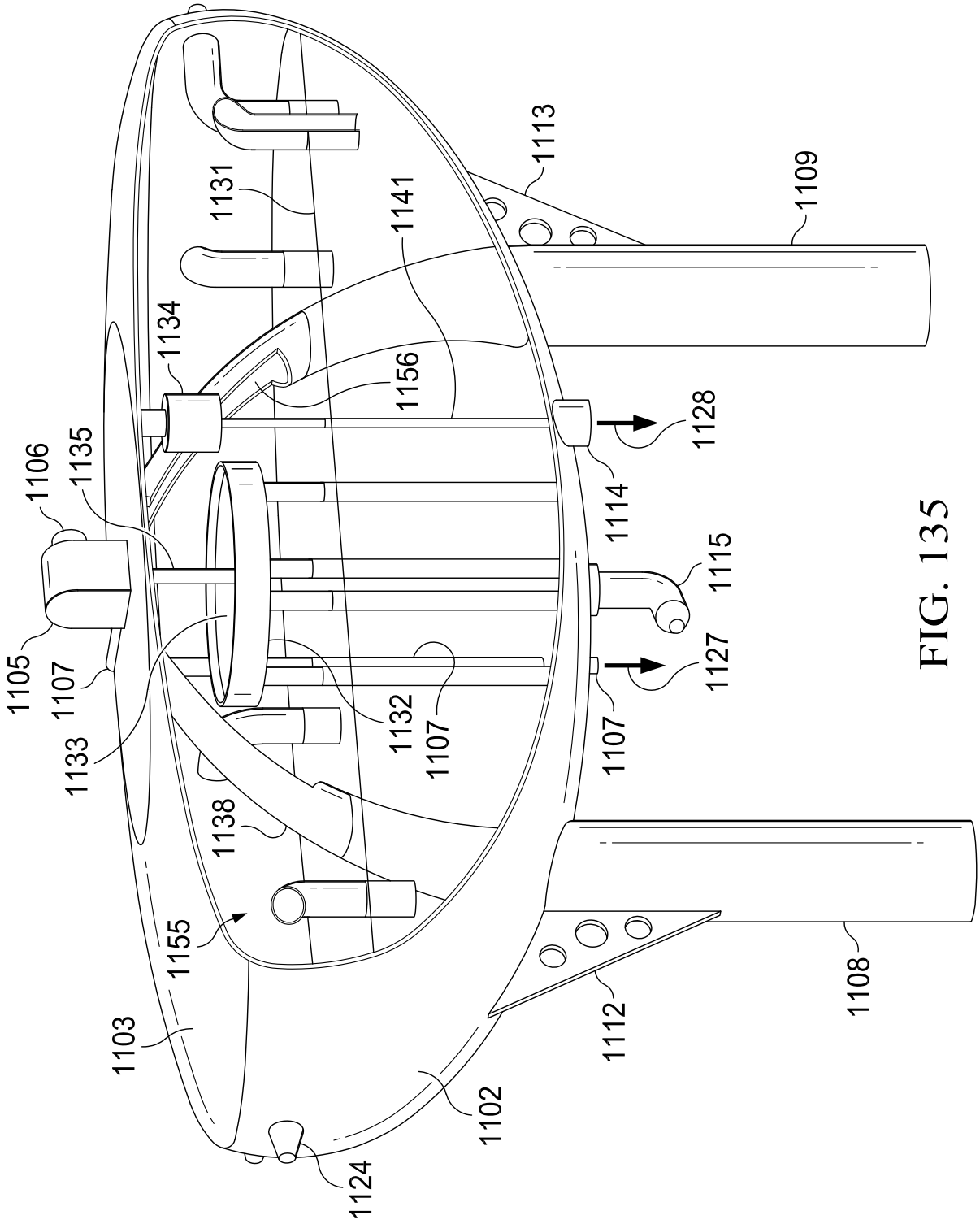
1131
1141
1113
1109
1134
1156
1128
1106
1135
1114
1115
1105
1107
1127
1133
1132
1107
1107
1138
1155
1103
1102
1112
1108
1124

FIG. 135

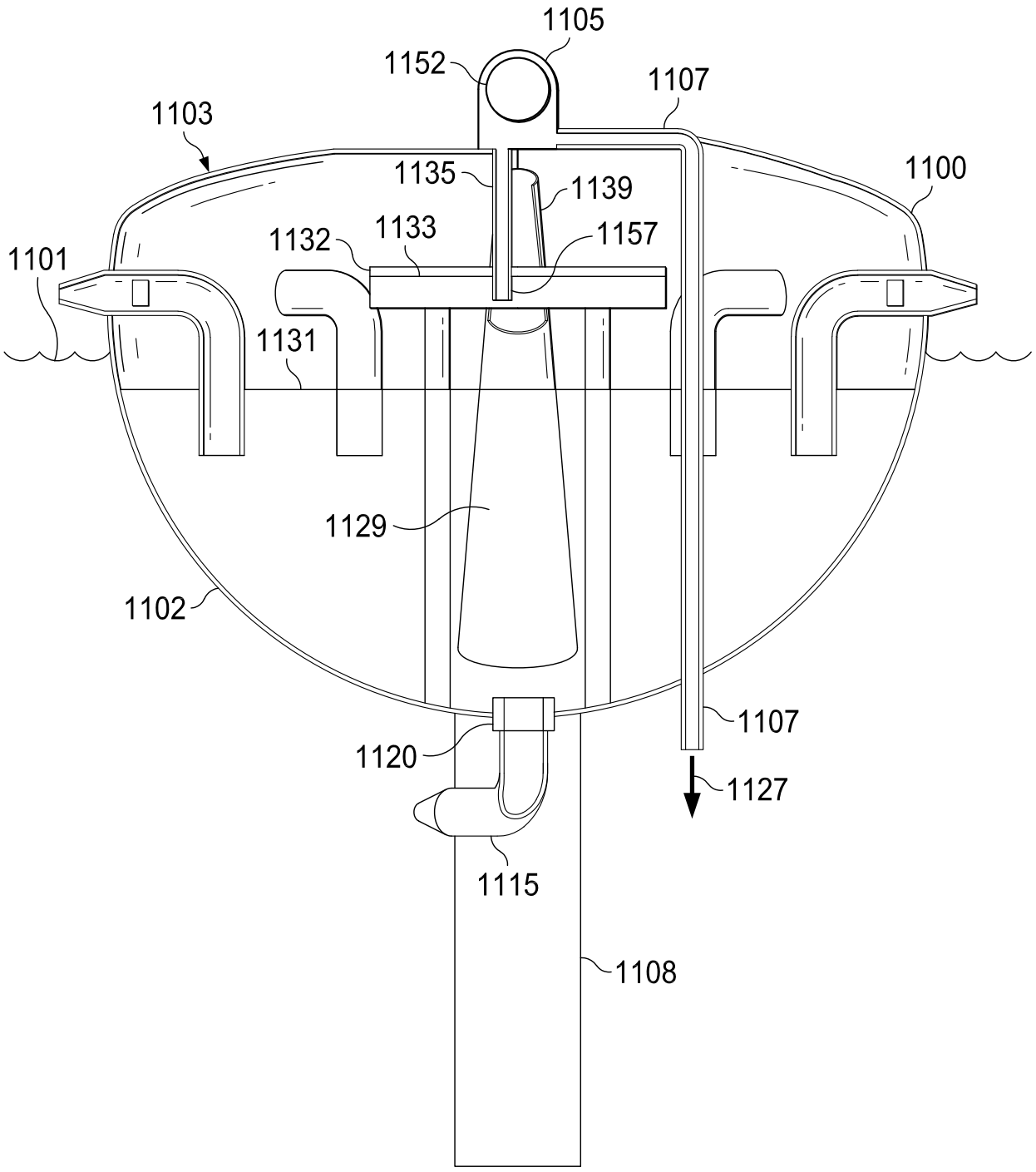
1105
1152
1107
1103
1135
1139
1100
1132
1133
1157
1101
1131
1129
1102
1107
1120
1127
1115
1108

FIG. 136

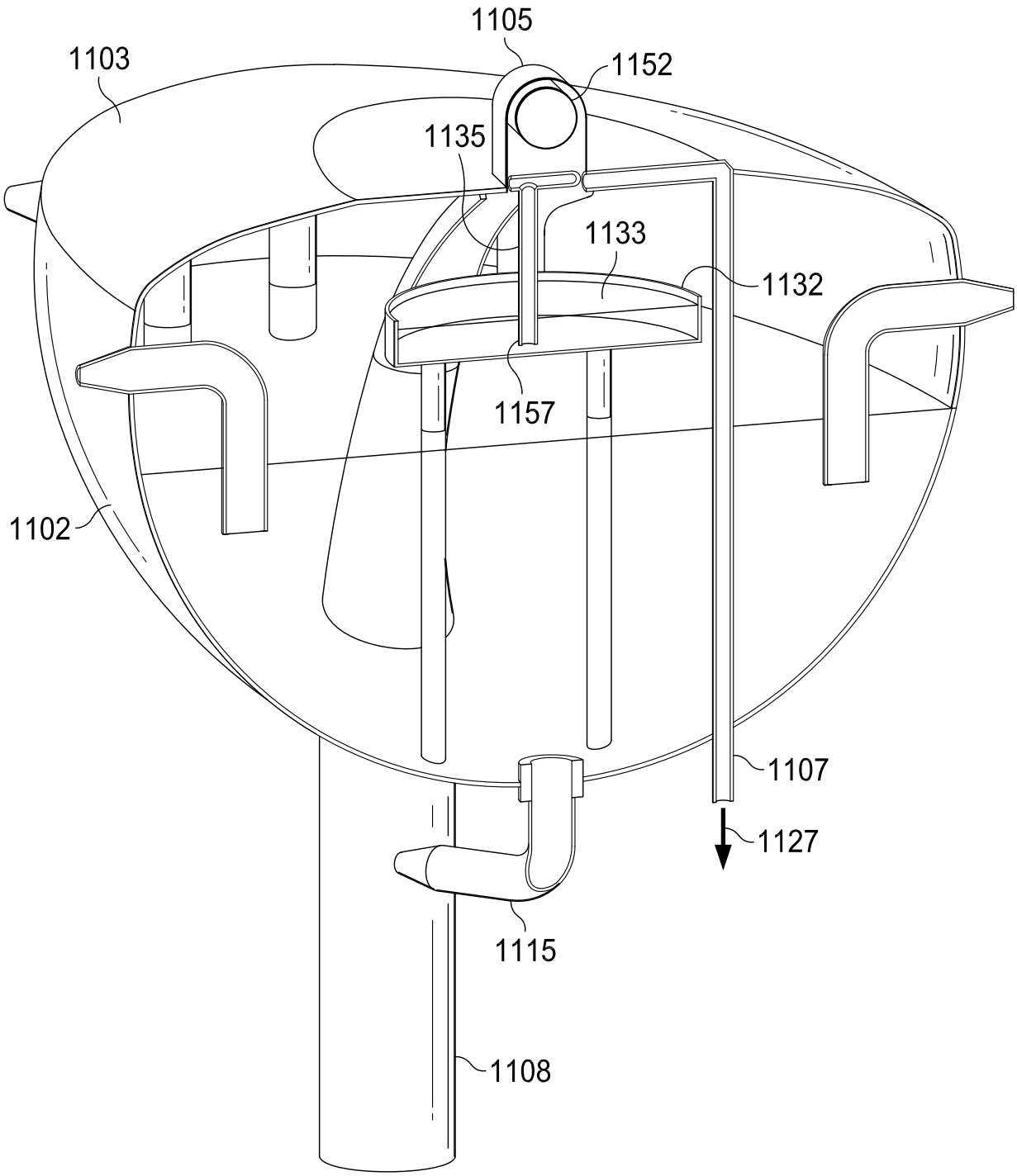

FIG. 137

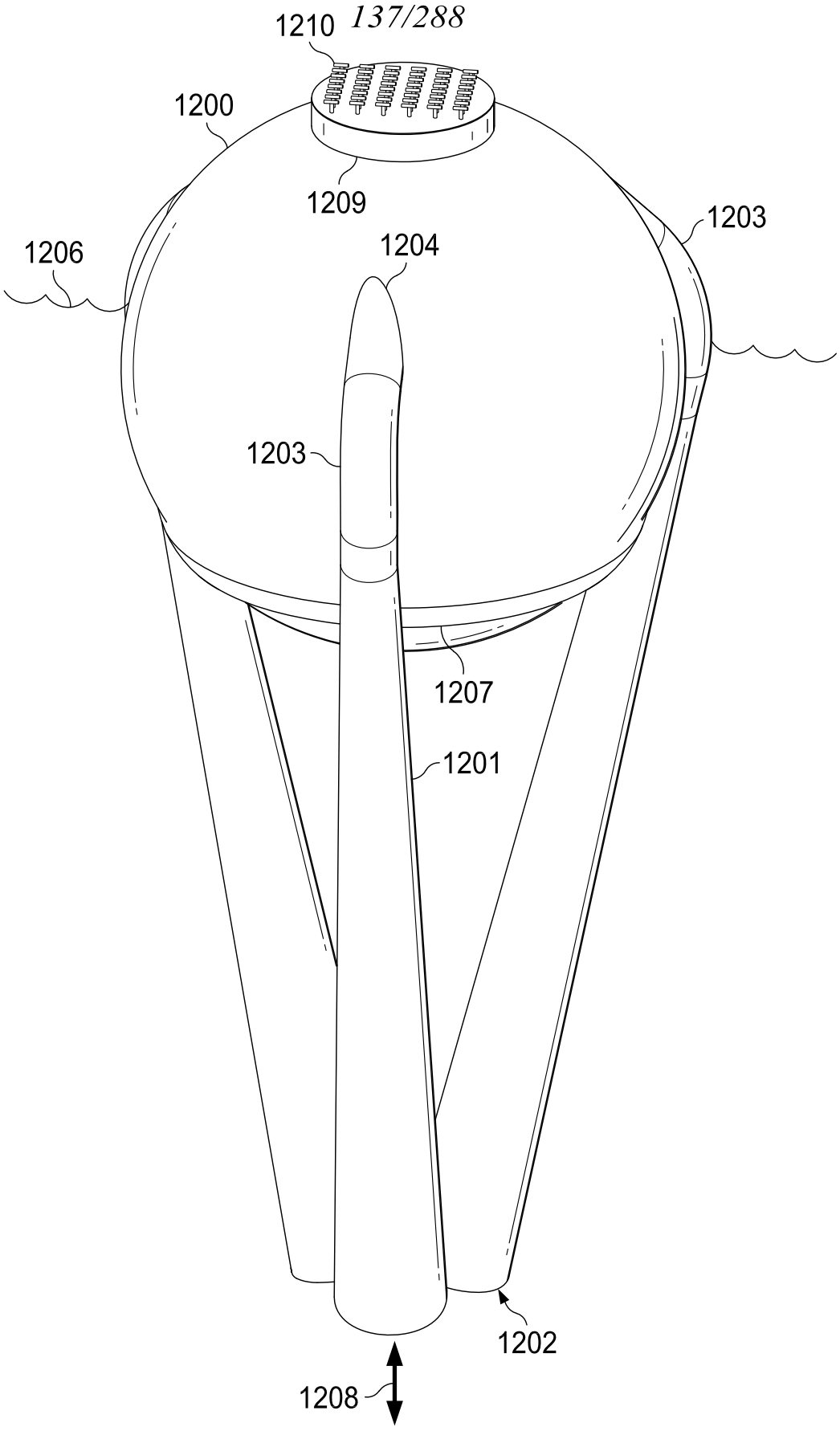

FIG. 138

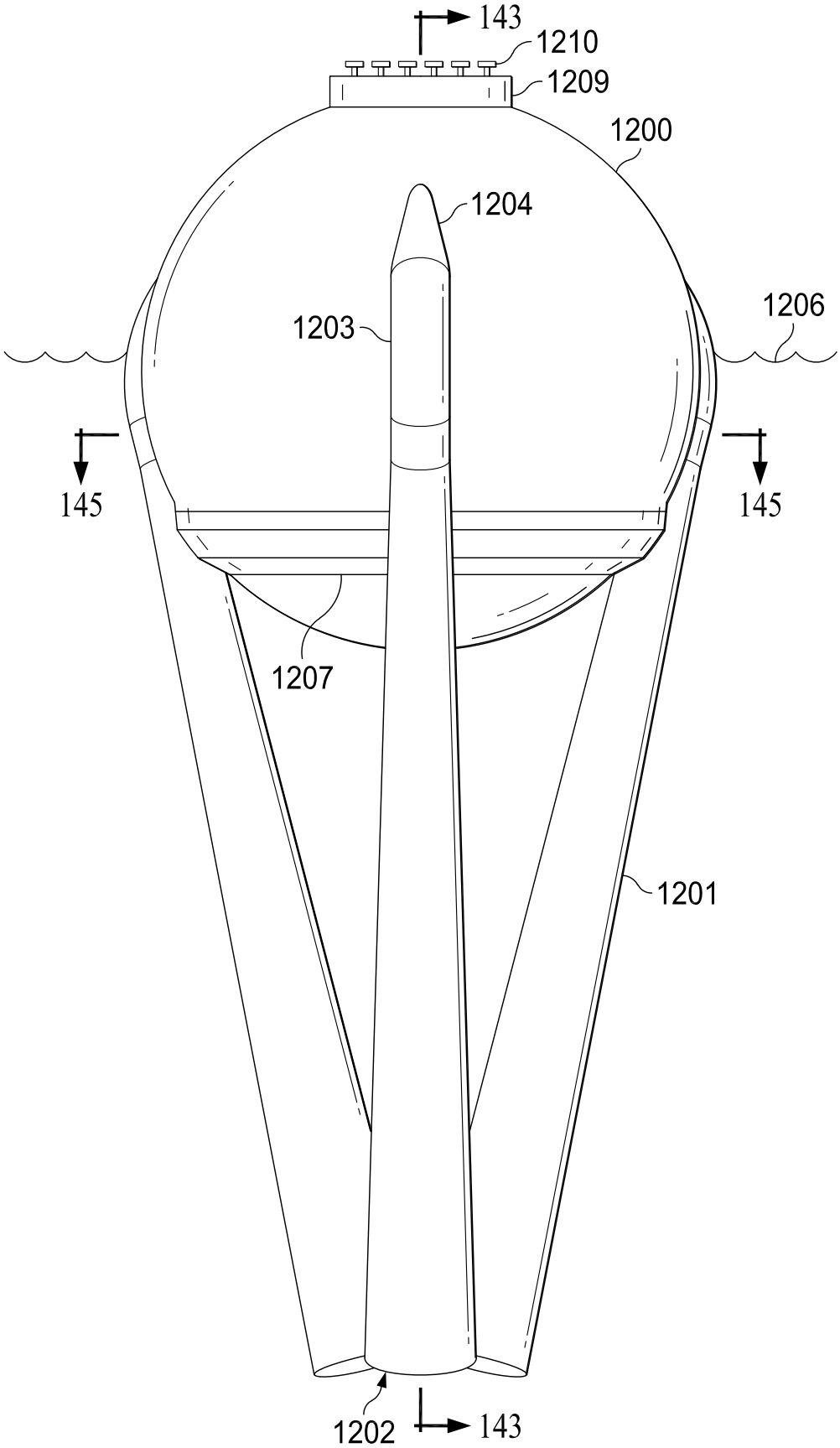

FIG. 139

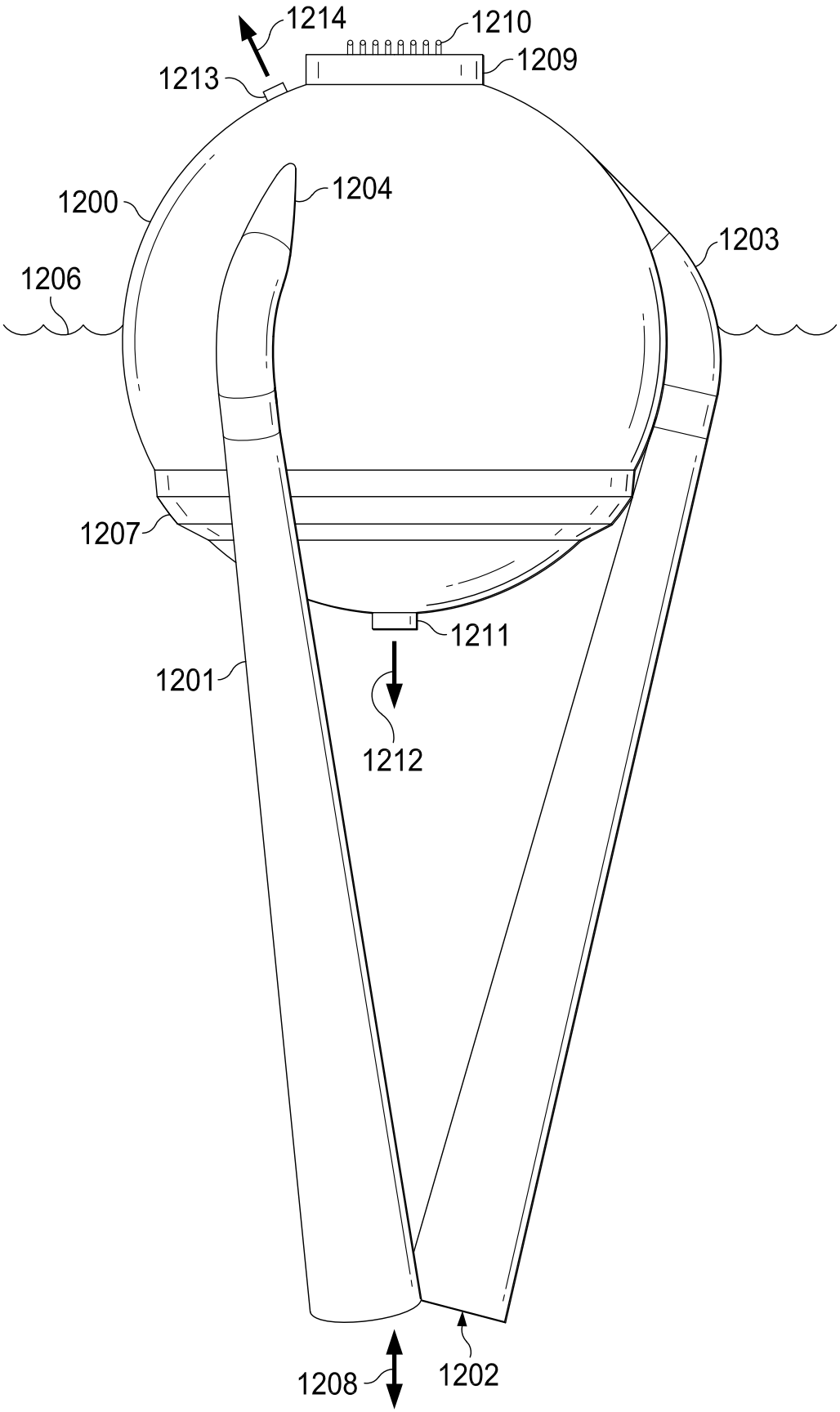
1214
1210
1213
1209
1200
1204
1203
1206
1207
1211
1201
1212
1208
1202

FIG. 140

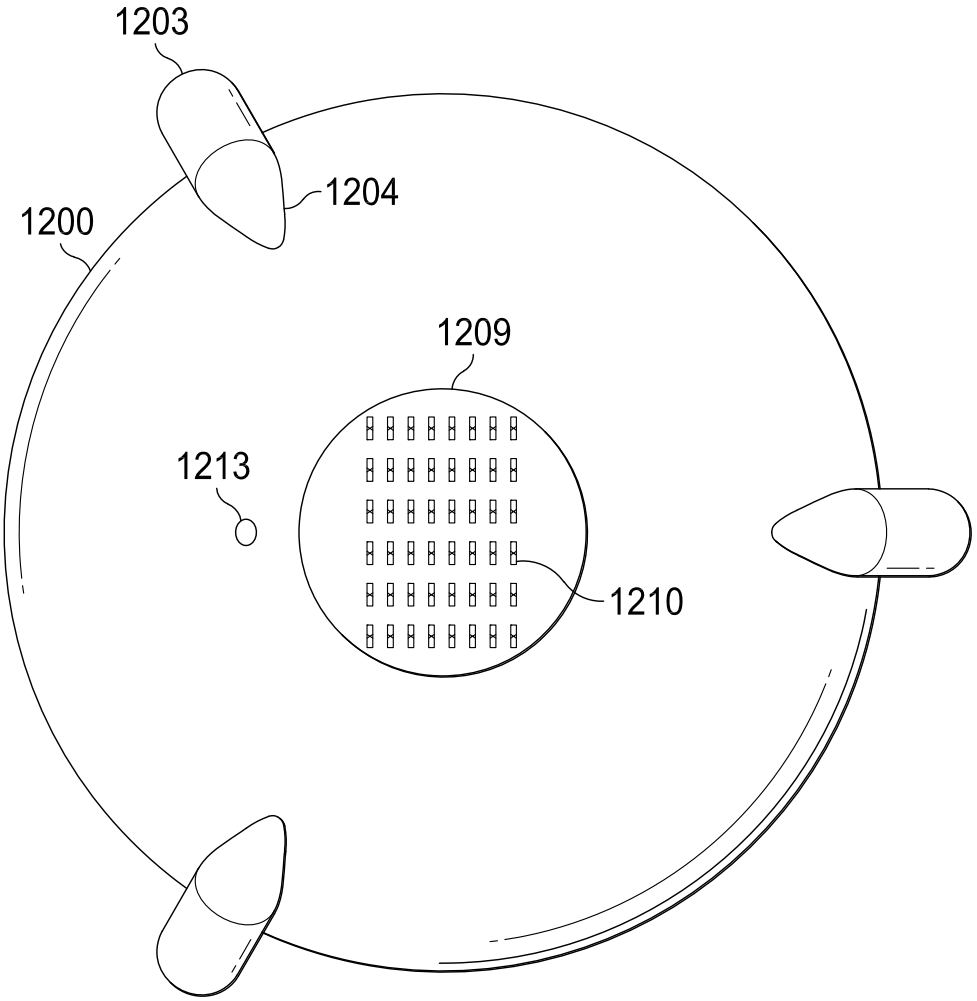

FIG. 141

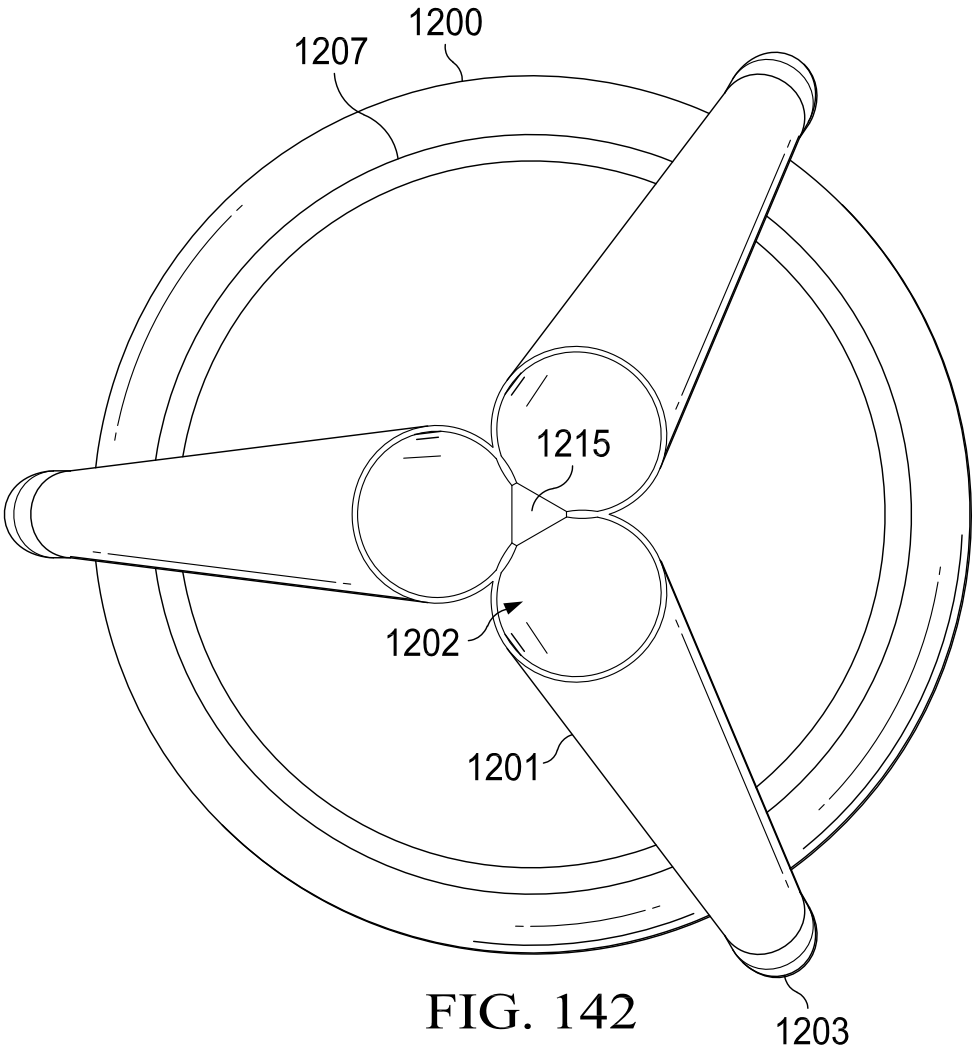

FIG. 142

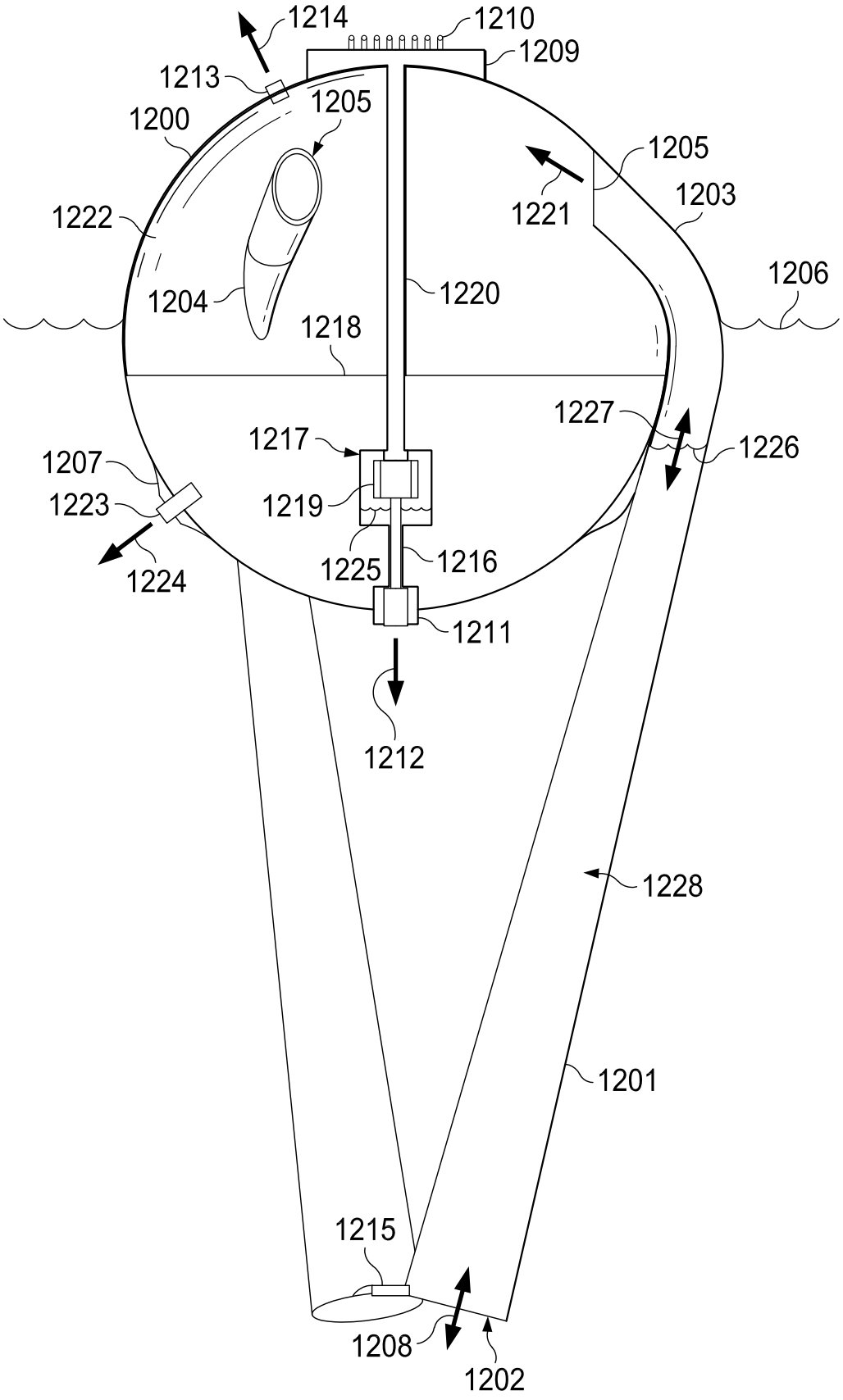
1214
1210
1209
1213
1205
1200
1205
1221
1203
1222
1206
1204
1220
1218
1227
1217
1226
1207
1219
1223
1225
1216
1224
1211
1212
1228
1201
1215
1208
1202

FIG. 143

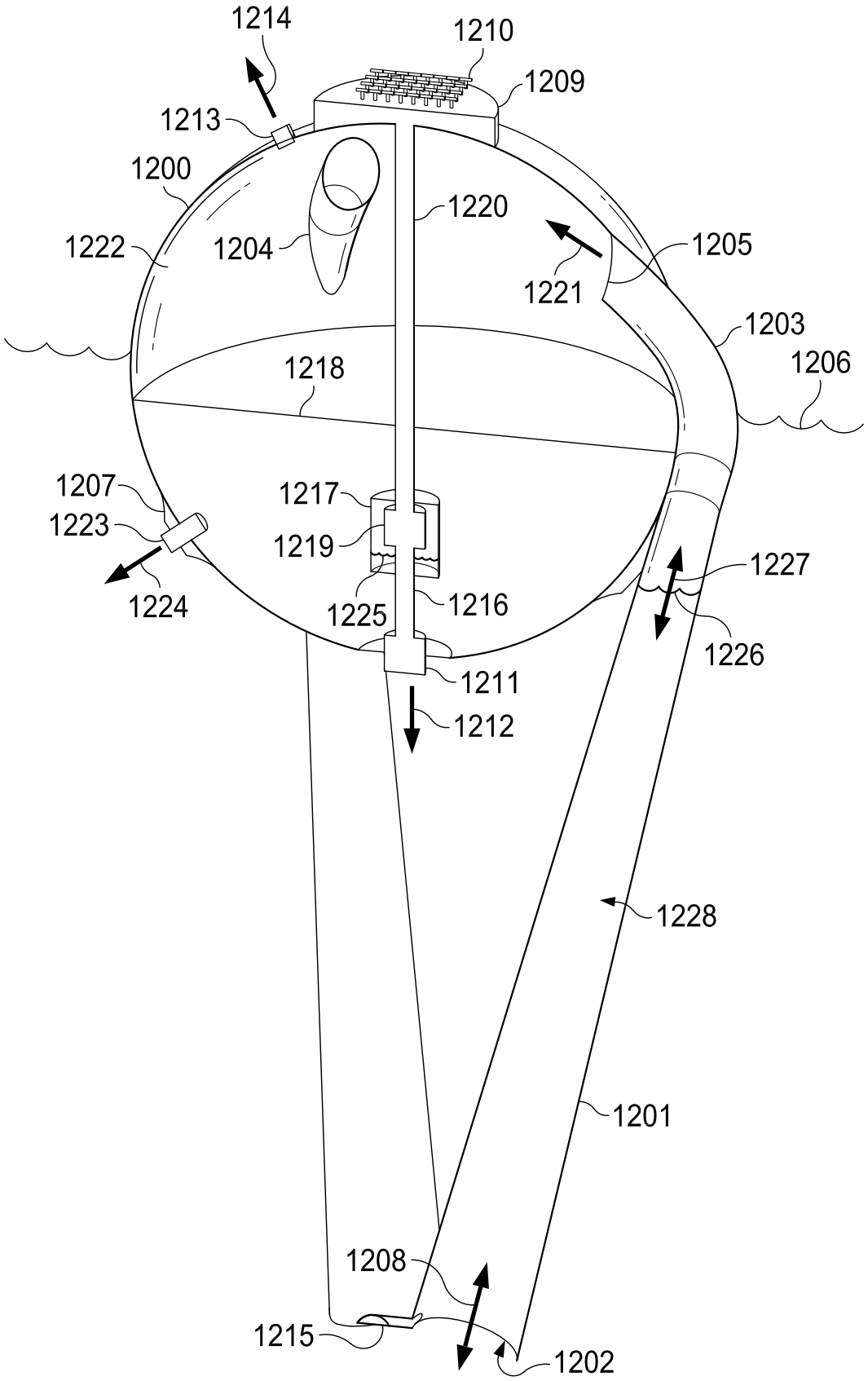
1214
1210
1209
1213
1200
1220
1222
1204
1205
1221
1203
1206
1218
1207
1217
1223
1219
1227
1224
1225
1216
1226
1211
1212
1228
1201
1208
1215
1202

FIG. 144

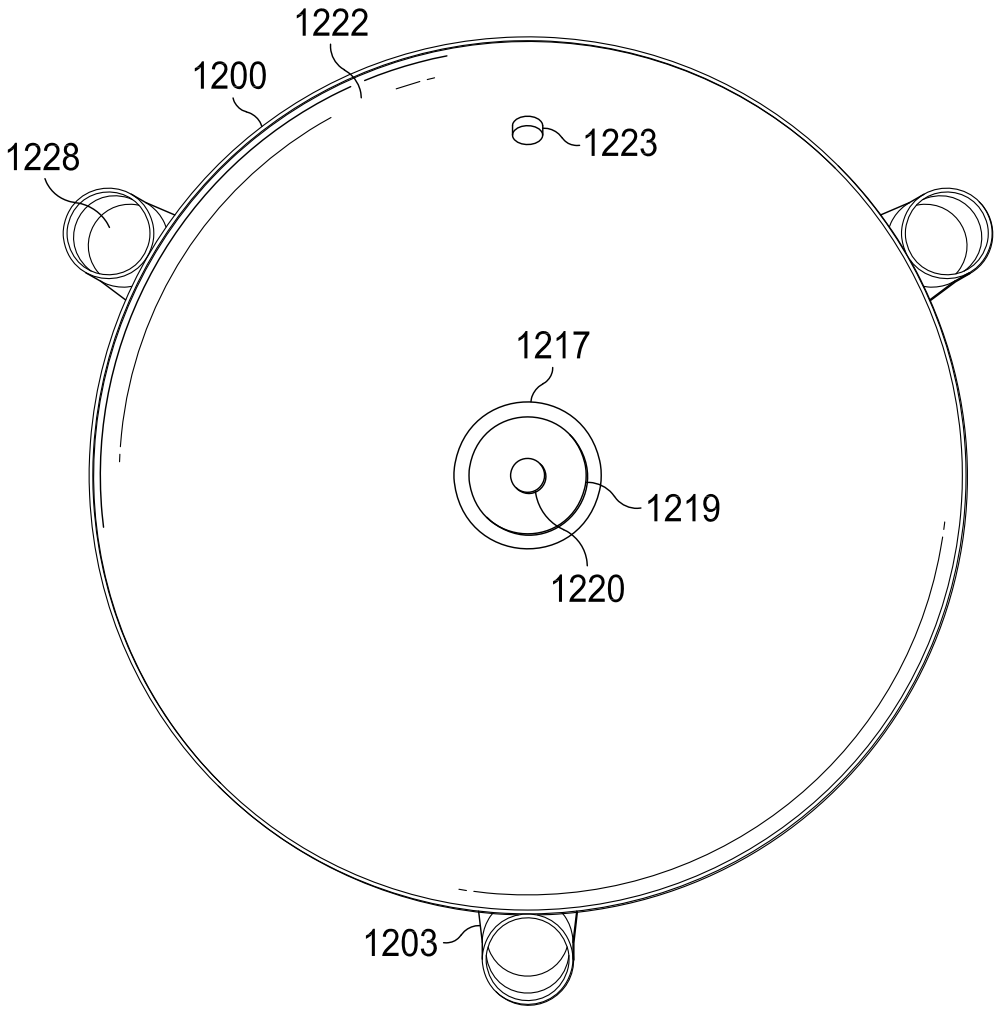

FIG. 145

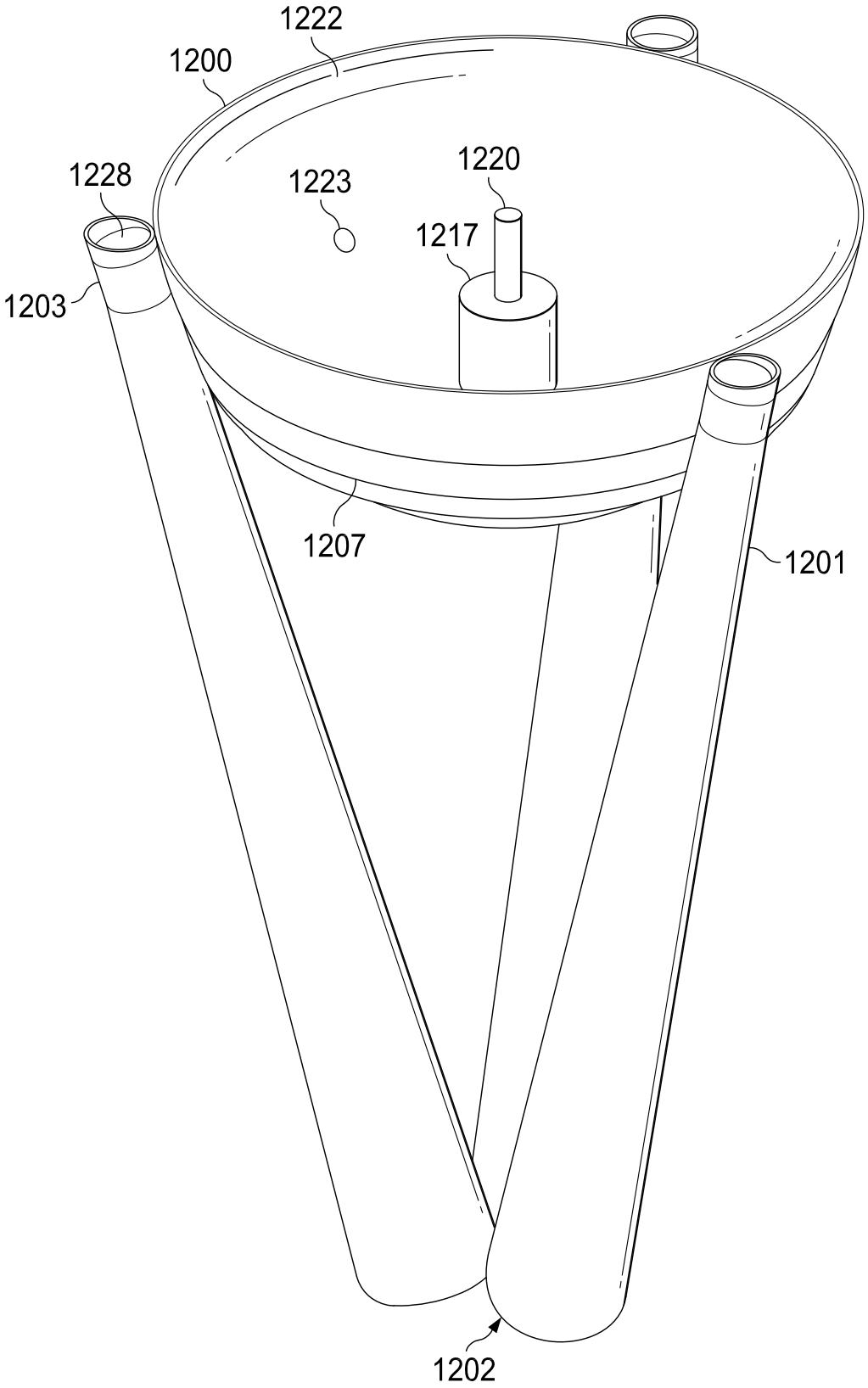

FIG. 146

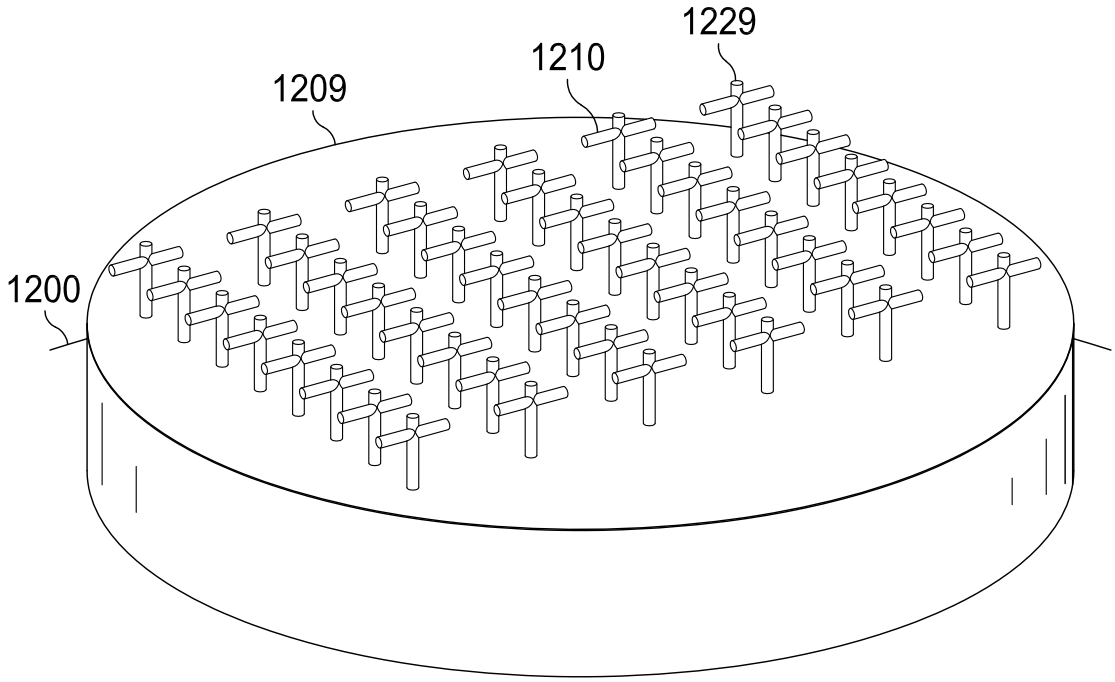

FIG. 147

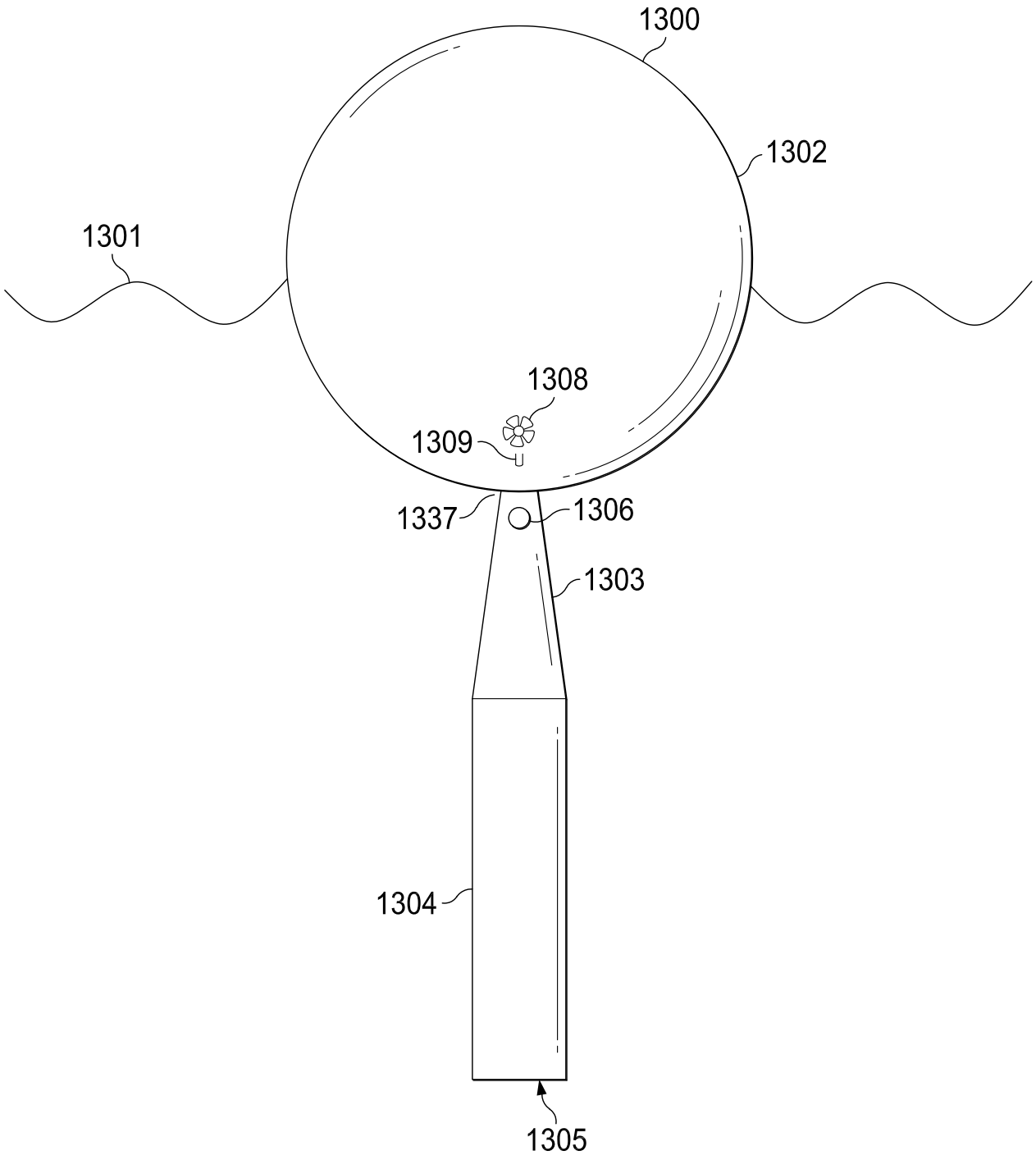

FIG. 148

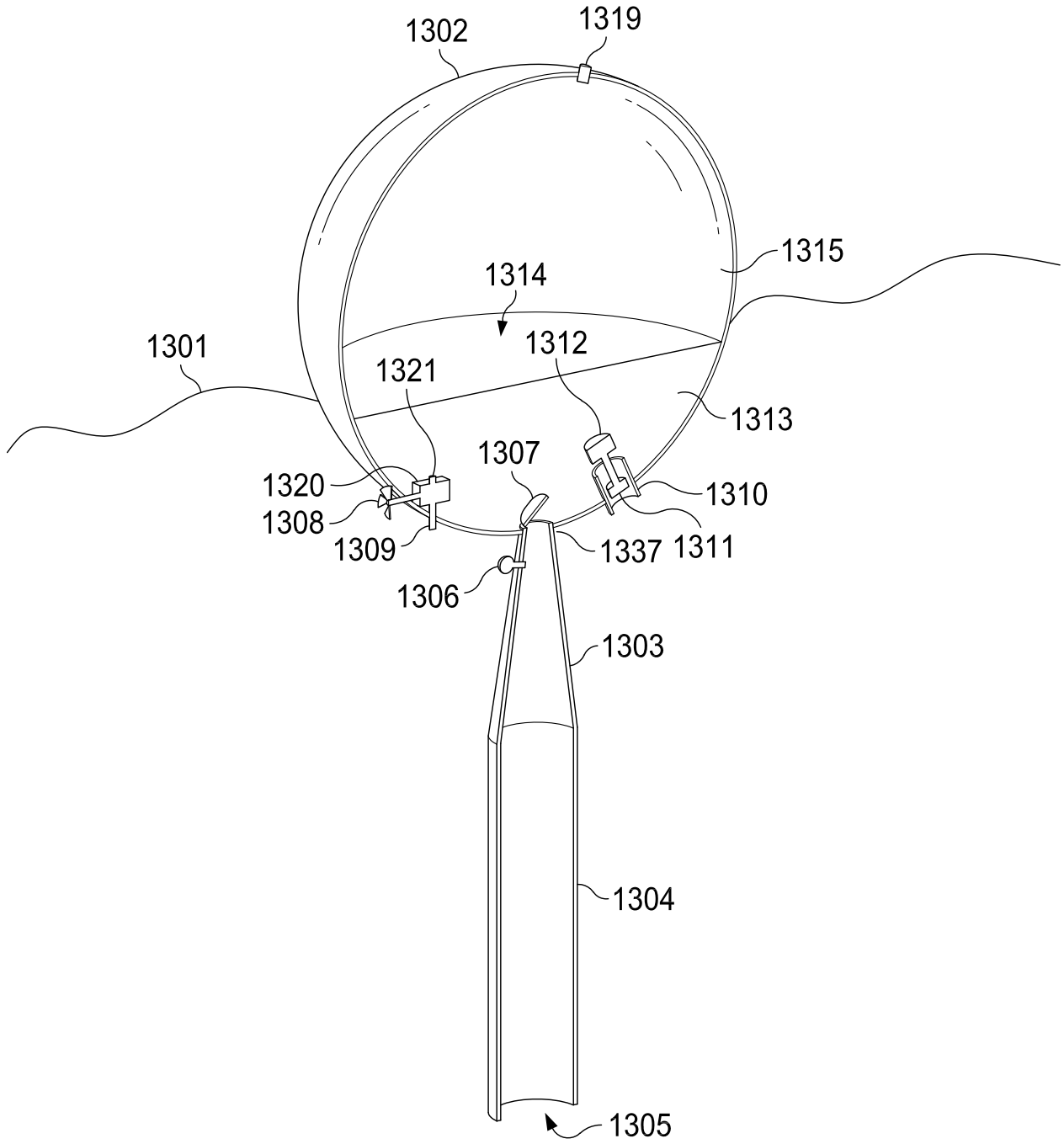
1302
1319
1315
1314
1301
1312
1321
1313
1307
1320
1310
1308
1309
1337
1311
1306
1303
1304
1305

FIG. 149

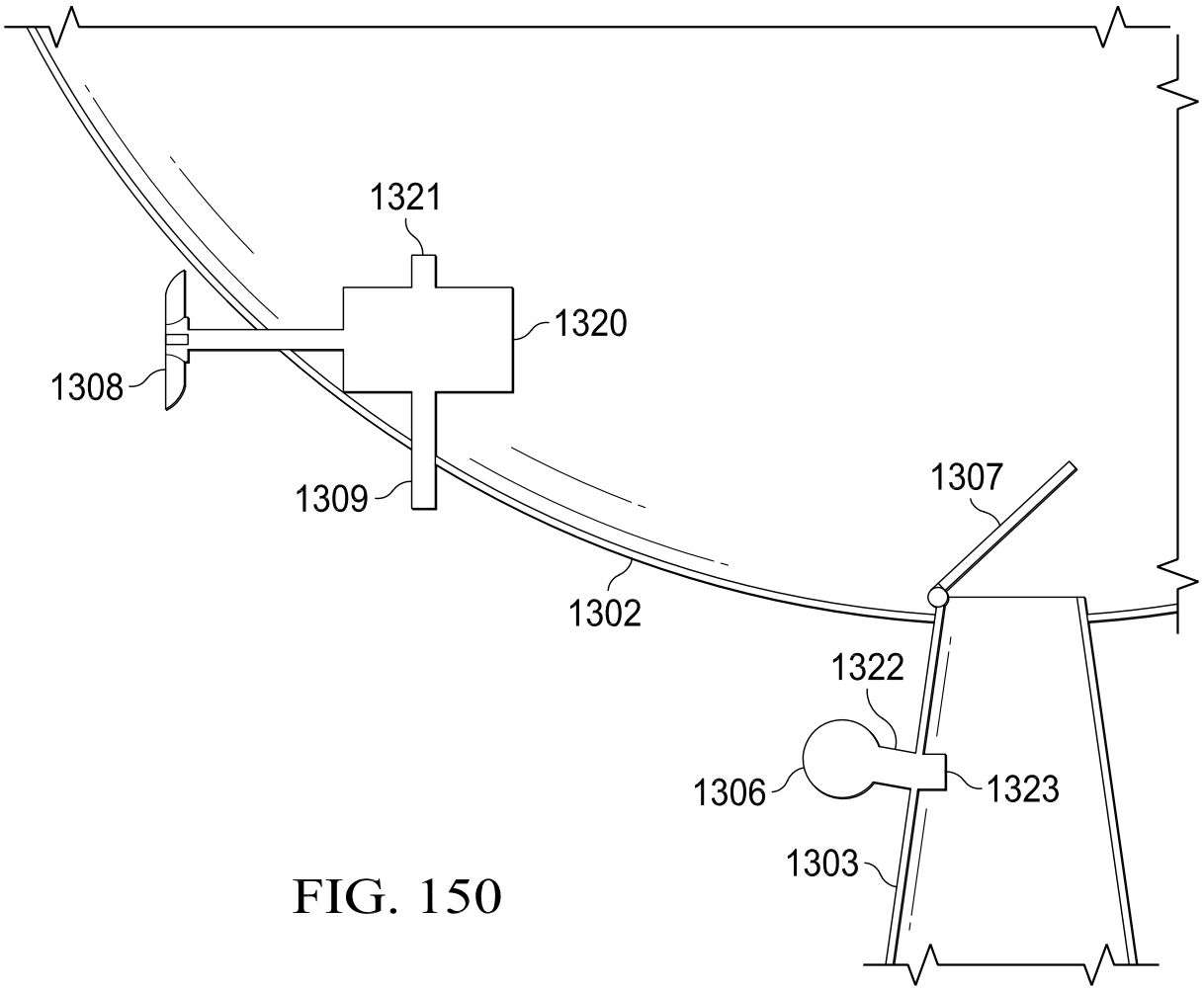

FIG. 150

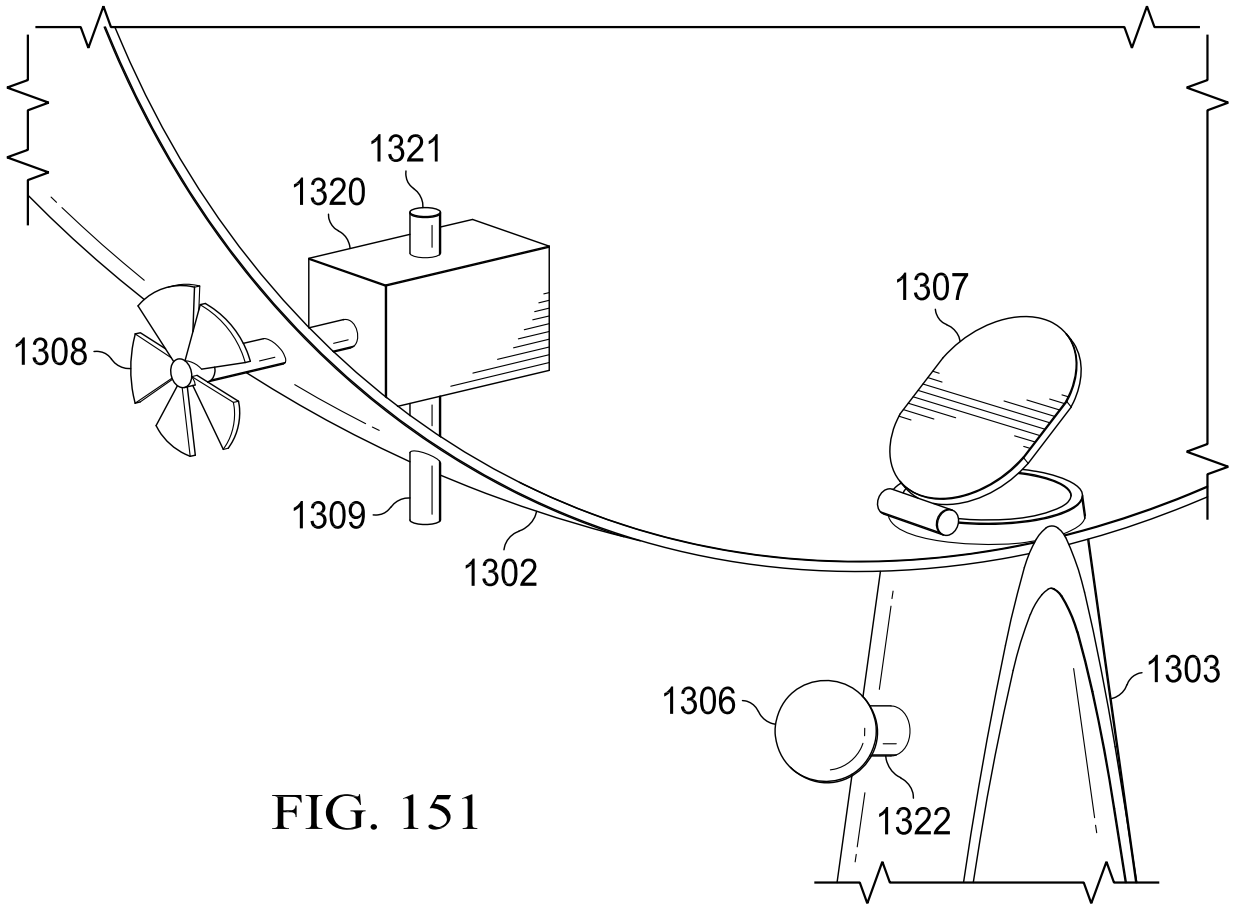

FIG. 151

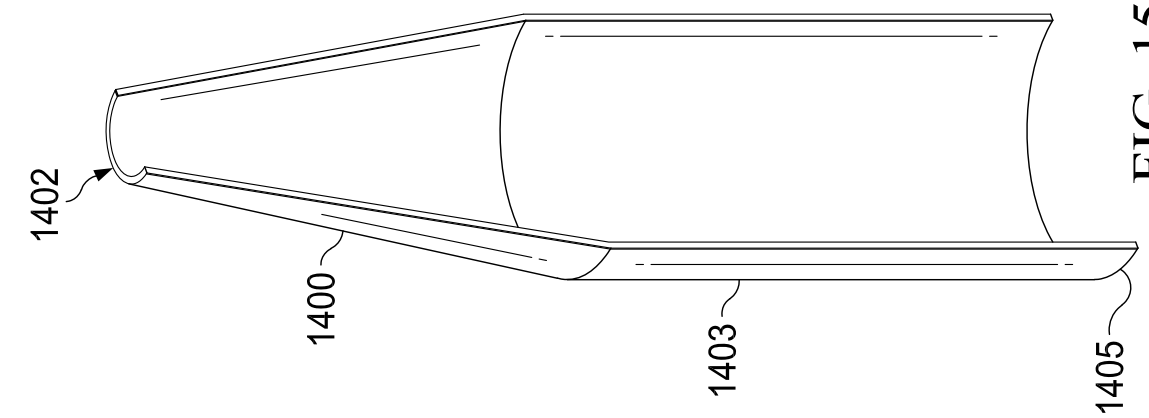

FIG. 154

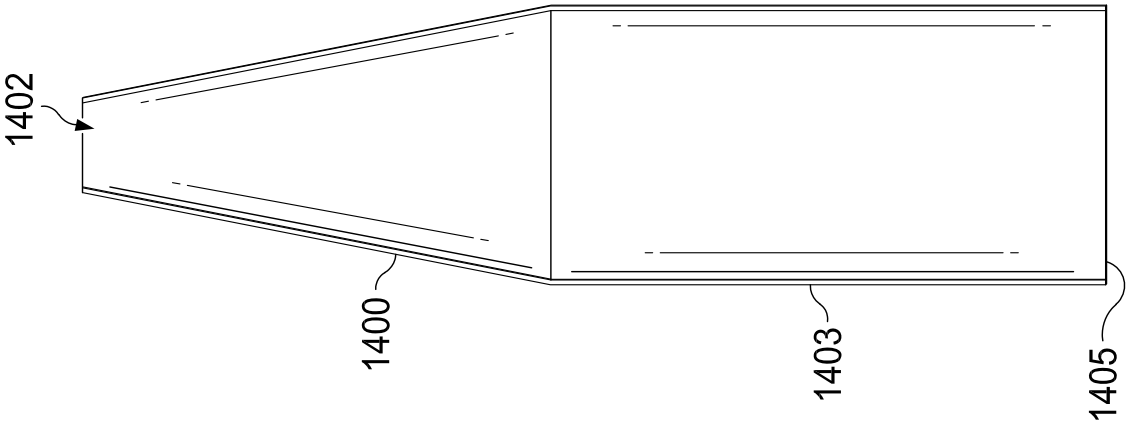

FIG. 153

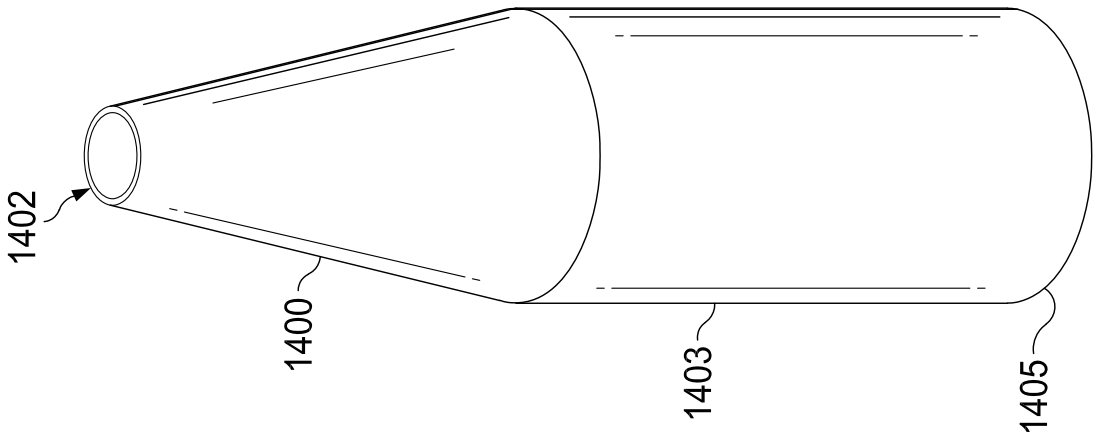

FIG. 152

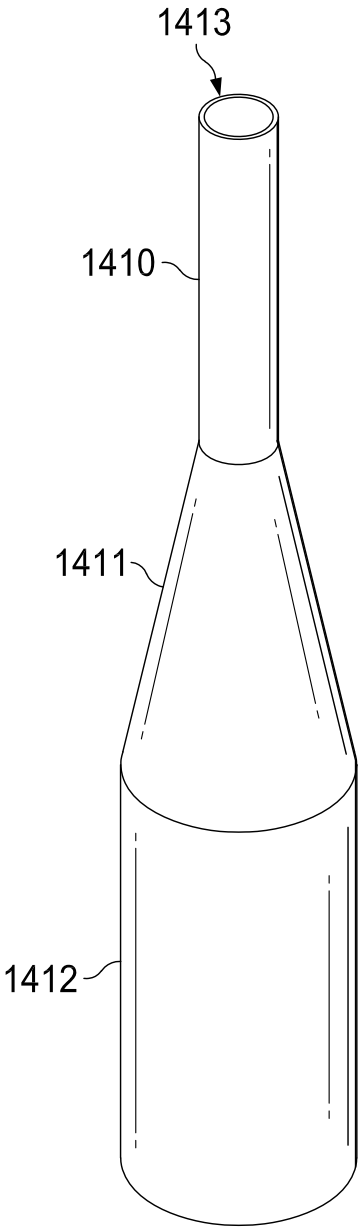

FIG. 155

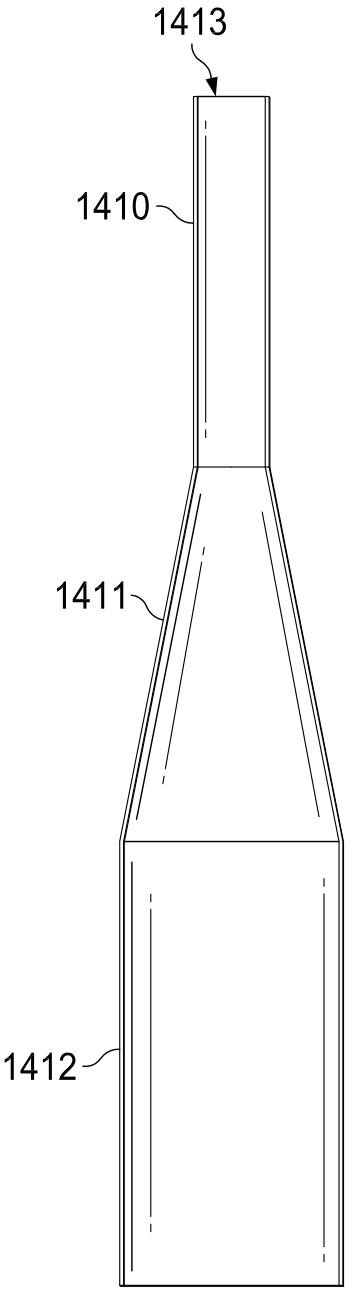

FIG. 156

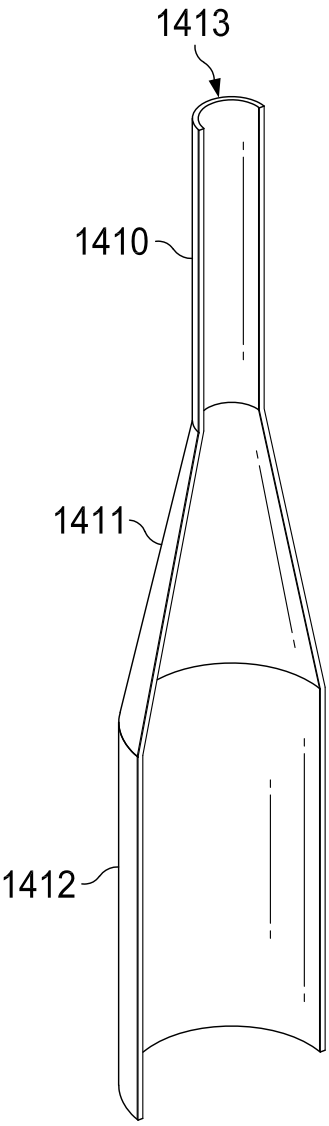

FIG. 157

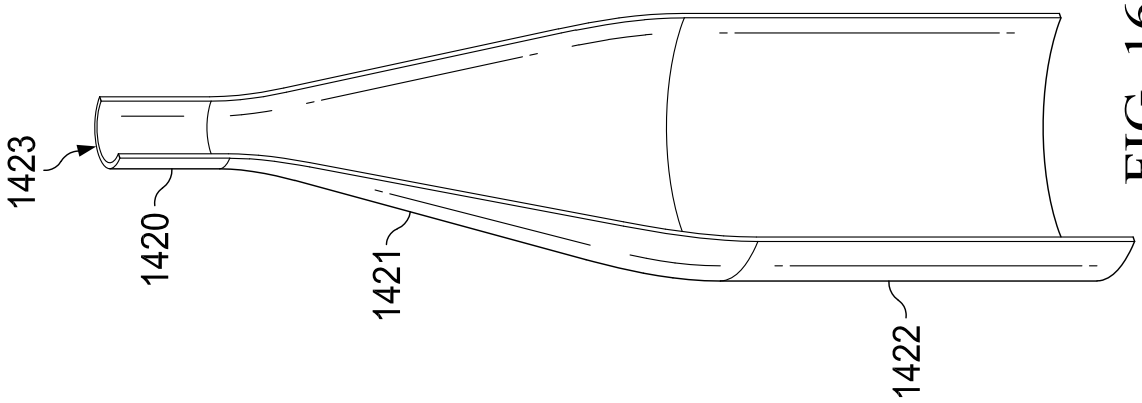

FIG. 160

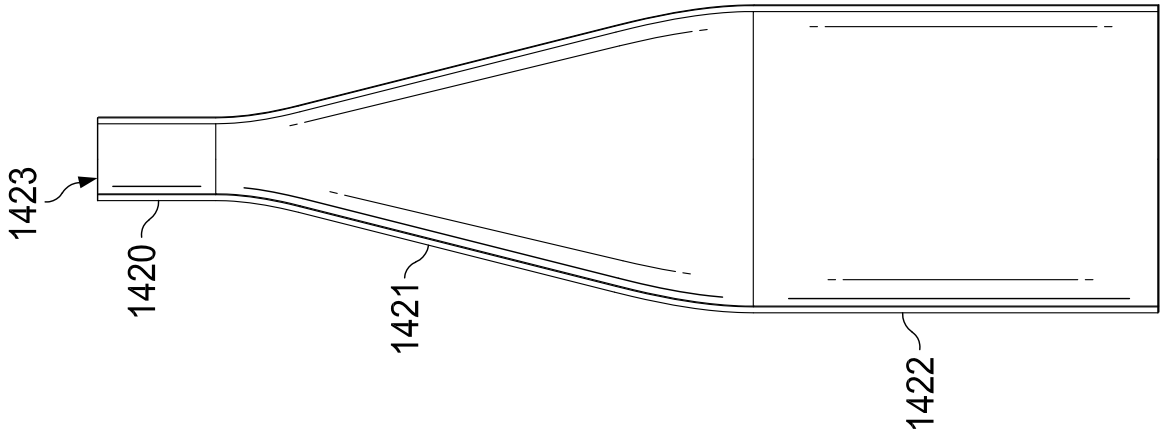

FIG. 159

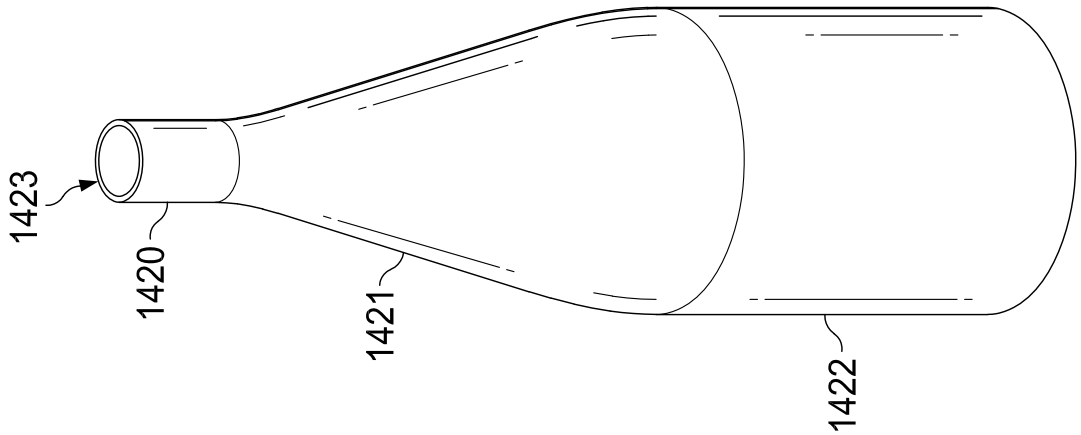

FIG. 158

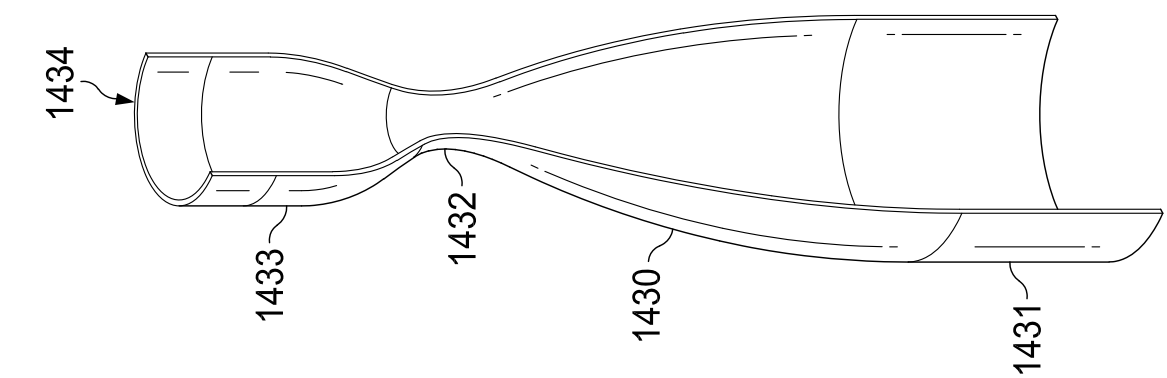

FIG. 163

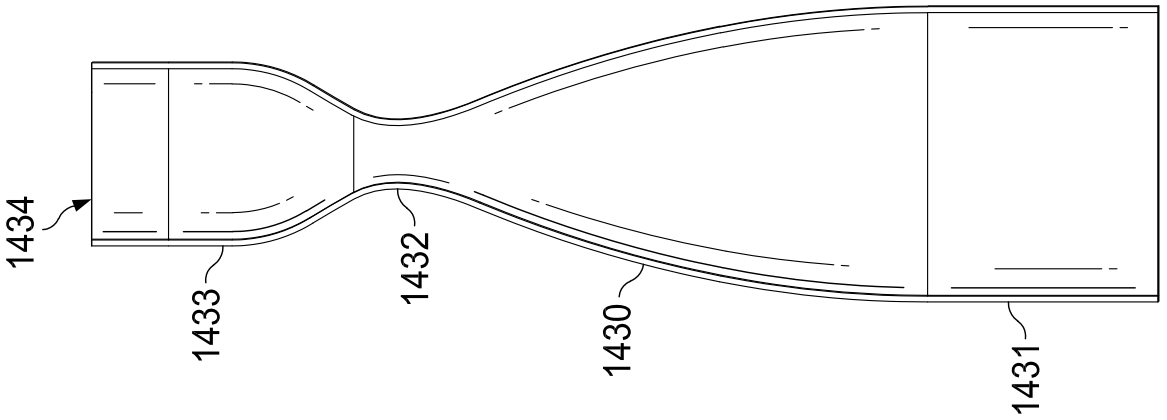

FIG. 162

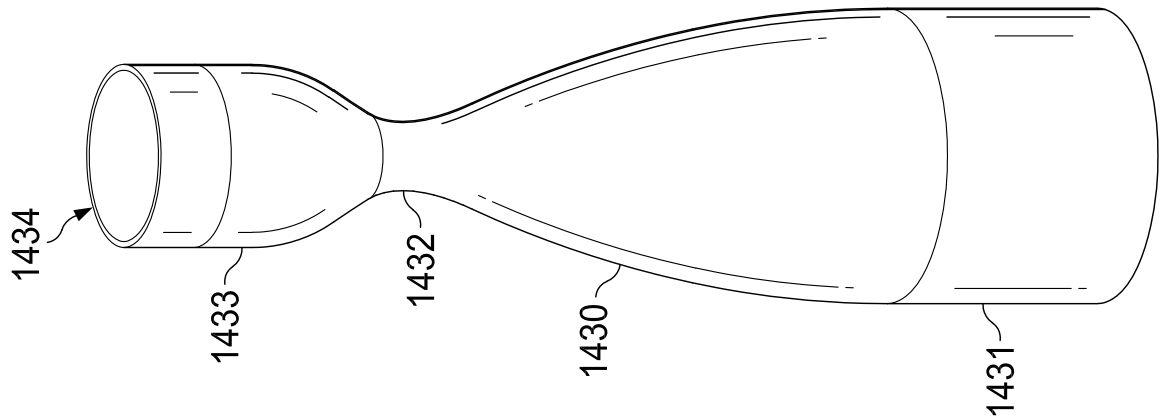

FIG. 161

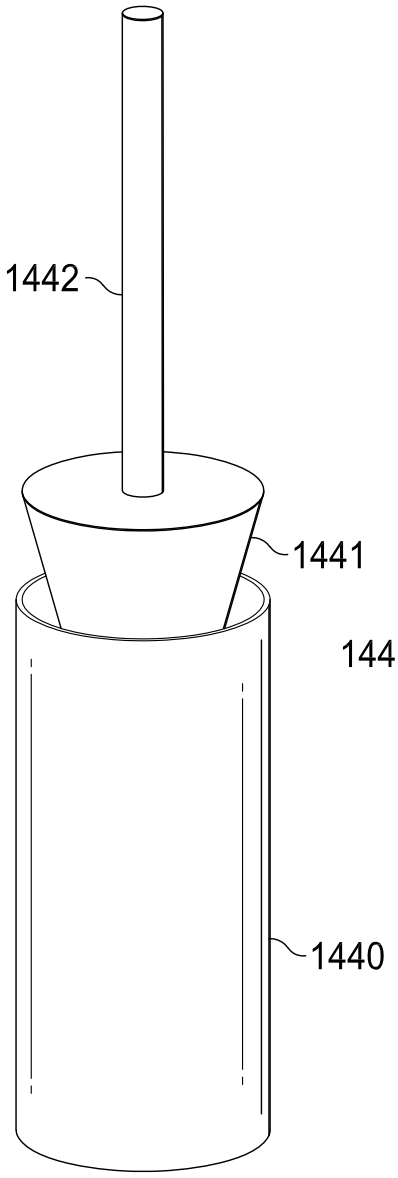

FIG. 164

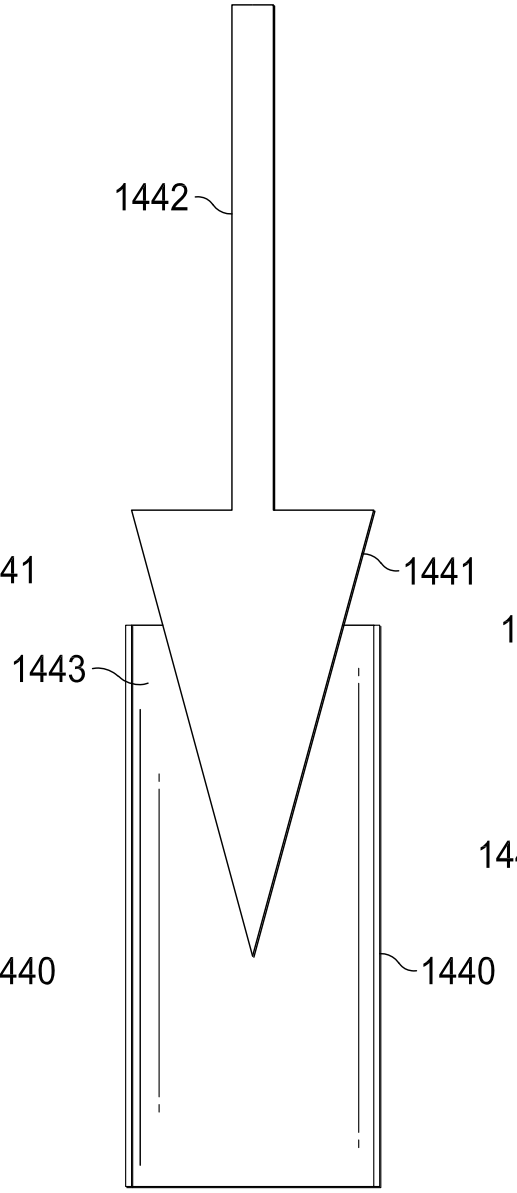

FIG. 165

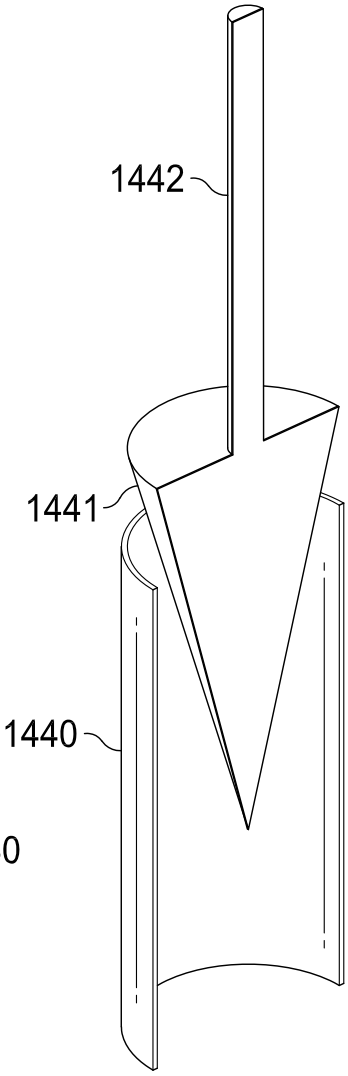

FIG. 166

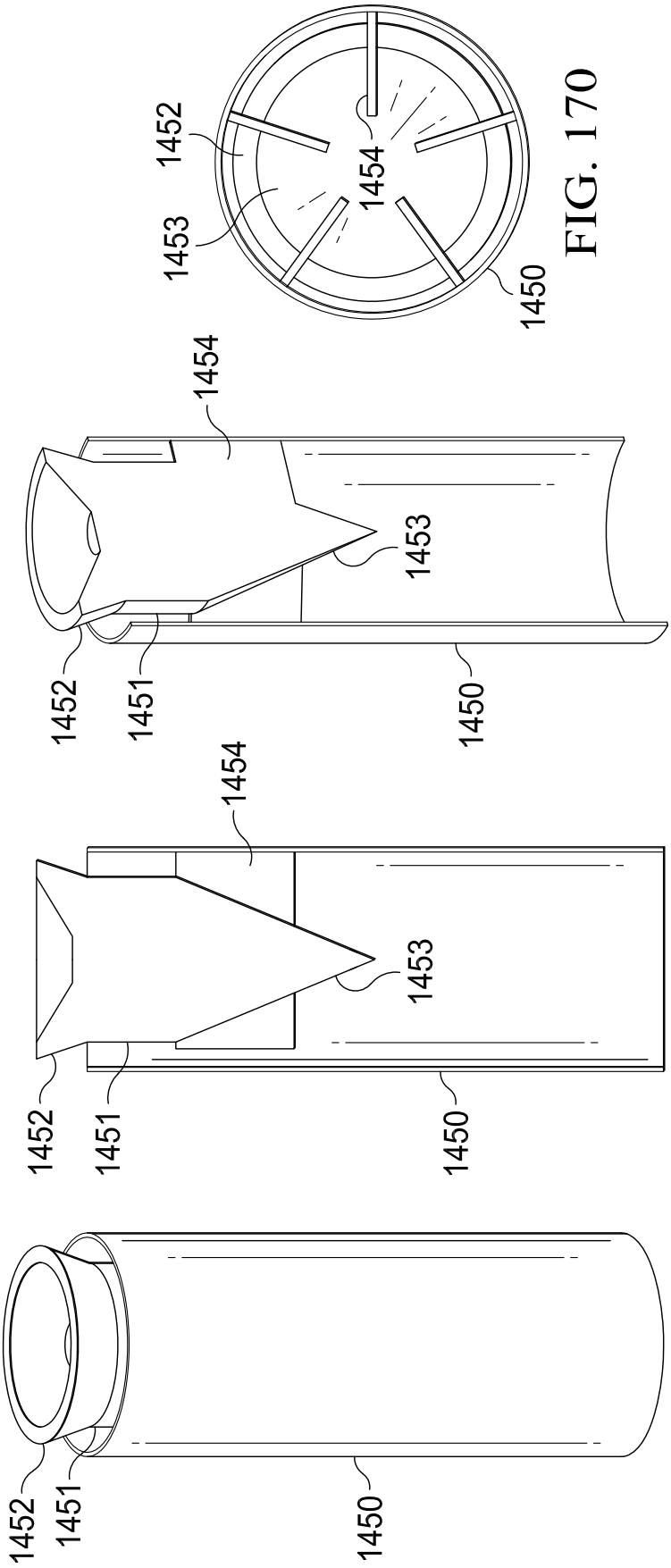

FIG. 167

FIG. 168

FIG. 169

FIG. 170

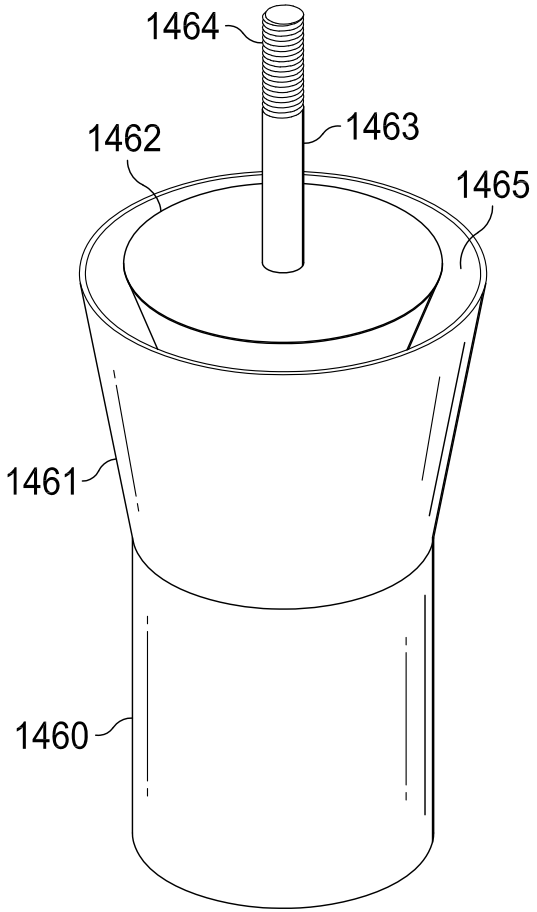

FIG. 171

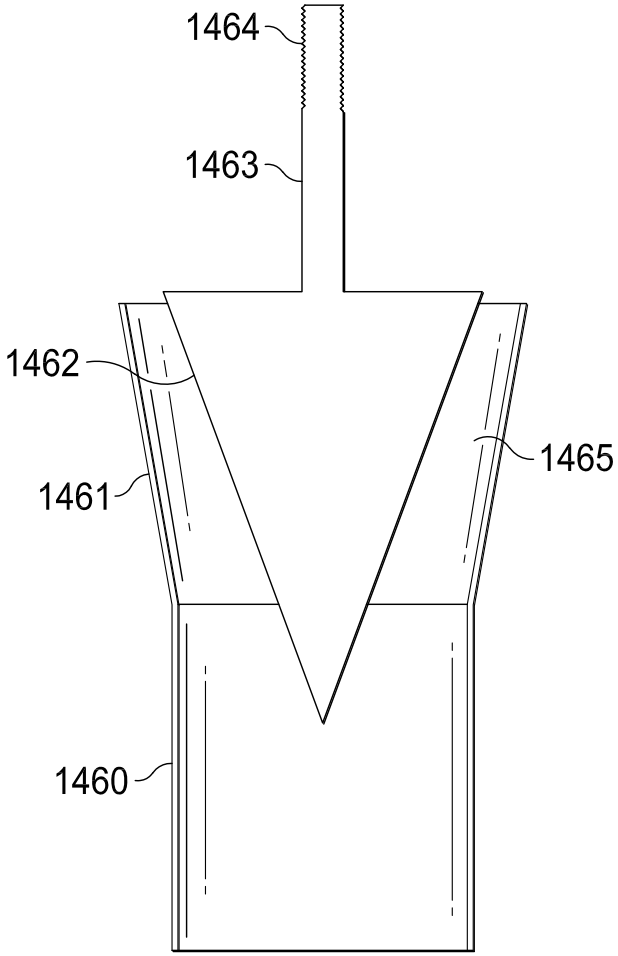

FIG. 172

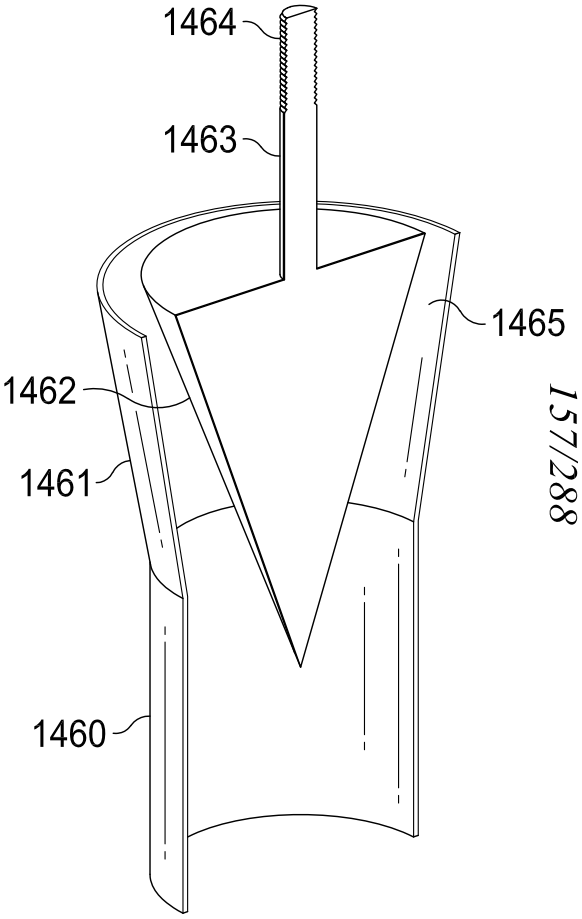

FIG. 173

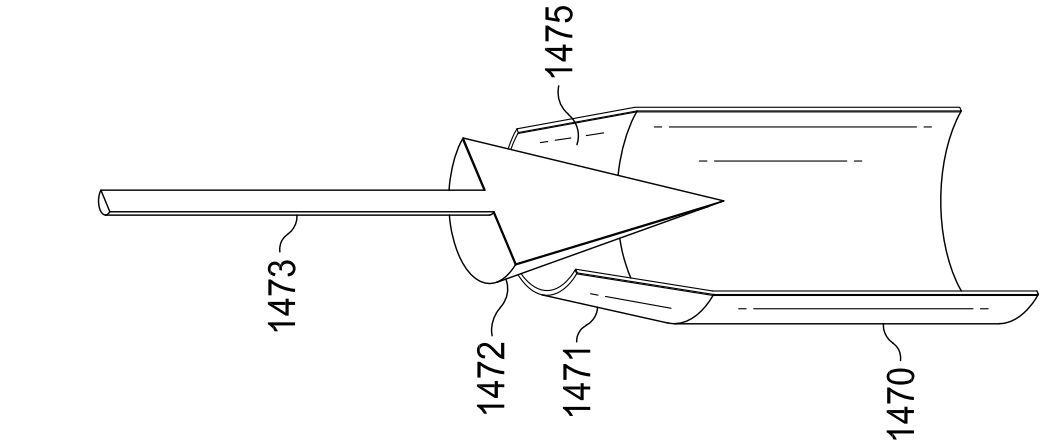

FIG. 176

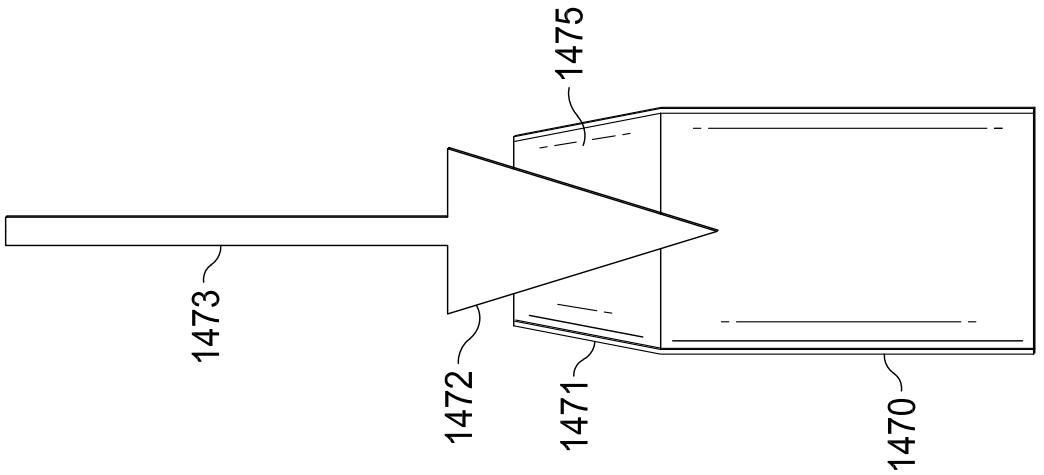

FIG. 175

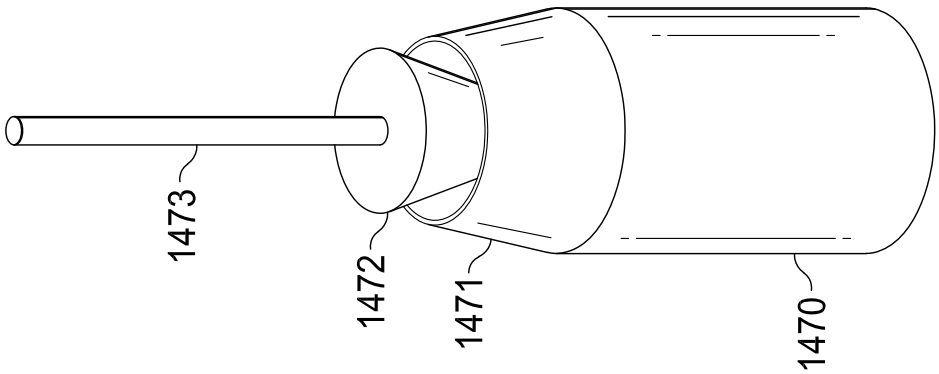

FIG. 174

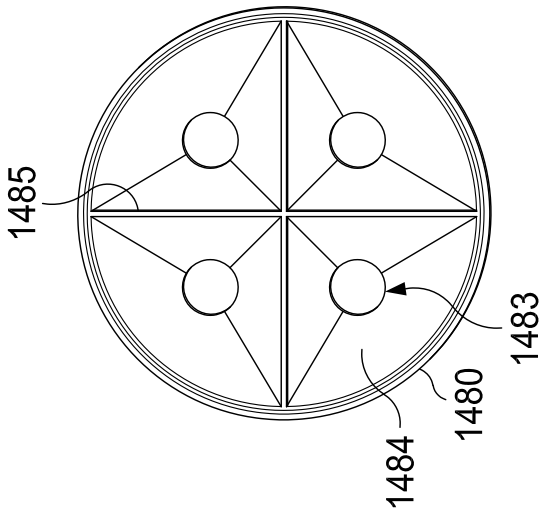

FIG. 180

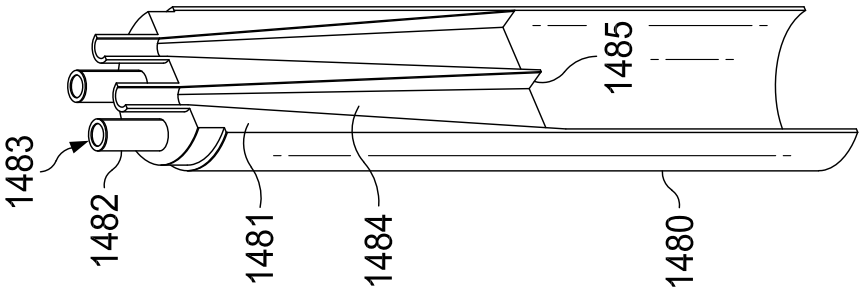

FIG. 179

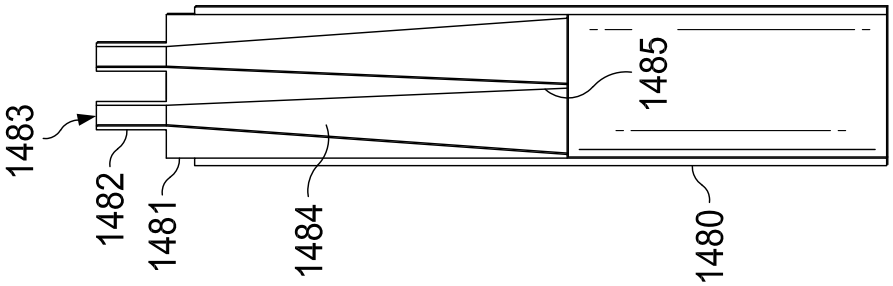

FIG. 178

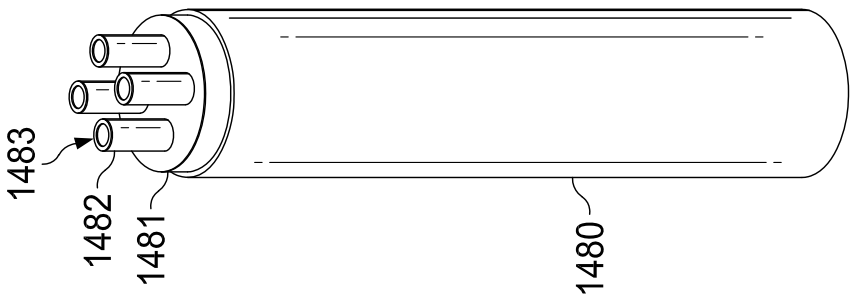

FIG. 177

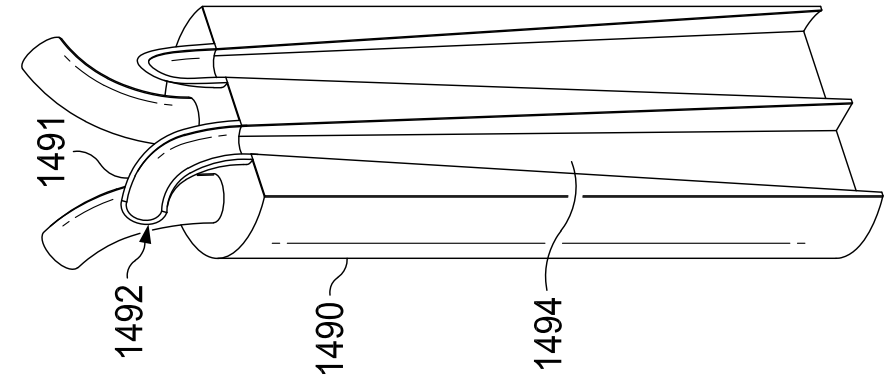

FIG. 183

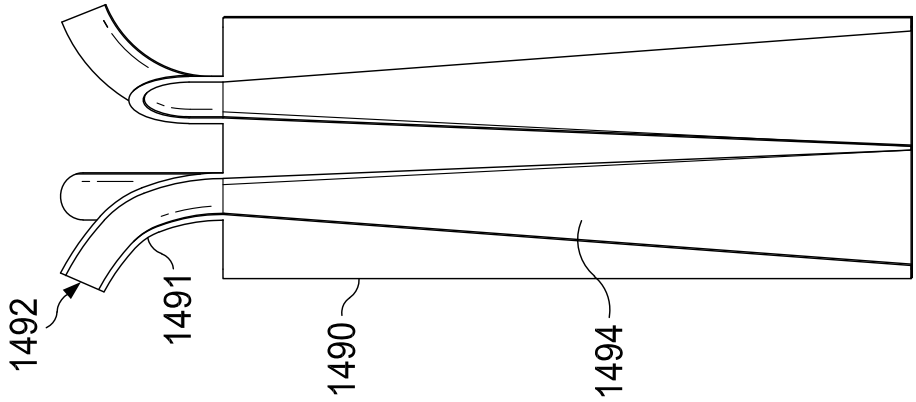

FIG. 182

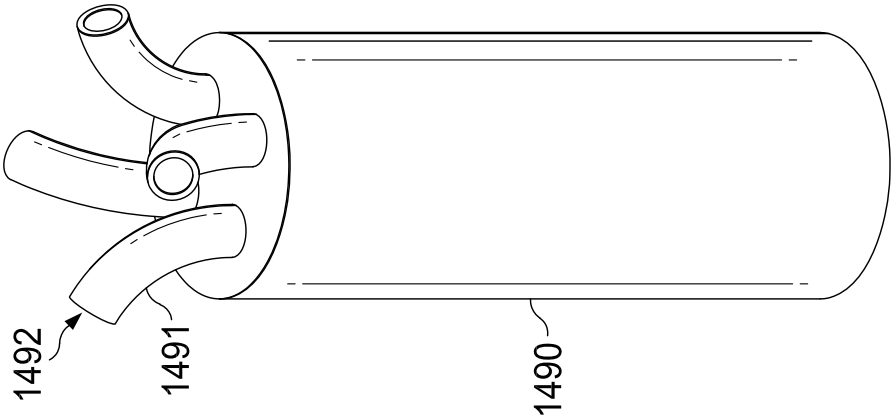

FIG. 181

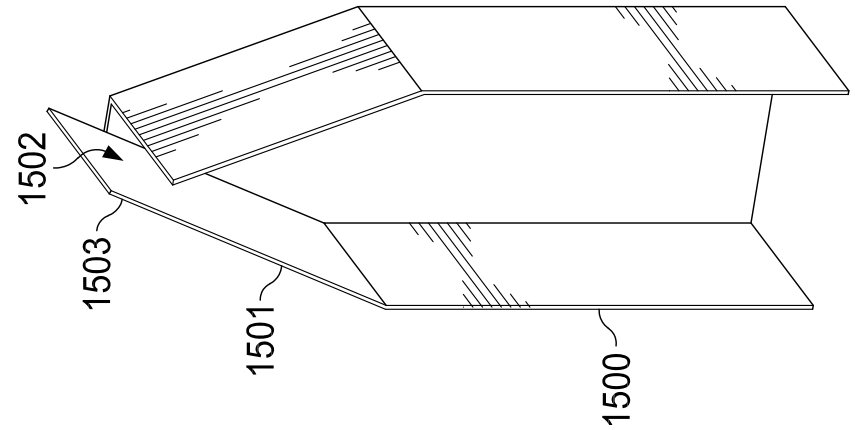

FIG. 186

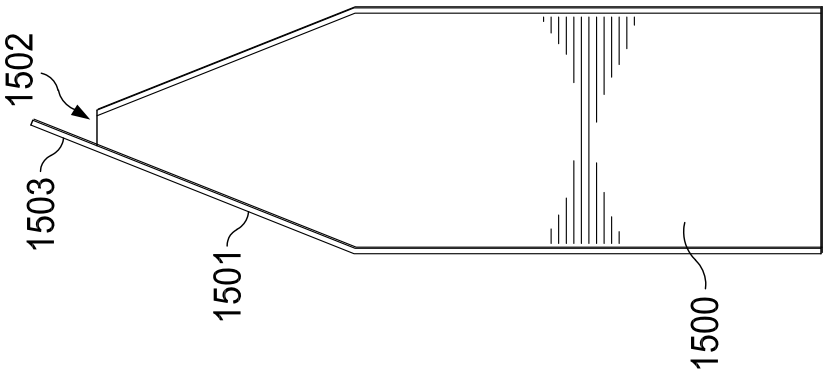

FIG. 185

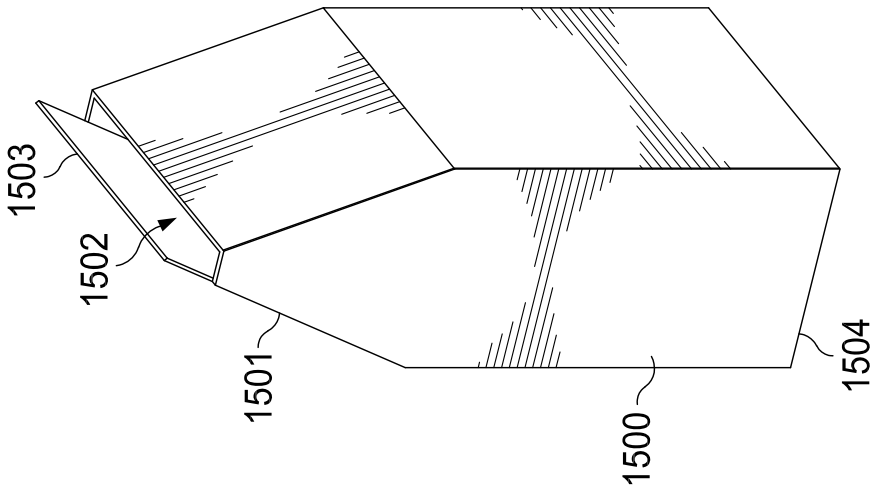

FIG. 184

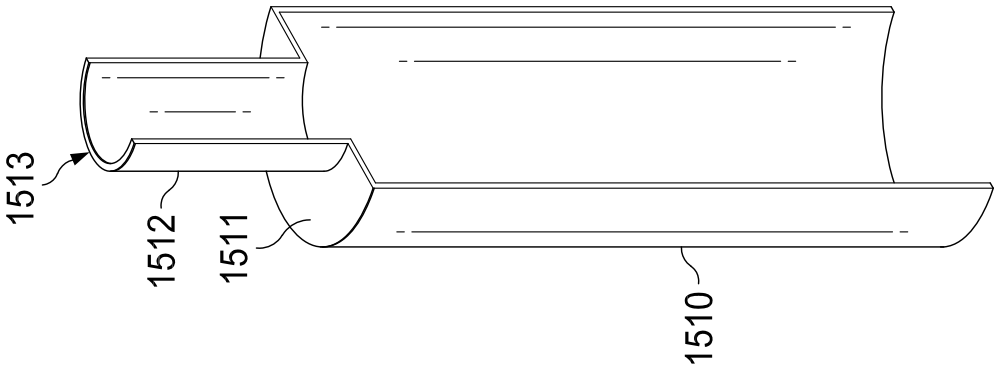

FIG. 189

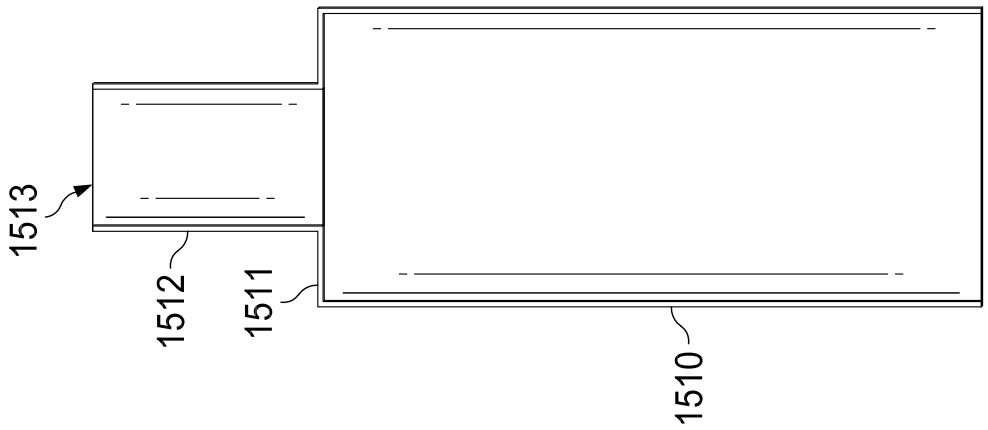

FIG. 188

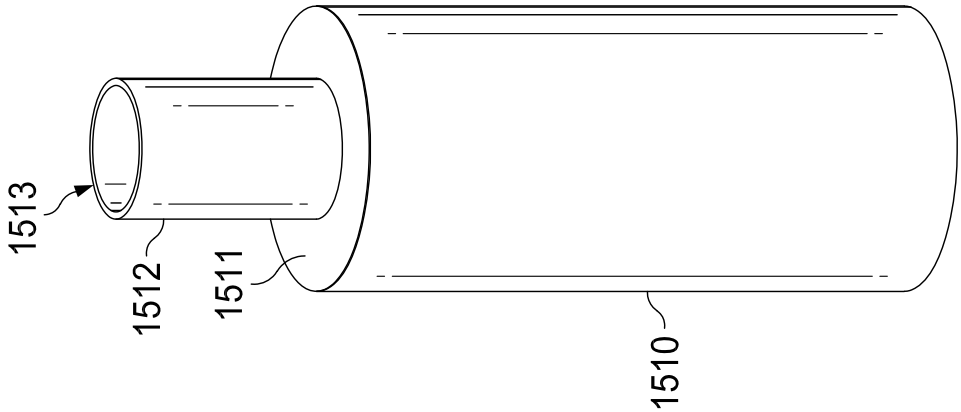

FIG. 187

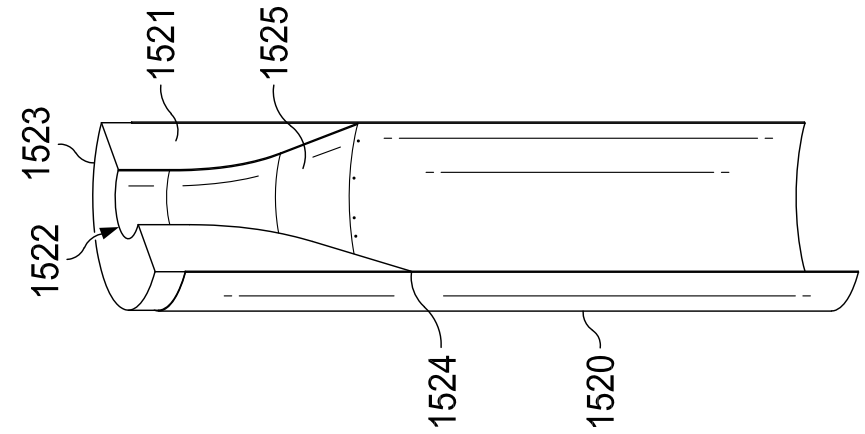

FIG. 192

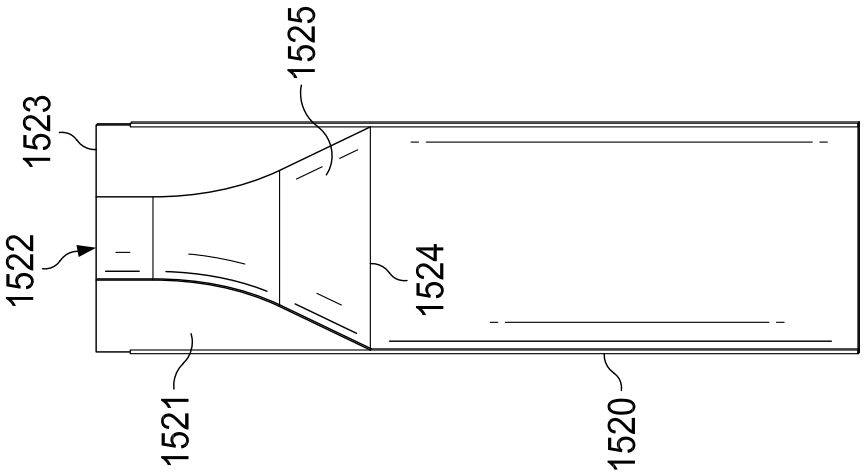

FIG. 191

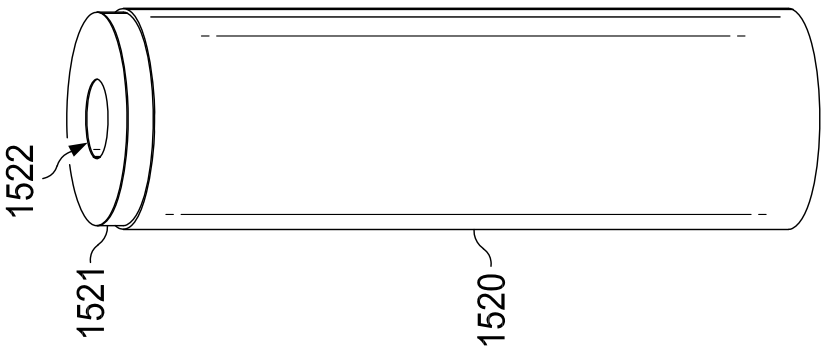

FIG. 190

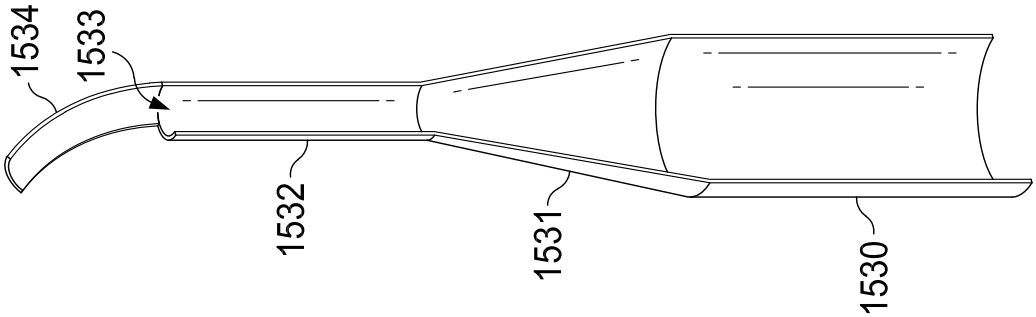

FIG. 195

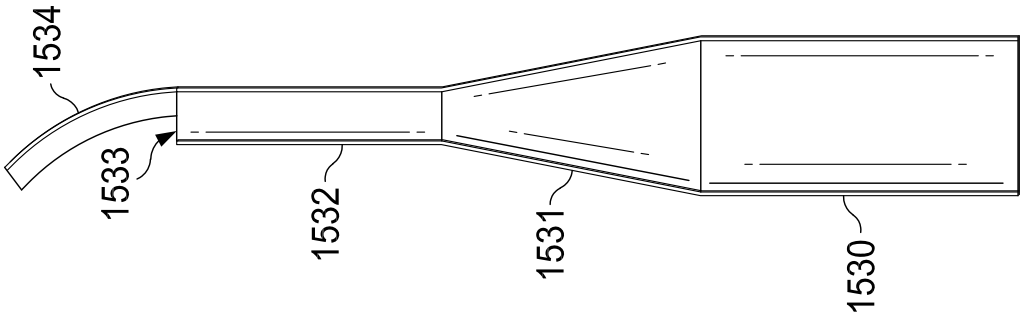

FIG. 194

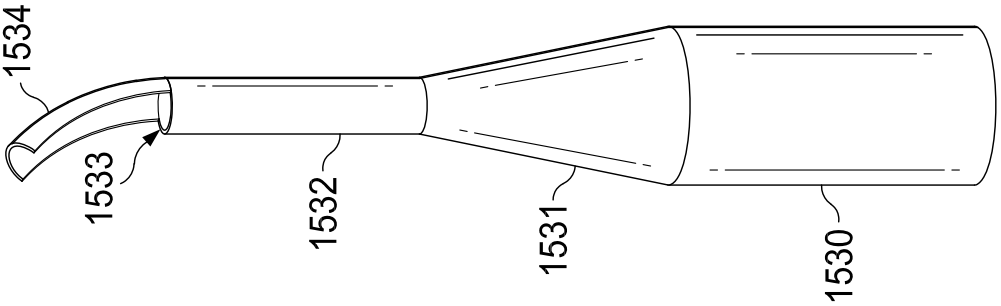

FIG. 193

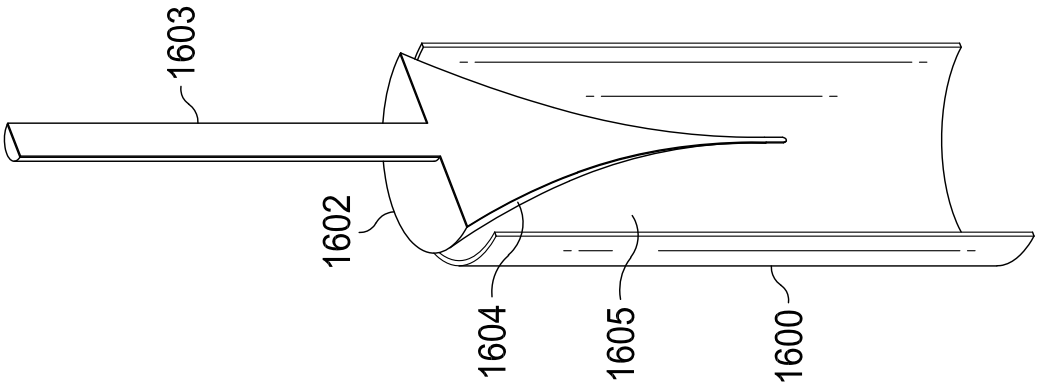

FIG. 198

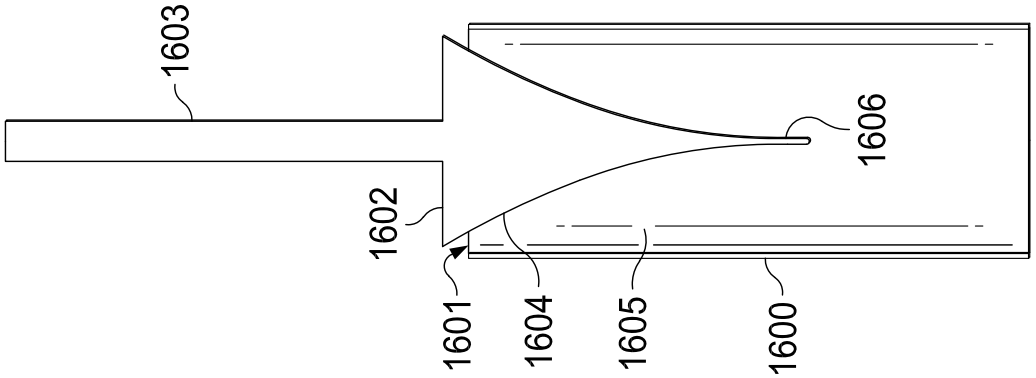

FIG. 197

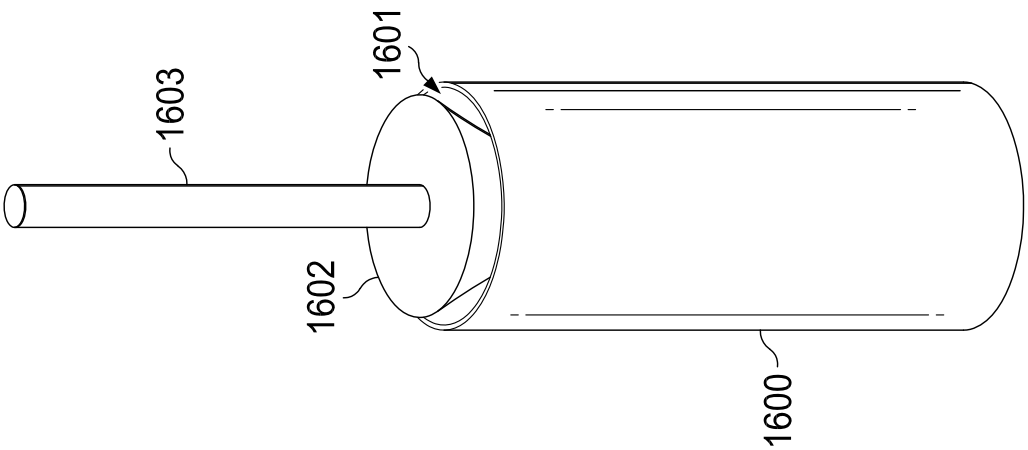

FIG. 196

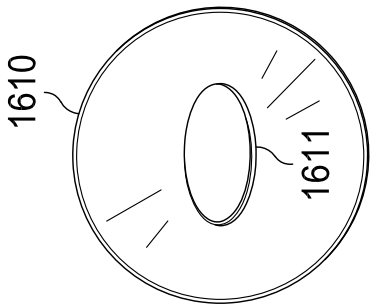

FIG. 203

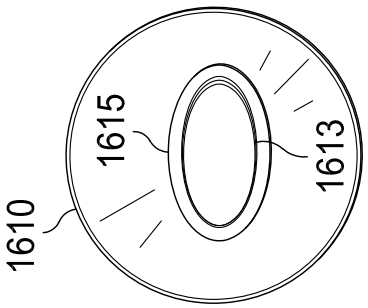

FIG. 204

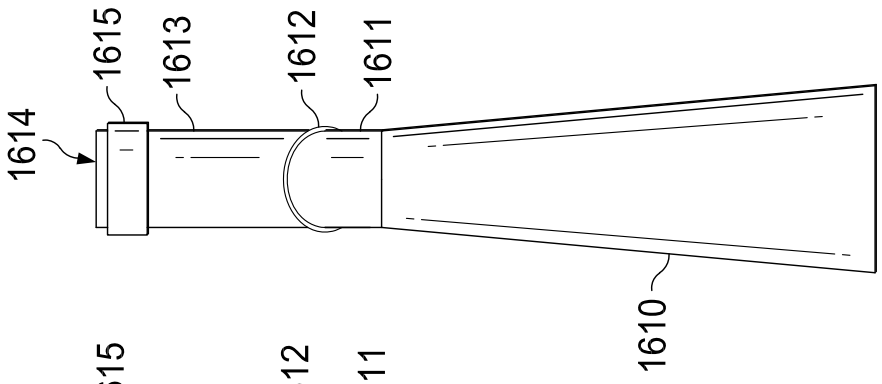

FIG. 202

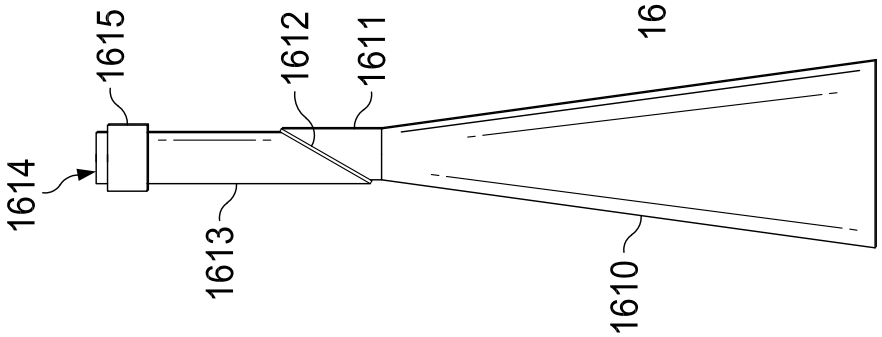

FIG. 201

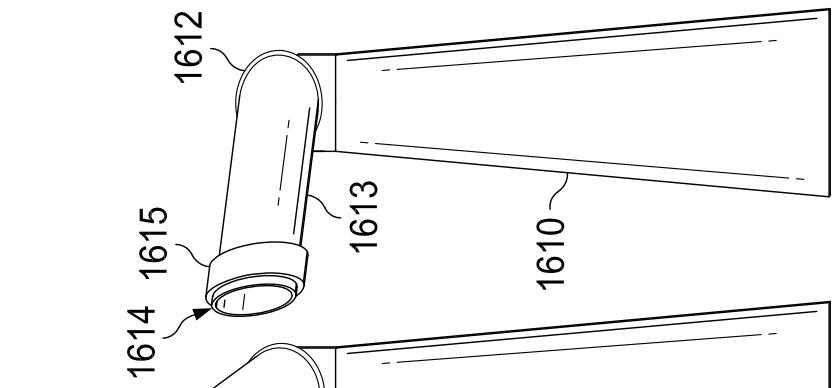

FIG. 200

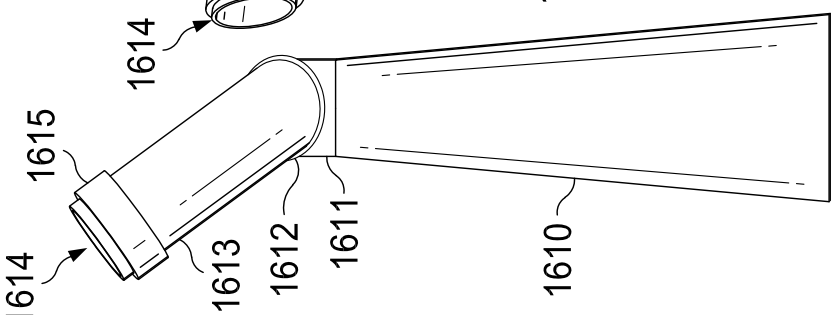

FIG. 199

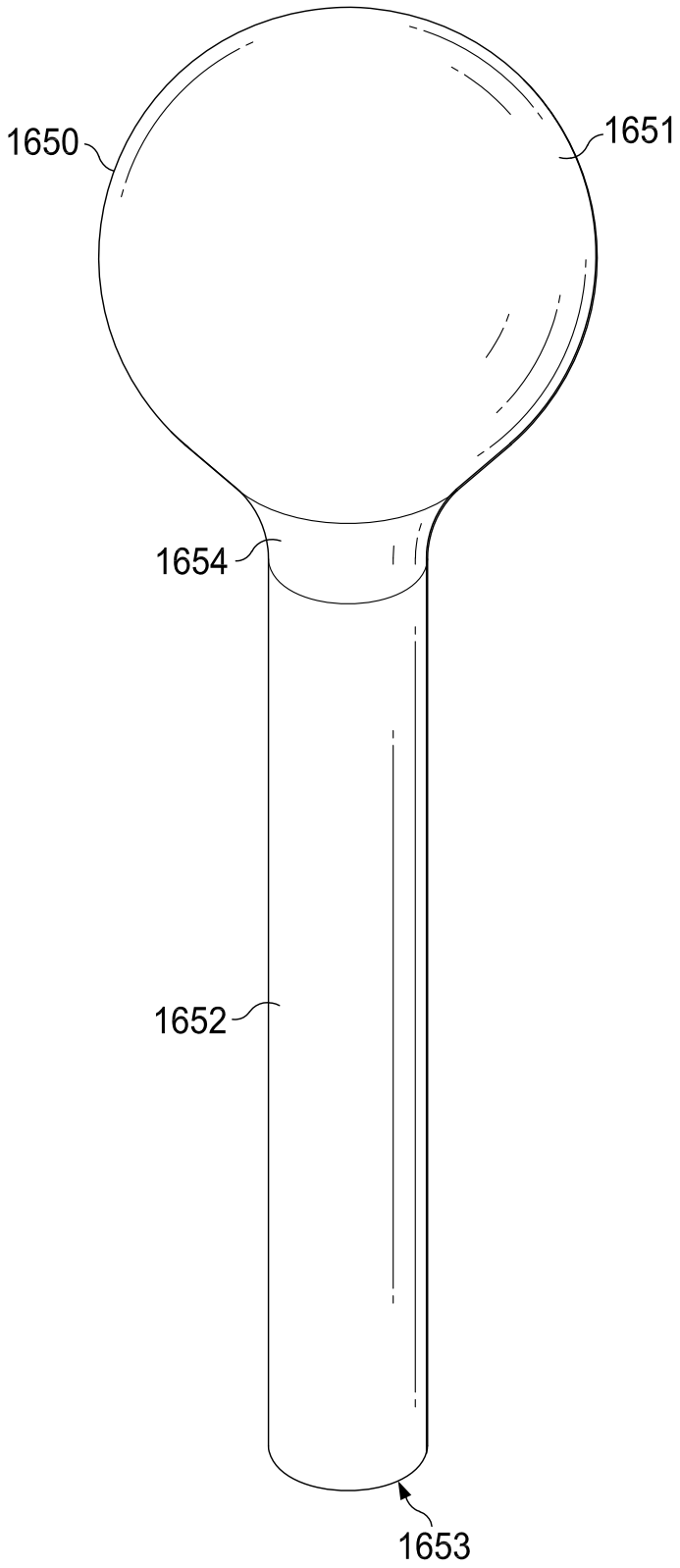

FIG. 205

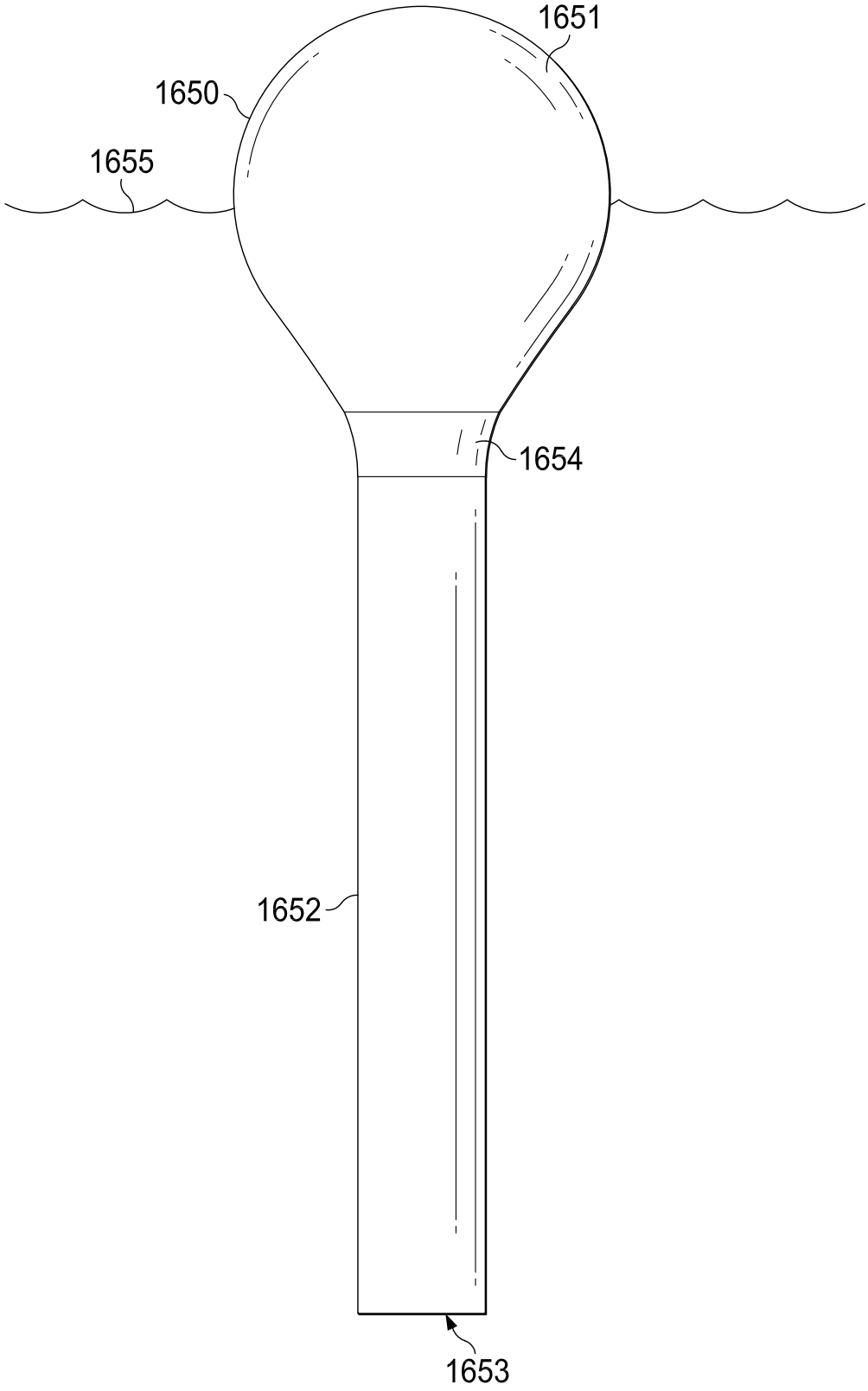

FIG. 206

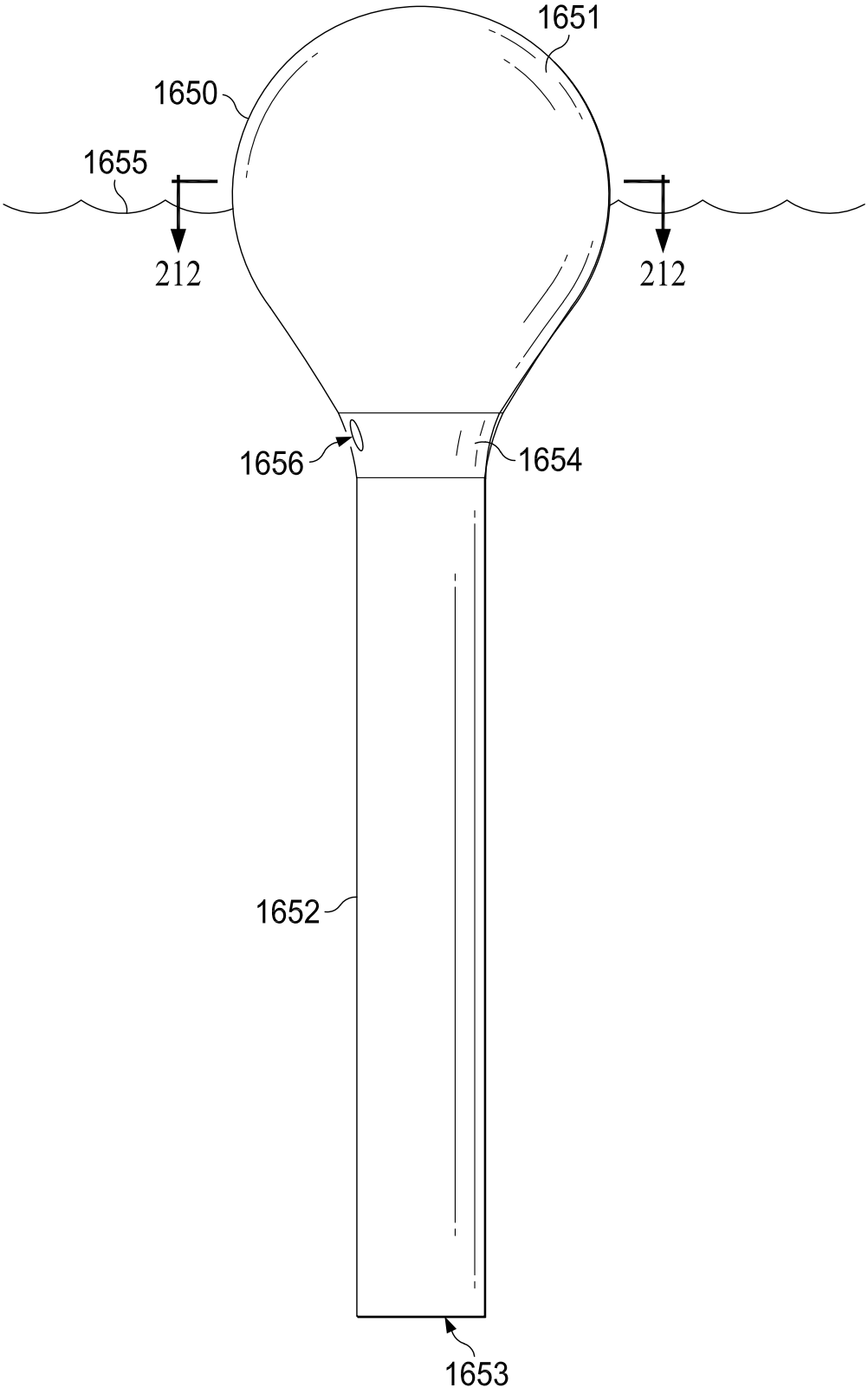

FIG. 207

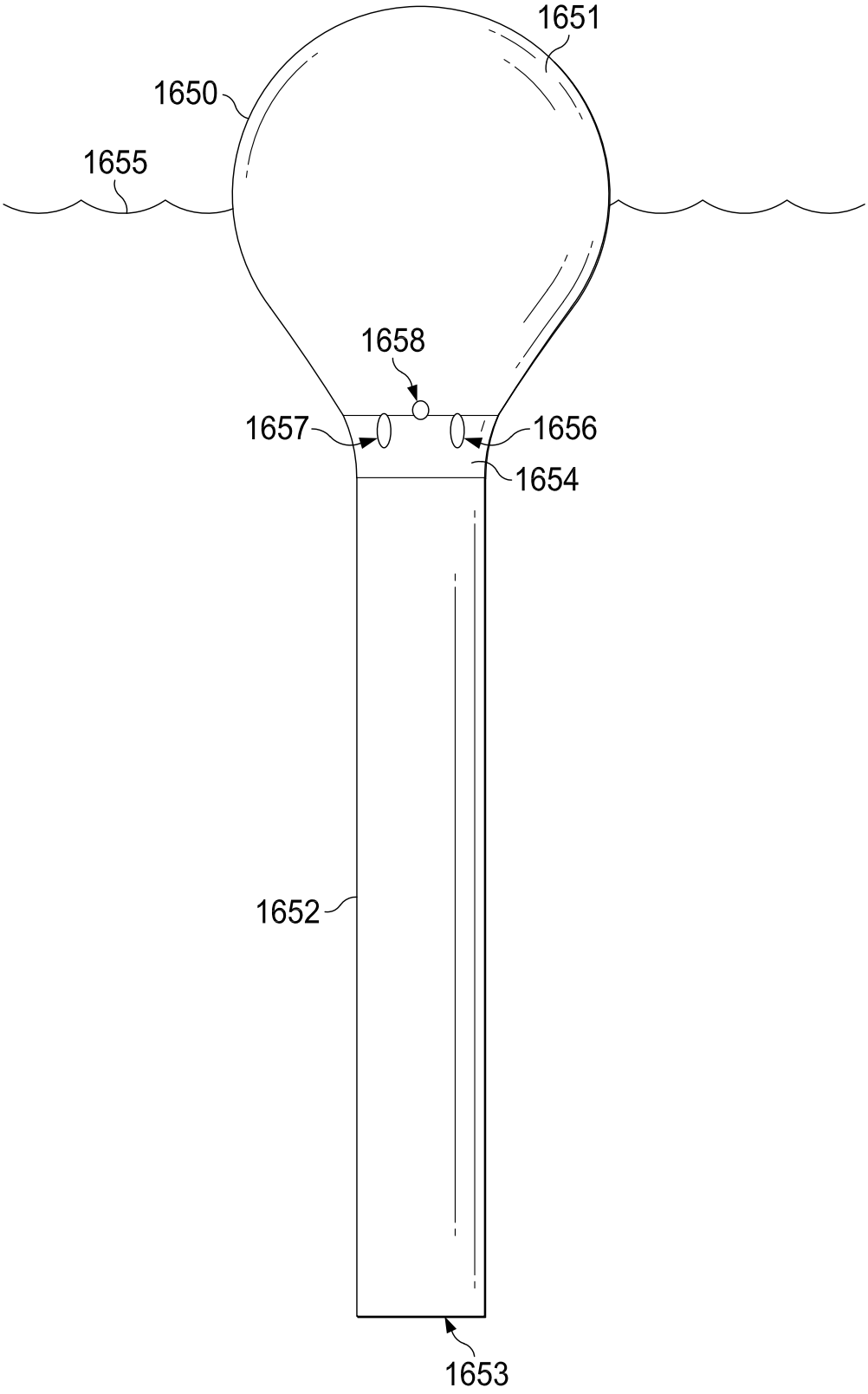

FIG. 208

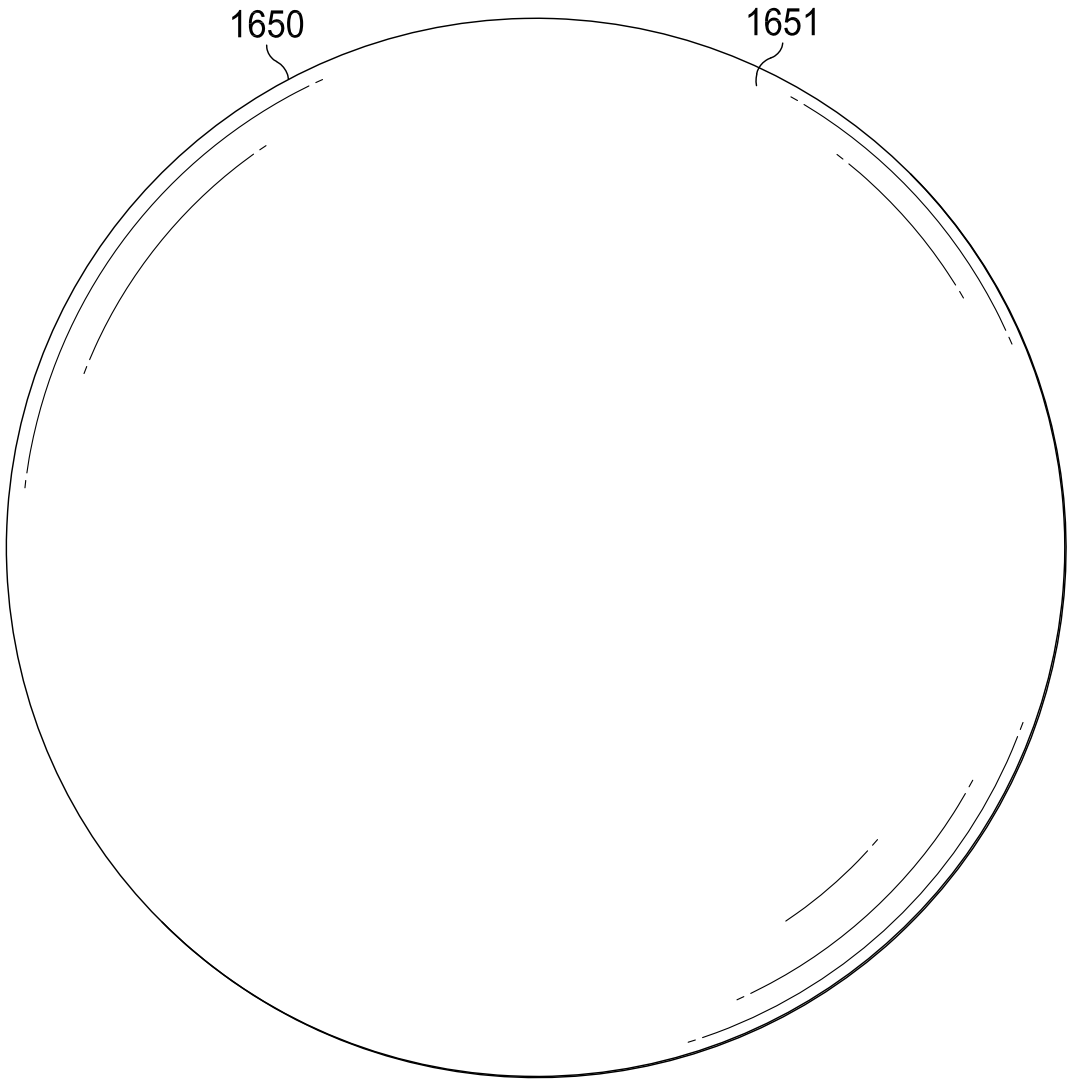

FIG. 209

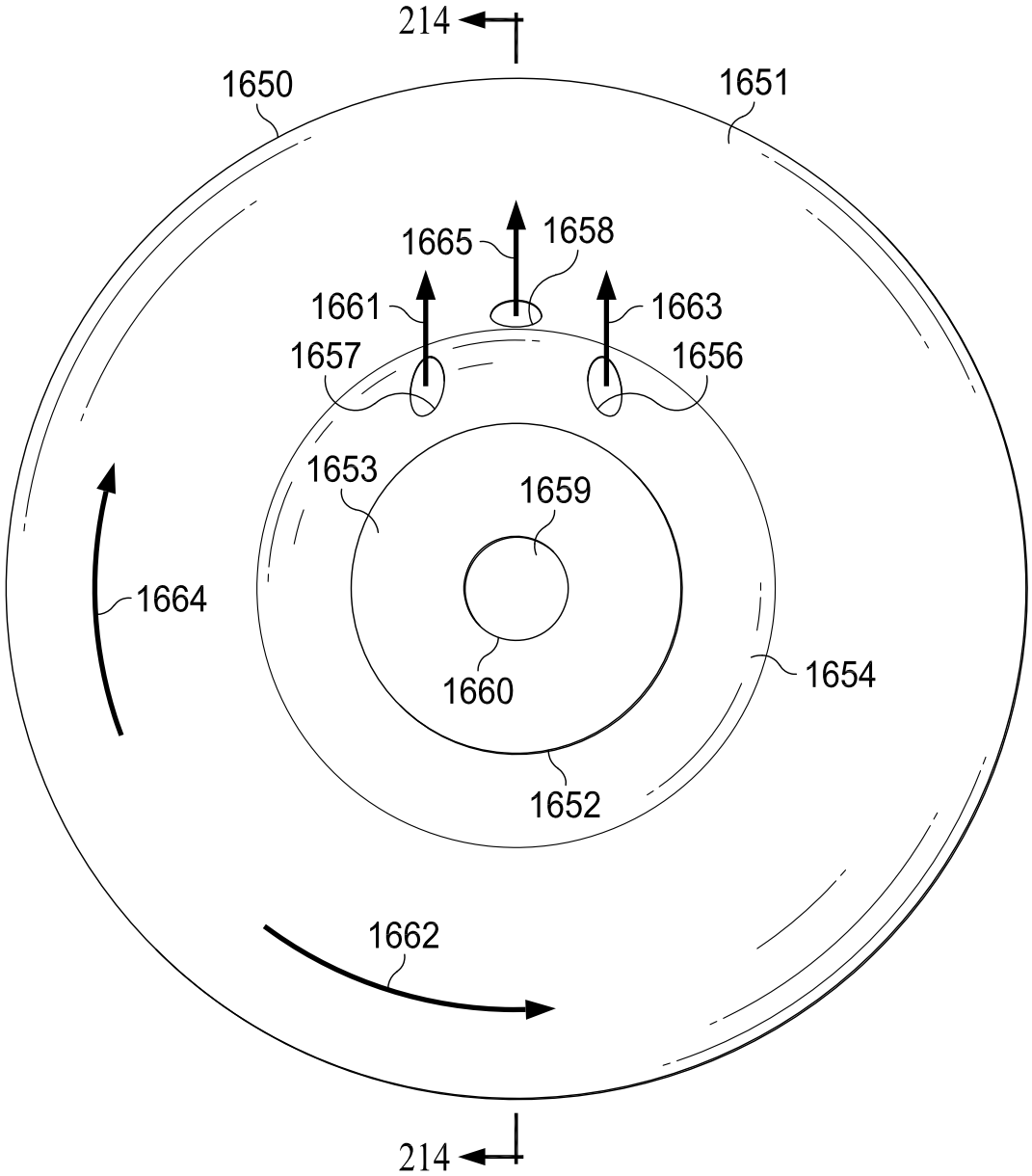
214
1650
1651
1665
1658
1661
1663
1657
1656
1653
1659
1664
1654
1660
1652
1662
214

FIG. 210

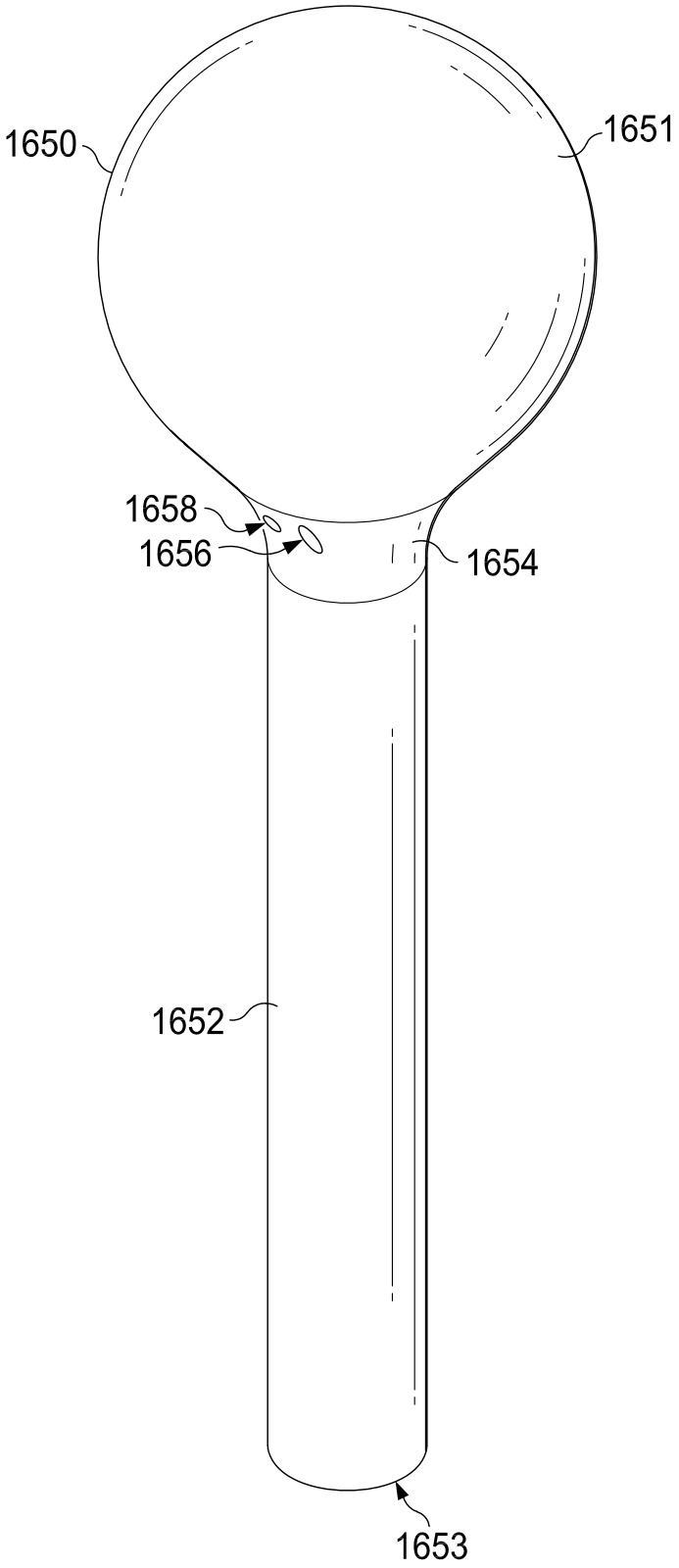

FIG. 211

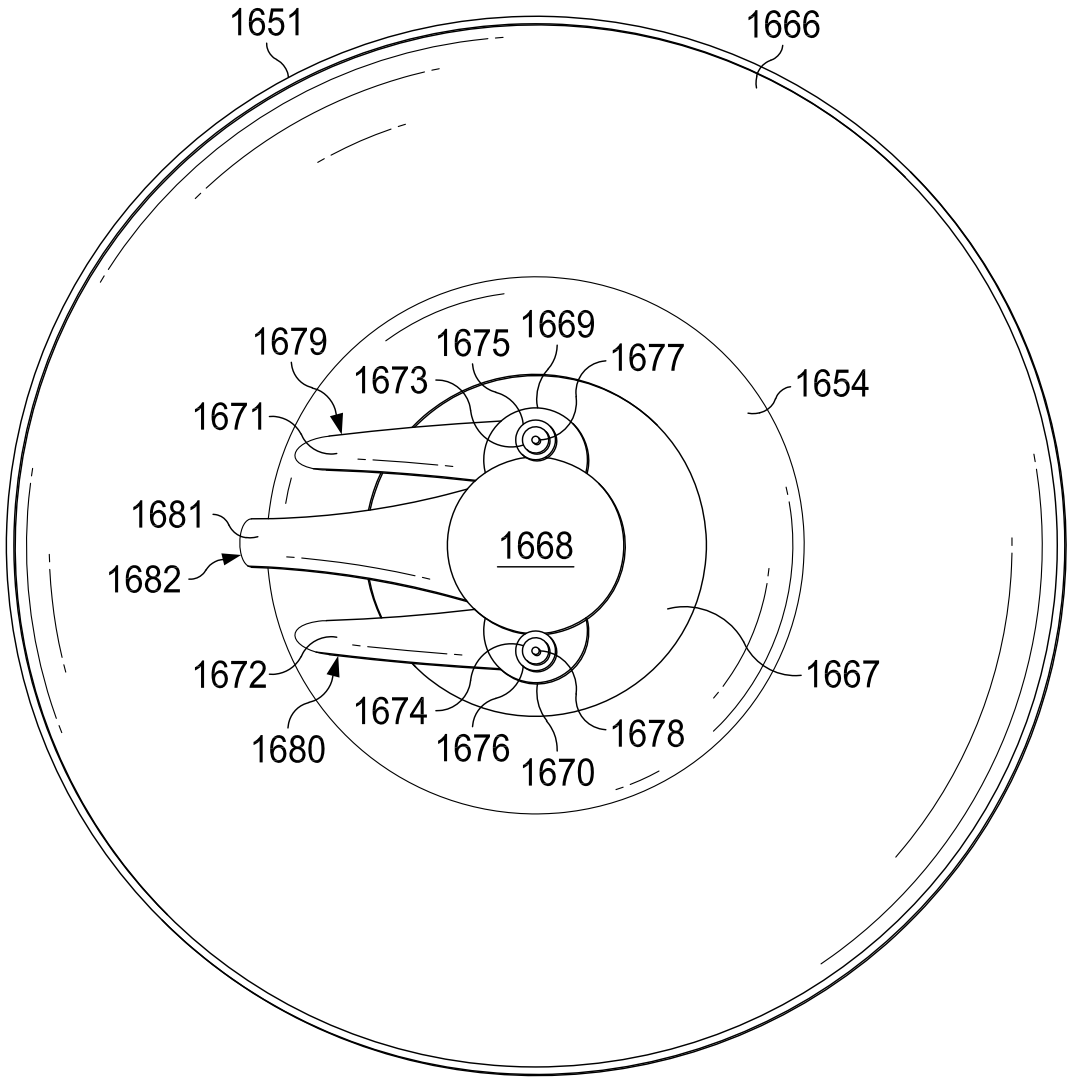
1651
1666
1679
1675
1669
1677
1673
1654
1671
1681
1668
1682
1672
1667
1674
1678
1680
1676
1670

FIG. 212

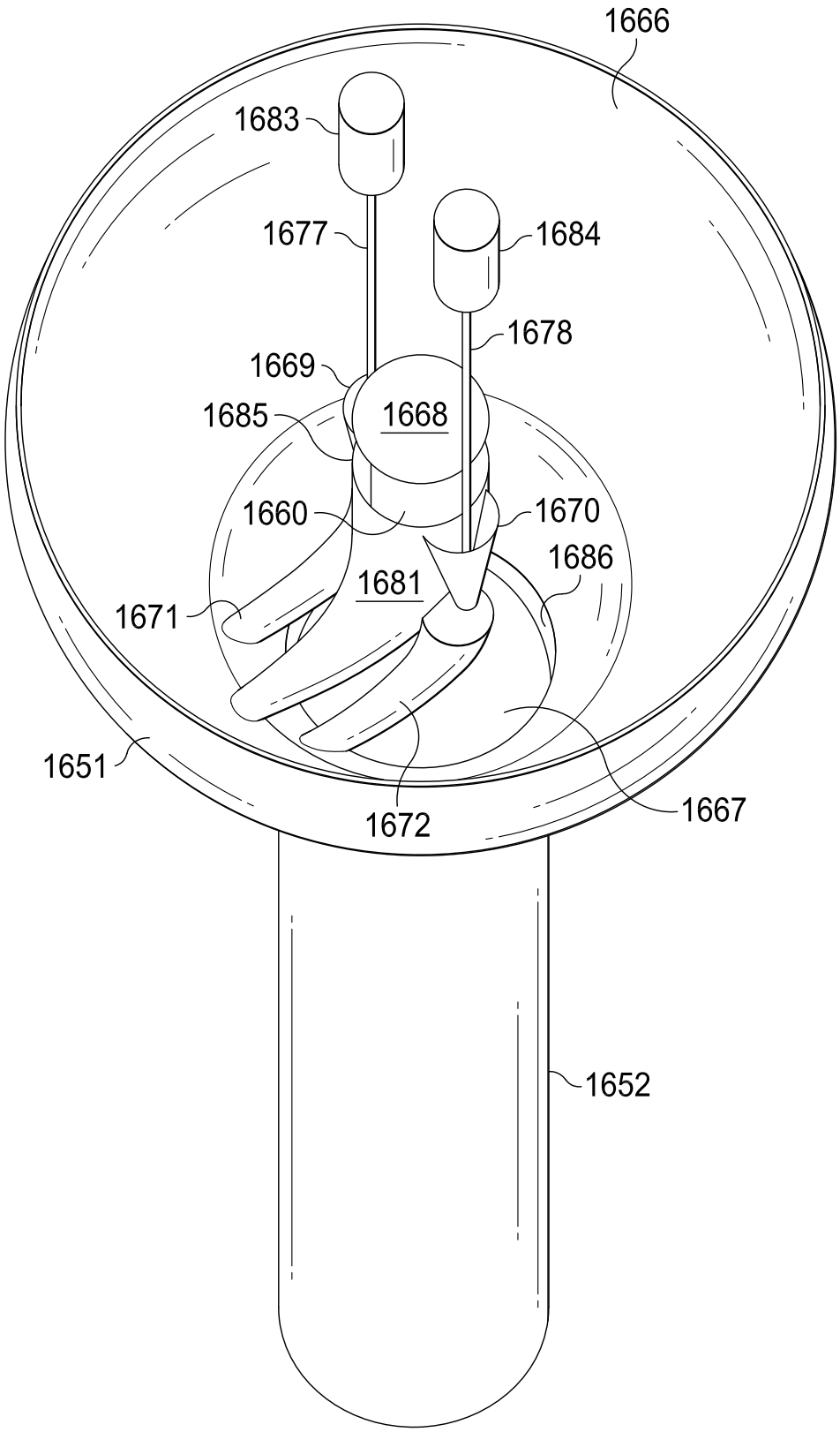
1666
1683
1677
1684
1678
1669
1685
1668
1660
1670
1686
1681
1671
1651
1672
1667
1652

FIG. 213

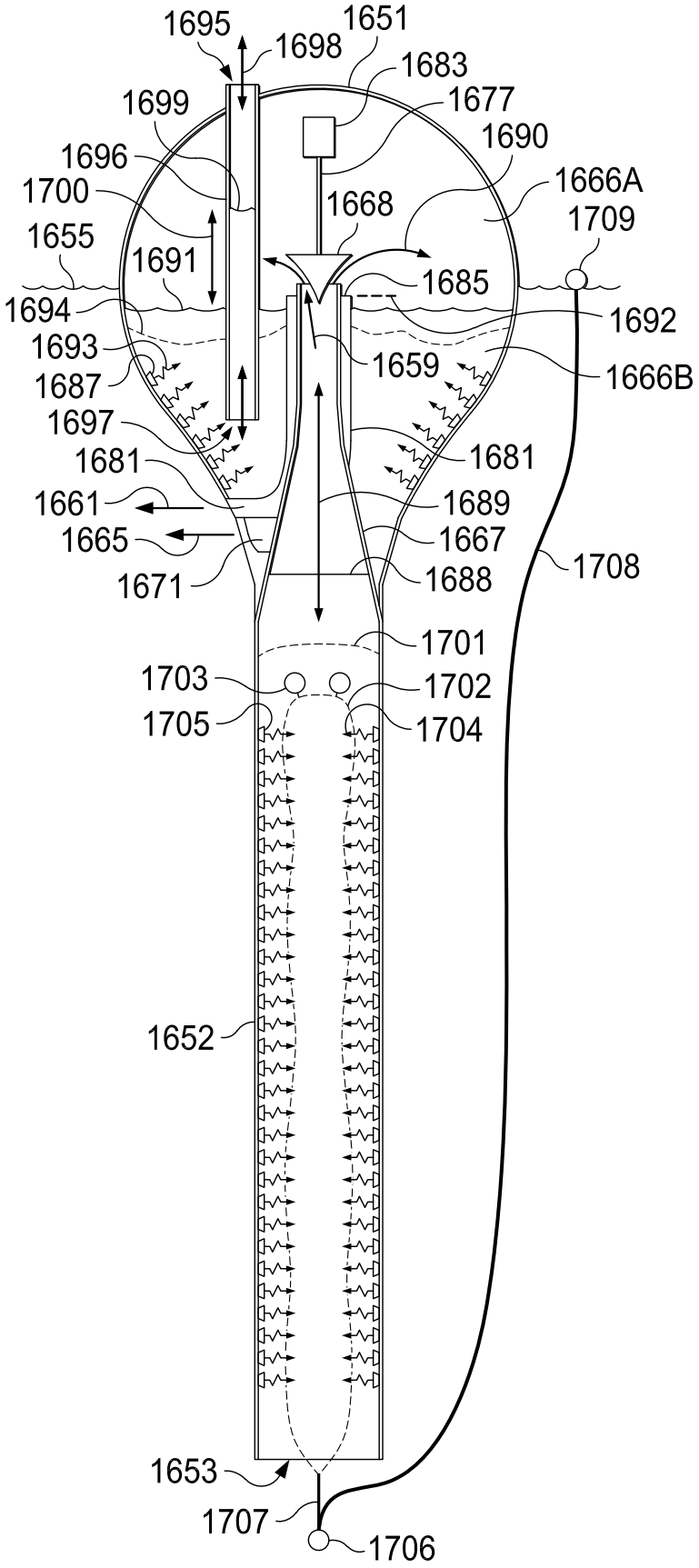
1695
1698
1651
1683
1699
1677
1690
1696
1666A
1700
1668
1709
1655
1691
1685
1694
1692
1693
1659
1666B
1687
1697
1681
1681
1661
1689
1665
1667
1708
1671
1688
1701
1703
1702
1705
1704
1652
1653
1707
1706

FIG. 214

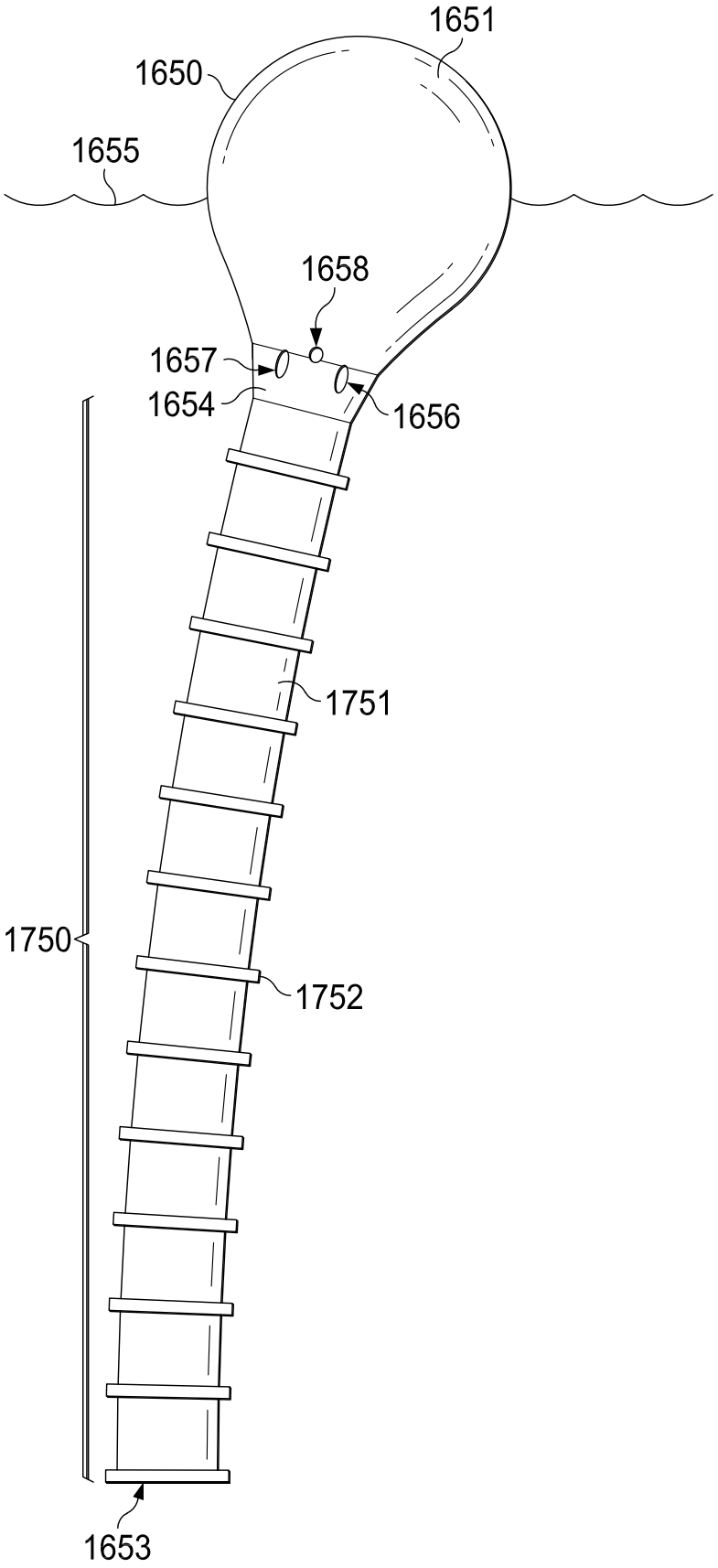

FIG. 215

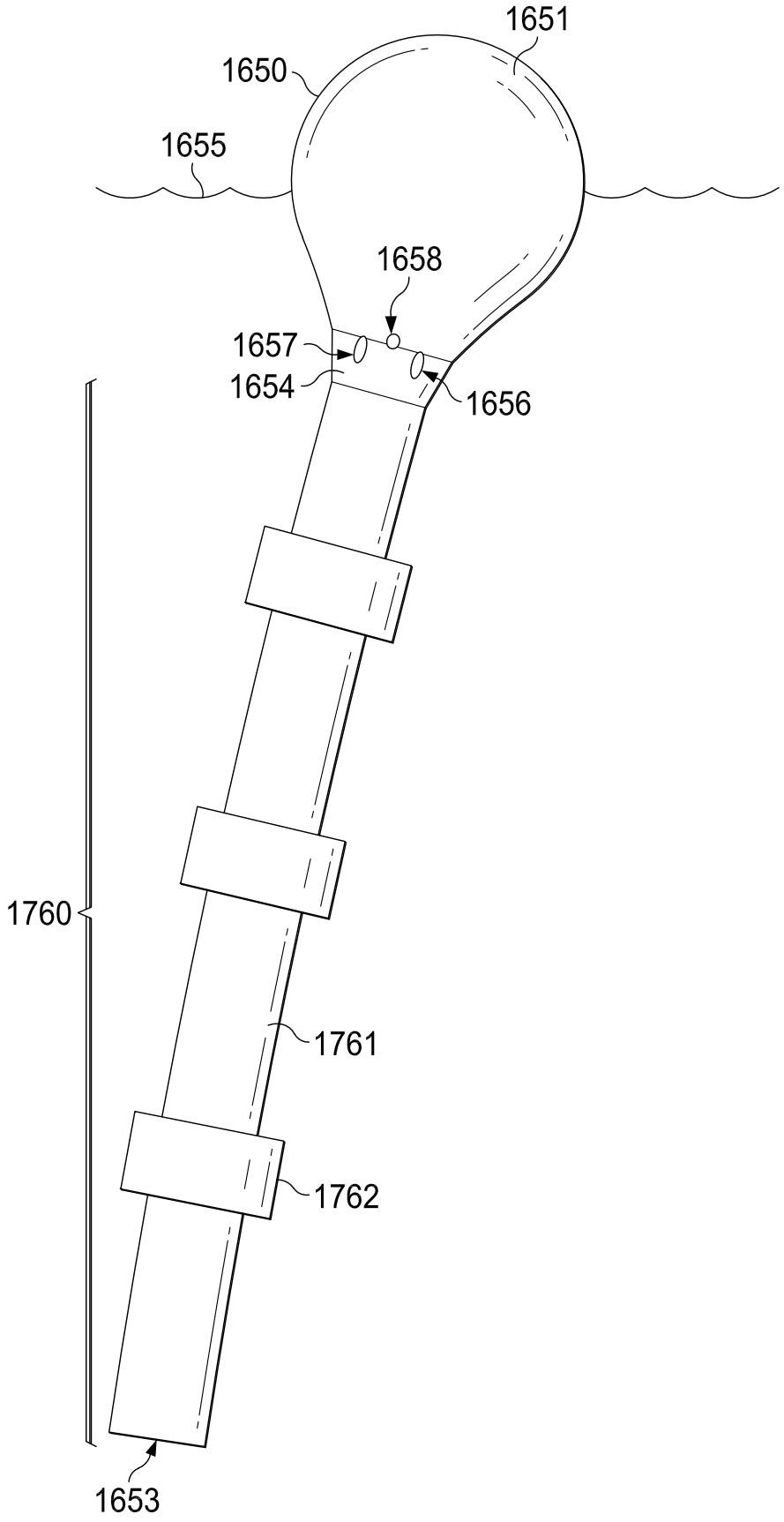

FIG. 216

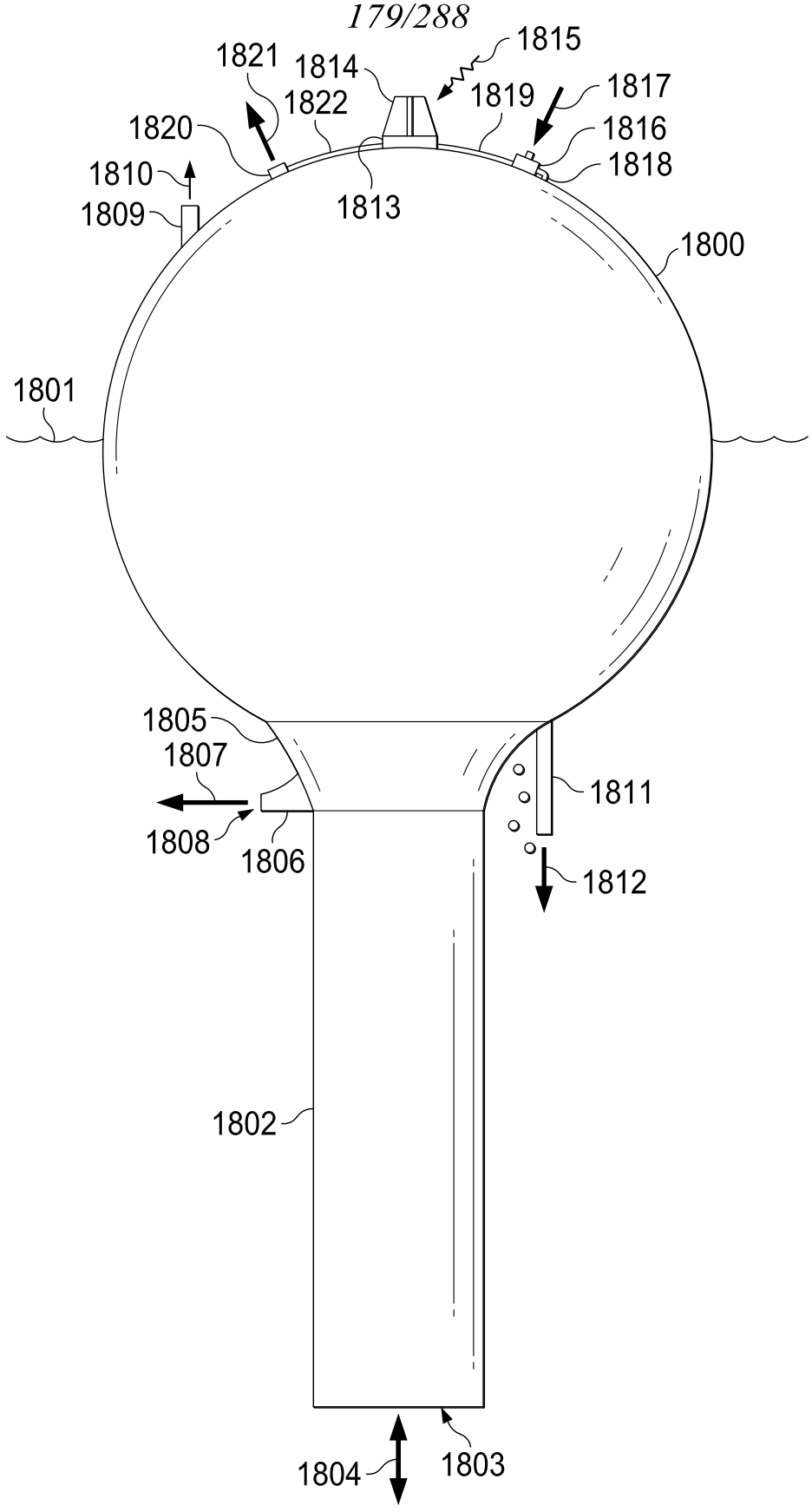
1821
1814
1815
1822
1819
1817
1820
1816
1810
1818
1809
1813
1800
1801
1805
1807
1811
1808
1806
1812
1802
1804
1803

FIG. 217

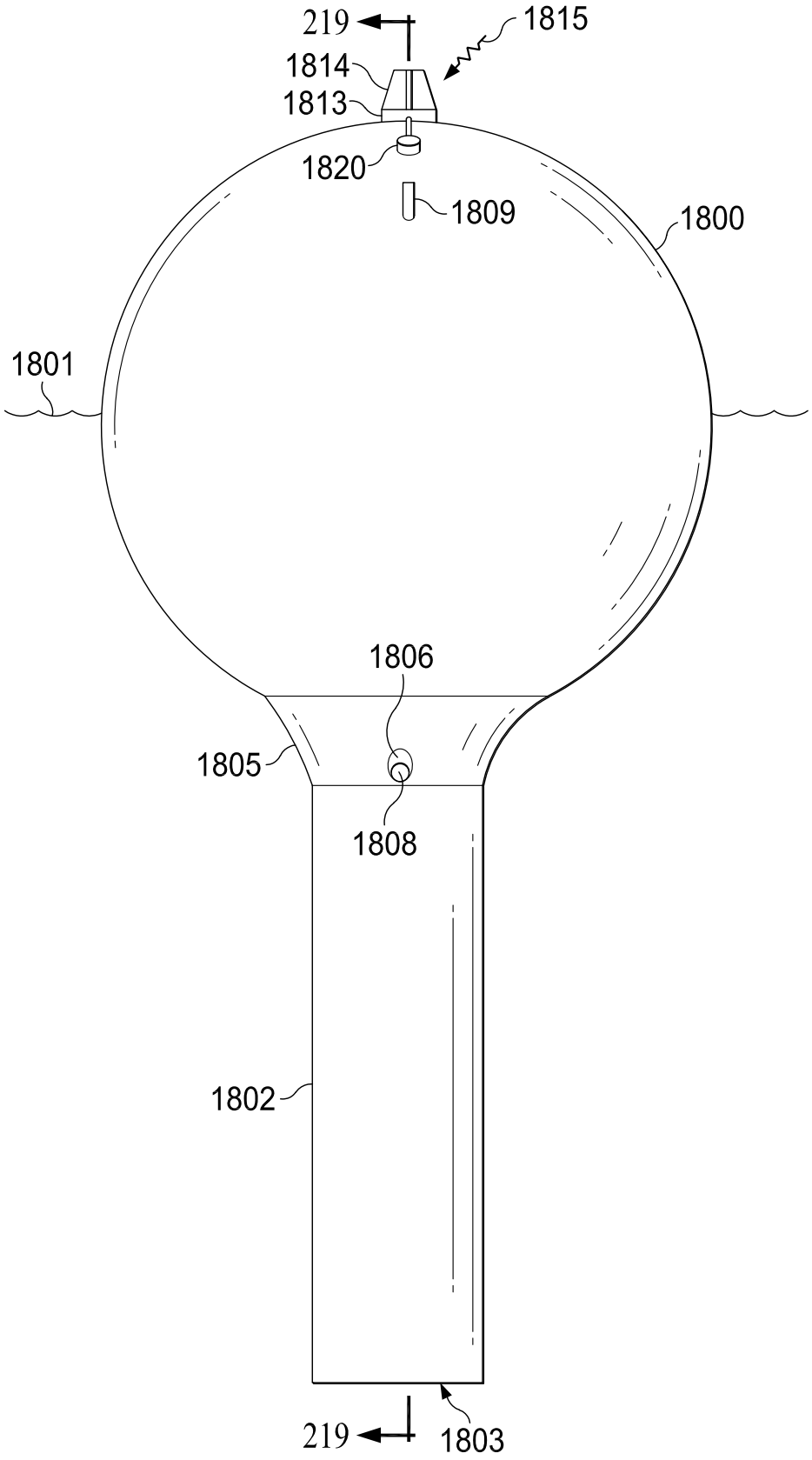
219
1815
1814
1813
1820
1809
1800
1801
1806
1805
1808
1802
219
1803

FIG. 218

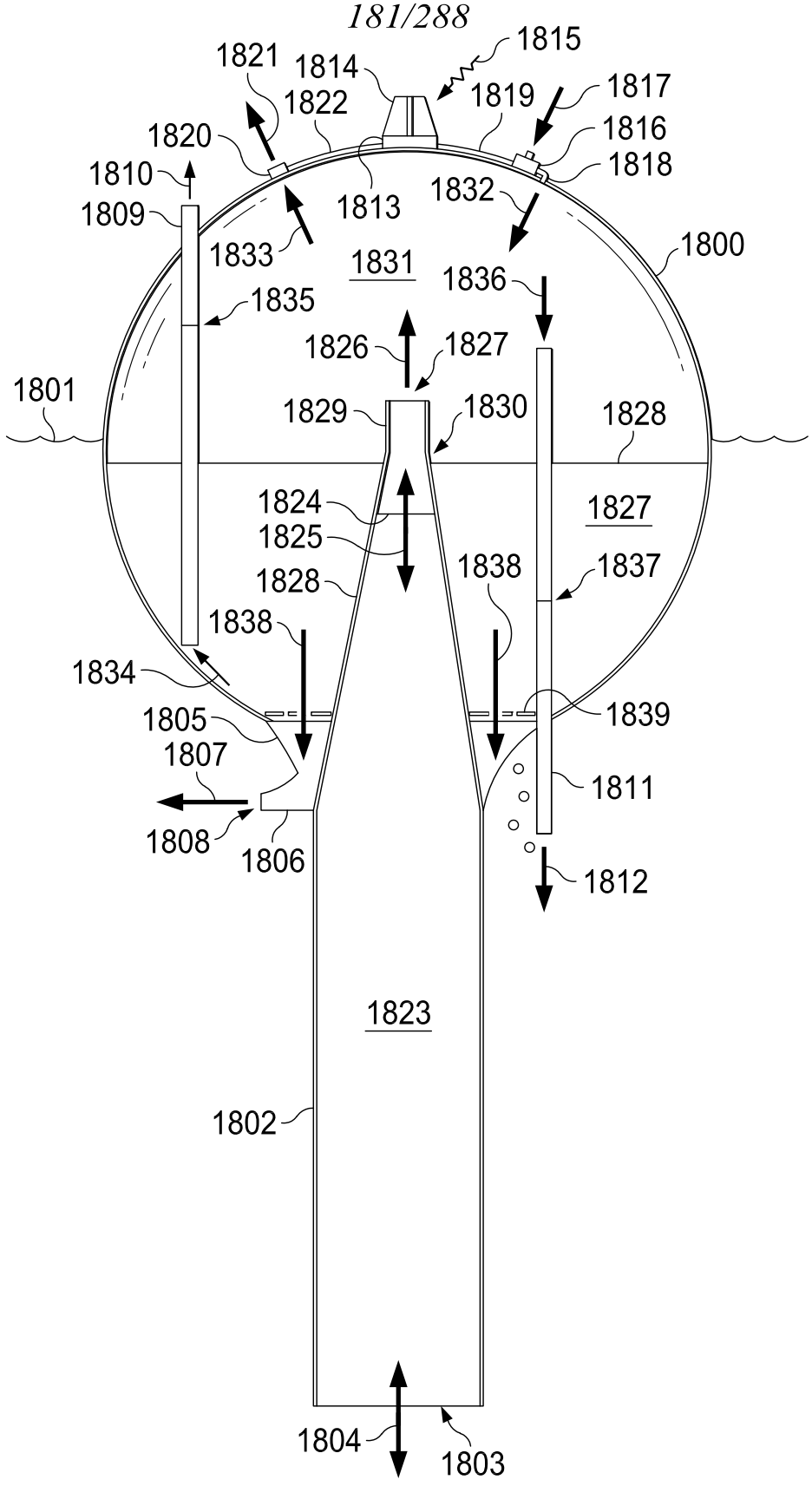
1815
1821
1814
1819
1817
1822
1816
1820
1818
1810
1832
1809
1813
1833
1800
1831
1836
1835
1826
1827
1801
1829
1830
1828
1824
1827
1825
1838
1837
1828
1838
1834
1839
1805
1807
1811
1808
1806
1812
1823
1802
1804
1803

FIG. 219

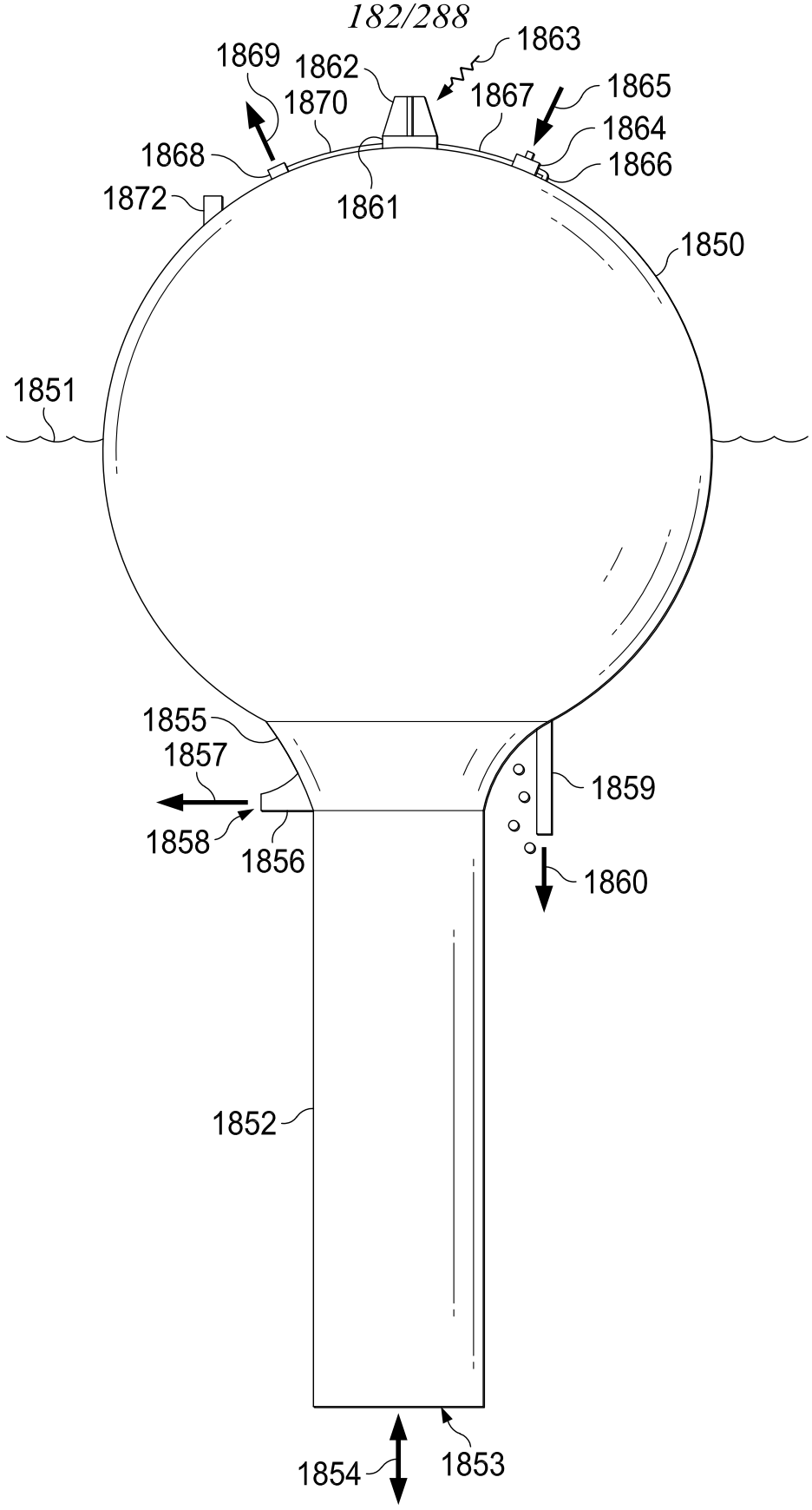
1869
1862
1863
1870
1867
1865
1868
1864
1866
1872
1861
1850
1851
1855
1857
1859
1858
1856
1860
1852
1854
1853

FIG. 220

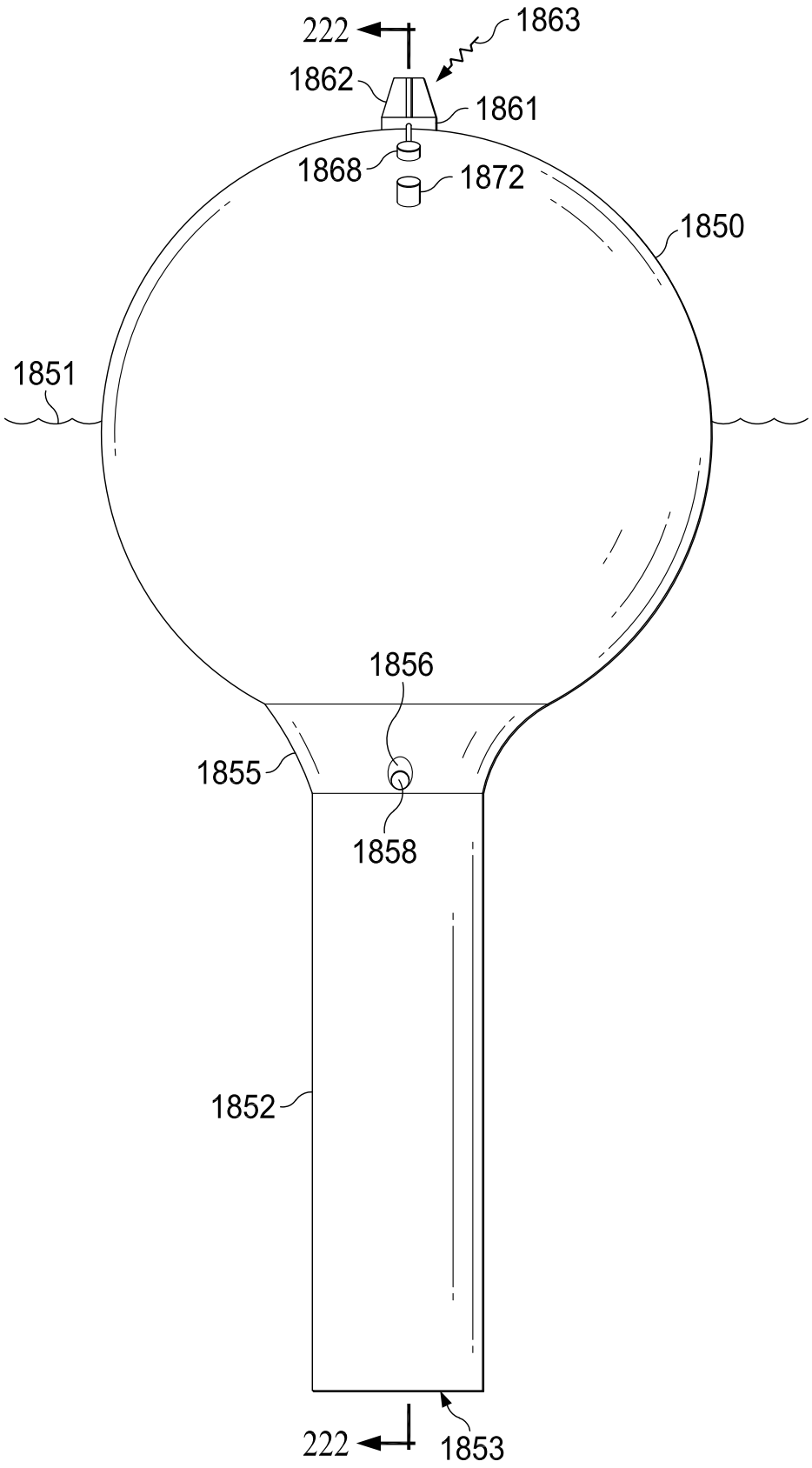
222
1863
1862
1861
1868
1872
1850
1851
1856
1855
1858
1852
222
1853

FIG. 221

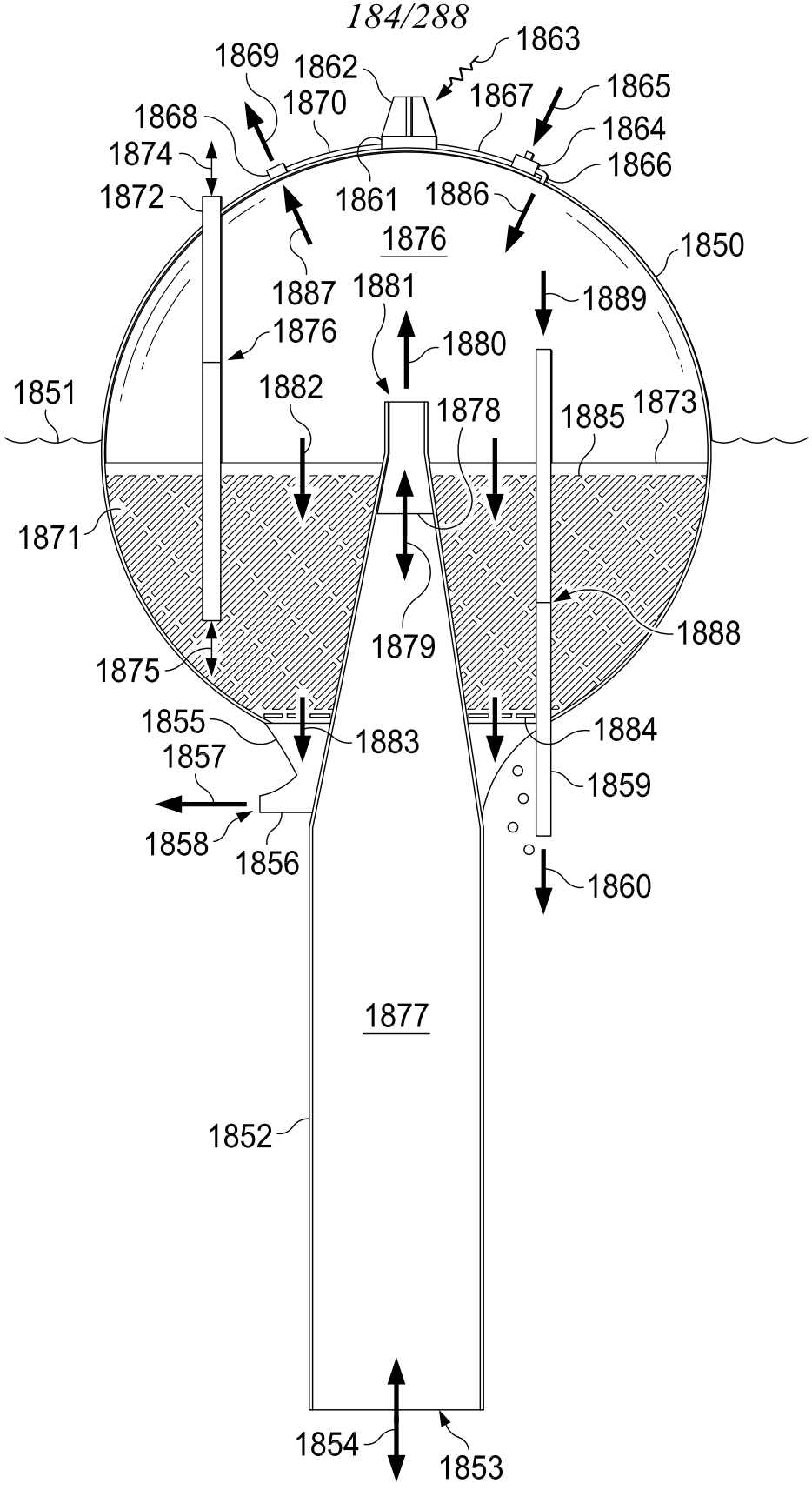
1863
1869
1862
1867
1865
1870
1868
1864
1874
1866
1872
1861
1886
1876
1850
1887
1881
1889
1876
1880
1851
1882
1878
1885
1873
1871
1888
1879
1875
1855
1883
1884
1857
1859
1858
1856
1860
1877
1852
1854
1853

FIG. 222

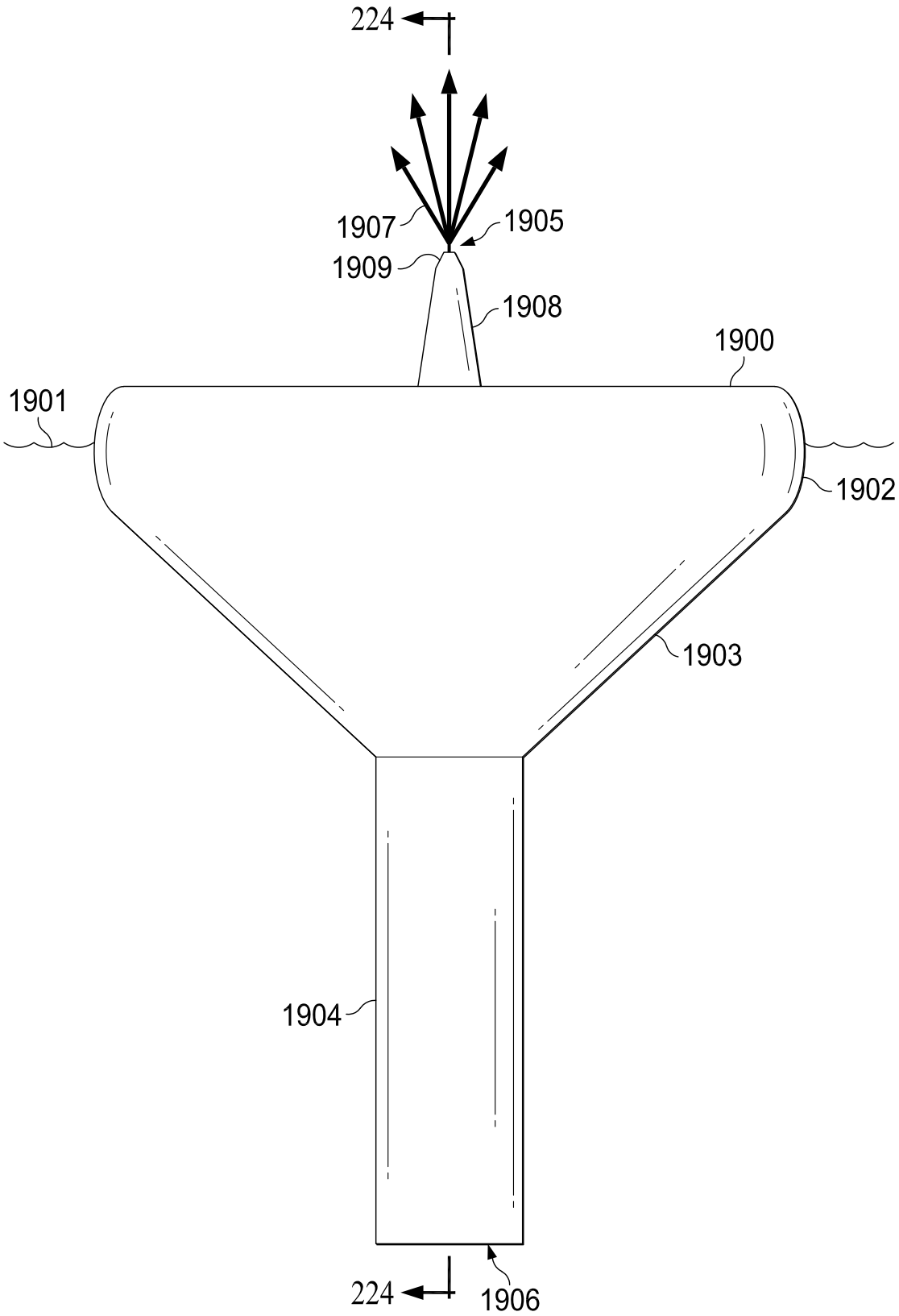

FIG. 223

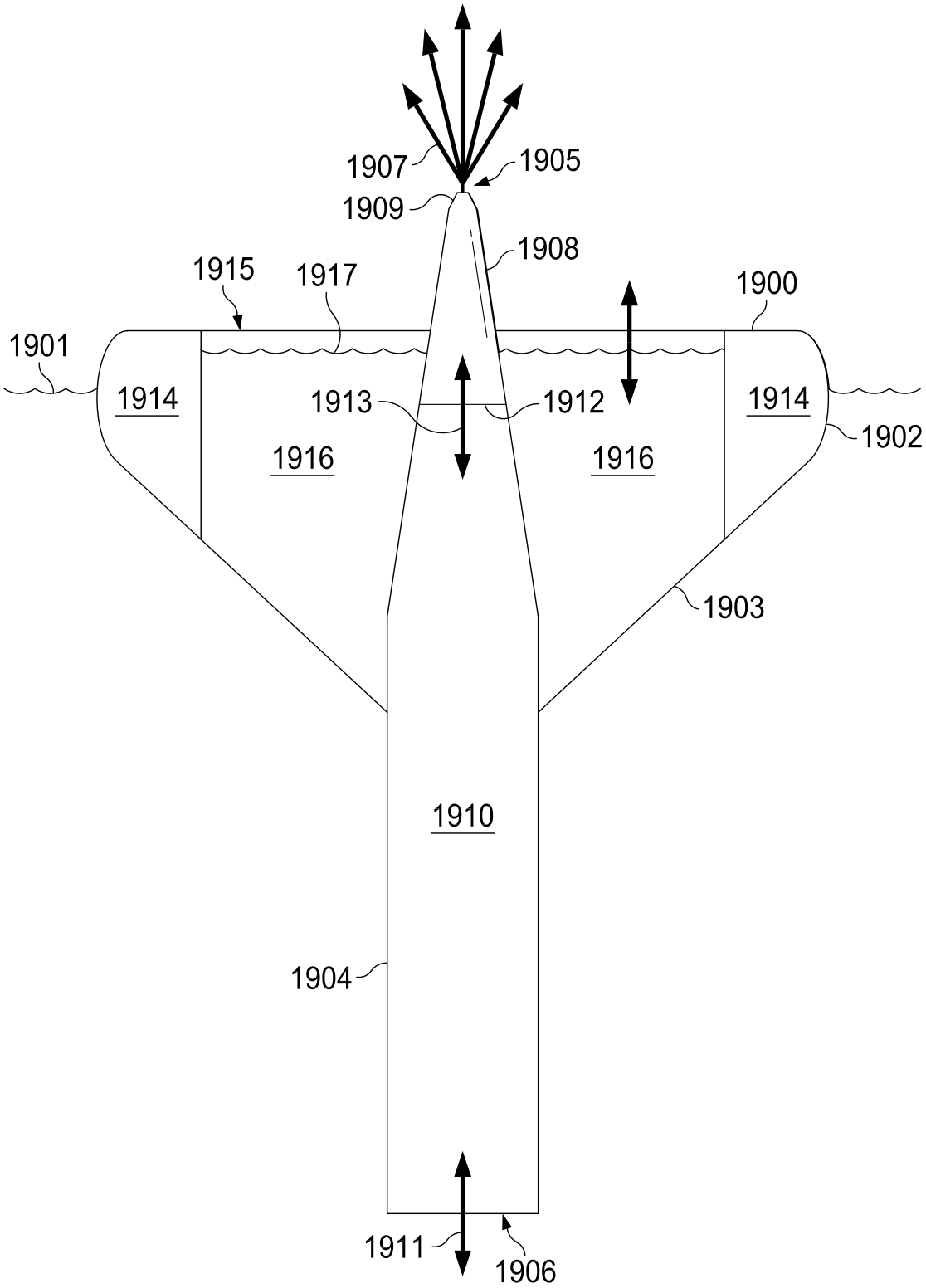
1907
1905
1909
1908
1915
1917
1900
1901
1914
1913
1912
1914
1902
1916
1916
1903
1910
1904
1911
1906

FIG. 224

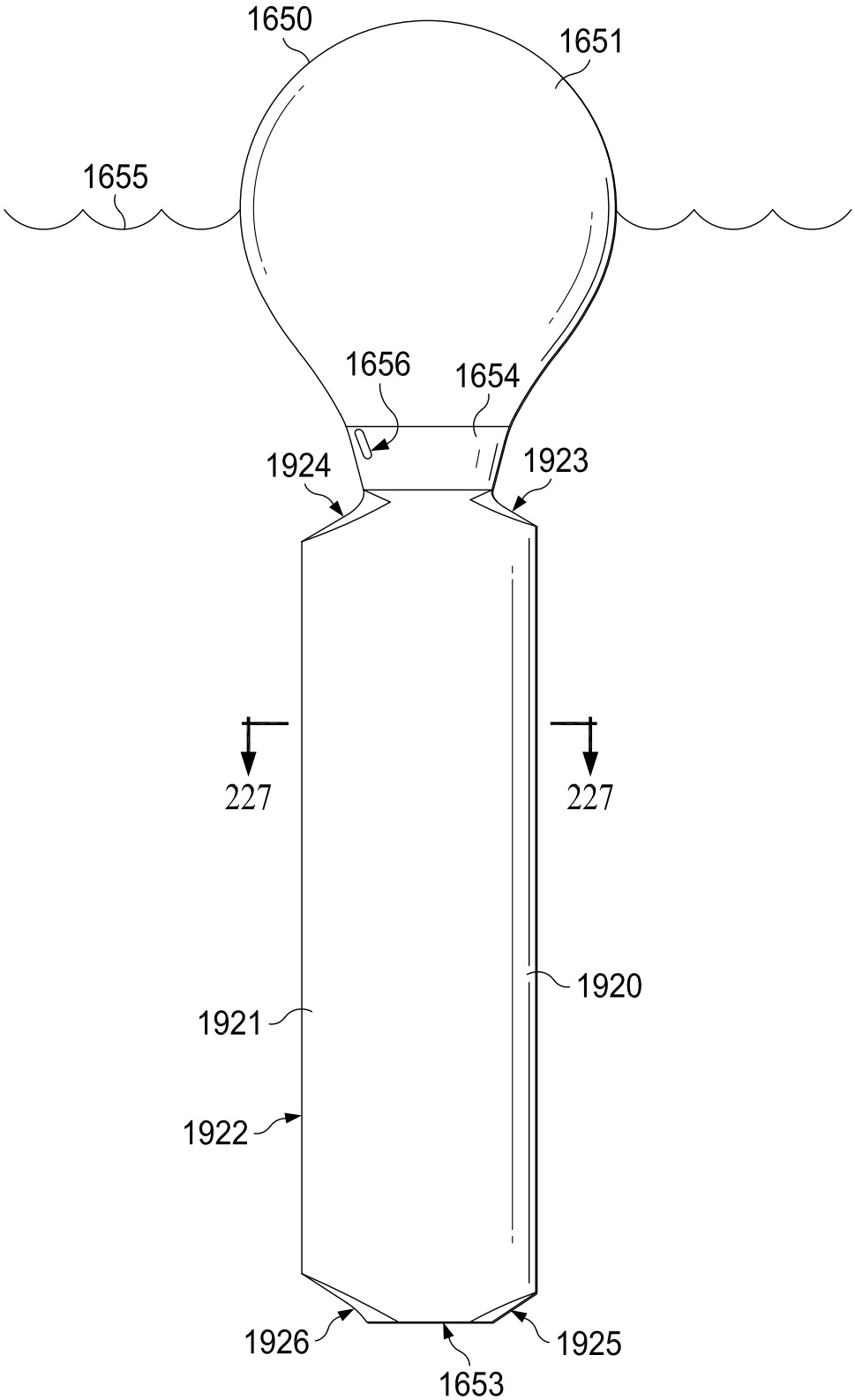
1650
1651
1655
1656
1654
1924
1923
227
227
1920
1921
1922
1926
1925
1653

FIG. 225

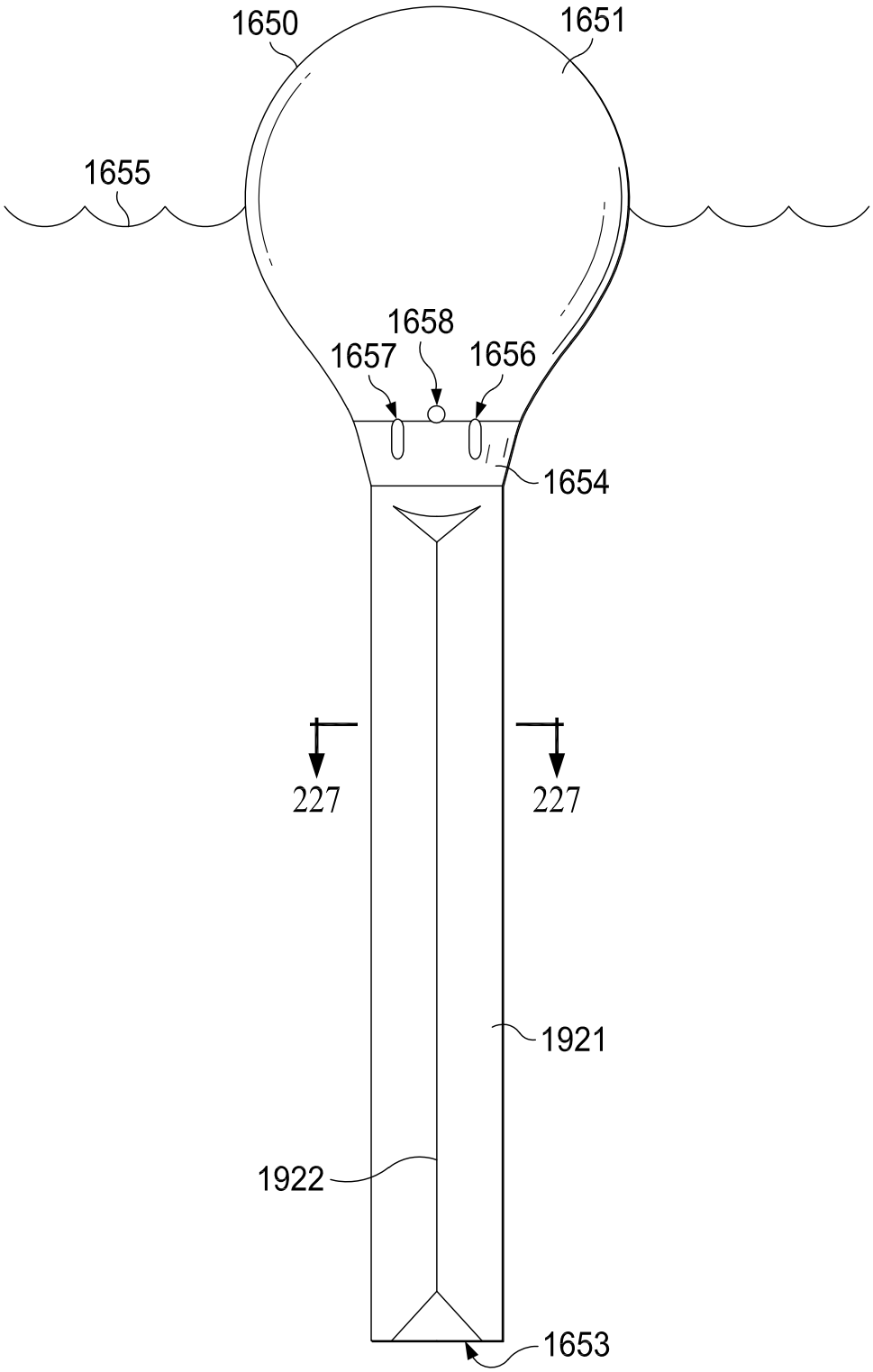

FIG. 226

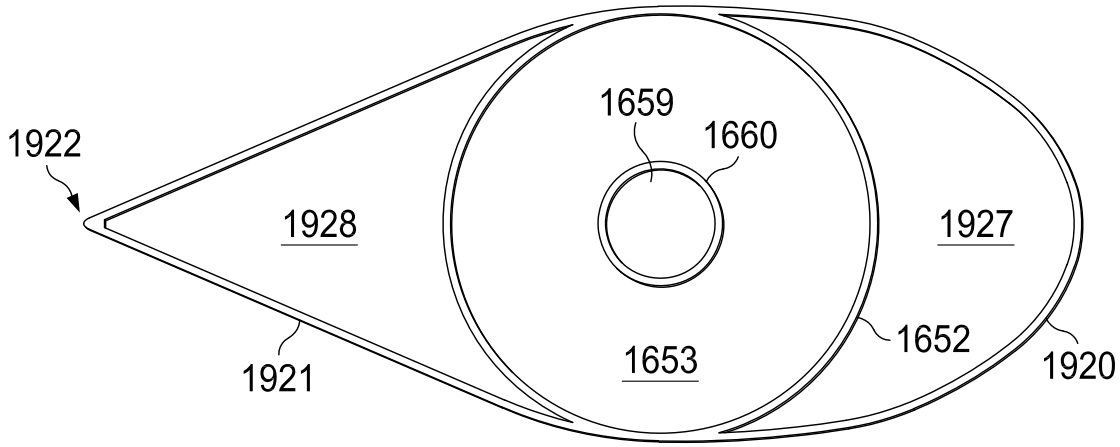

FIG. 227

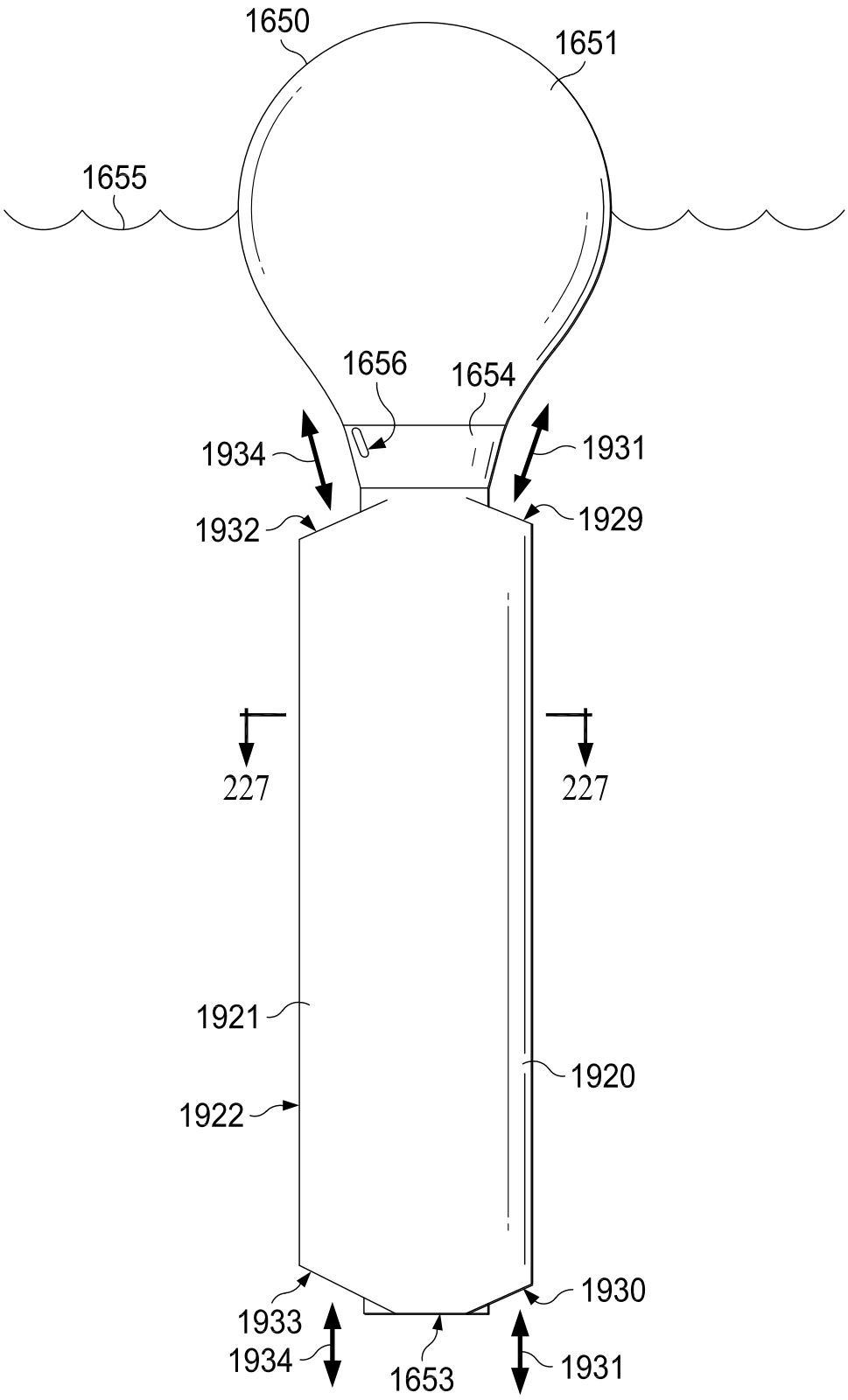
1650
1651
1655
1656
1654
1934
1931
1932
1929
227
227
1921
1920
1922
1930
1933
1934
1653
1931

FIG. 228

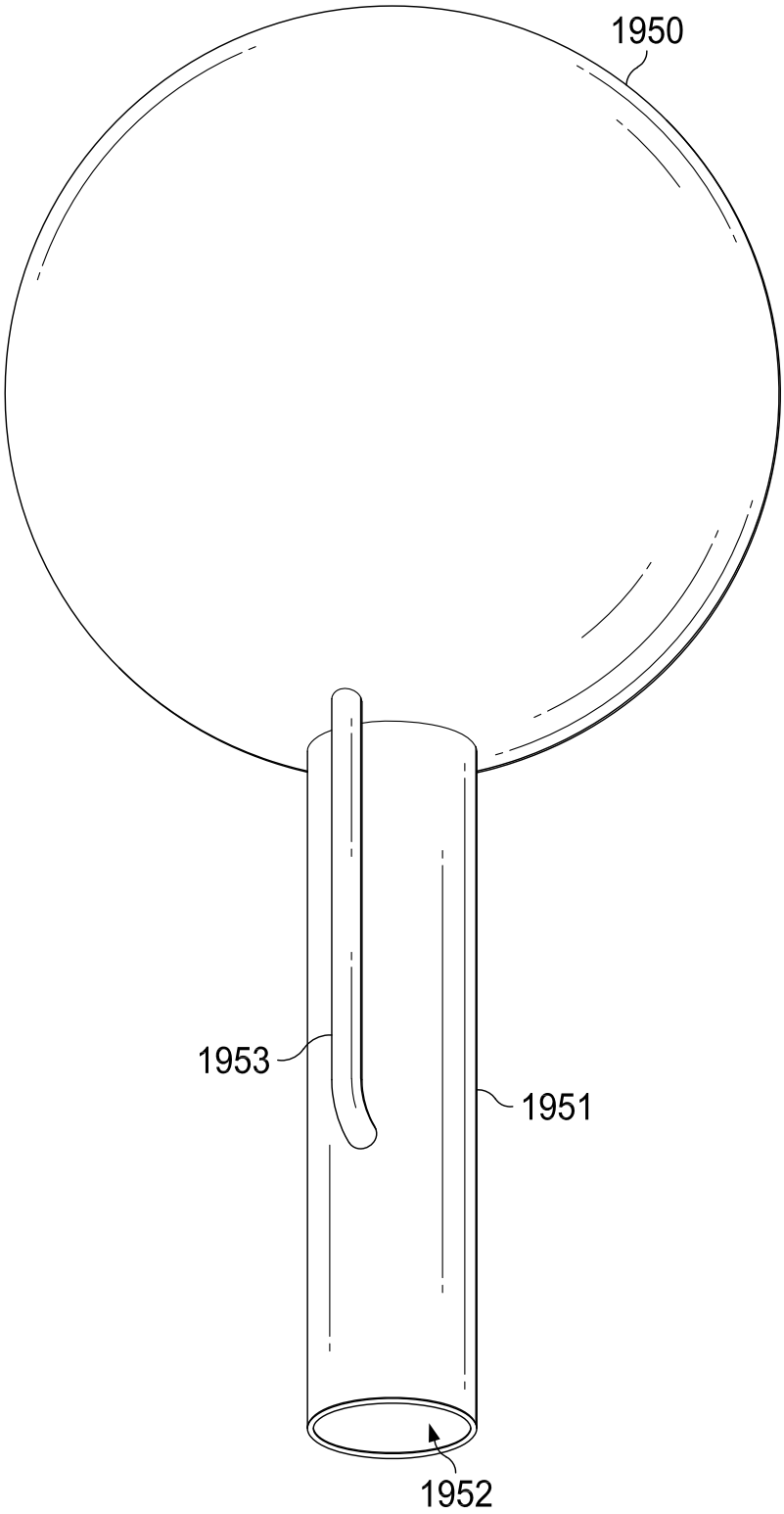

FIG. 229

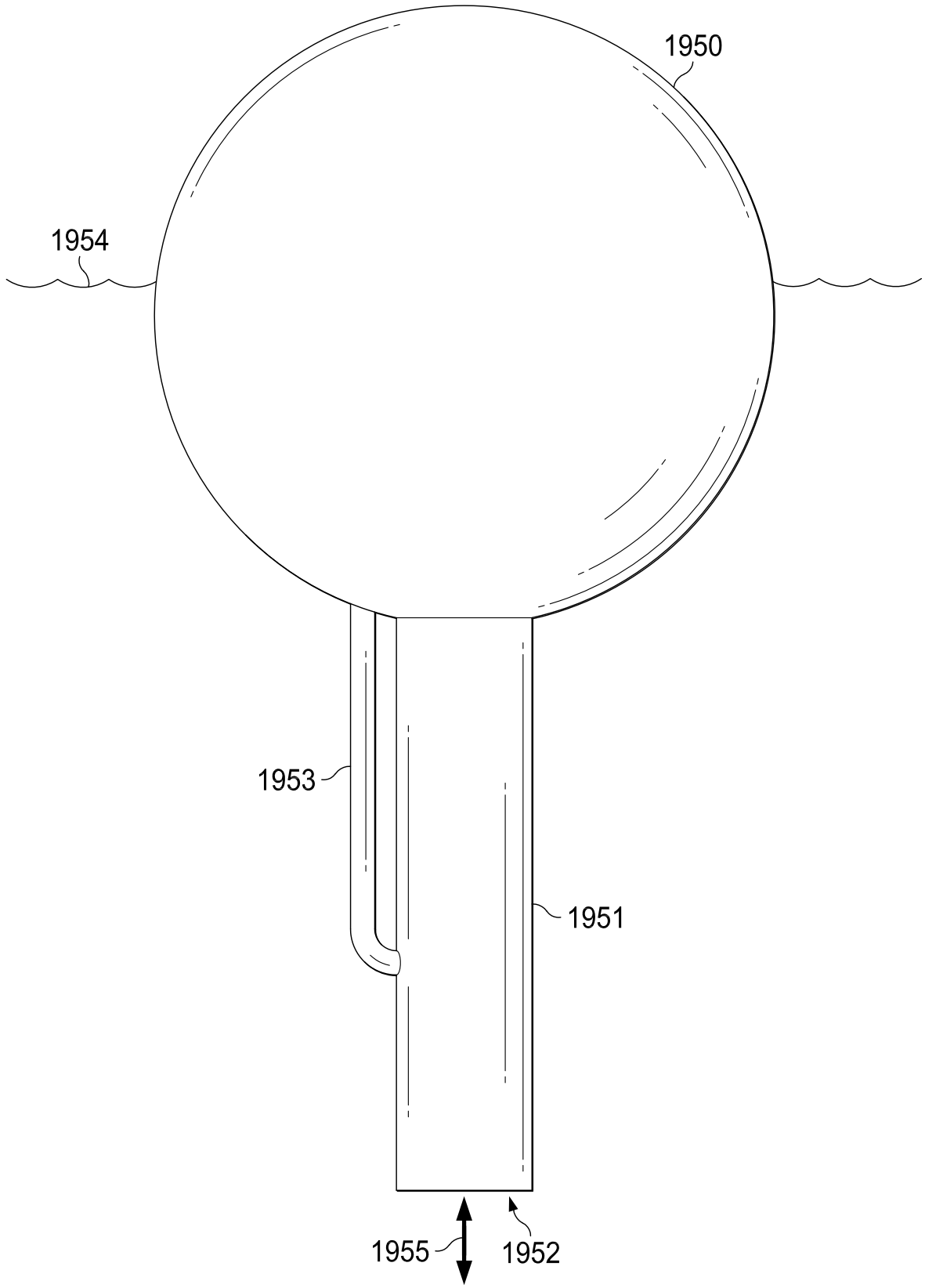

FIG. 230

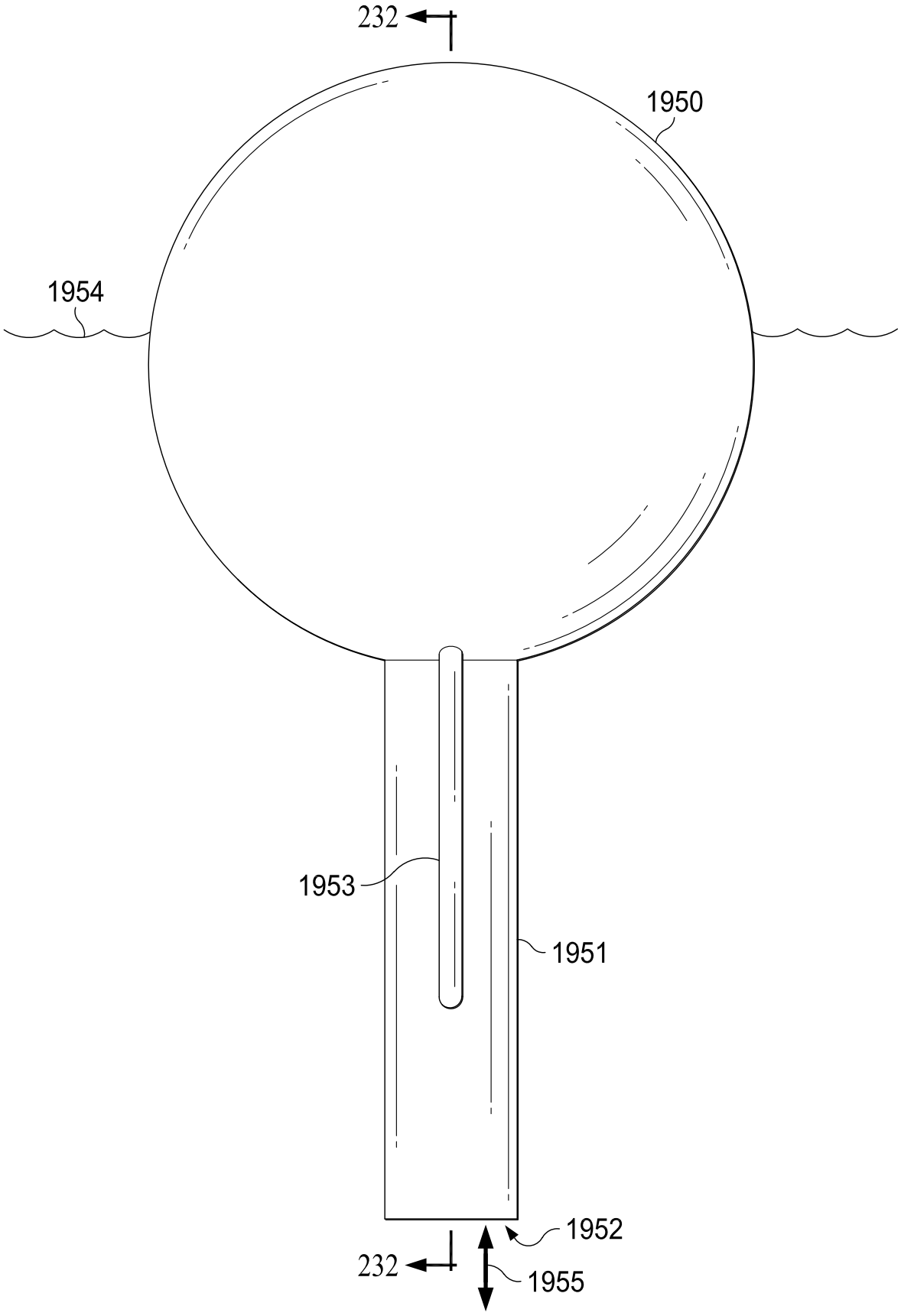

FIG. 231

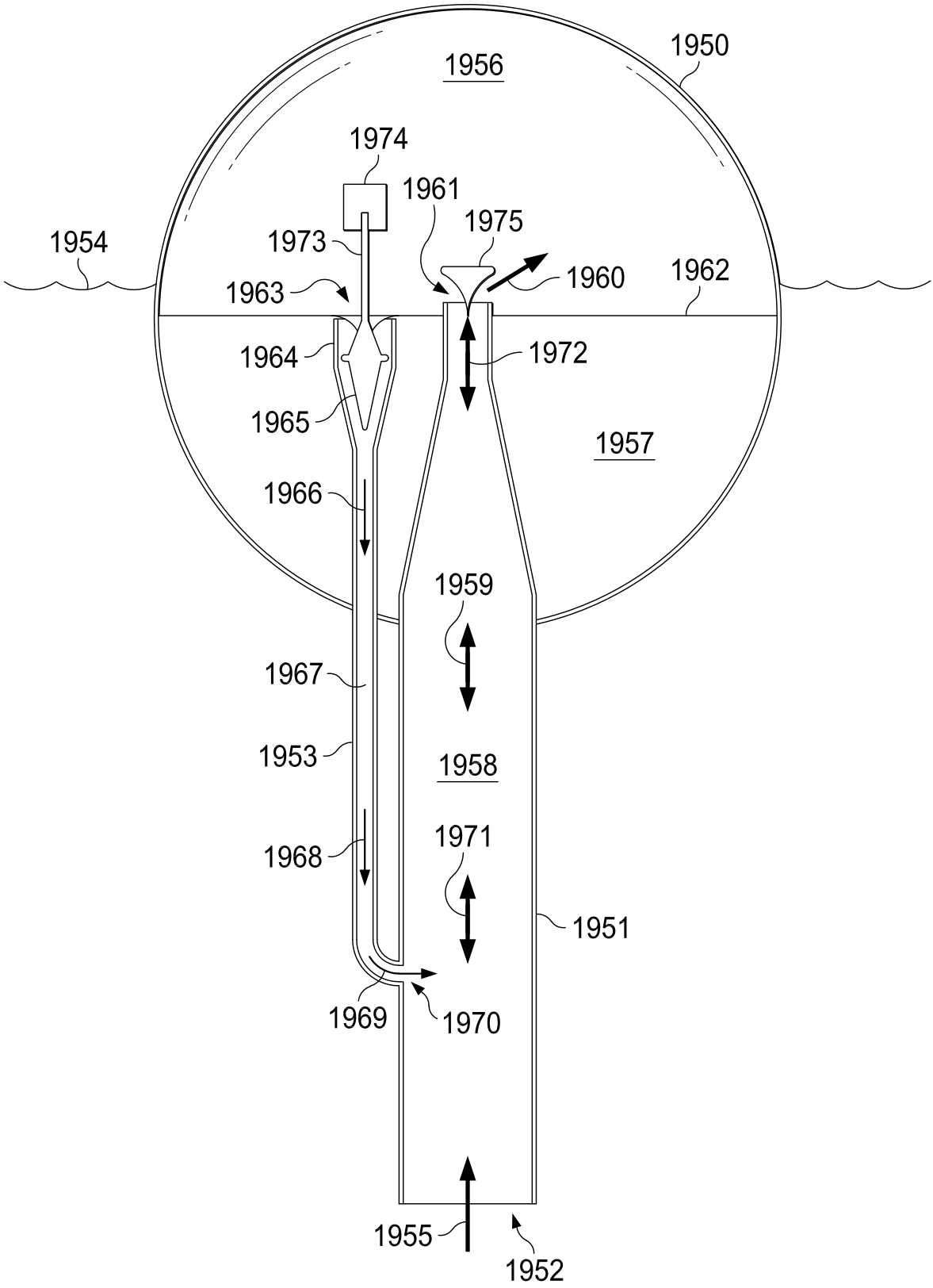
1950
1956
1974
1961
1975
1954
1973
1960
1962
1963
1964
1972
1965
1957
1966
1959
1967
1953
1958
1971
1968
1951
1969
1970
1955
1952

FIG. 232

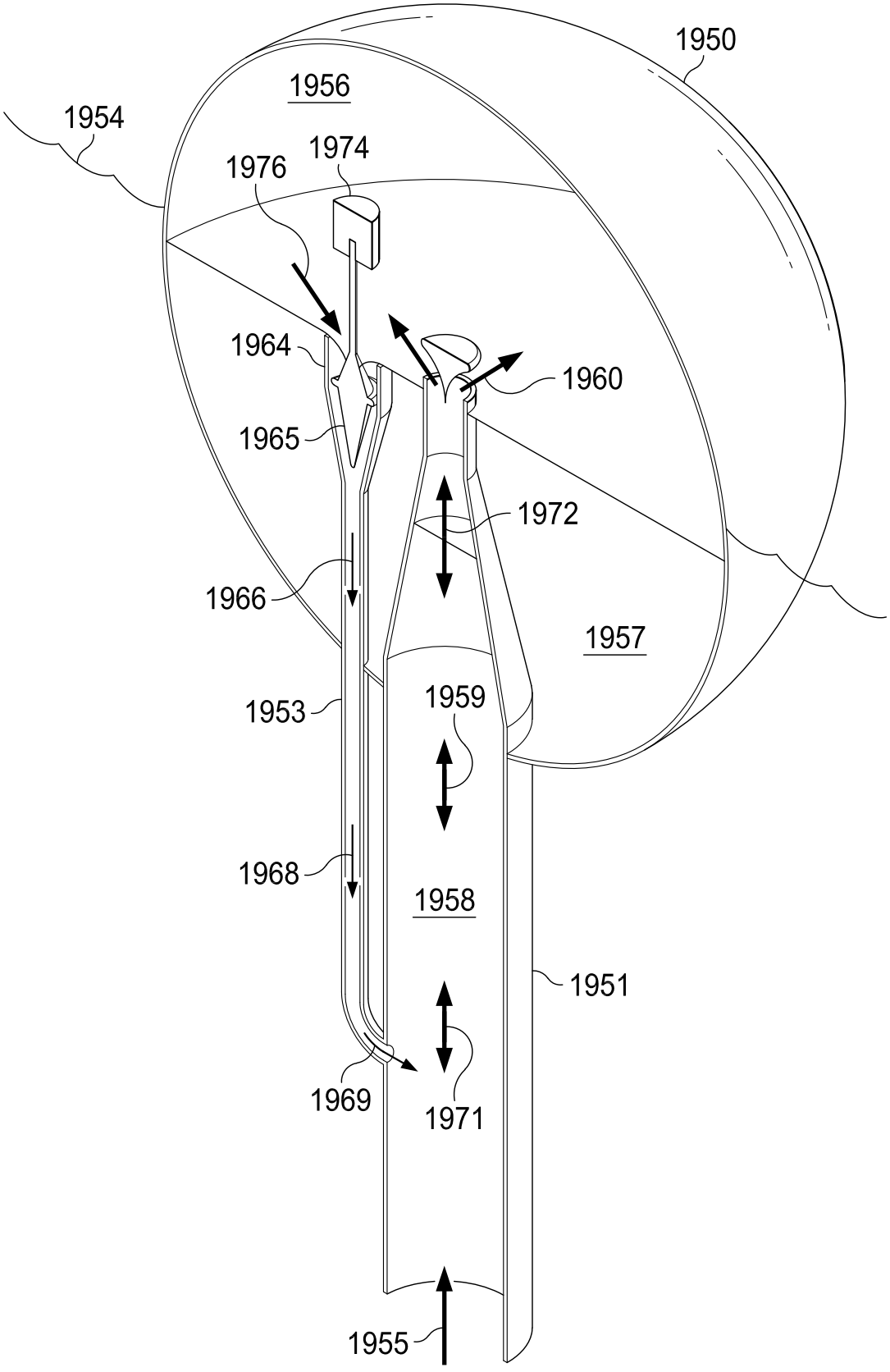
1950
1956
1954
1974
1976
1964
1960
1965
1972
1966
1957
1953
1959
1968
1958
1951
1969
1971
1955

FIG. 233

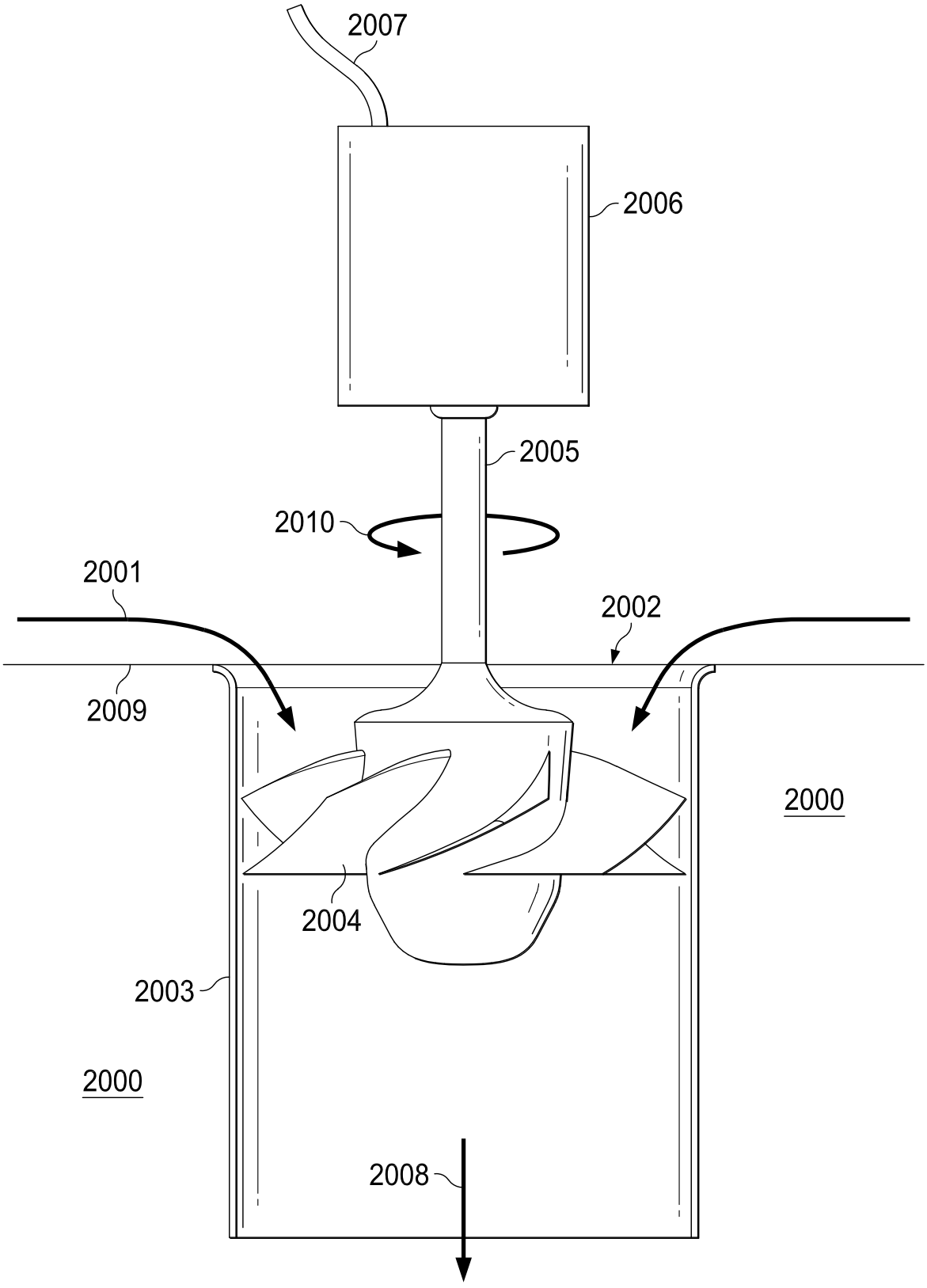

FIG. 234

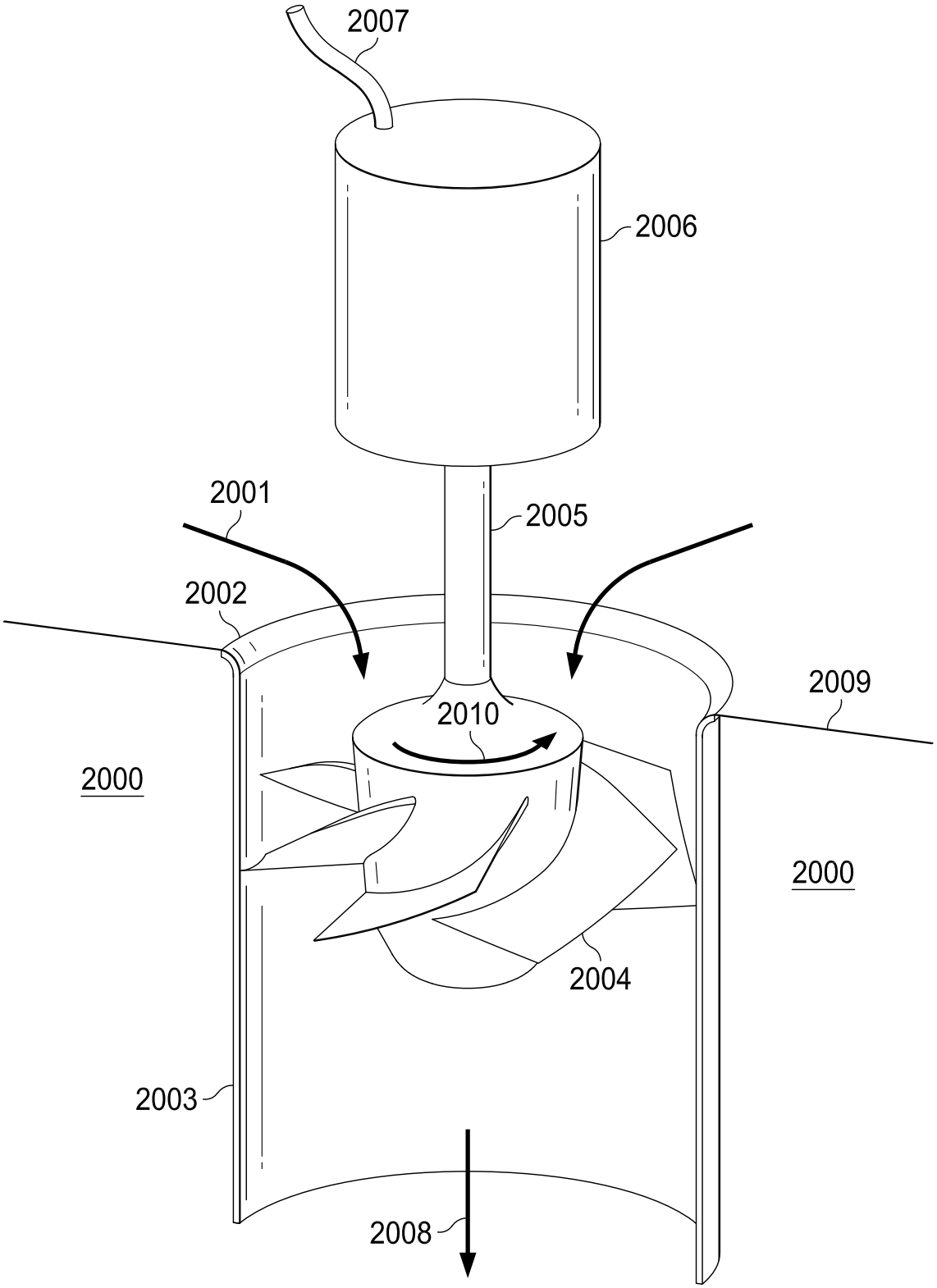

FIG. 235

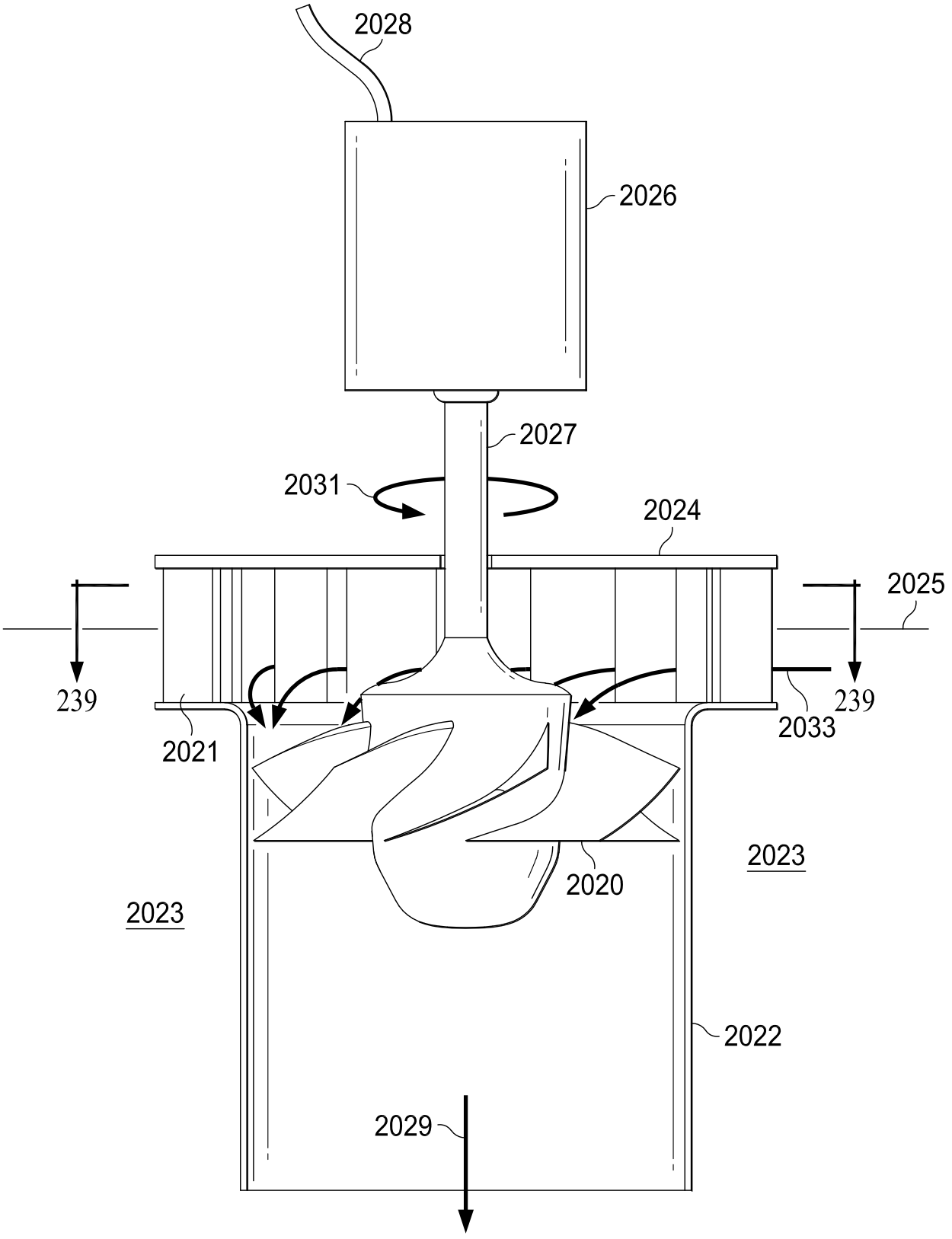
2028
2026
2027
2031
2024
2025
239
239
2033
2021
2023
2020
2023
2022
2029

FIG. 236

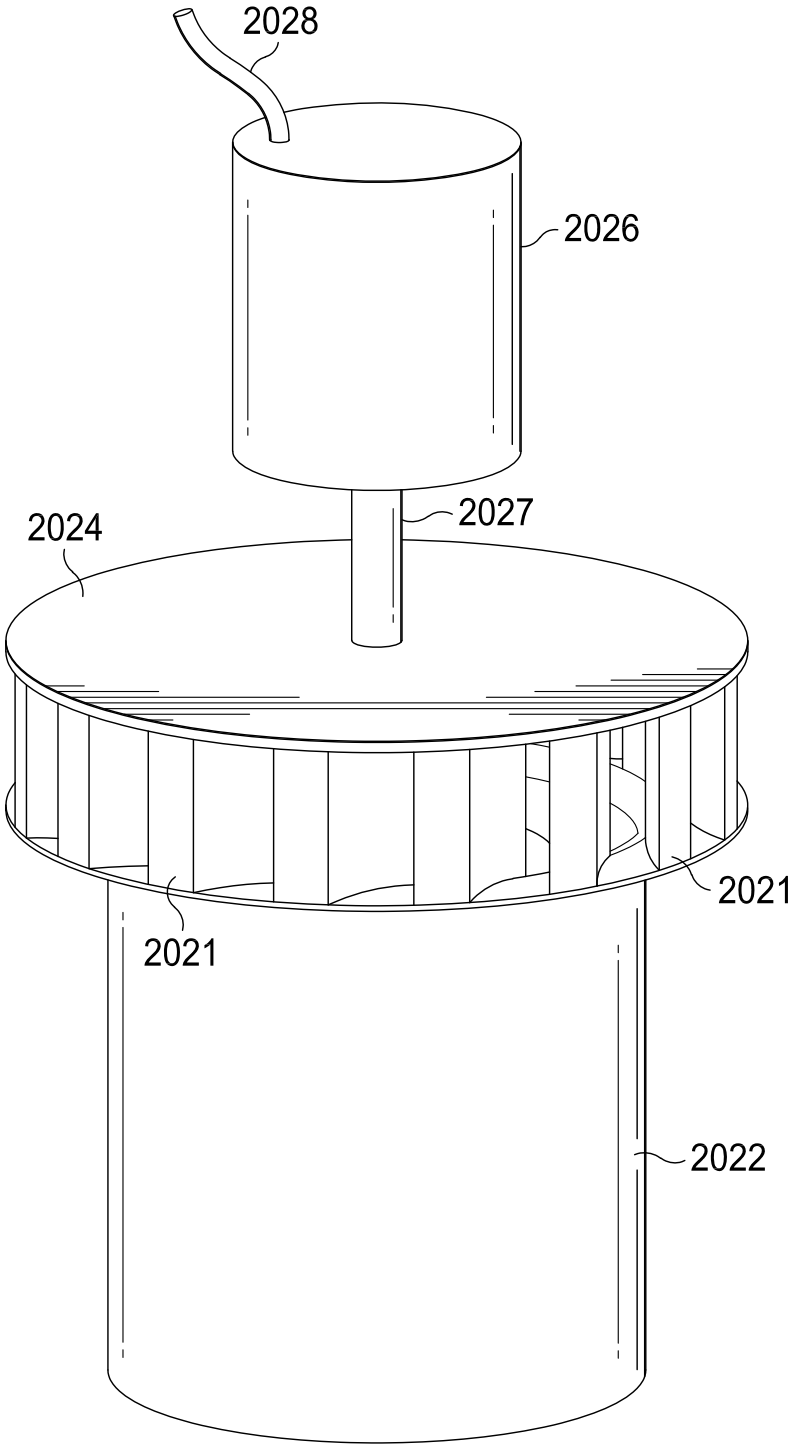

FIG. 237

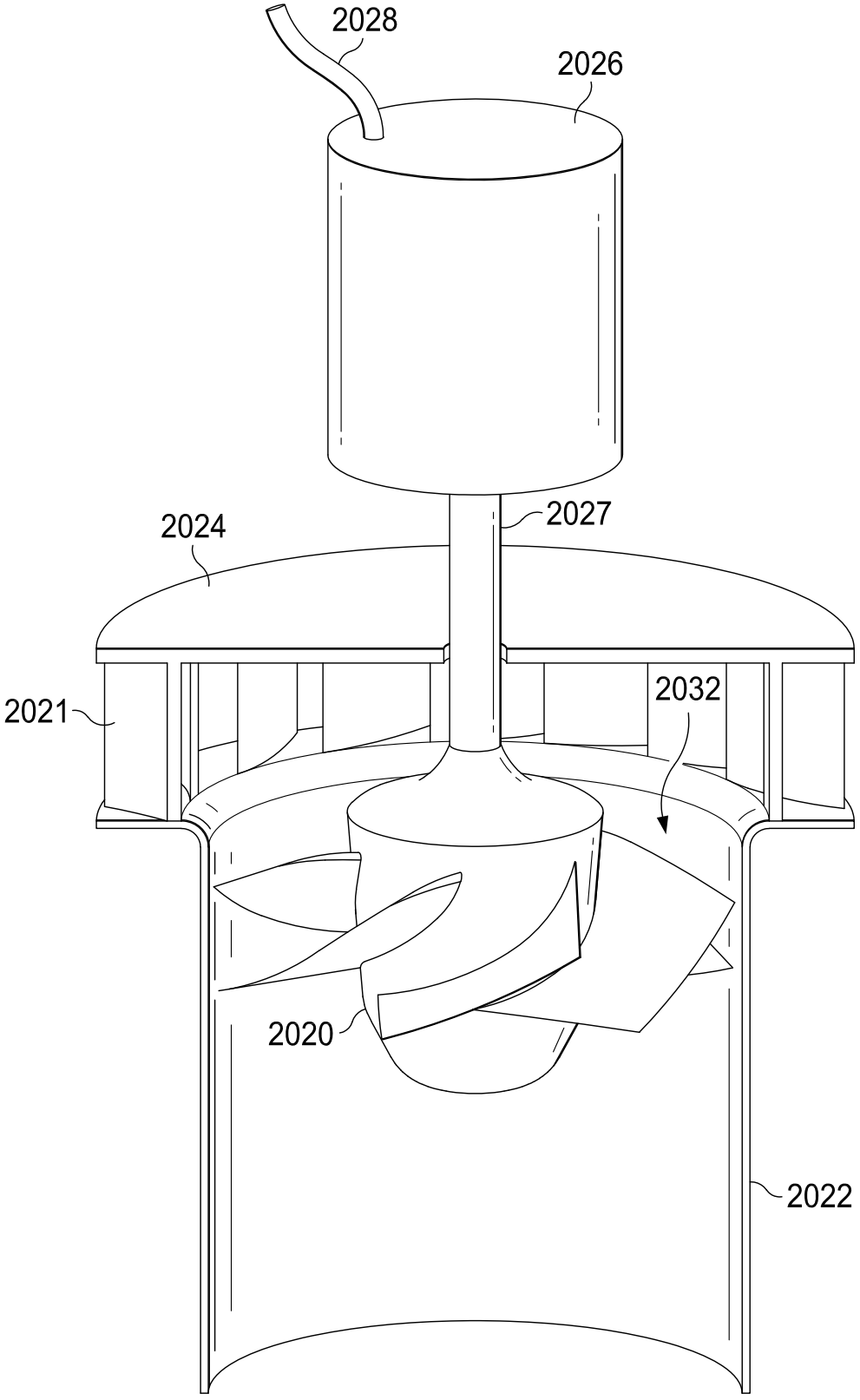

FIG. 238

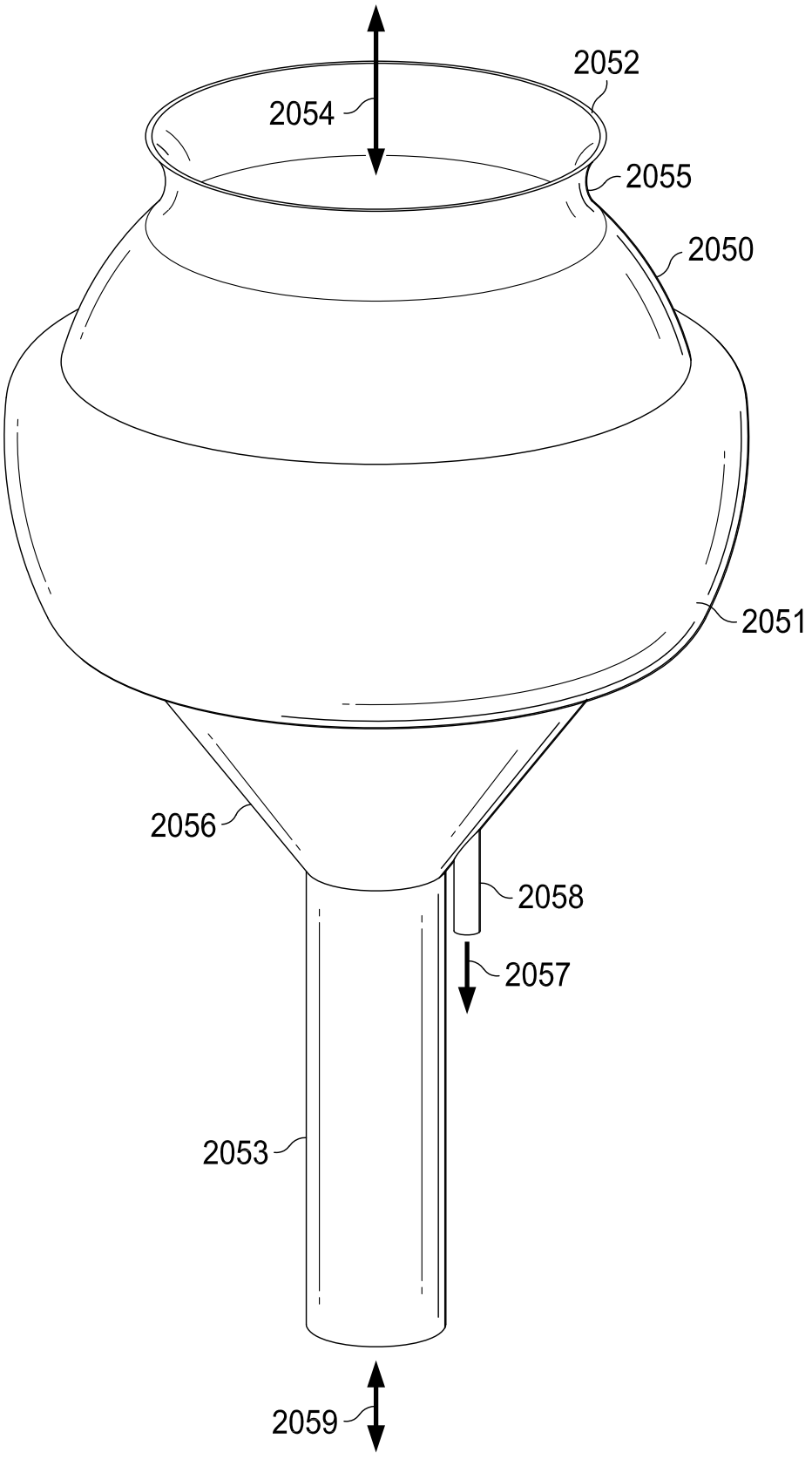

FIG. 239

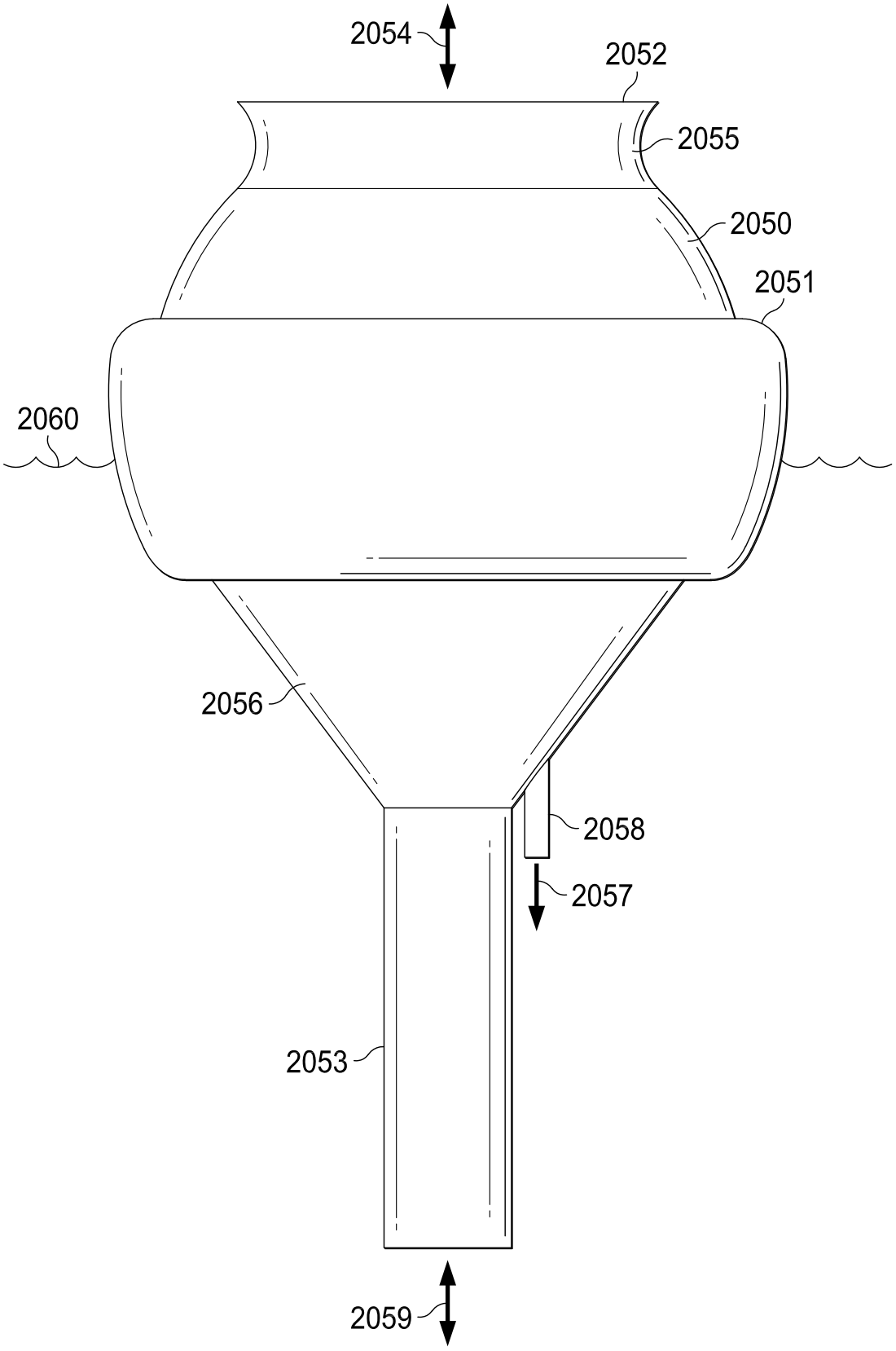

FIG. 240

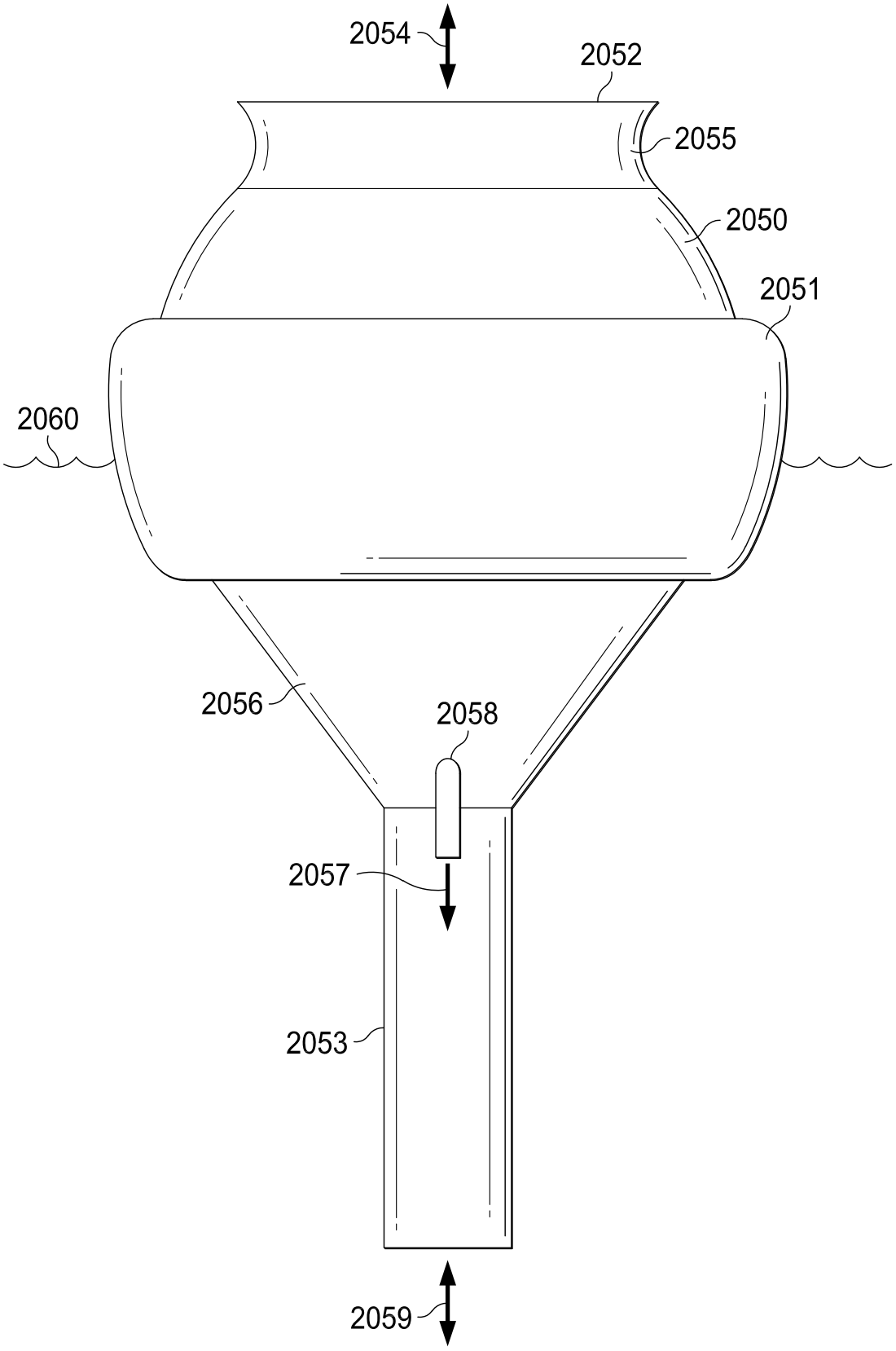

FIG. 241

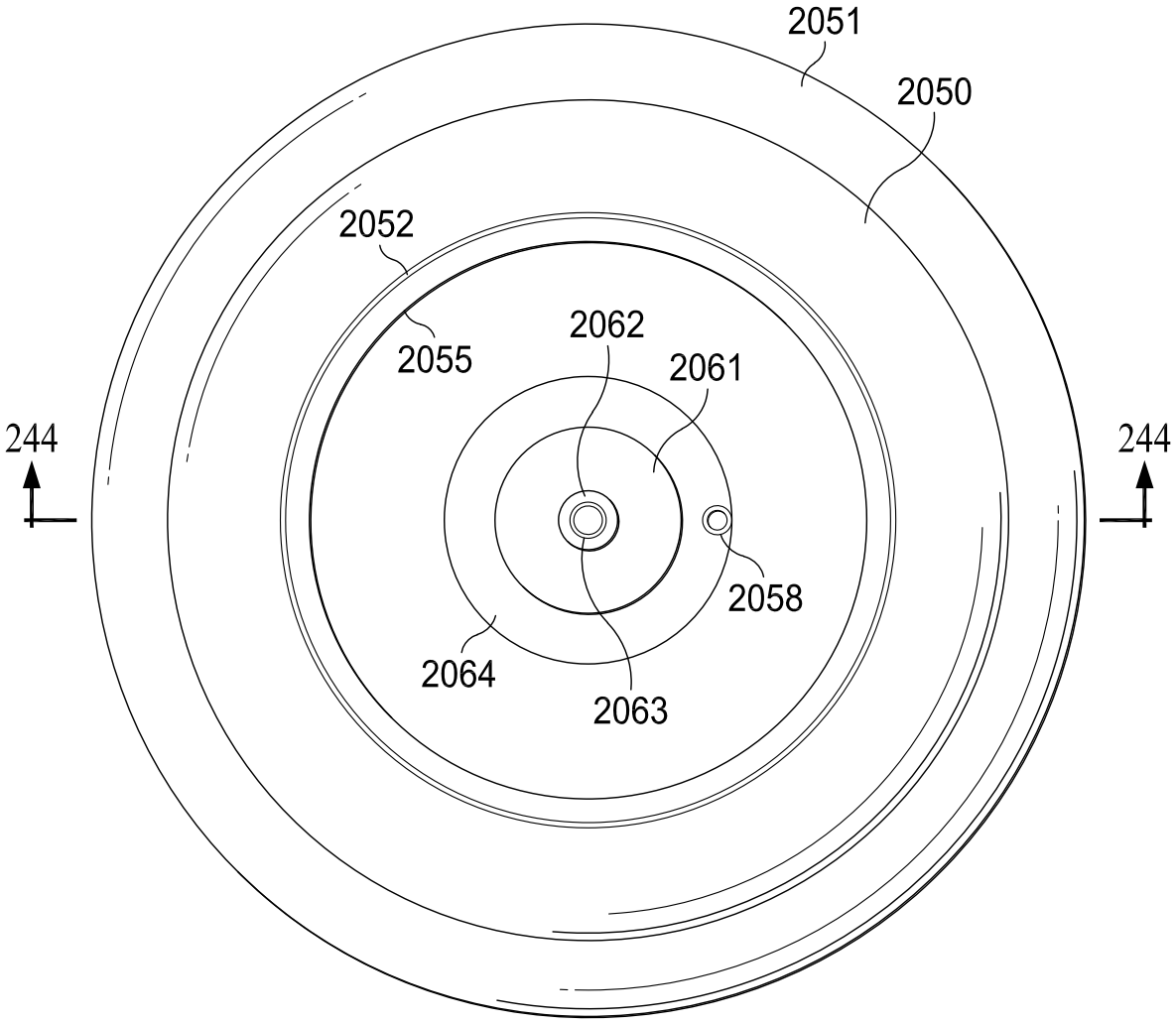

FIG. 242

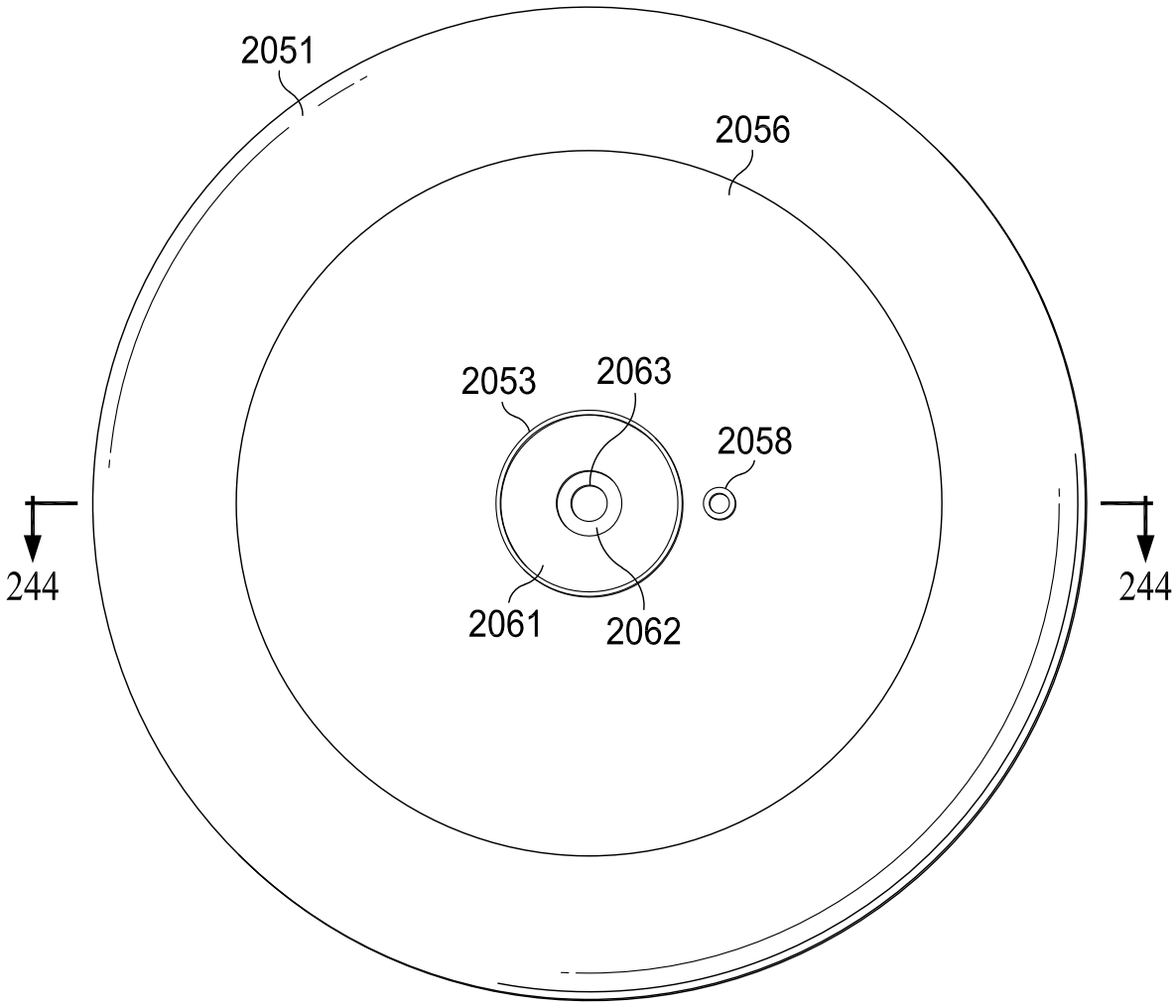

FIG. 243

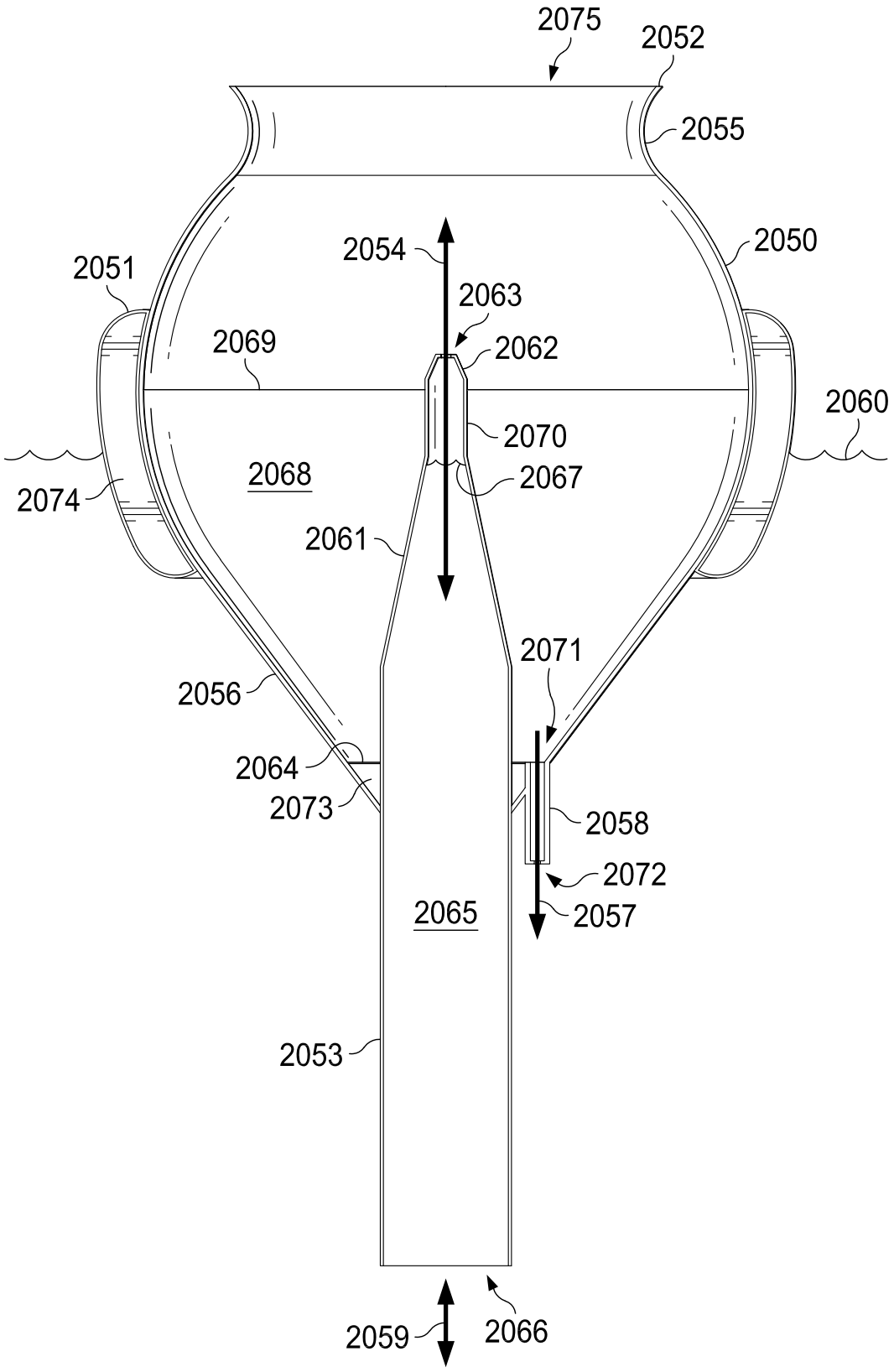
2075
2052
2055
2050
2054
2063
2051
2069
2062
2060
2070
2068
2067
2074
2061
2071
2056
2064
2073
2058
2072
2065
2057
2053
2059
2066

FIG. 244

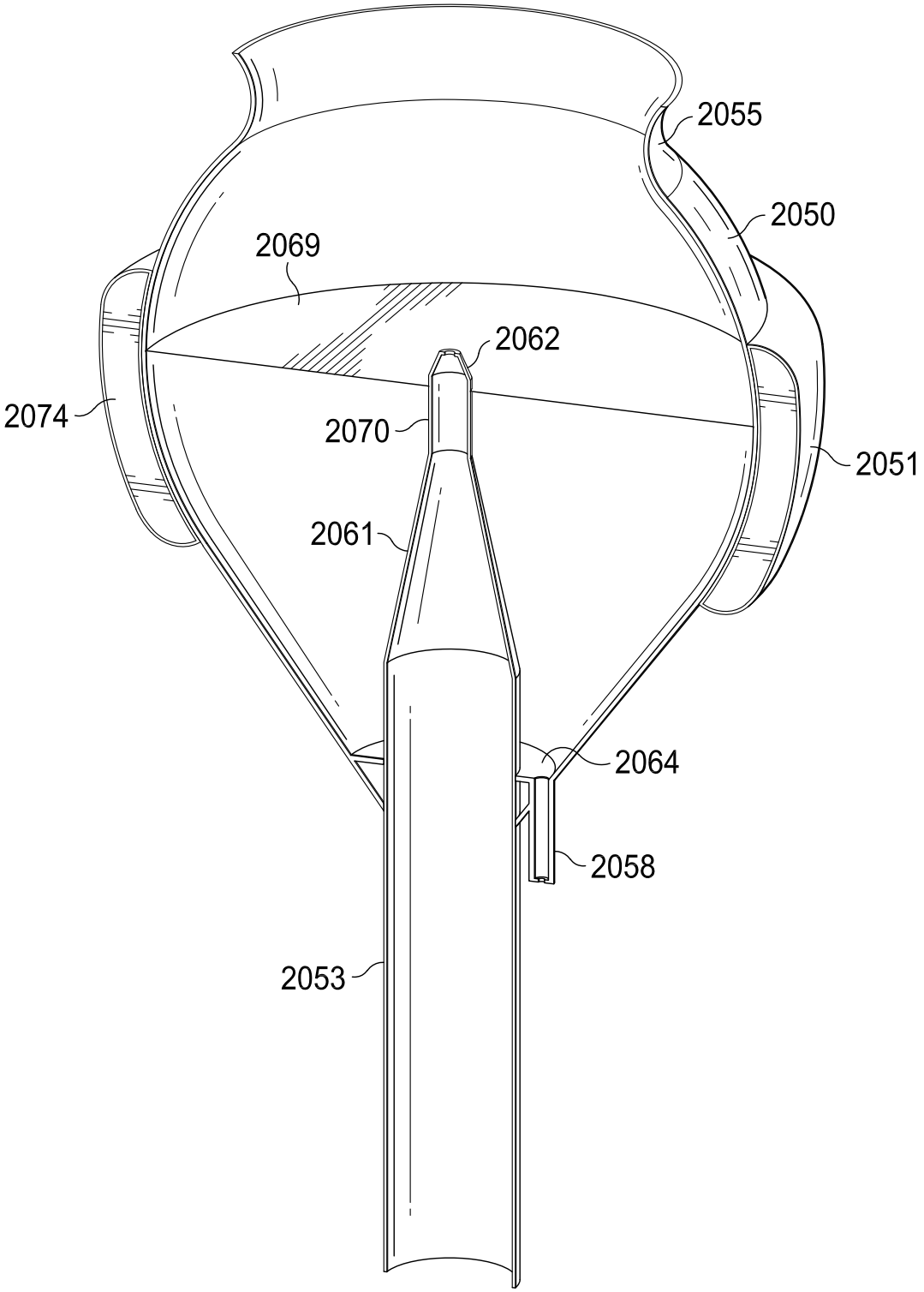

FIG. 245

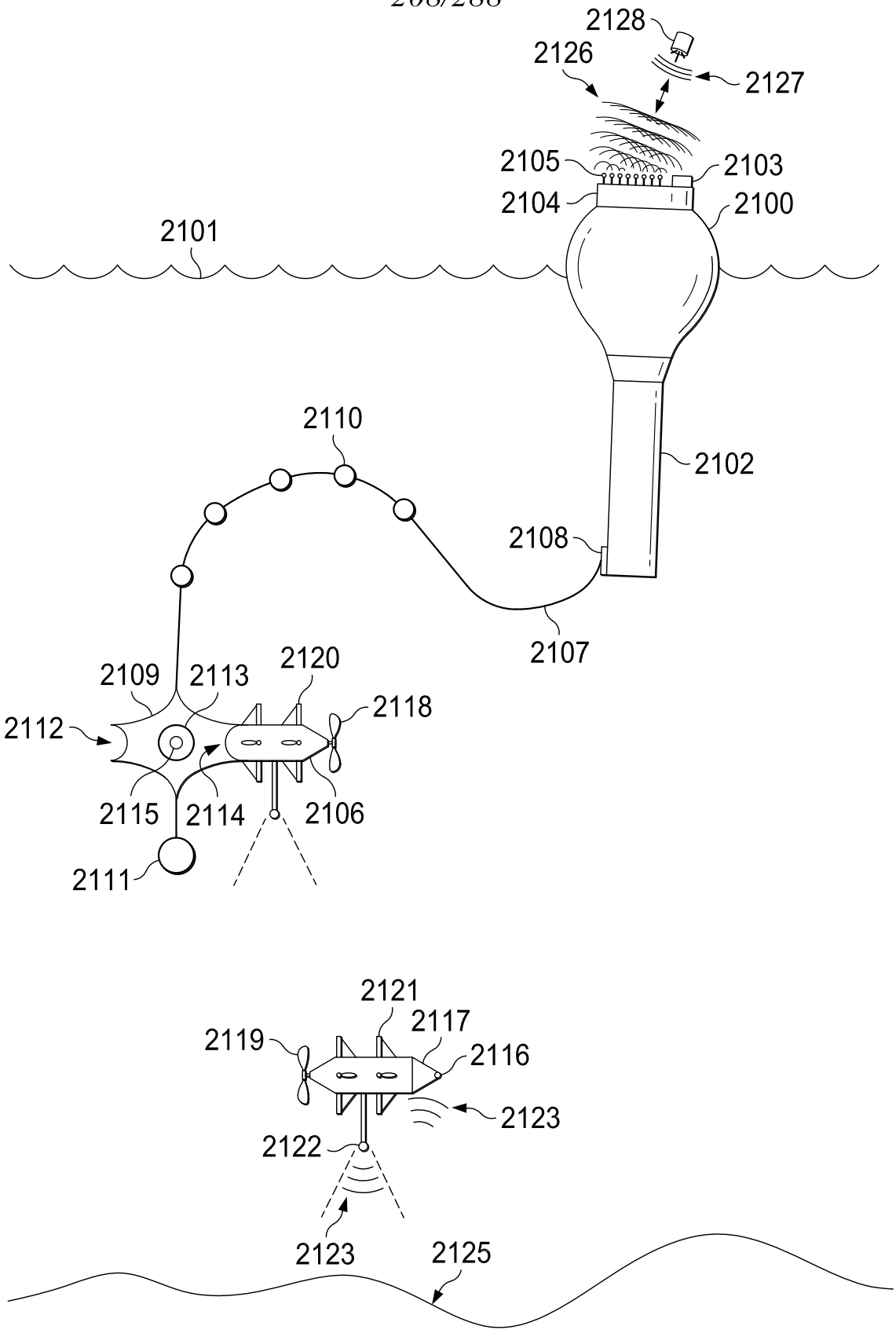
2128
2126
2127
2105
2103
2104
2100
2101
2110
2102
2108
2107
2109
2113
2120
2118
2112
2115
2114
2106
2111
2121
2117
2119
2116
2123
2122
2123
2125

FIG. 246

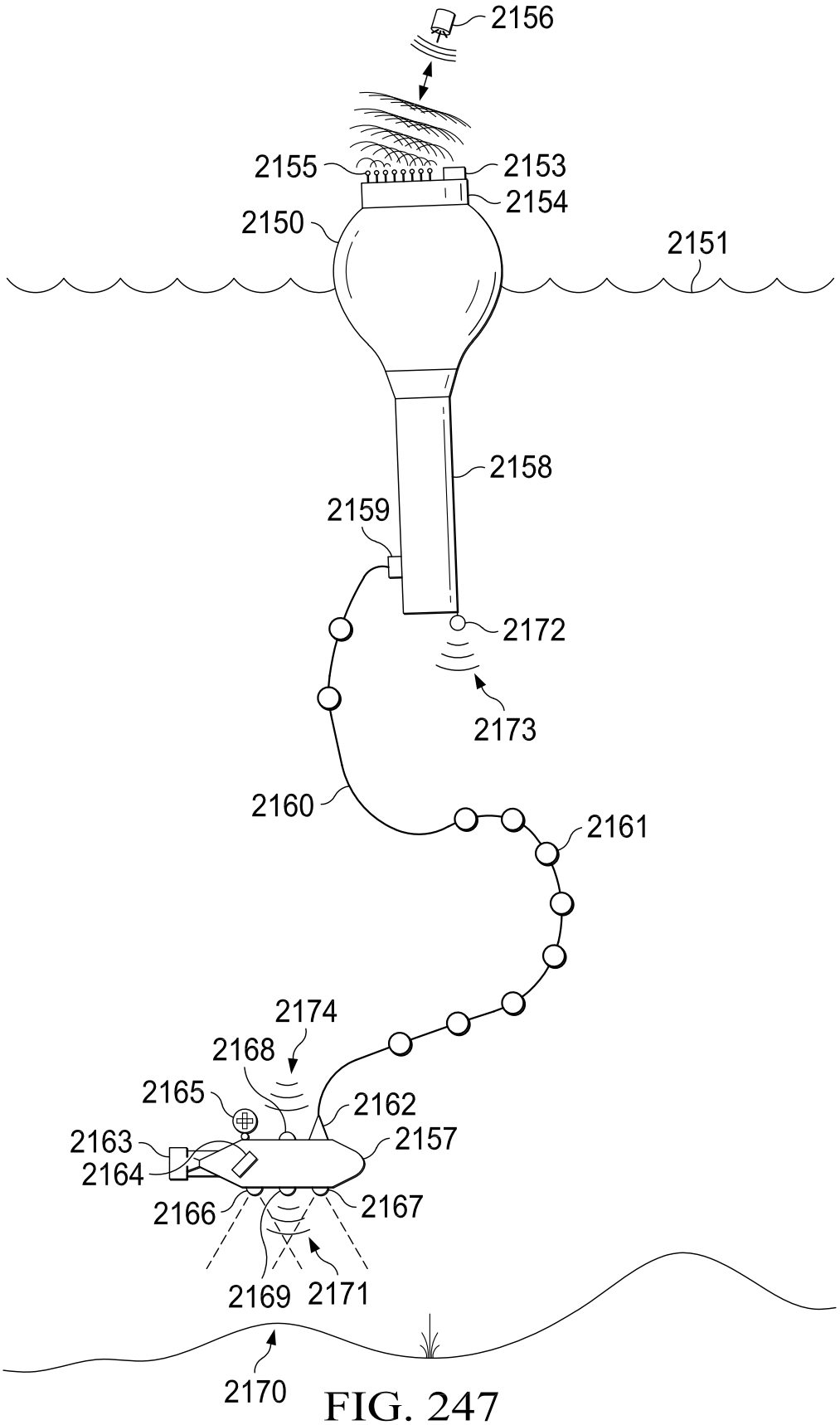
2156
2155
2153
2154
2150
2151
2158
2159
2172
2173
2160
2161
2174
2168
2165
2162
2163
2157
2164
2166
2167
2169
2171
2170

FIG. 247

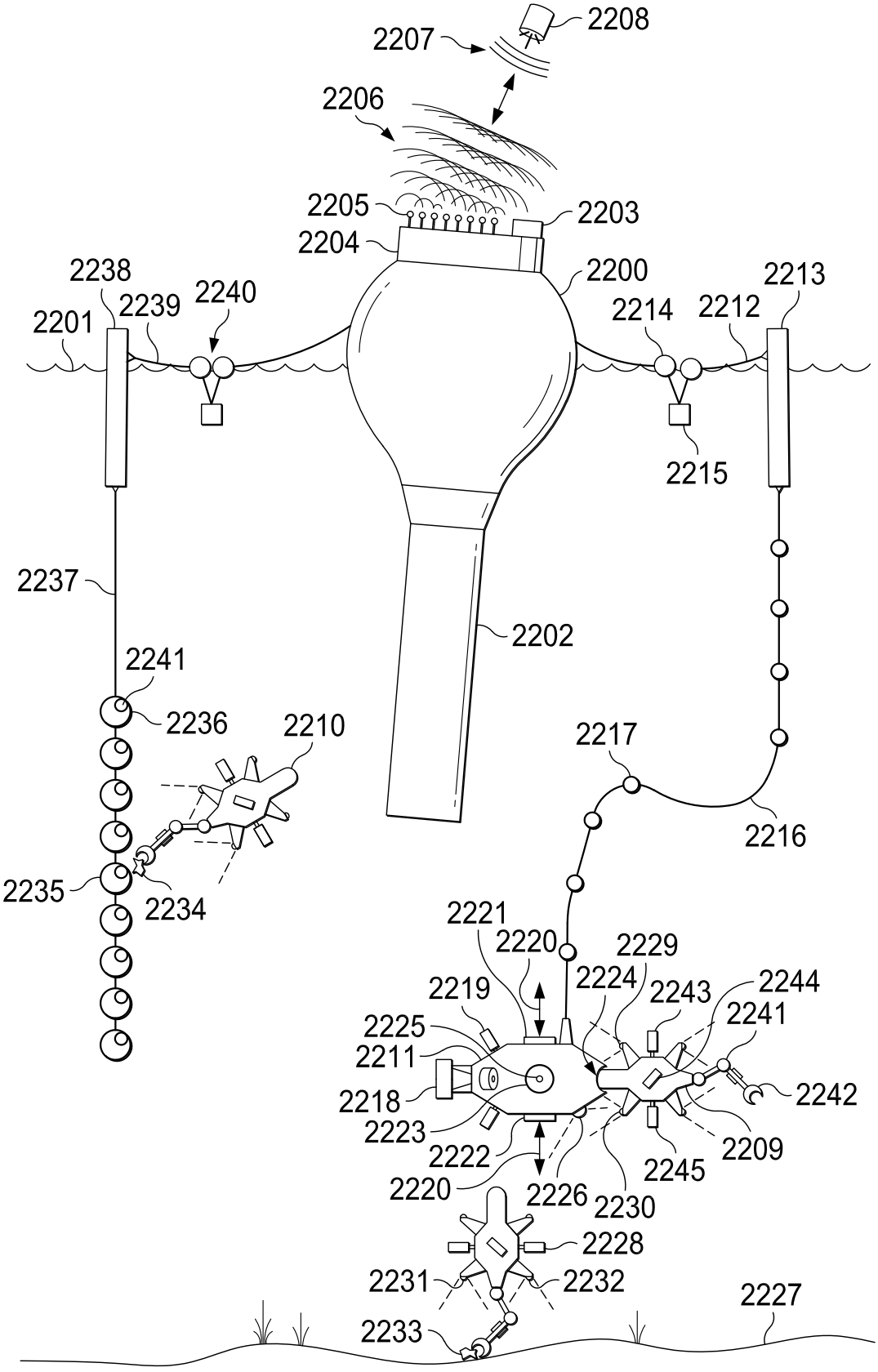
2208
2207
2206
2205
2203
2204
2200
2238
2239
2240
2213
2201
2214
2212
2215
2237
2202
2241
2236
2210
2217
2216
2235
2234
2221
2220
2229
2219
2224
2243
2244
2225
2241
2211
2218
2242
2223
2209
2222
2245
2220
2226
2230
2228
2231
2232
2227
2233

FIG. 248

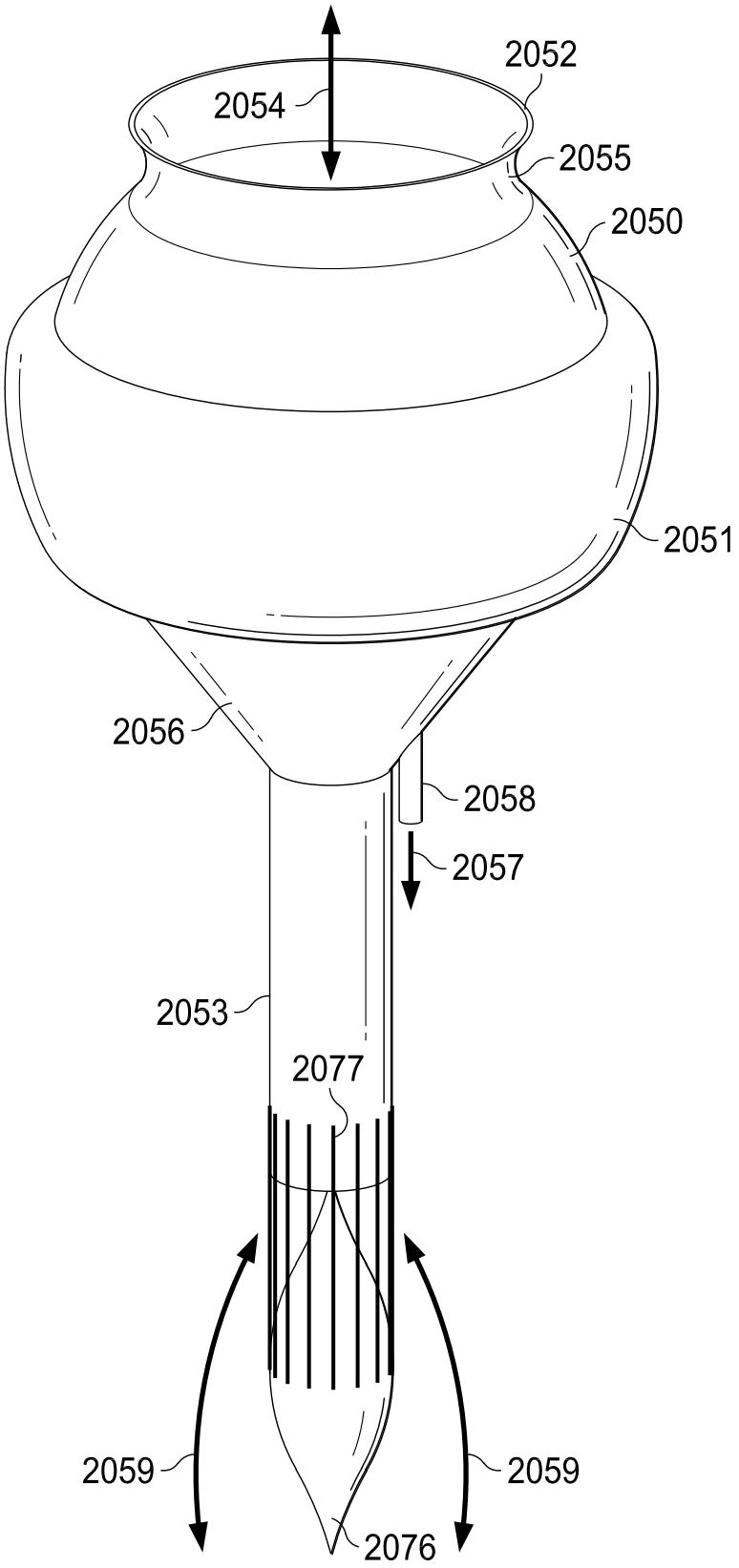
2052
2054
2055
2050
2051
2056
2058
2057
2053
2077
2059
2059
2076

FIG. 249

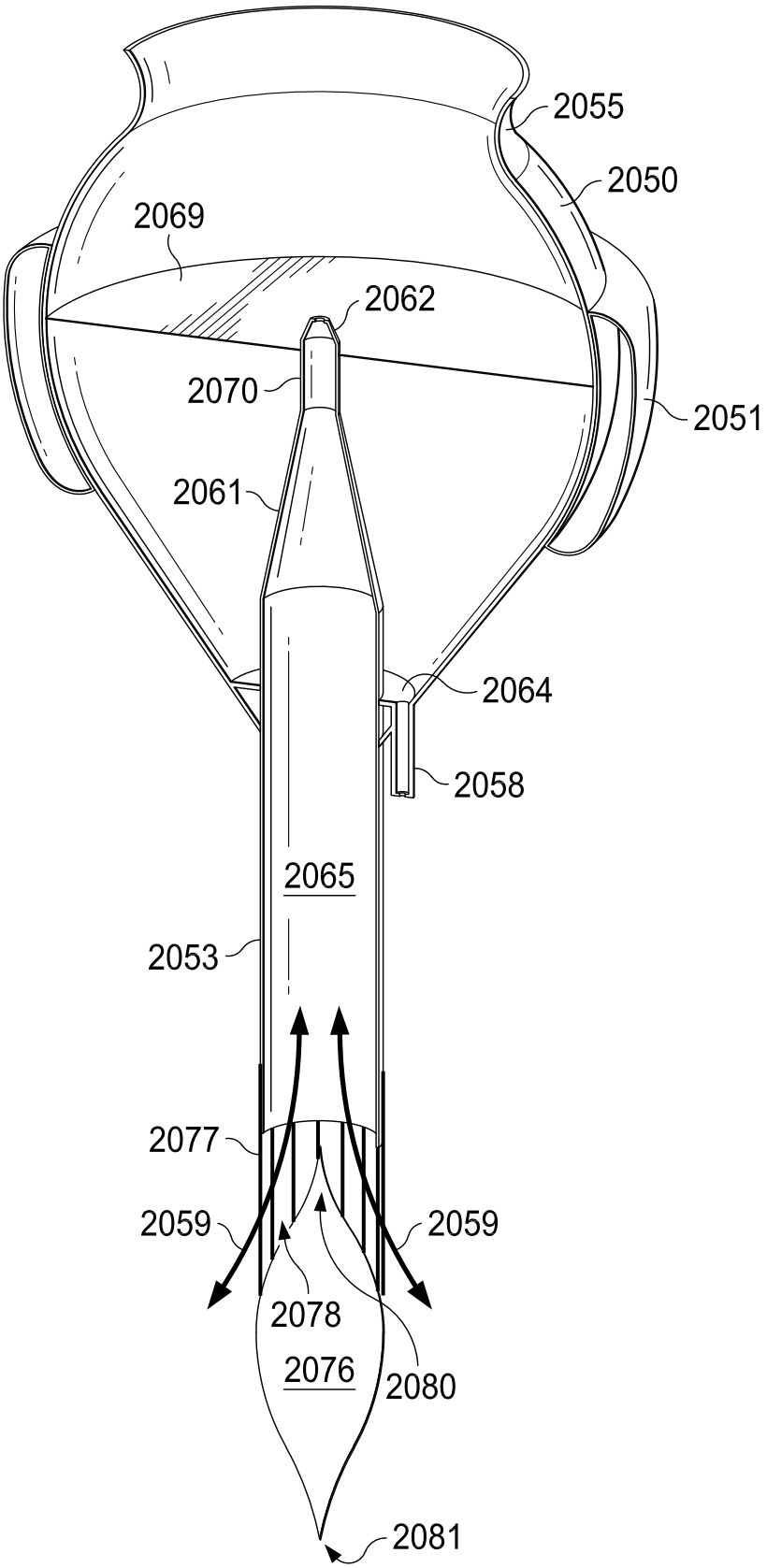
2055
2050
2069
2062
2070
2051
2061
2064
2058
2065
2053
2077
2059
2059
2078
2076
2080
2081

FIG. 250

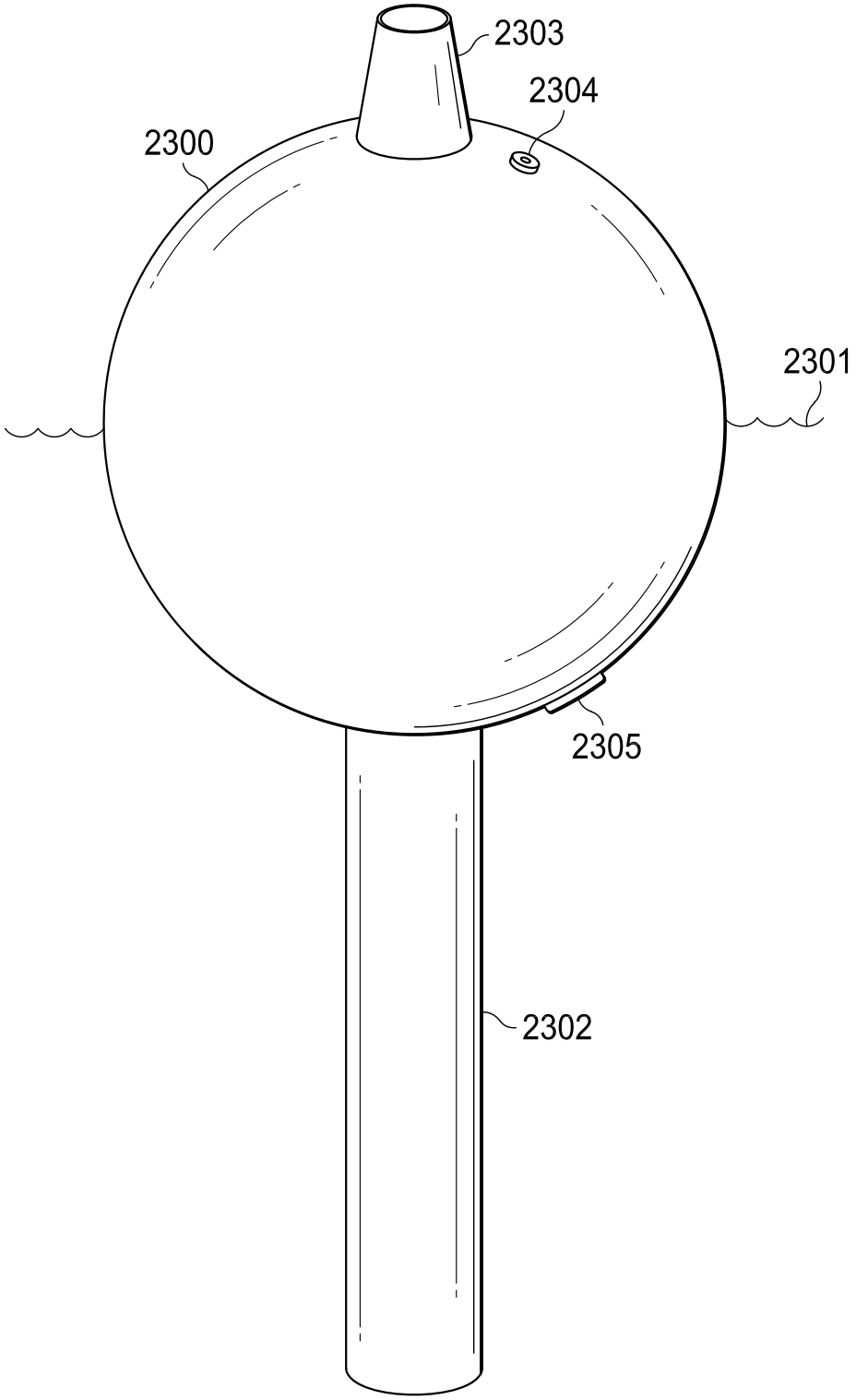

FIG. 251

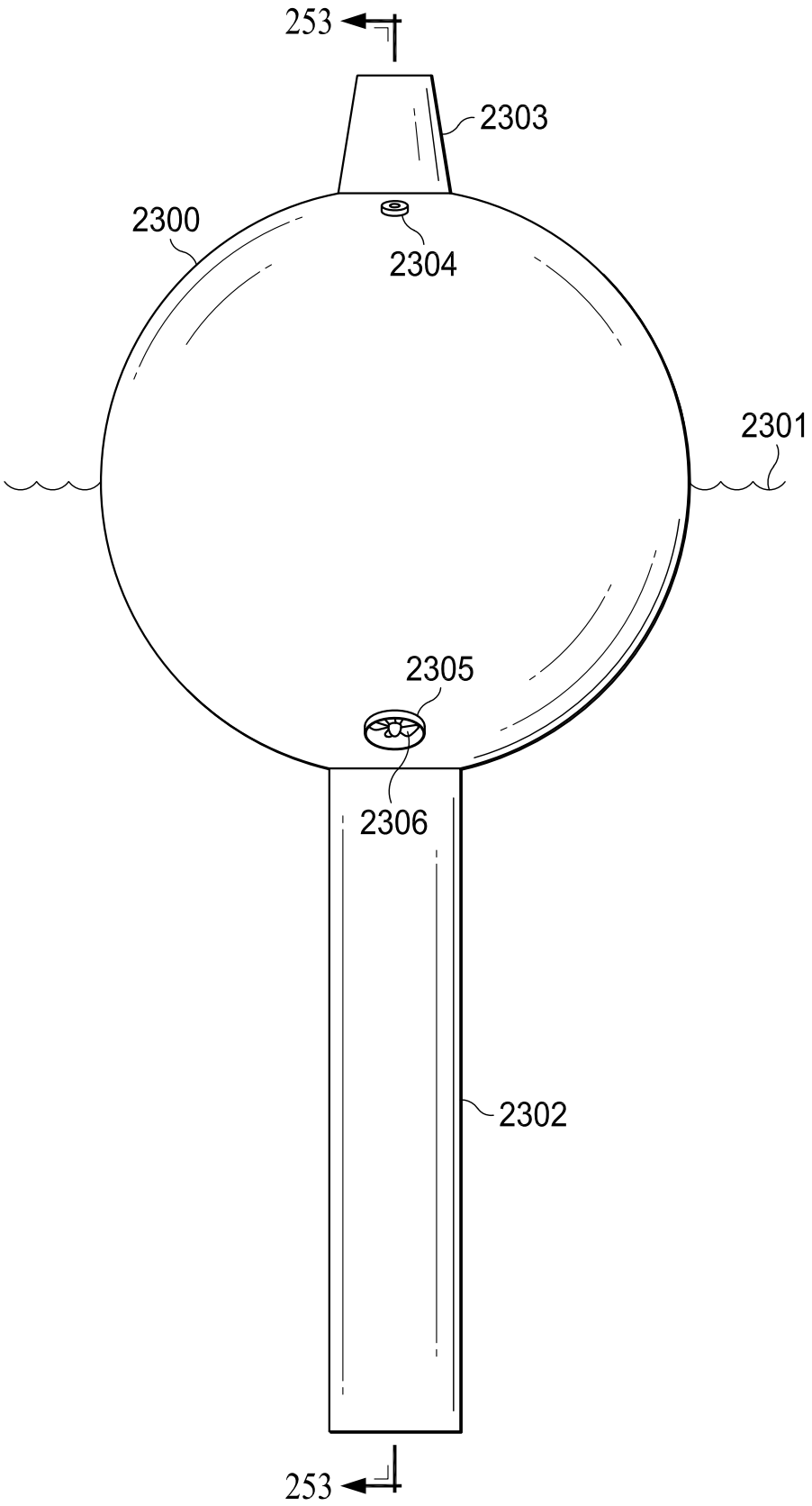

FIG. 252

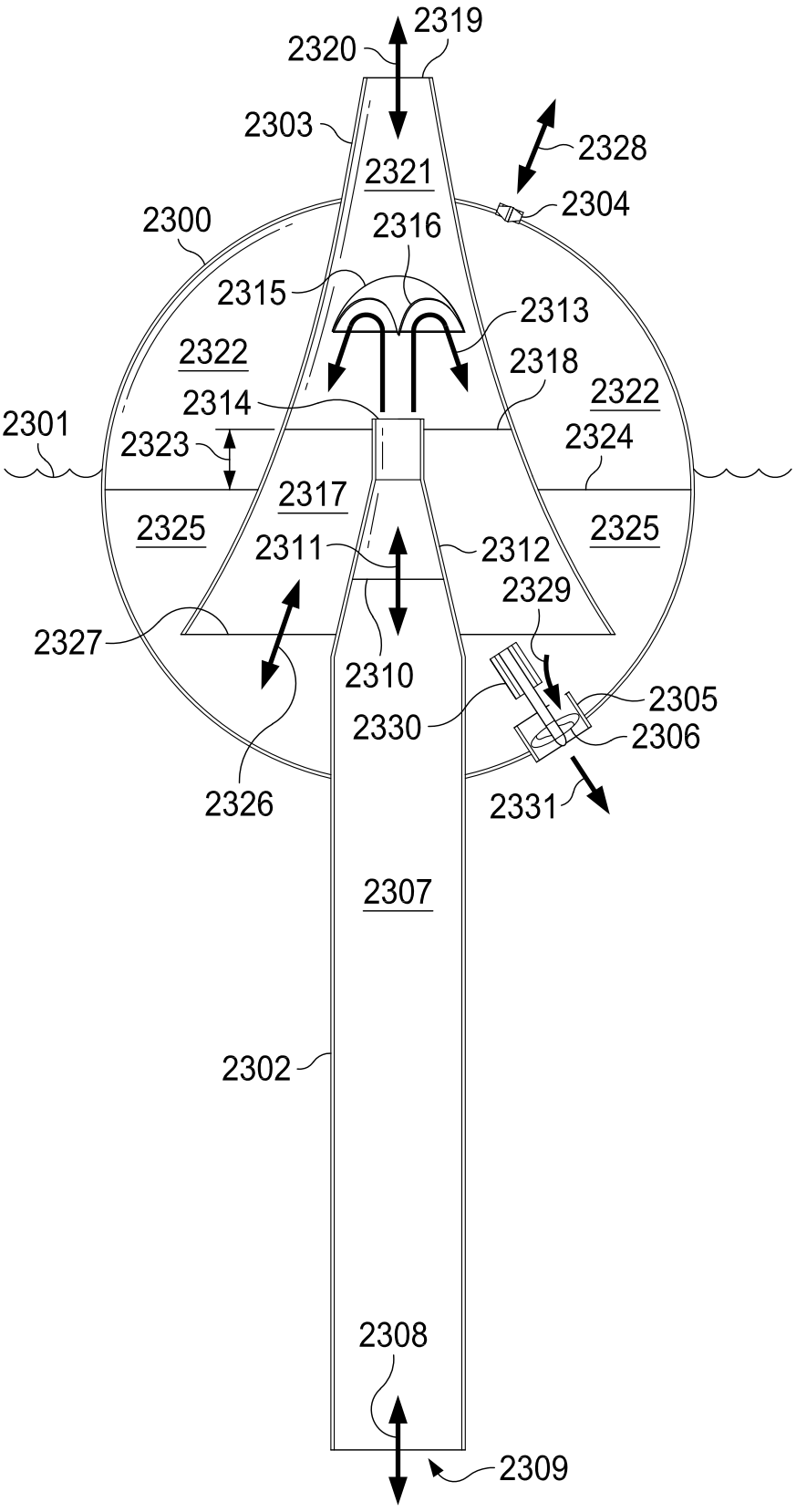
2319
2320
2303
2328
2321
2304
2300
2316
2315
2313
2322
2318
2322
2314
2301
2323
2324
2317
2325
2325
2311
2312
2329
2327
2310
2305
2330
2306
2326
2331
2307
2302
2308
2309

FIG. 253

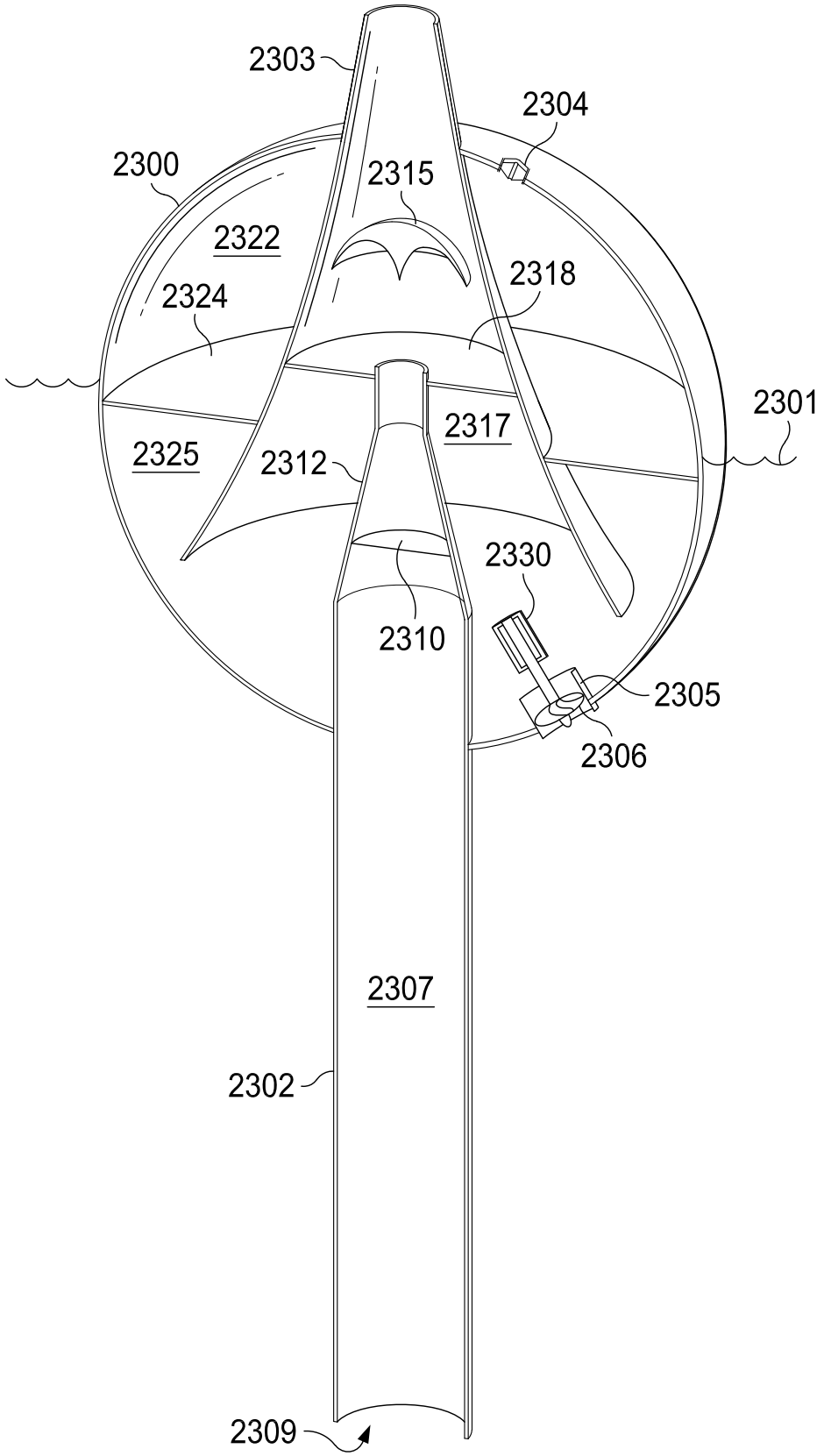
2303
2304
2300
2315
2322
2318
2324
2301
2317
2325
2312
2330
2310
2305
2306
2307
2302
2309

FIG. 254

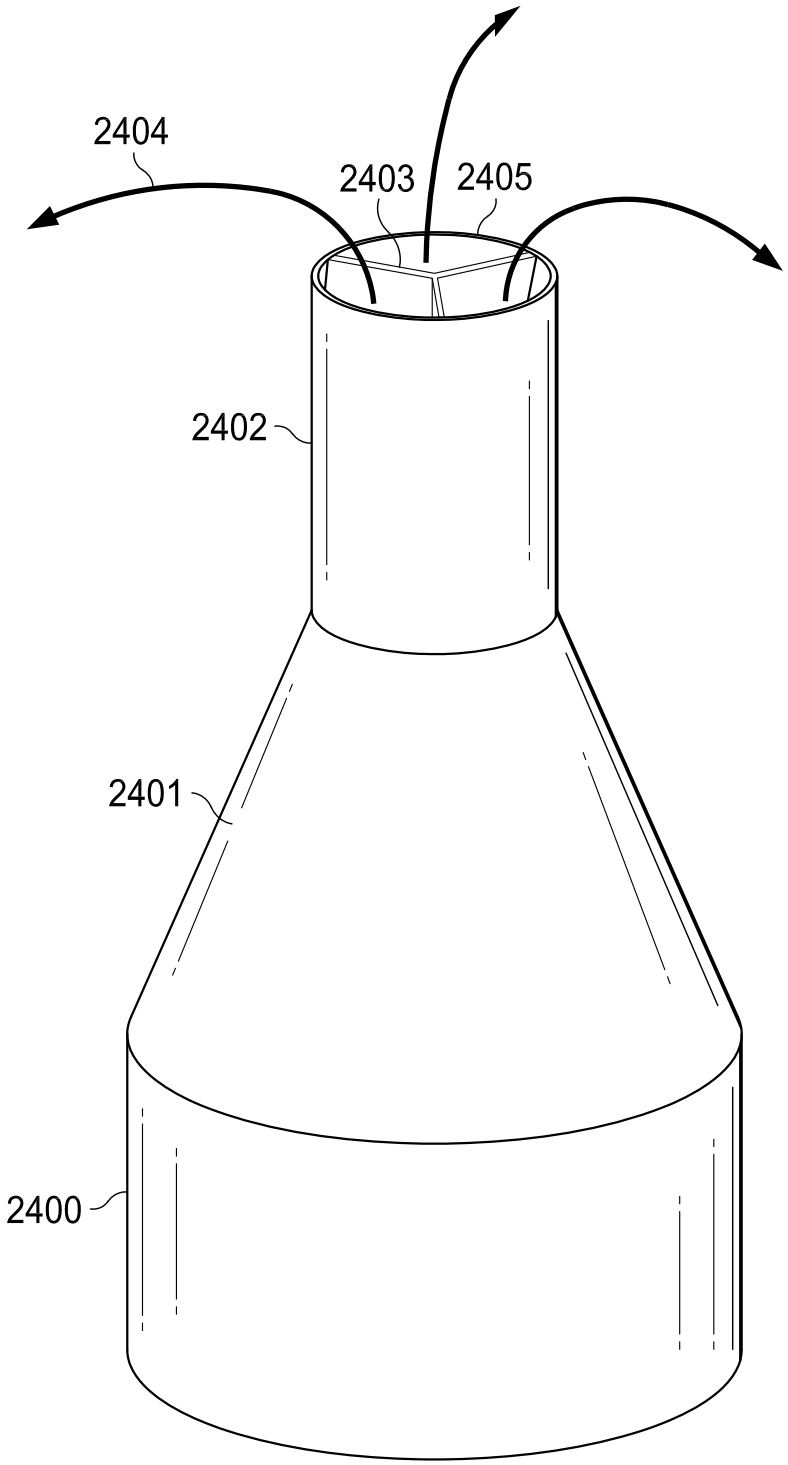

FIG. 255

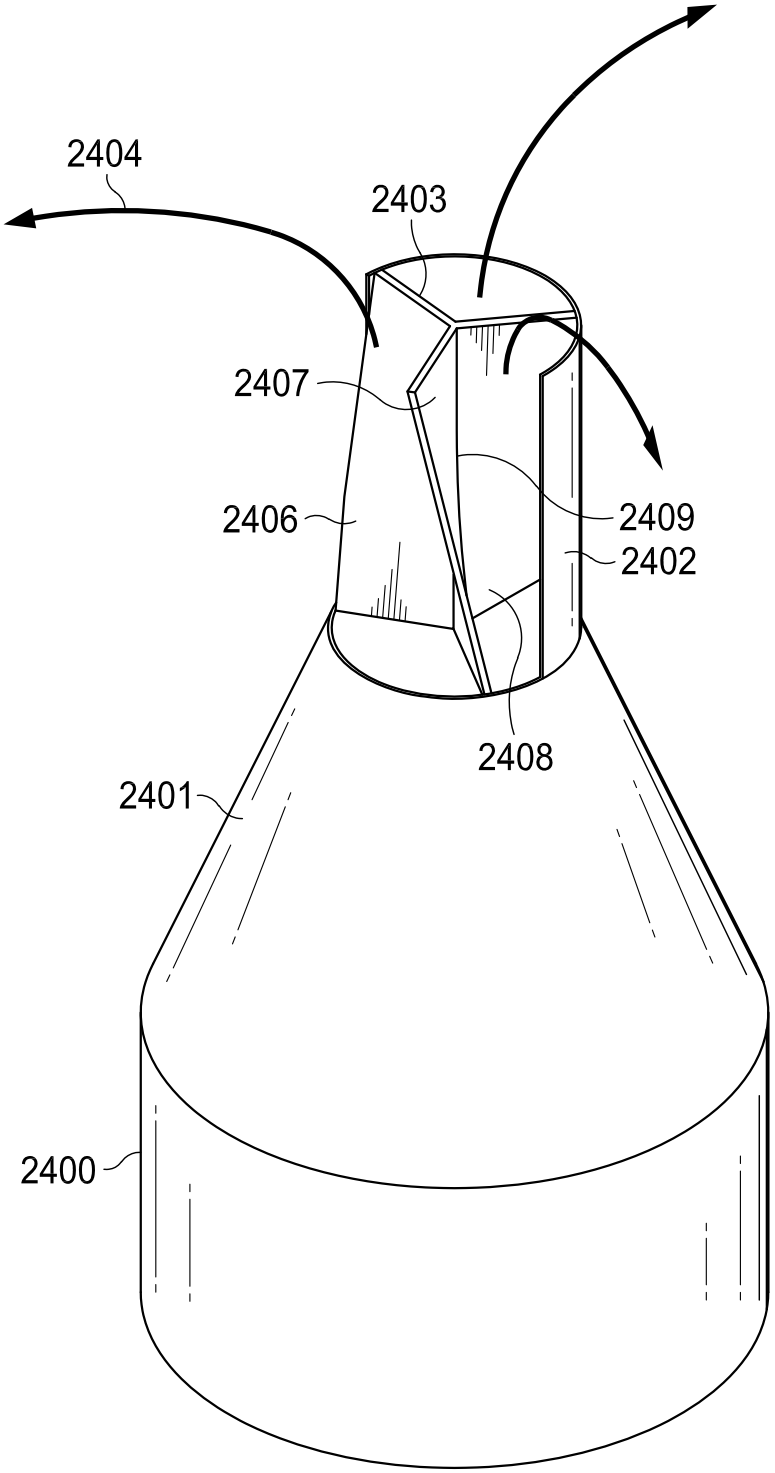

FIG. 256

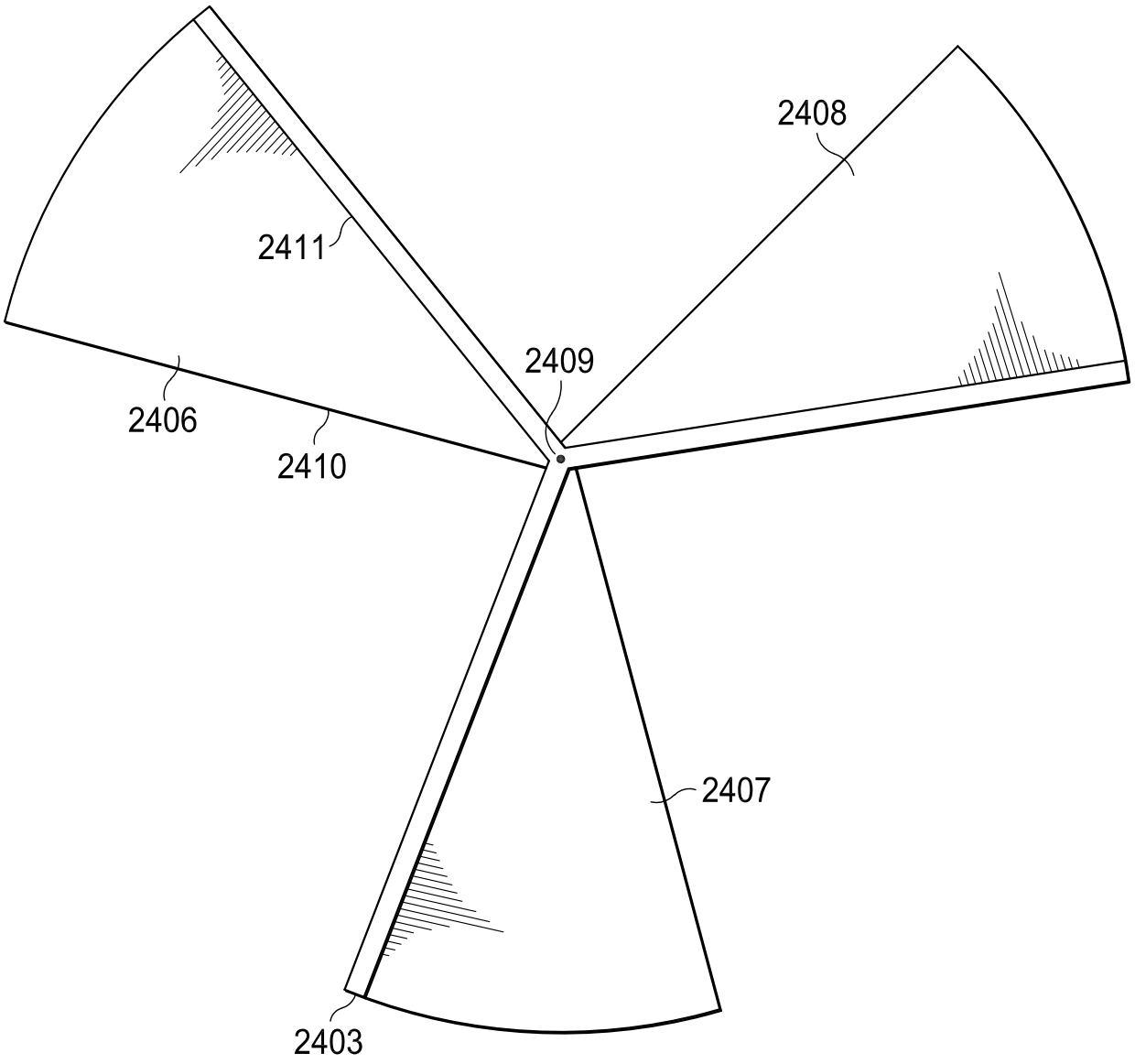

FIG. 257

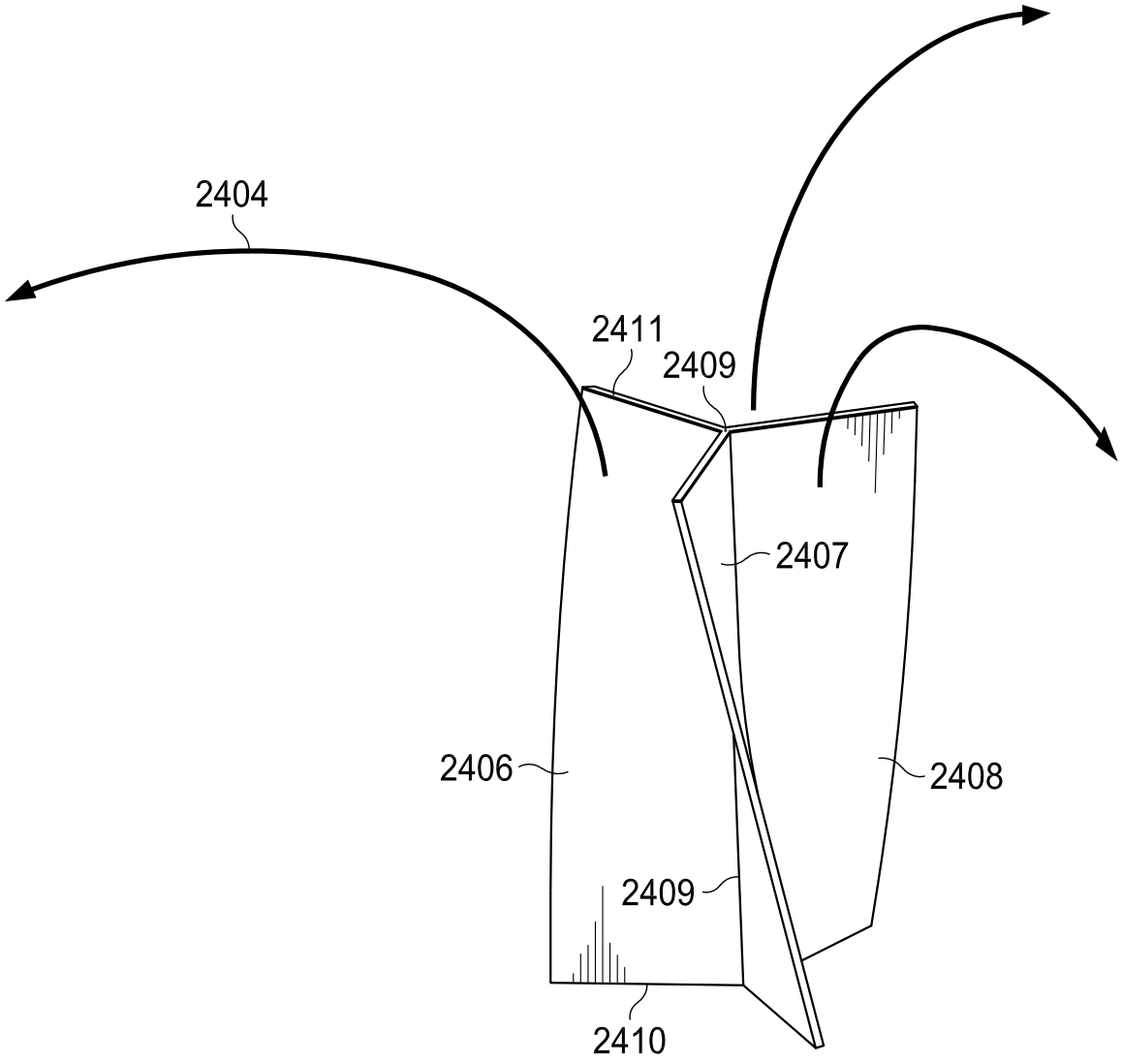

FIG. 258

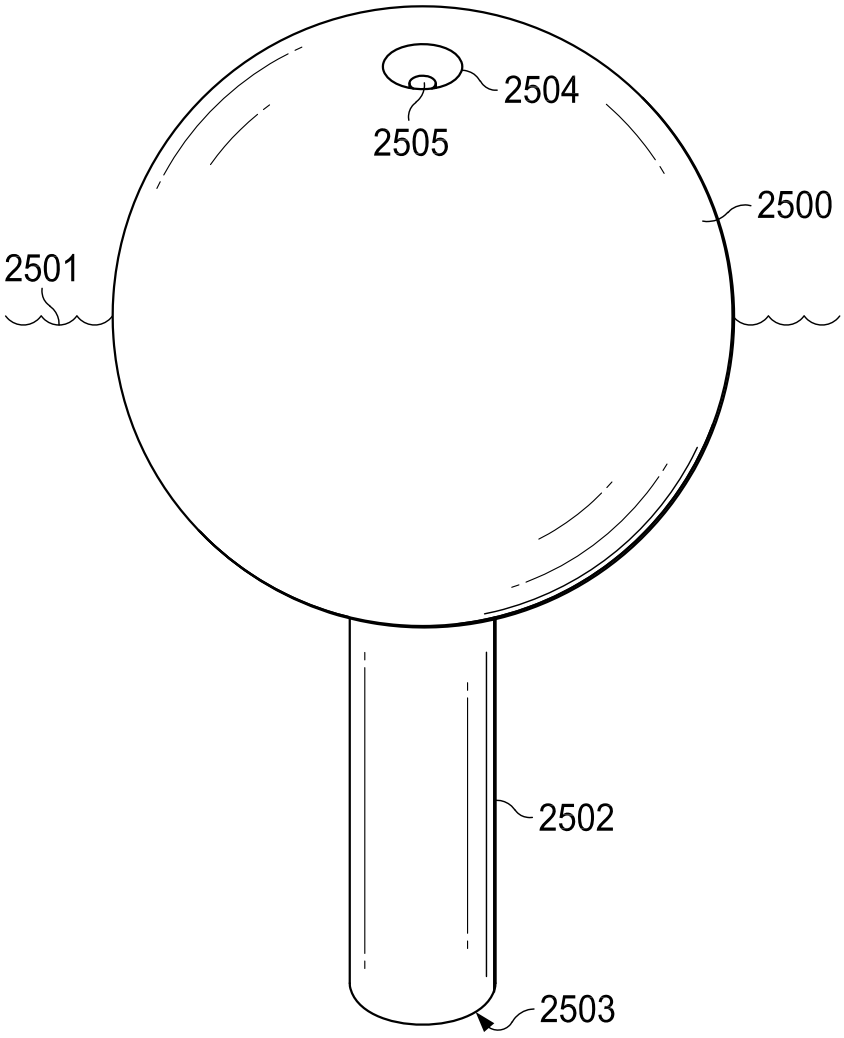

FIG. 259

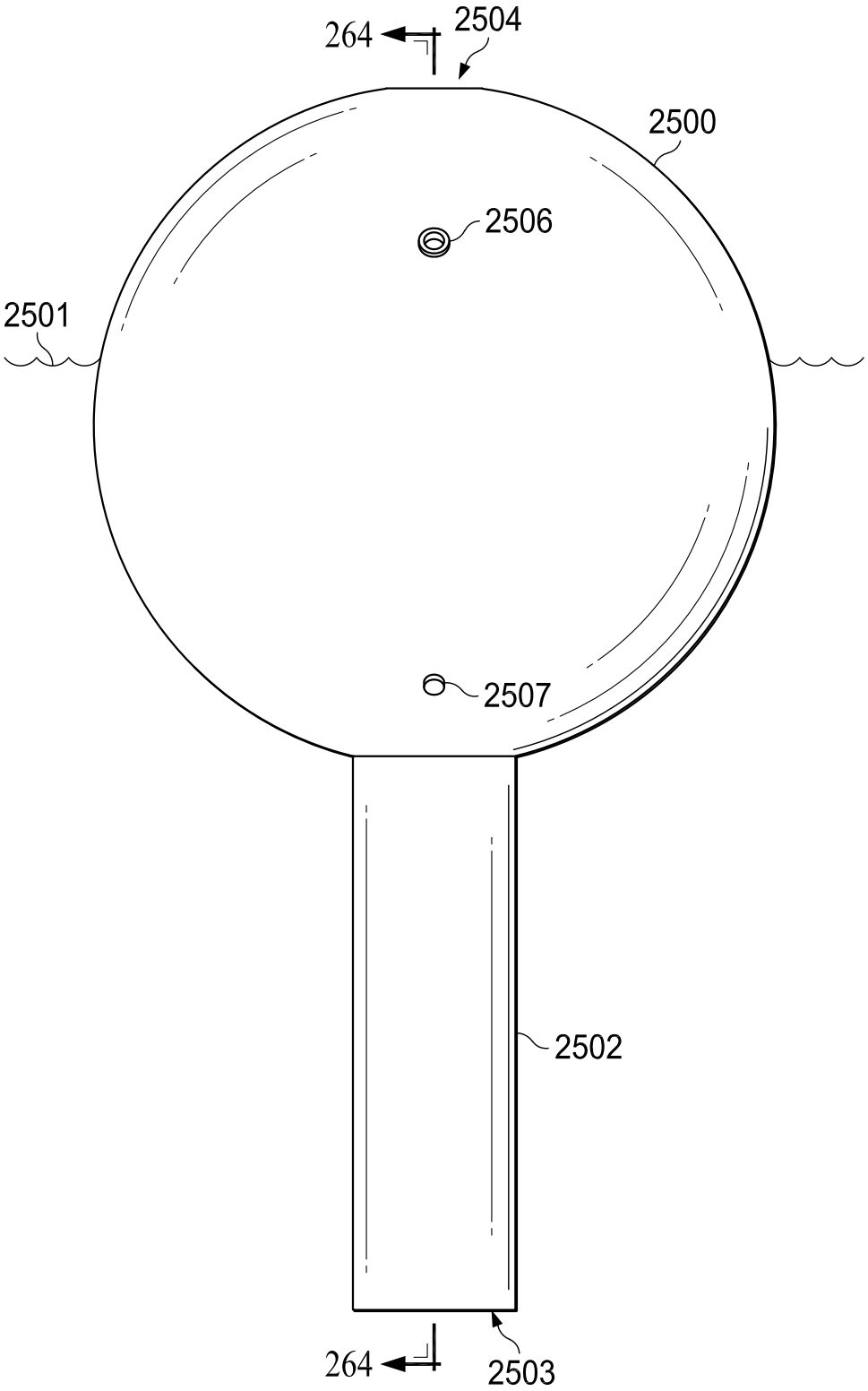

FIG. 260

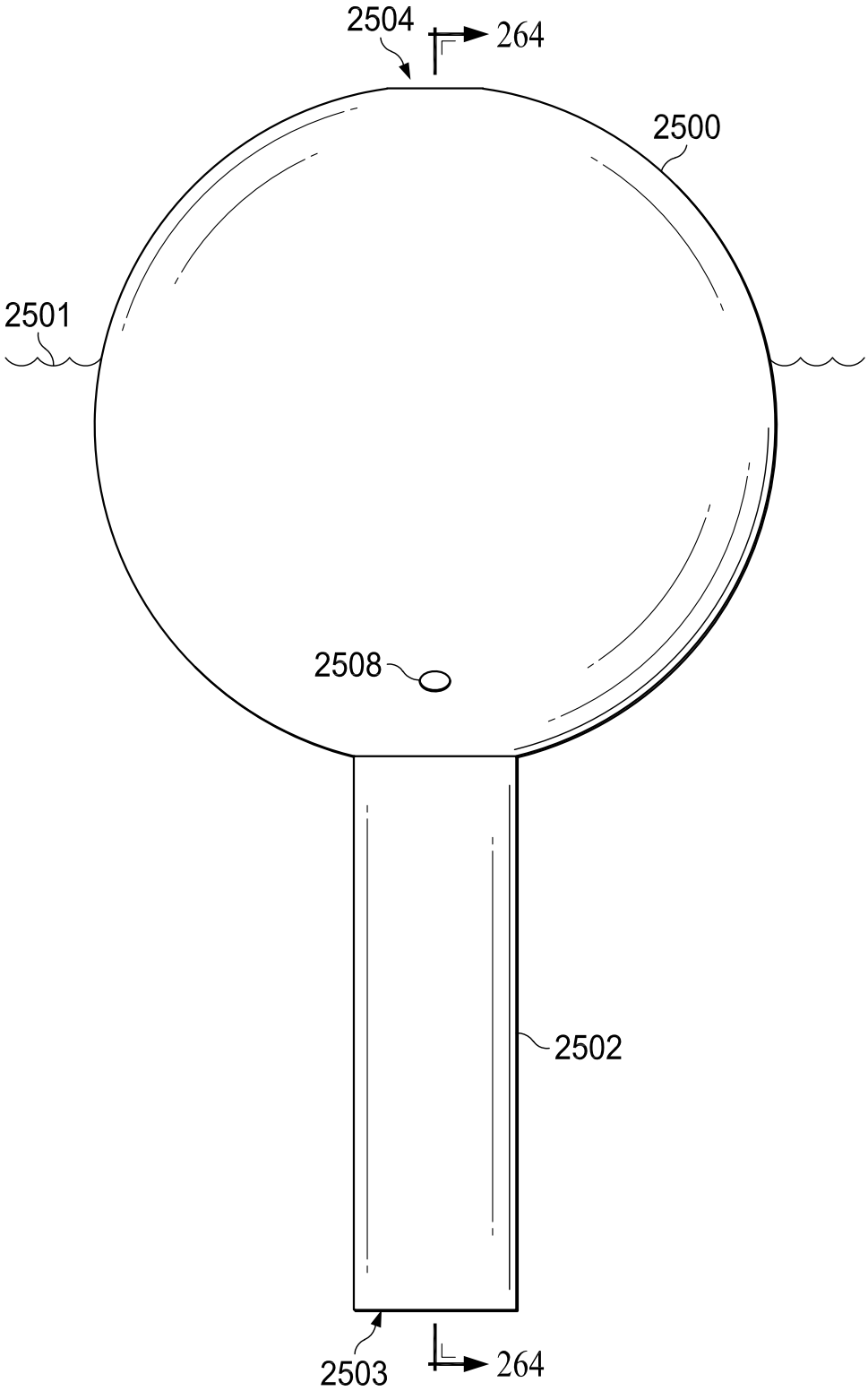

FIG. 261

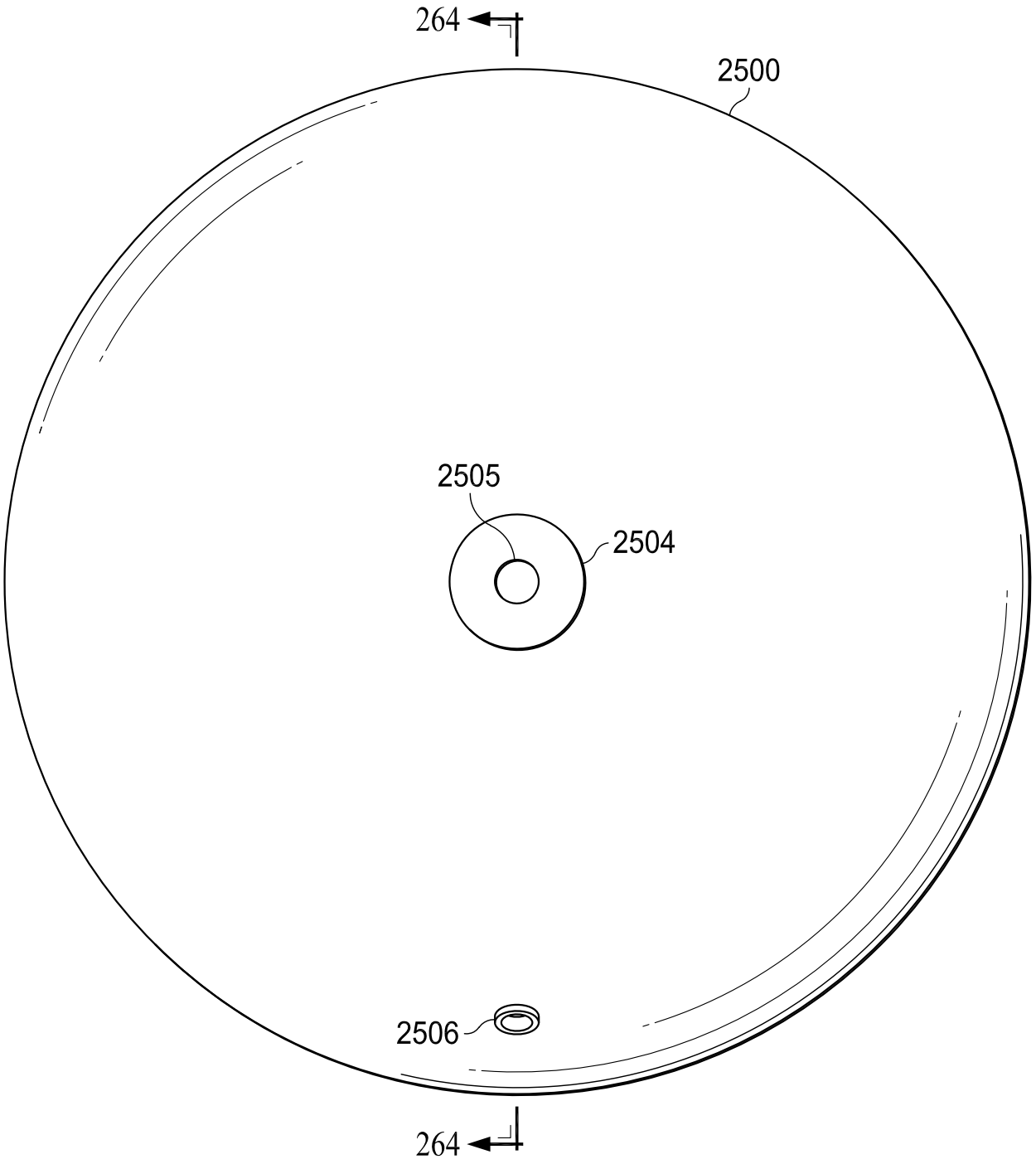

FIG. 262

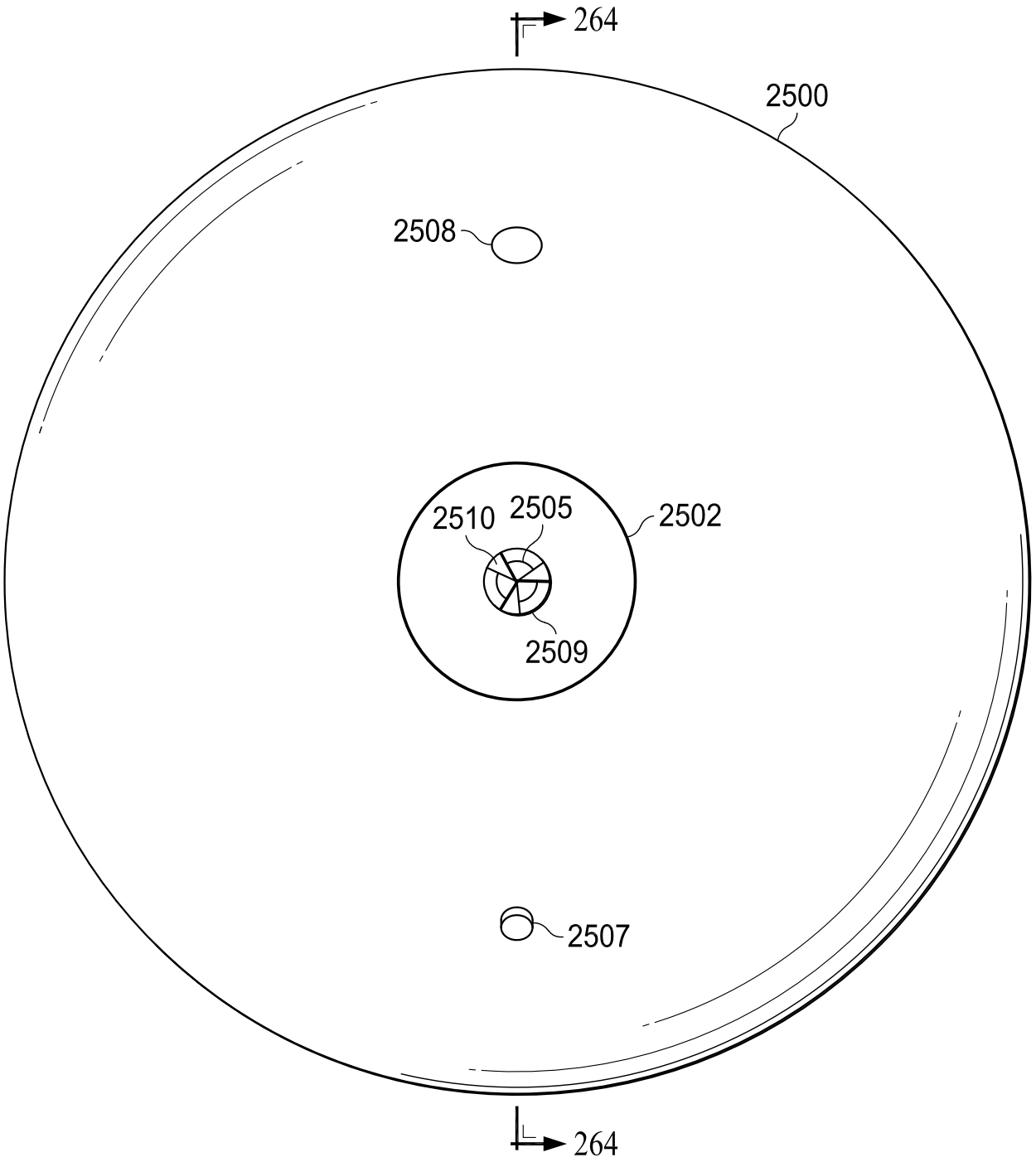

FIG. 263

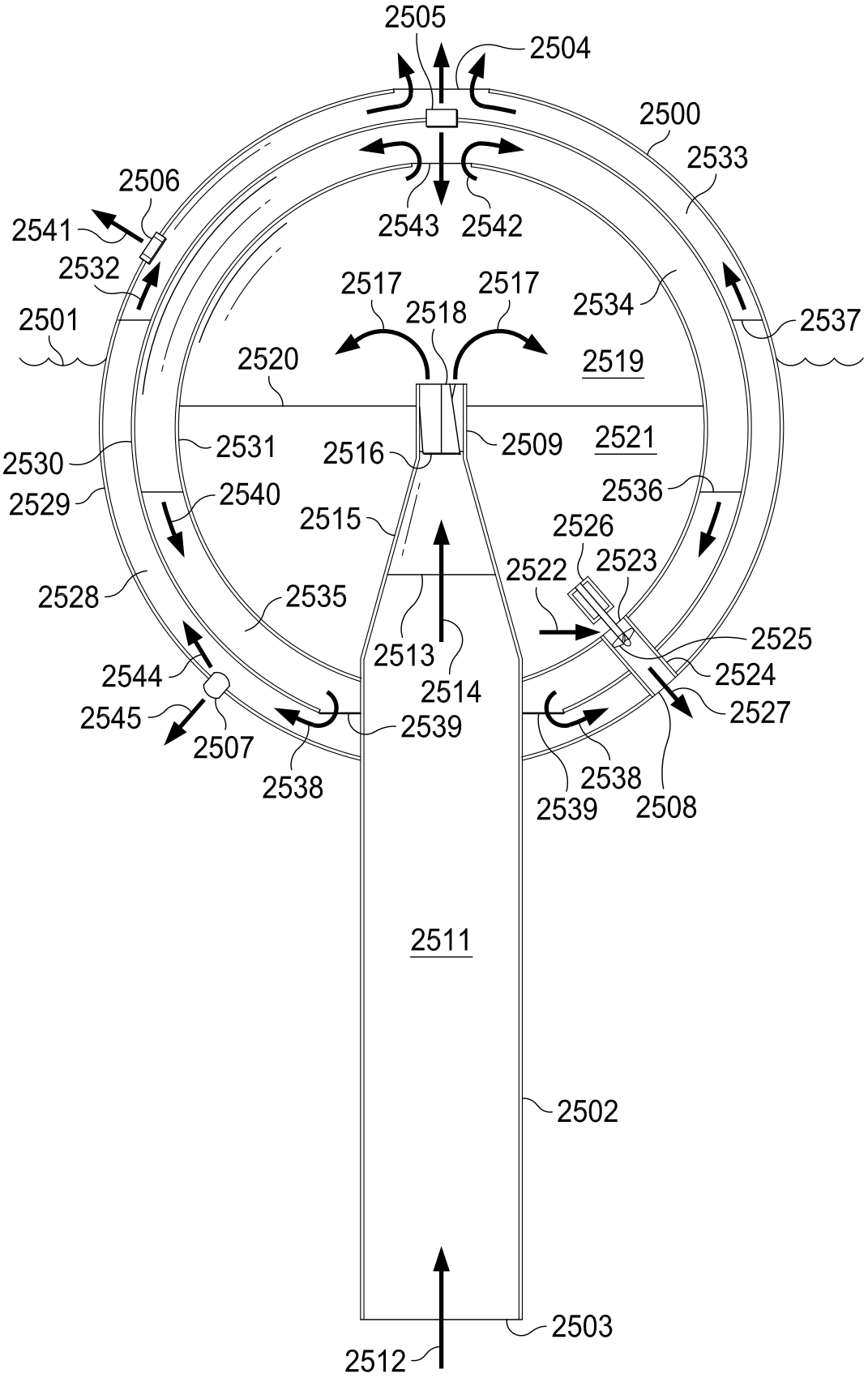
2505
2504
2500
2533
2506
2541
2543
2542
2532
2517
2517
2534
2537
2501
2518
2520
2519
2531
2516
2509
2521
2530
2536
2529
2540
2515
2526
2523
2522
2528
2535
2525
2513
2524
2514
2544
2527
2545
2539
2507
2538
2538
2539
2508
2511
2502
2503
2512

FIG. 264

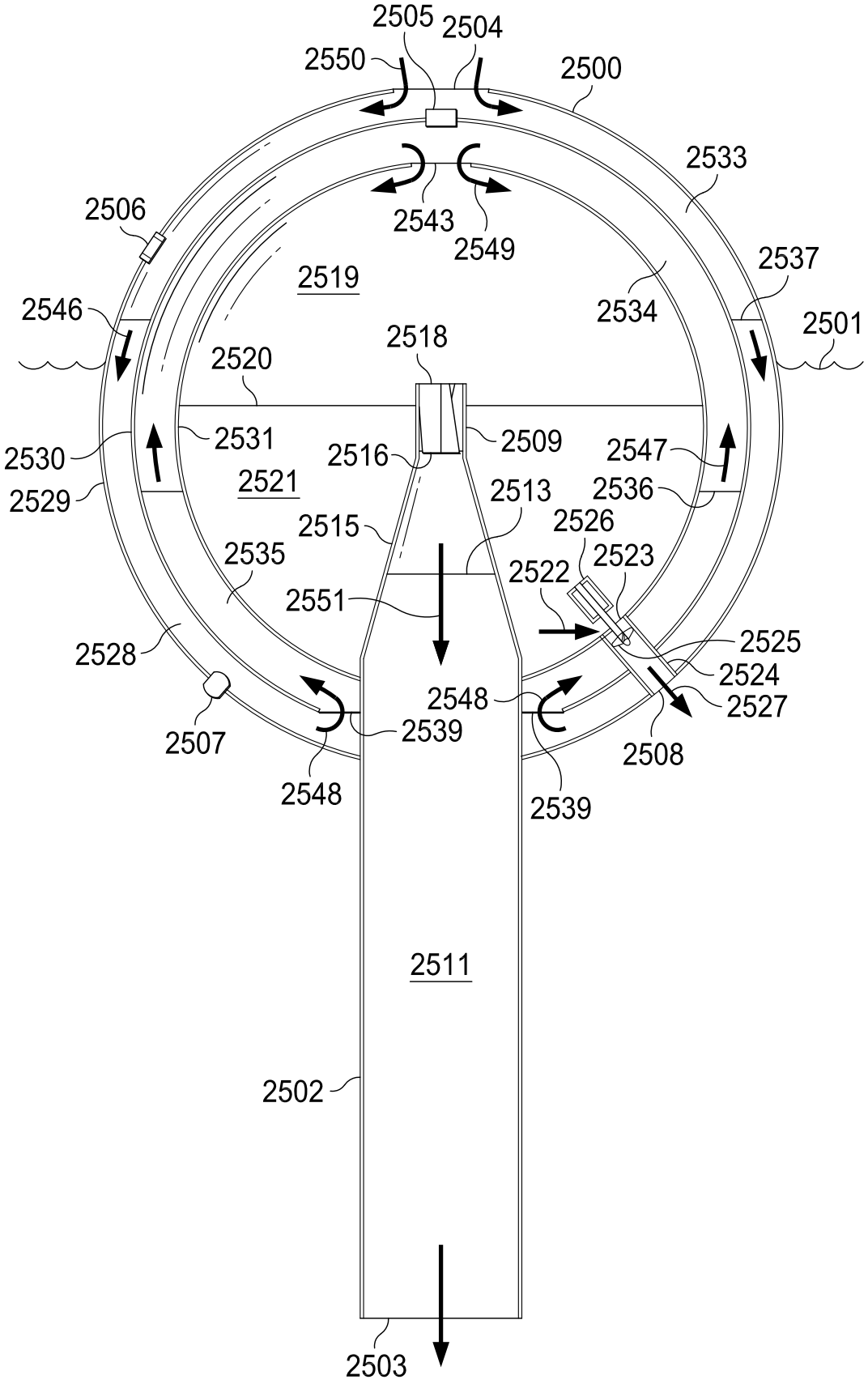
2505
2504
2550
2500
2533
2543
2549
2506
2519
2537
2534
2546
2501
2518
2520
2531
2509
2530
2516
2547
2521
2536
2529
2513
2515
2526
2535
2523
2522
2551
2525
2528
2524
2548
2527
2507
2539
2508
2548
2539
2511
2502
2503

FIG. 265

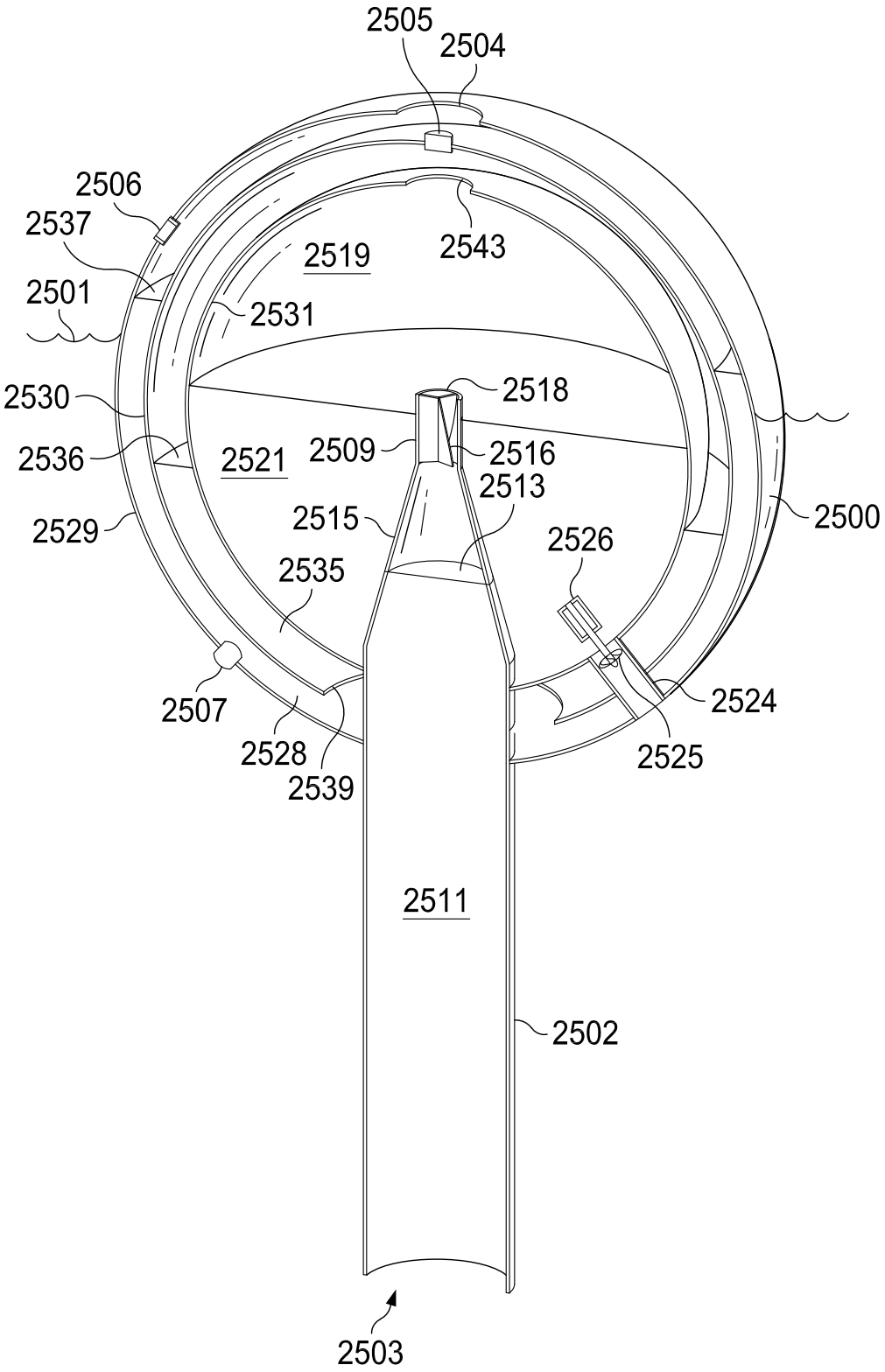
2505
2504
2506
2537
2519
2543
2501
2531
2530
2518
2536
2521
2509
2516
2513
2529
2515
2526
2500
2535
2507
2524
2528
2525
2539
2511
2502
2503

FIG. 266

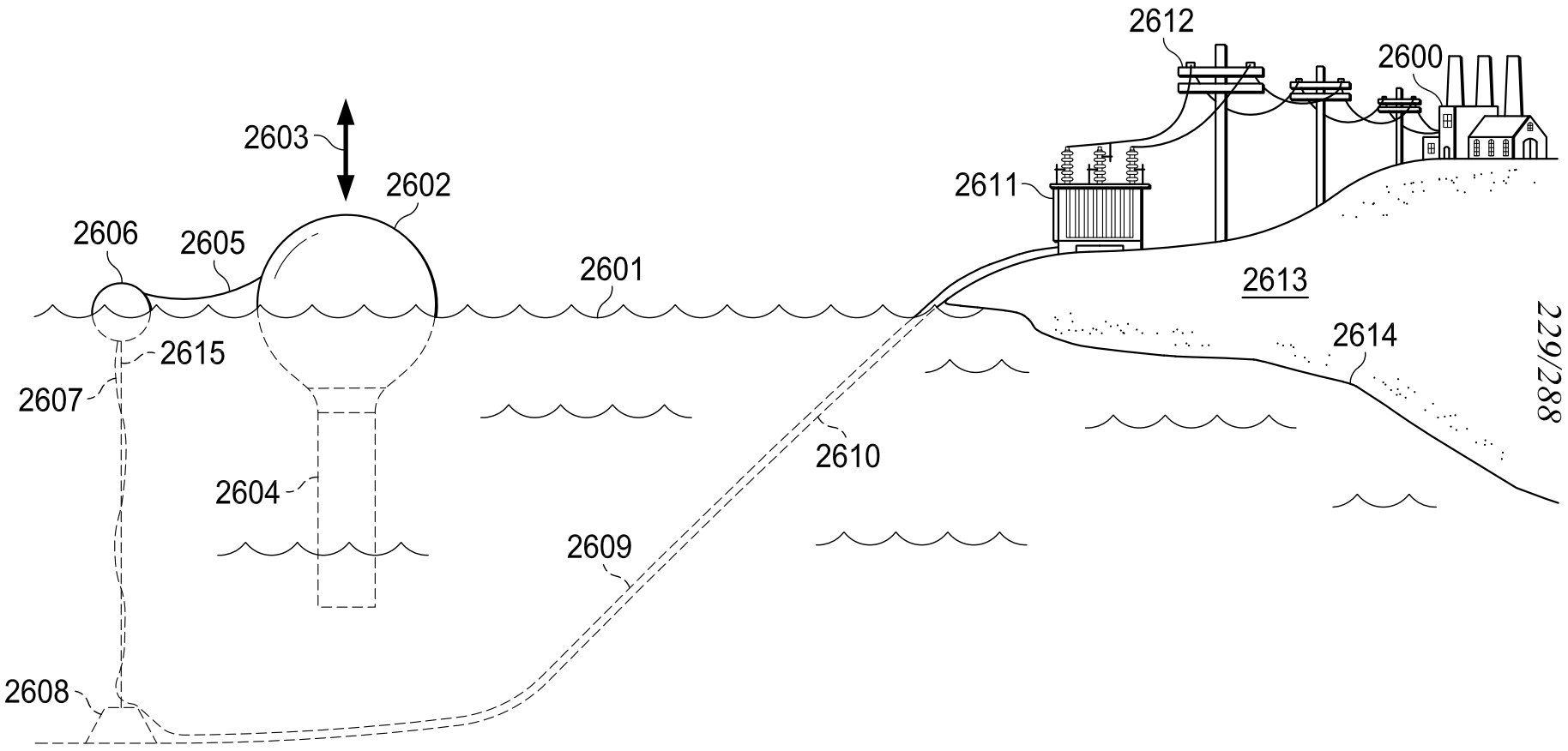
2612
2600
2603
2602
2611
2606
2605
2601
2613
2614
2615
2607
2610
2604
2609
2608

FIG. 267

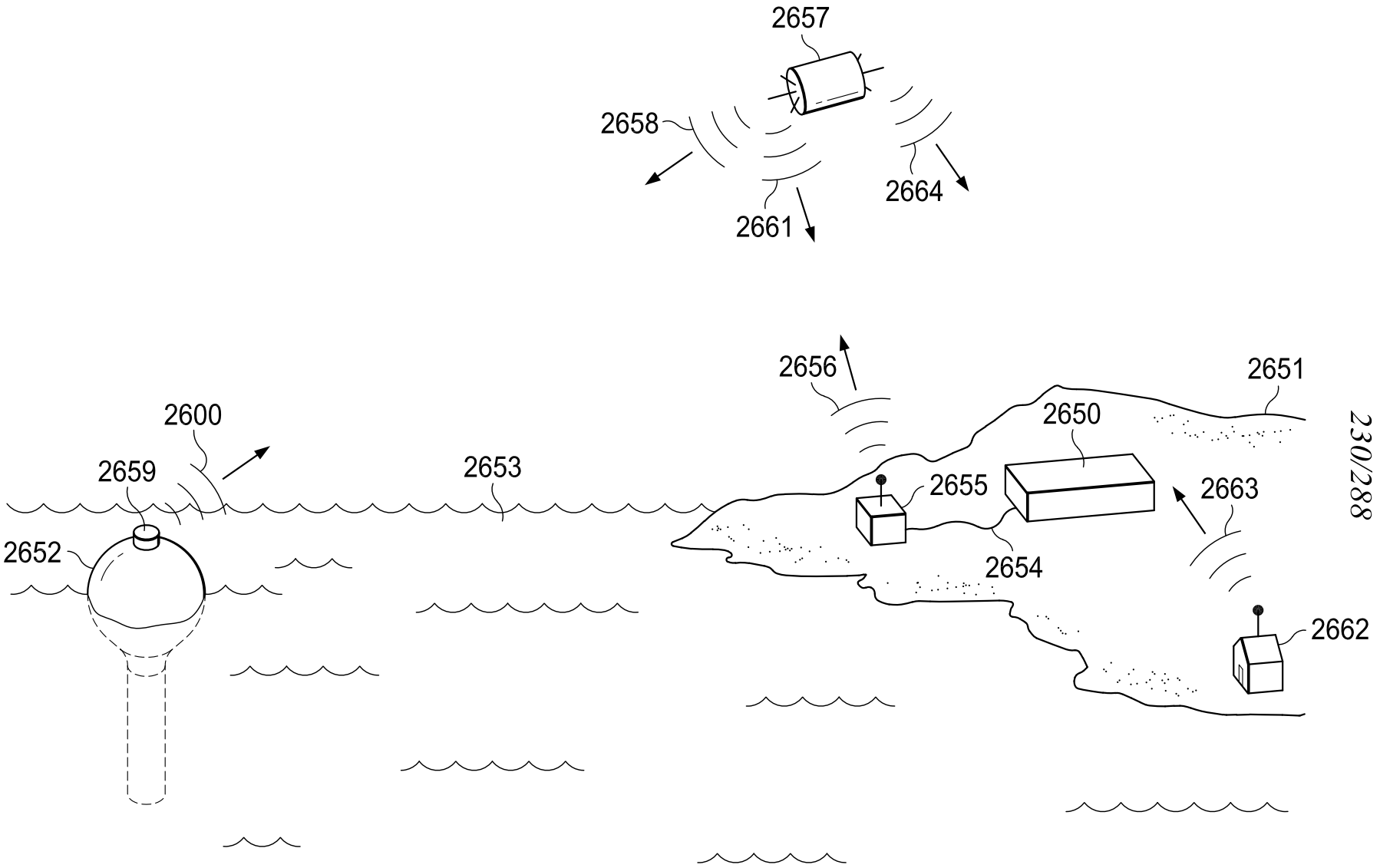
2657
2658
2664
2661
2656
2651
2600
2650
2659
2653
2655
2663
2652
2654
2662
230/288

FIG. 268

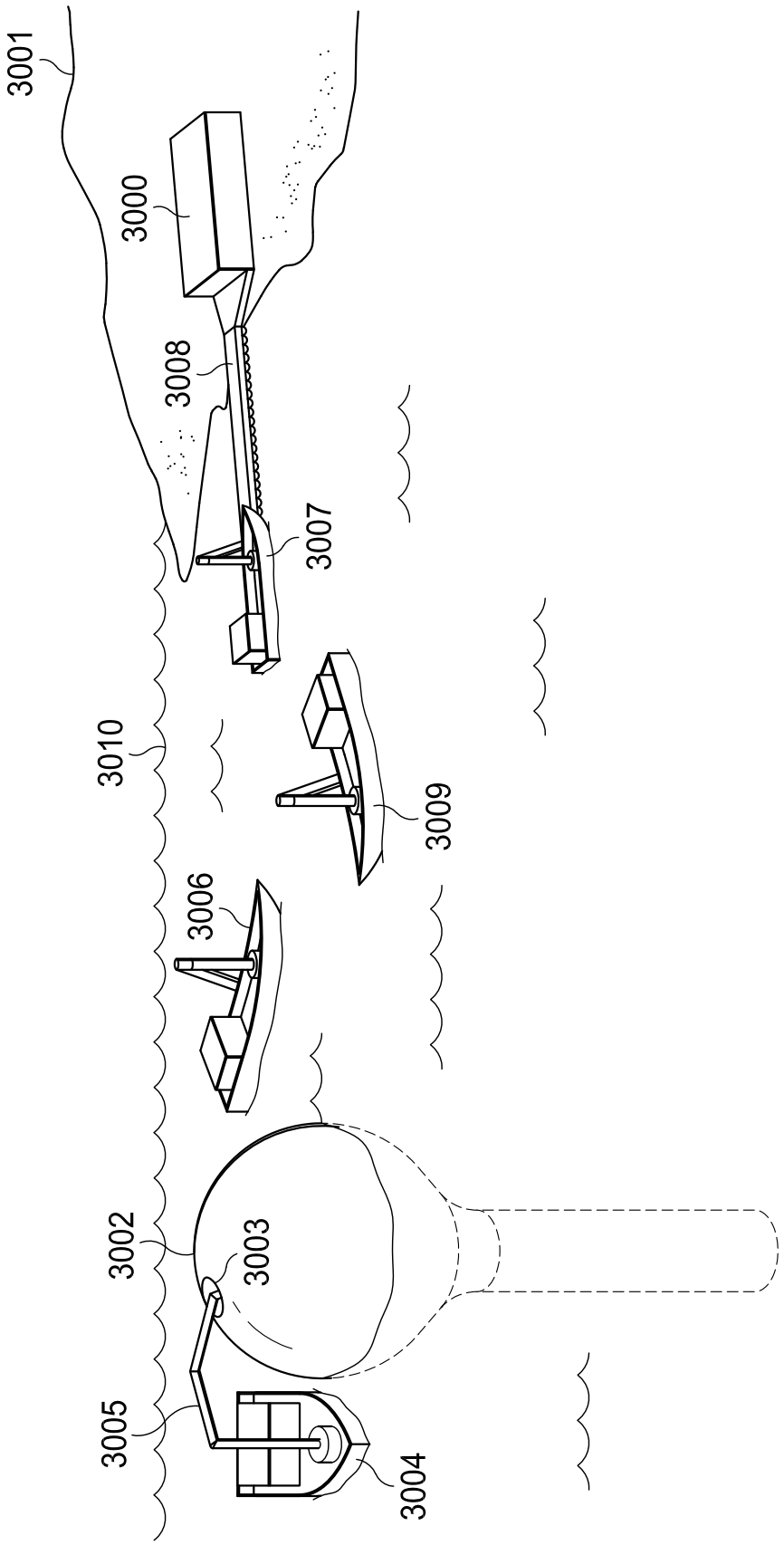

FIG. 269

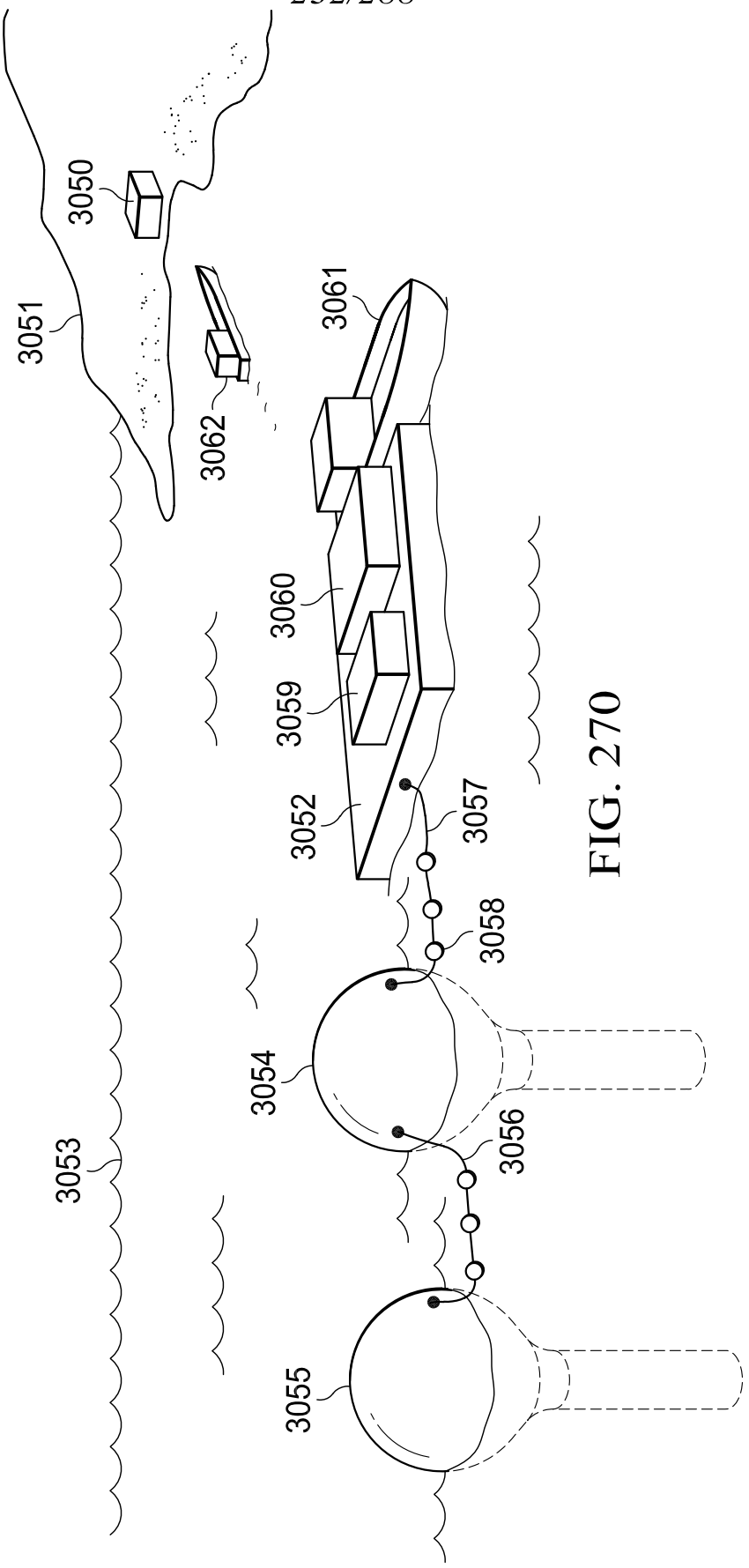
3050
3051
3062
3061
3060
3059
3052
3057
3058
3054
3056
3053
3055

FIG. 270

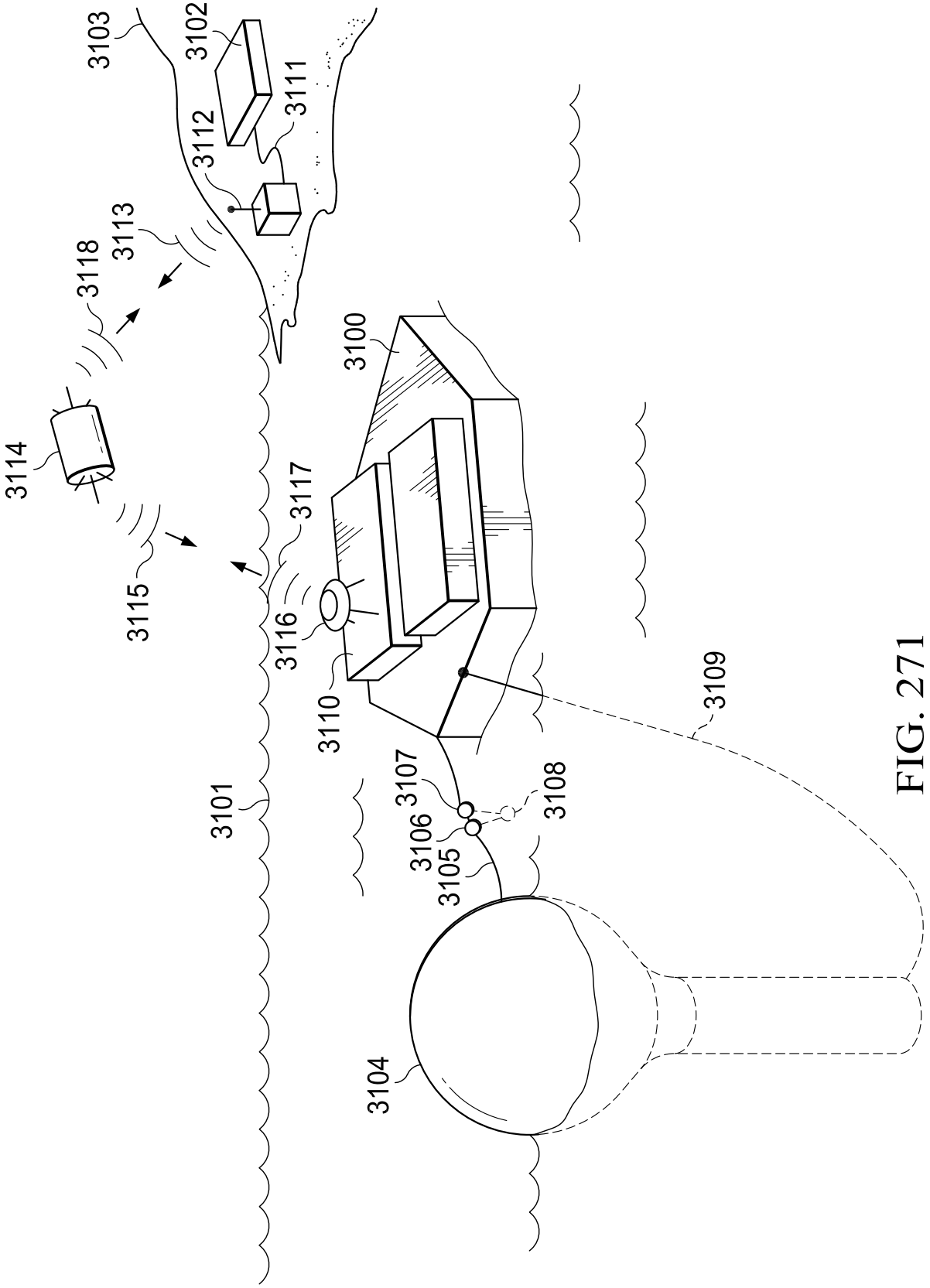
3103
3102
3111
3112
3113
3118
3114
3100
3117
3115
3116
3110
3109
3101
3107
3108
3106
3105
3104

FIG. 271

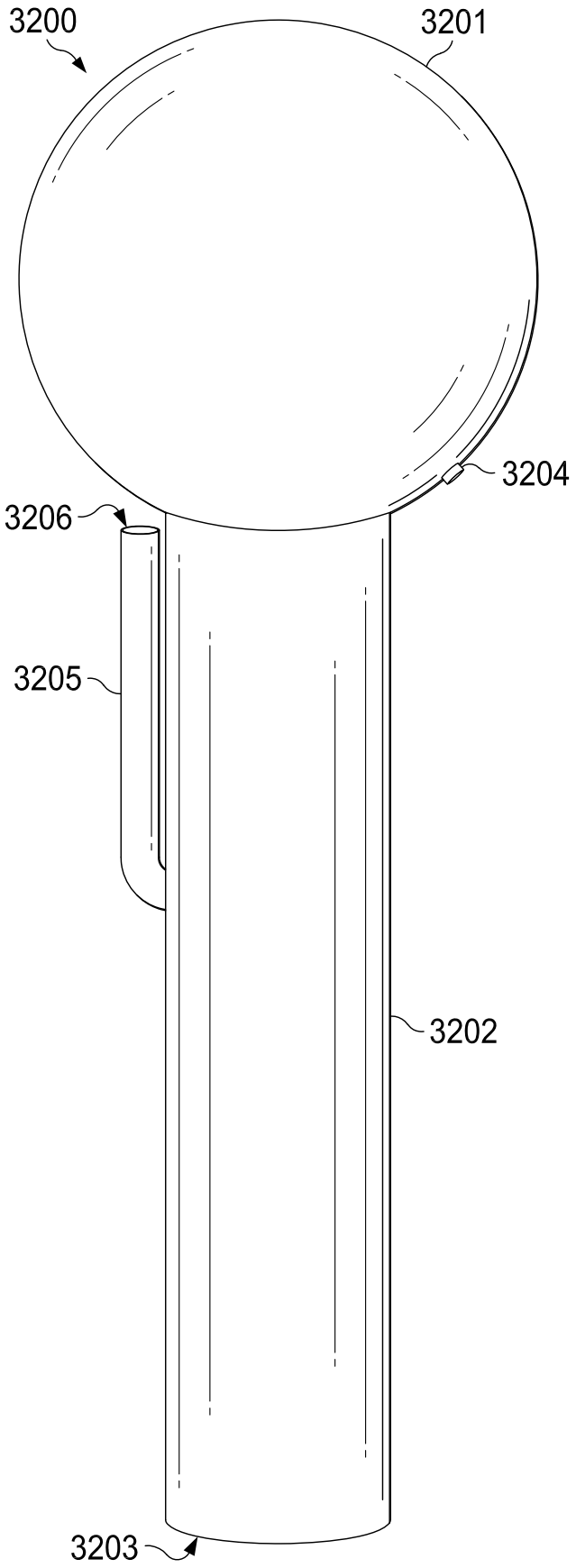

FIG. 272

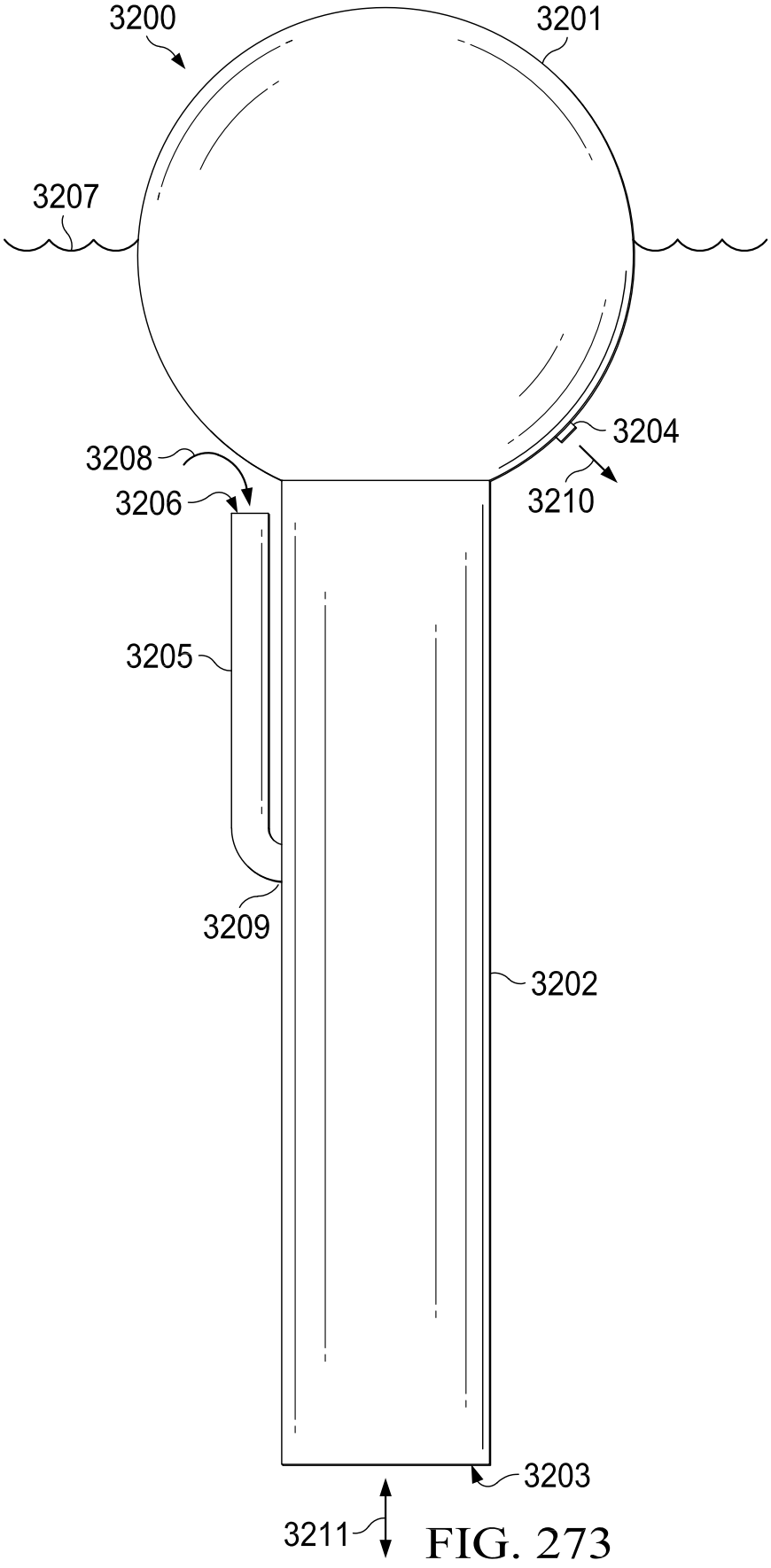

FIG. 273

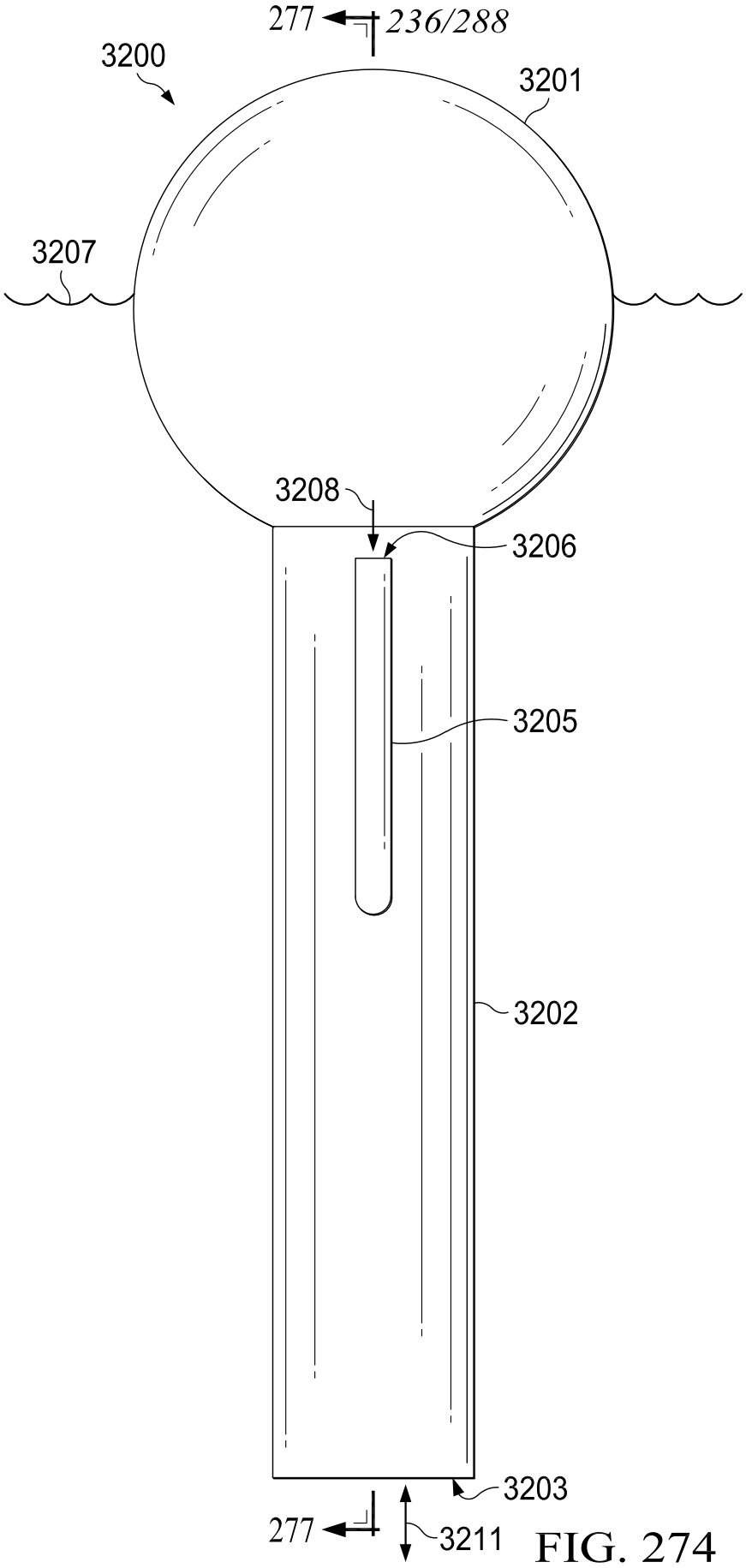

FIG. 274

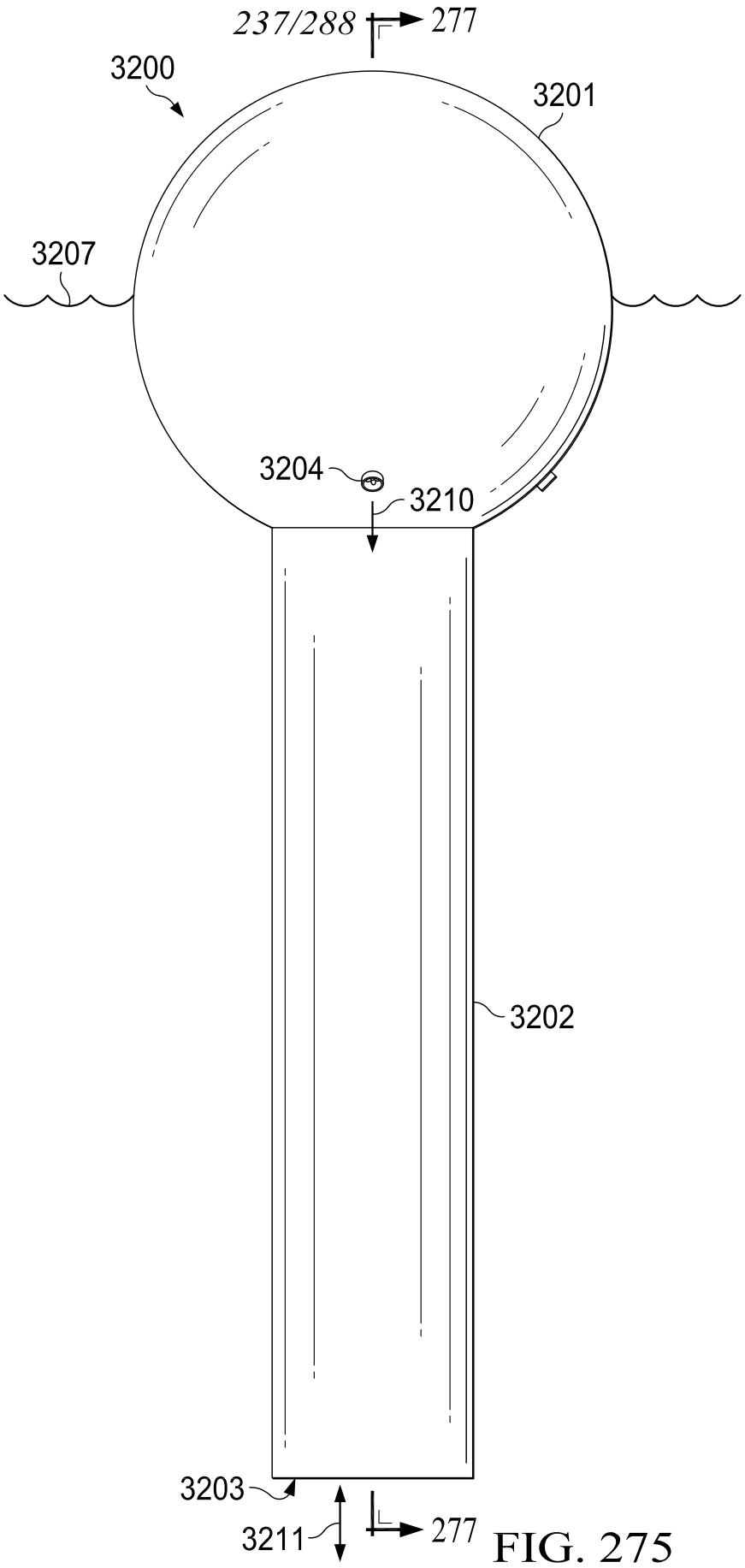

FIG. 275

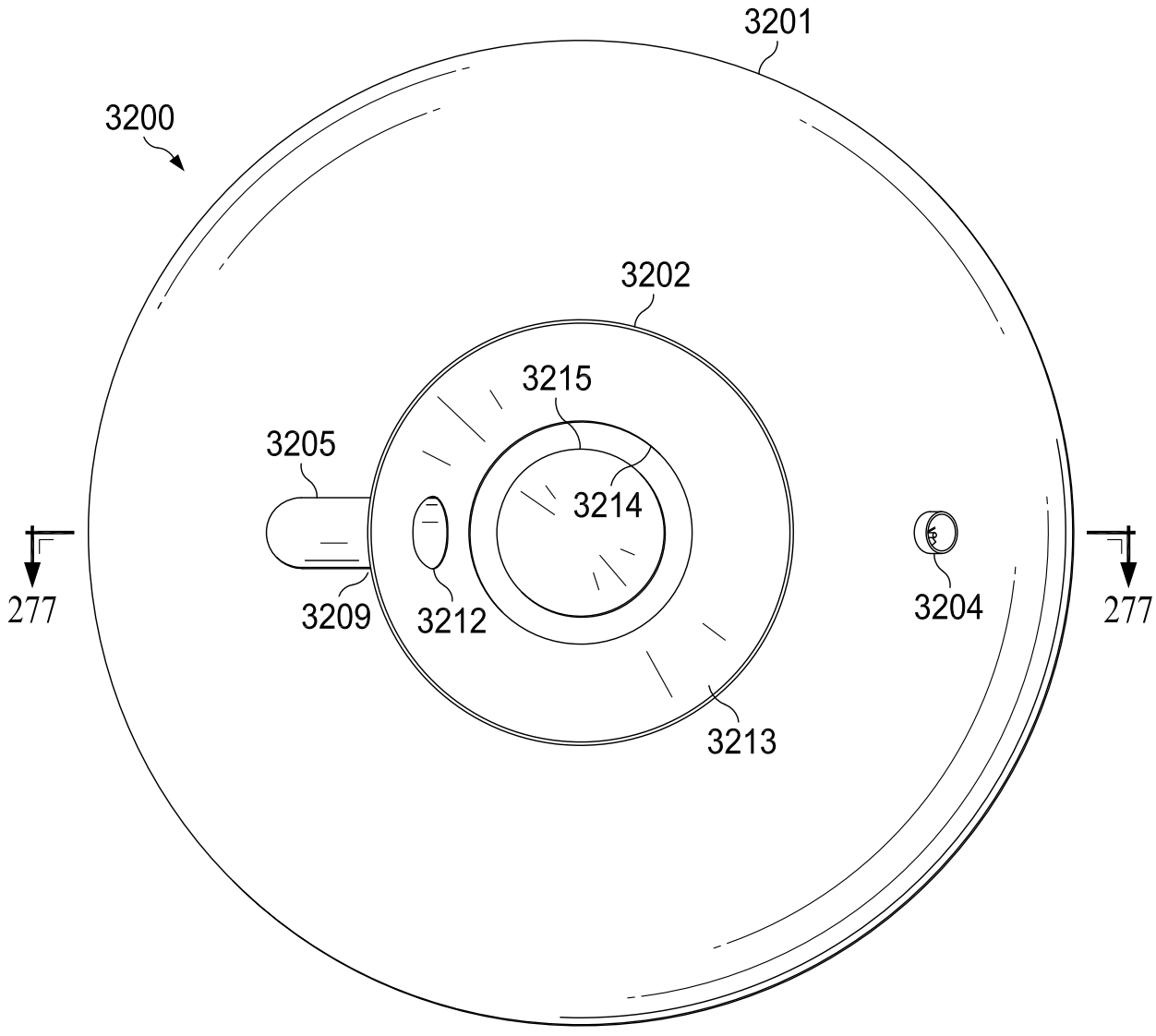

FIG. 276

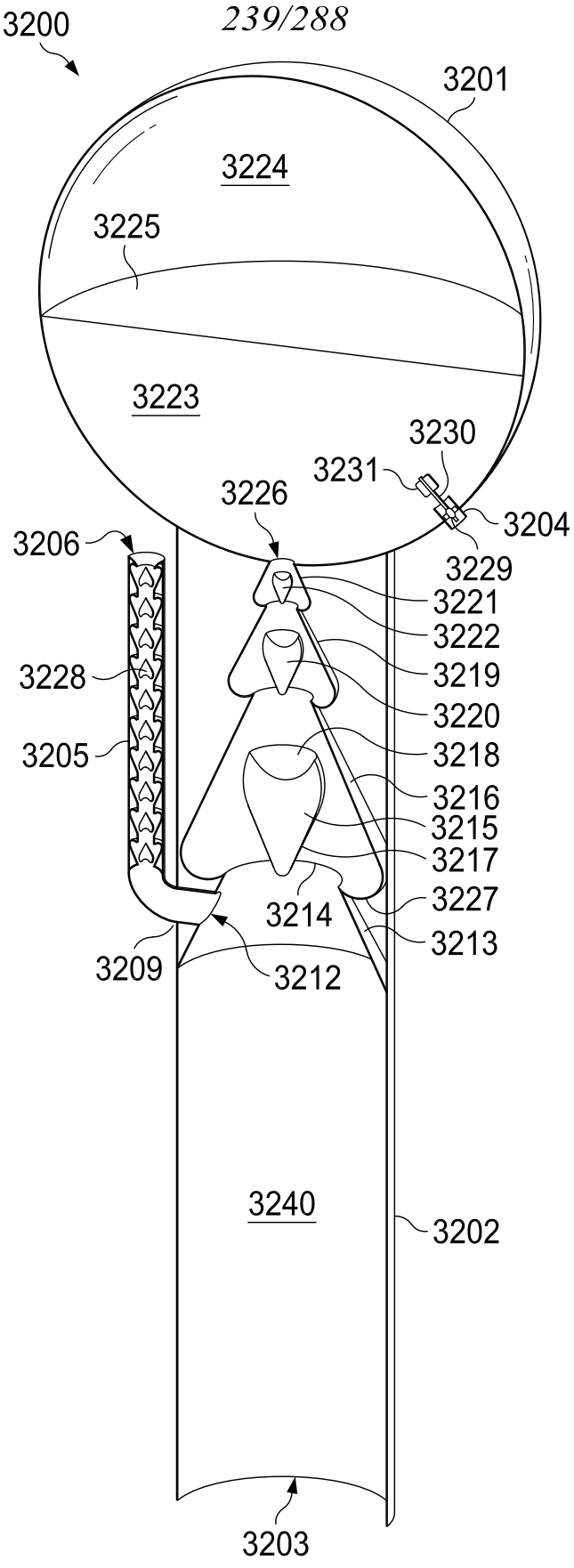
3200
3201
3224
3225
3223
3230
3231
3226
3204
3206
3229
3221
3222
3228
3219
3220
3205
3218
3216
3215
3217
3214
3227
3213
3209
3212
3240
3202
3203

FIG. 277

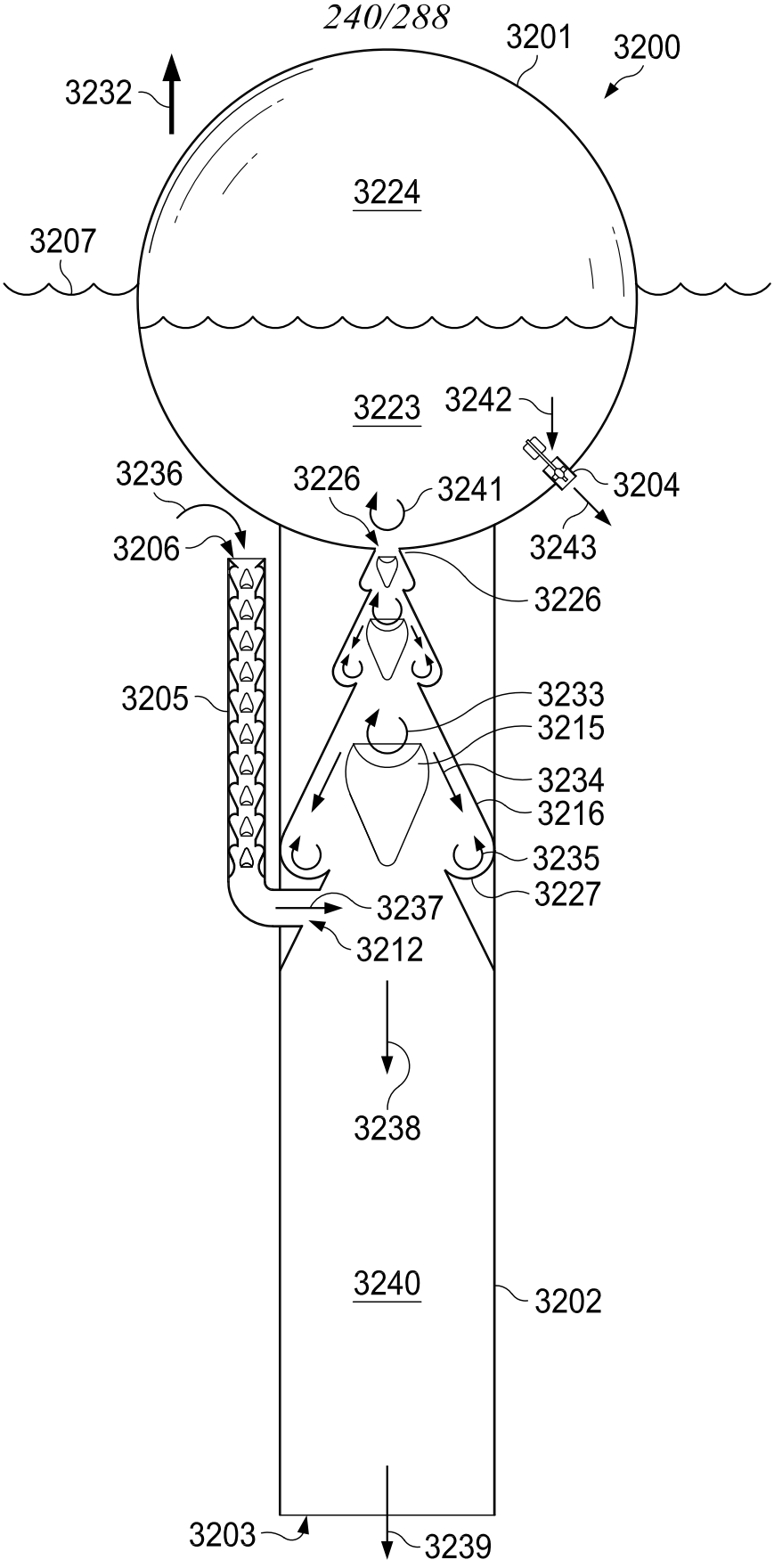
3201
3200
3232
3224
3207
3223
3242
3236
3226
3241
3204
3206
3243
3226
3205
3233
3215
3234
3216
3235
3227
3237
3212
3238
3240
3202
3203
3239

FIG. 278

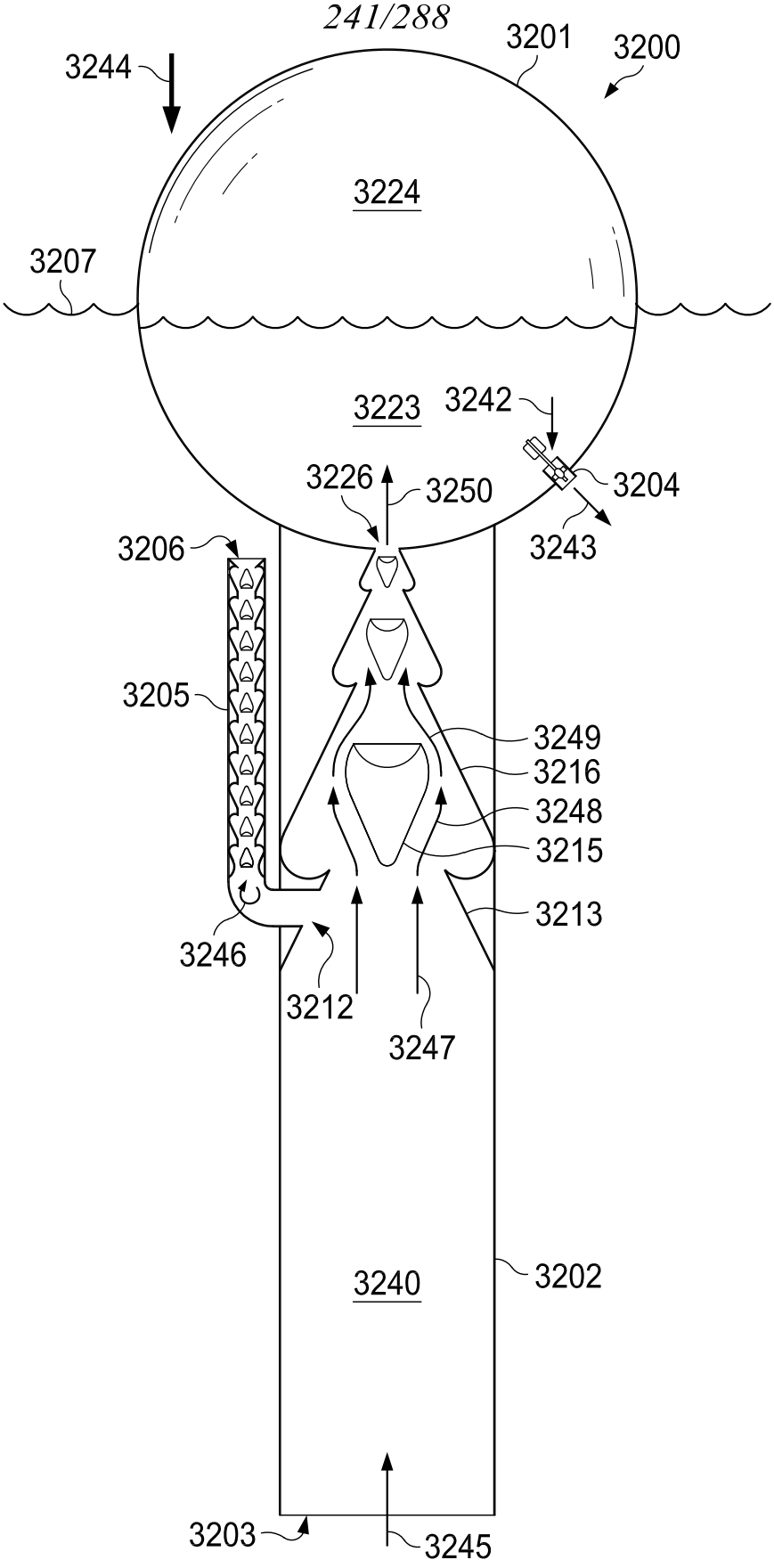
3244
3201
3200
3224
3207
3223
3242
3226
3250
3204
3243
3206
3205
3249
3216
3248
3215
3213
3246
3212
3247
3240
3202
3203
3245

FIG. 279

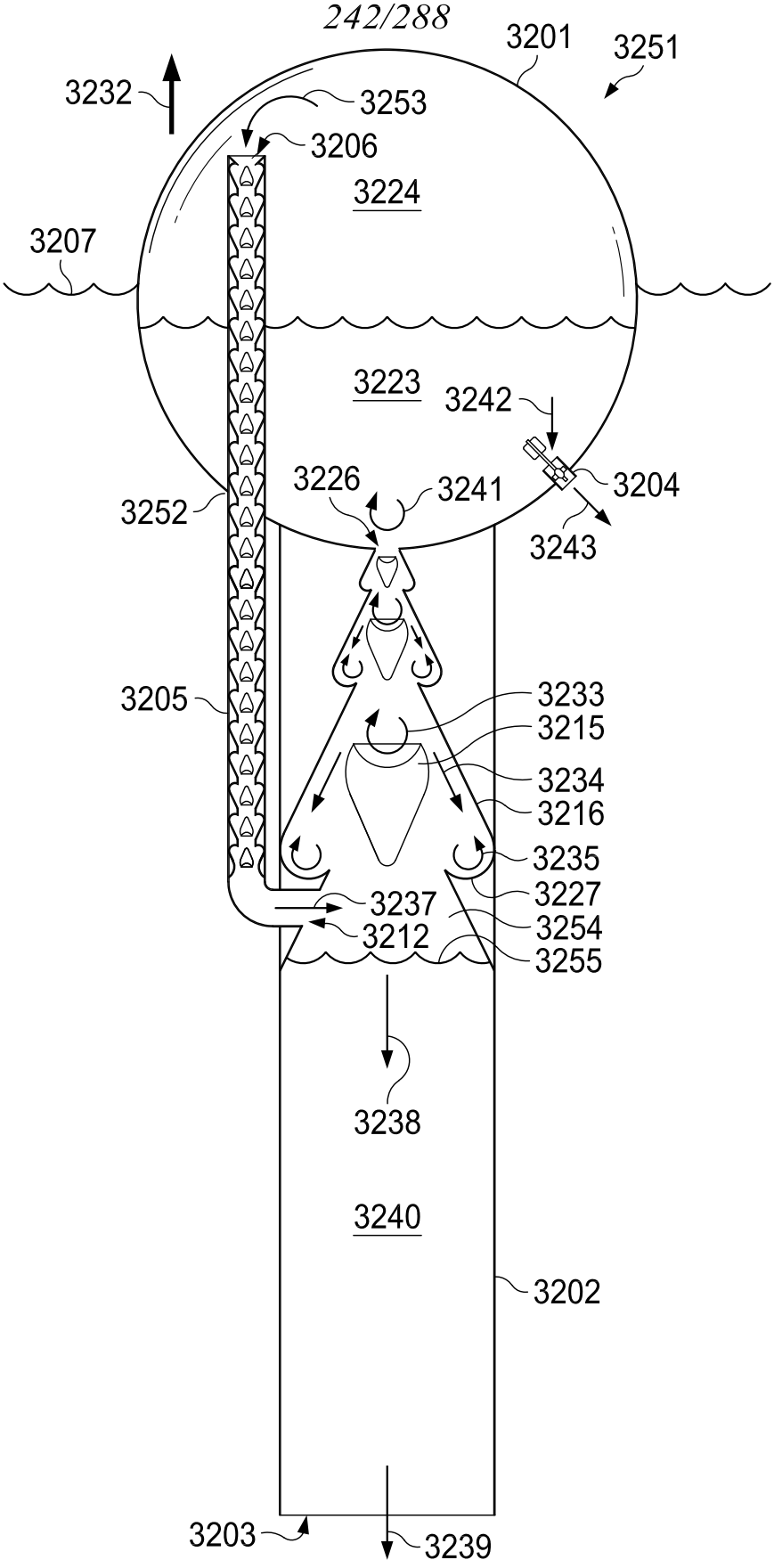
3201
3251
3232
3253
3206
3224
3207
3223
3242
3204
3226
3241
3252
3243
3205
3233
3215
3234
3216
3235
3227
3237
3254
3212
3255
3238
3240
3202
3203
3239

FIG. 280

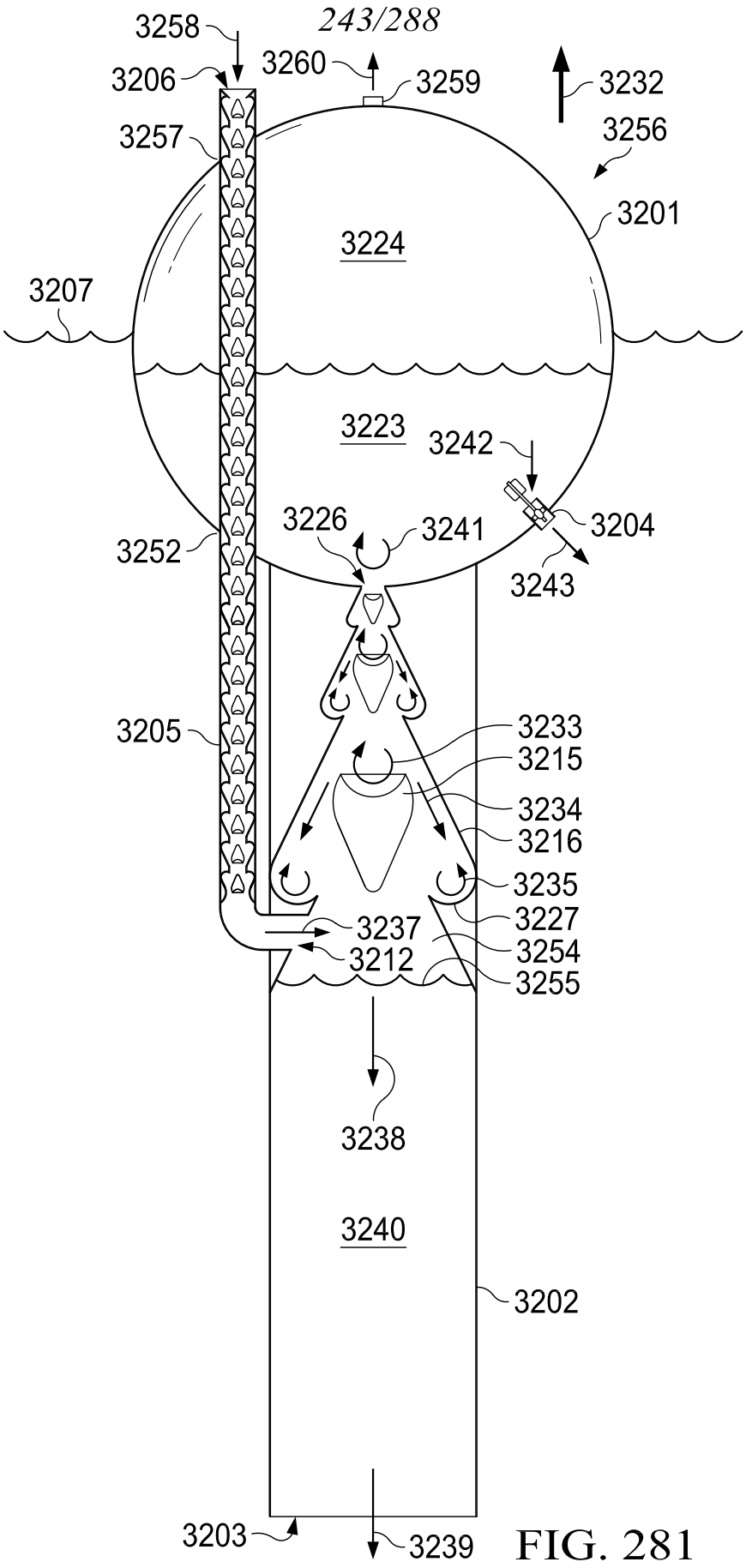
3258
3206
3260
3259
3232
3256
3257
3201
3224
3207
3223
3242
3226
3241
3204
3252
3243
3205
3233
3215
3234
3216
3235
3227
3237
3254
3212
3255
3238
3240
3202
3203
3239

FIG. 281

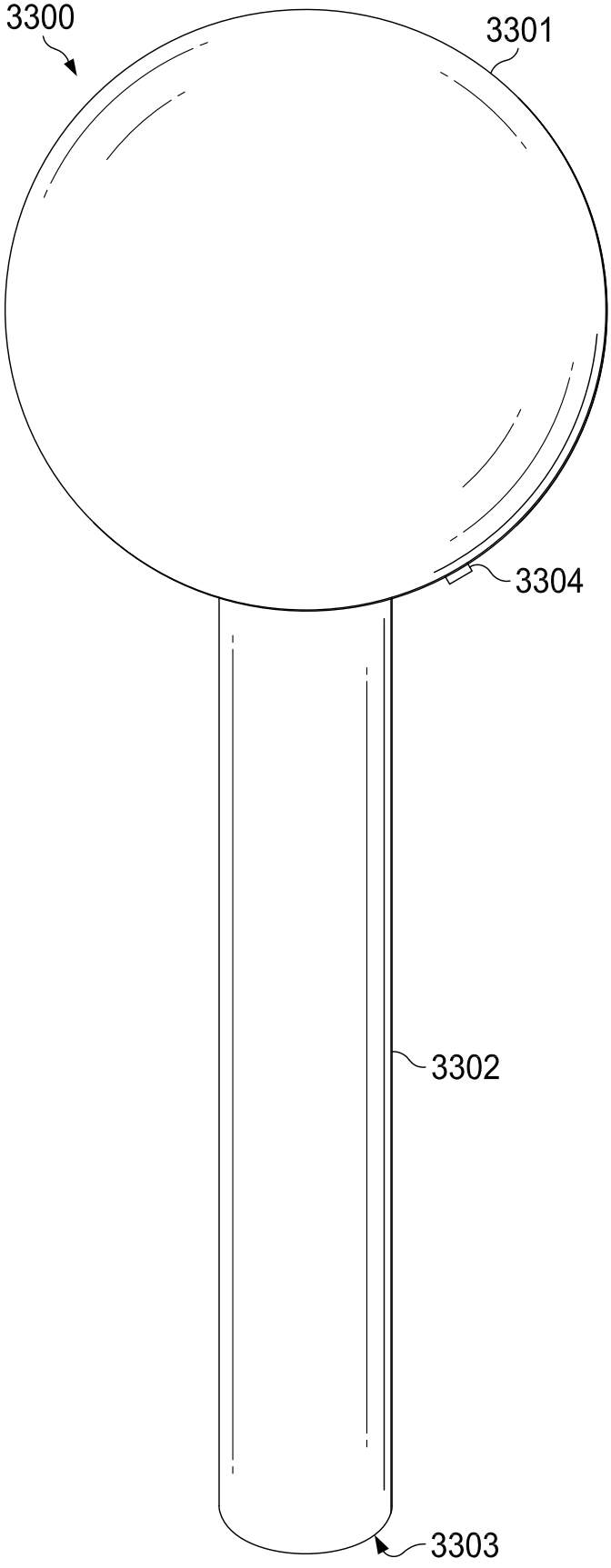

FIG. 282

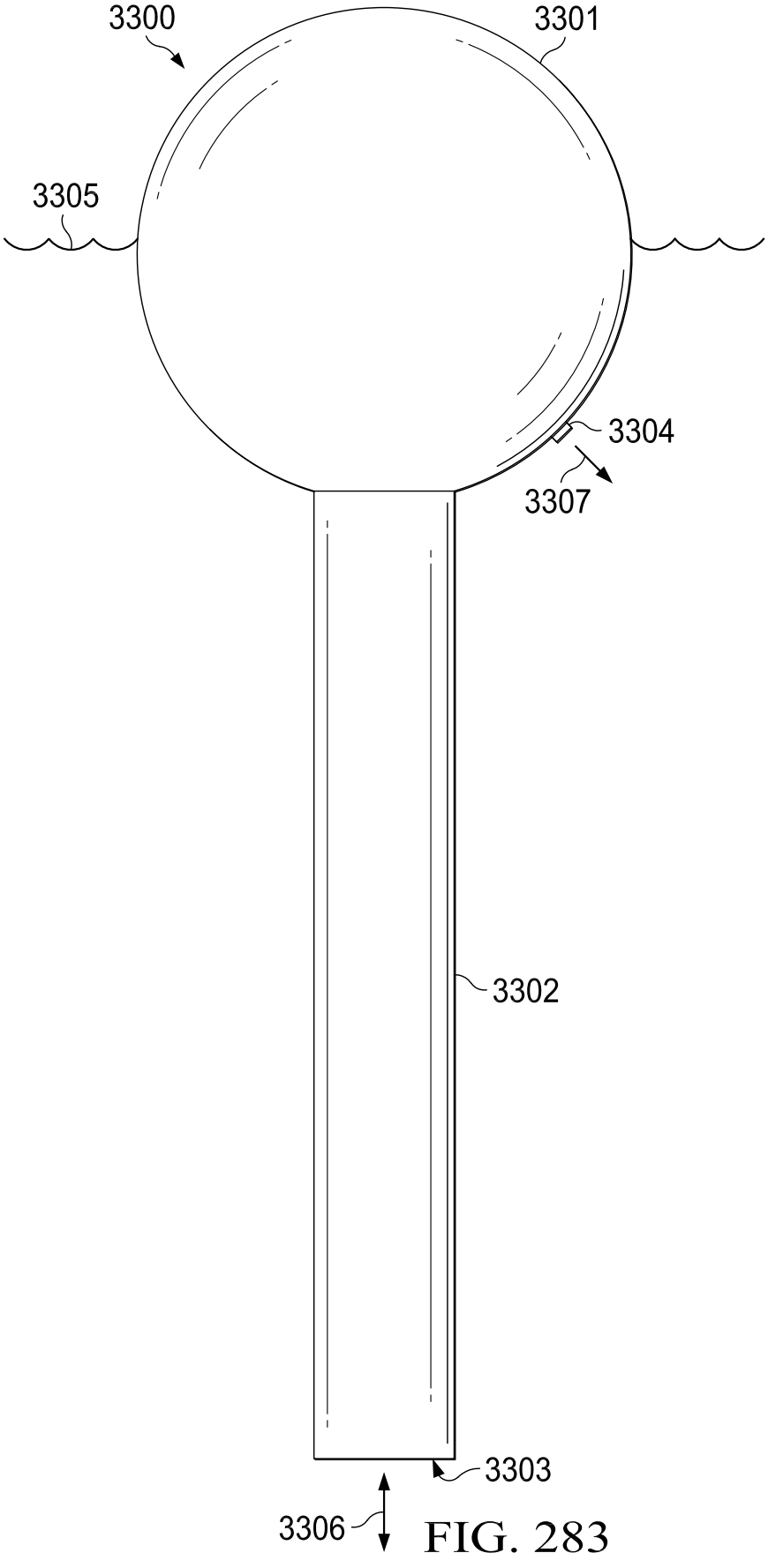

FIG. 283

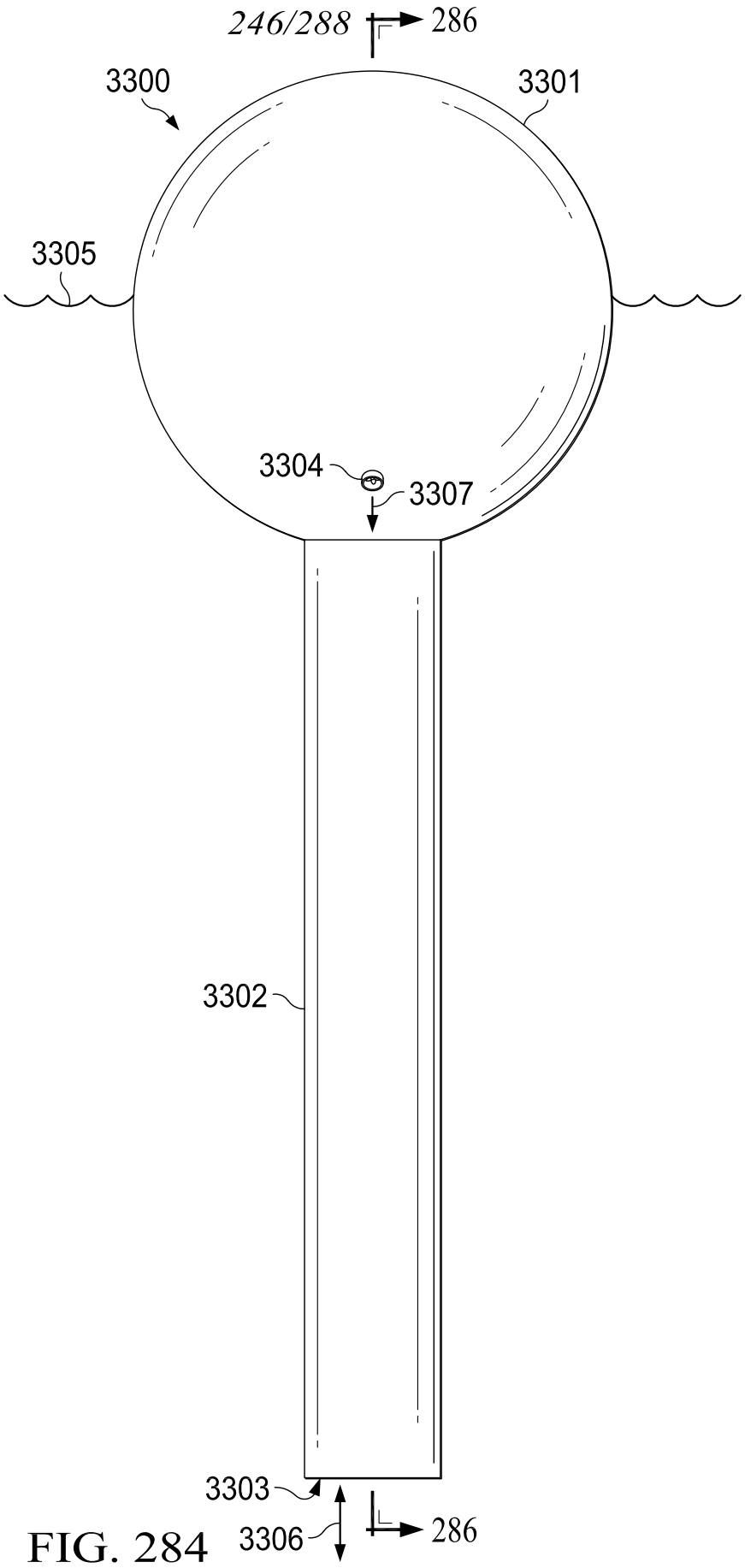

FIG. 284

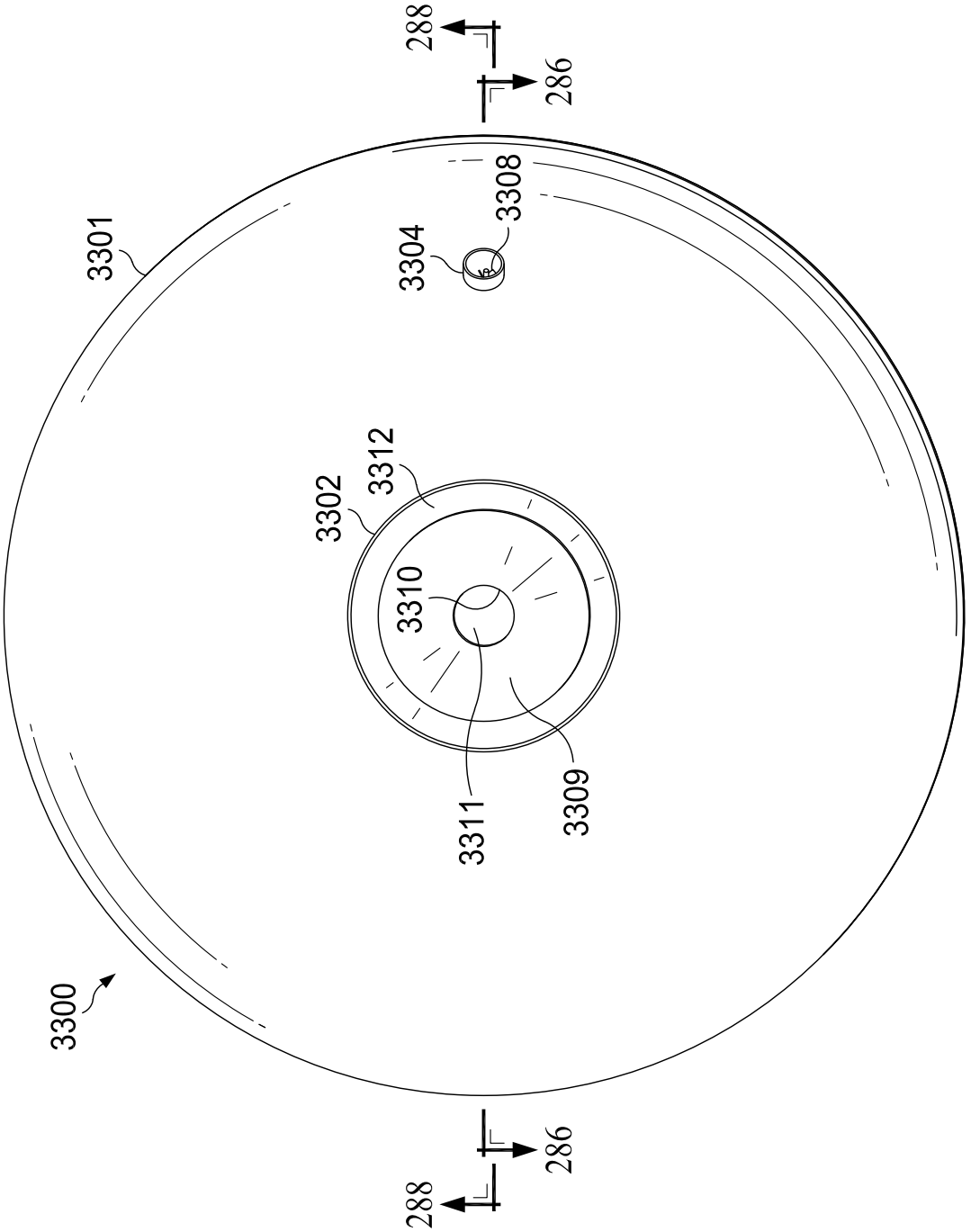

FIG. 285

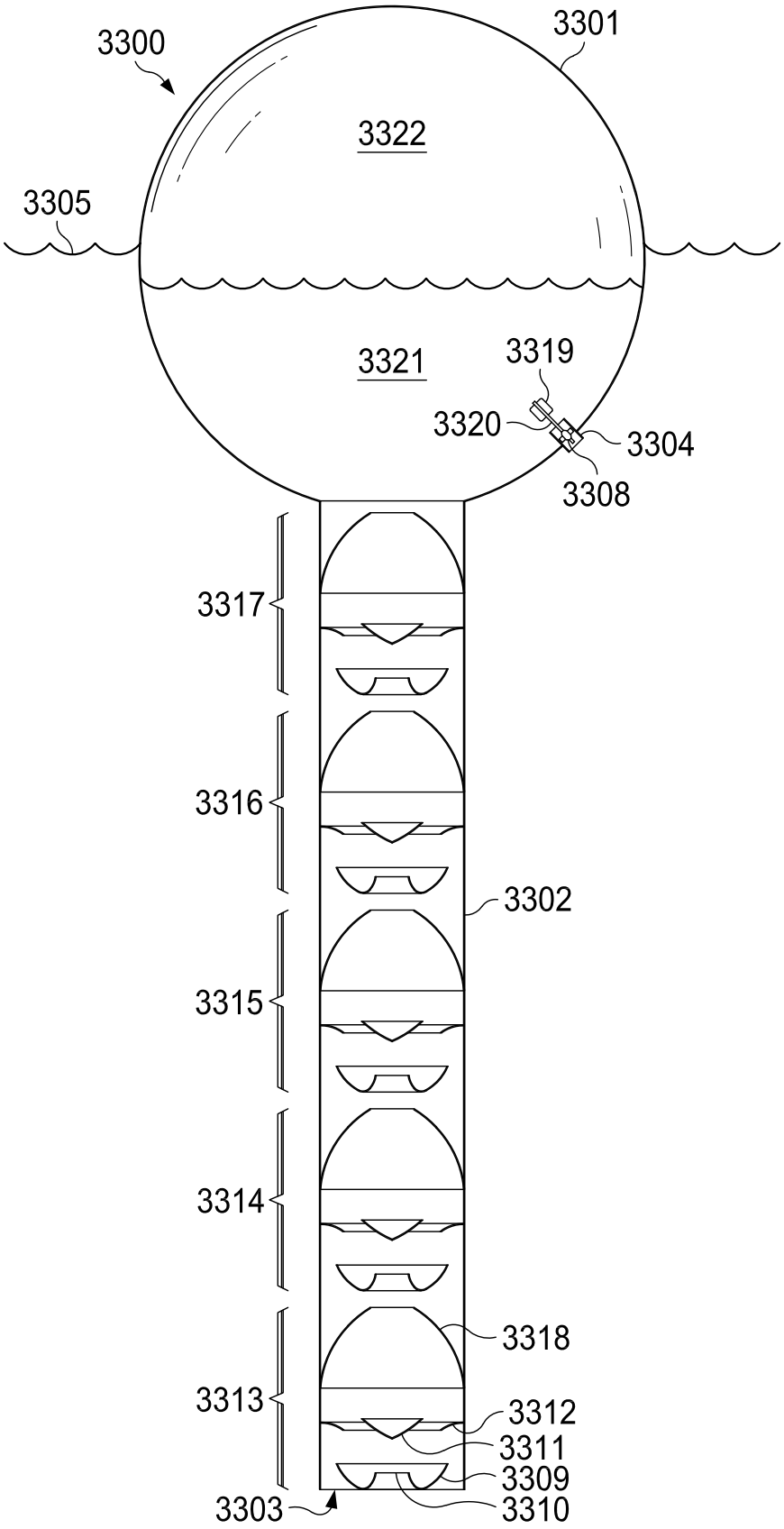
3300
3301
3322
3305
3321
3319
3320
3304
3308
3317
3316
3302
3315
3314
3318
3313
3312
3311
3309
3303
3310

FIG. 286

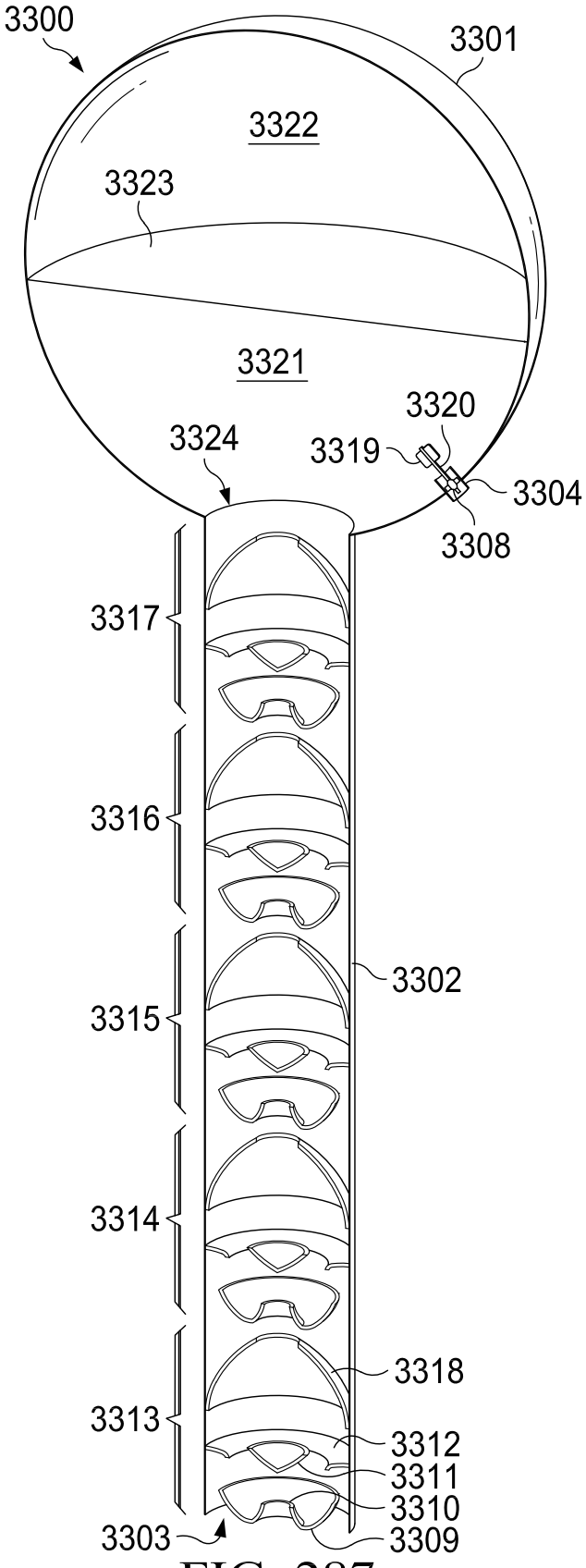
3300
3301
3322
3323
3321
3320
3319
3324
3304
3308
3317
3316
3302
3315
3314
3318
3313
3312
3311
3310
3303
3309

FIG. 287

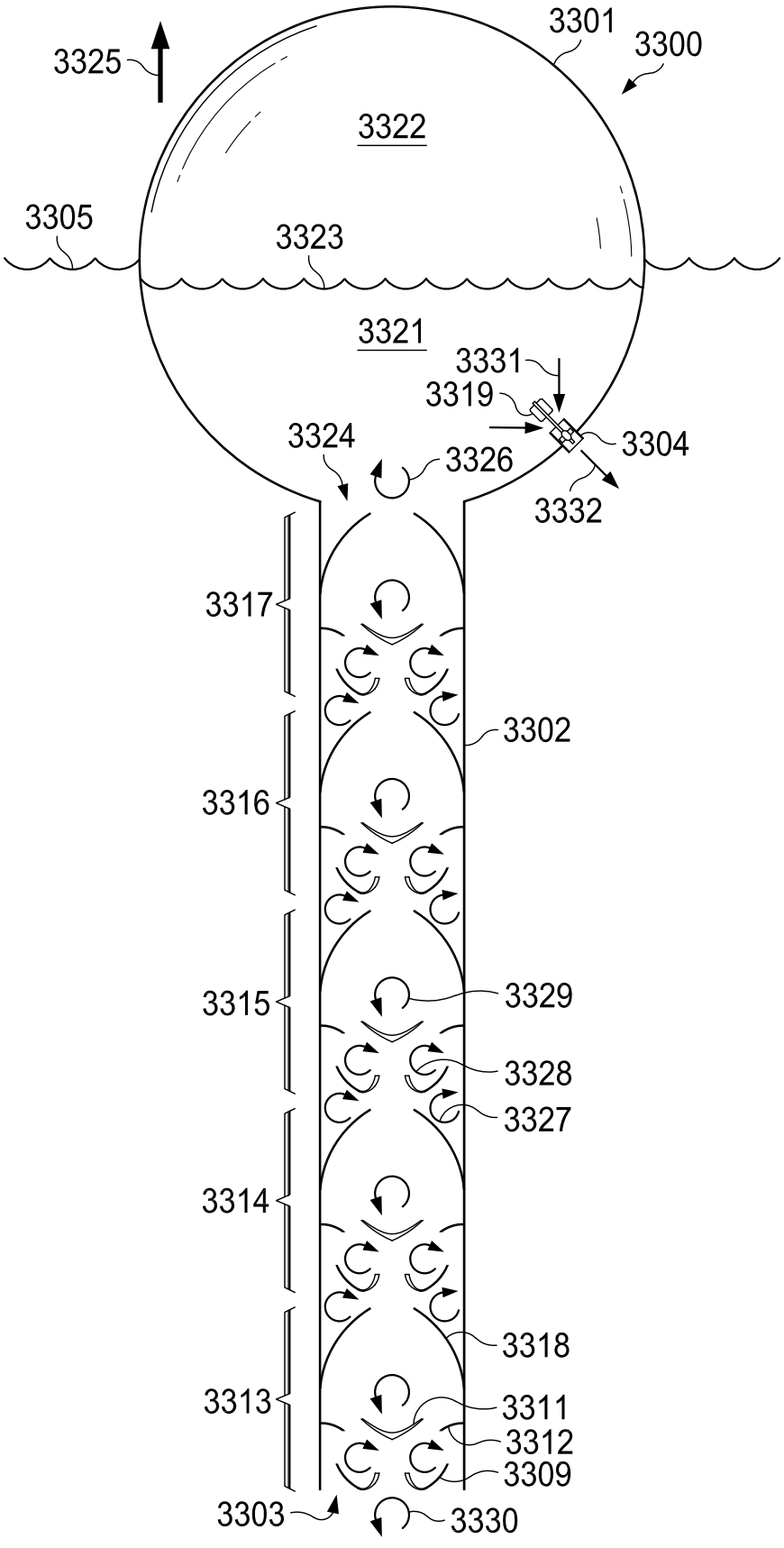
3325
3301
3300
3322
3305
3323
3321
3331
3319
3324
3326
3304
3332
3317
3302
3316
3315
3329
3328
3327
3314
3318
3313
3311
3312
3309
3303
3330

FIG. 288

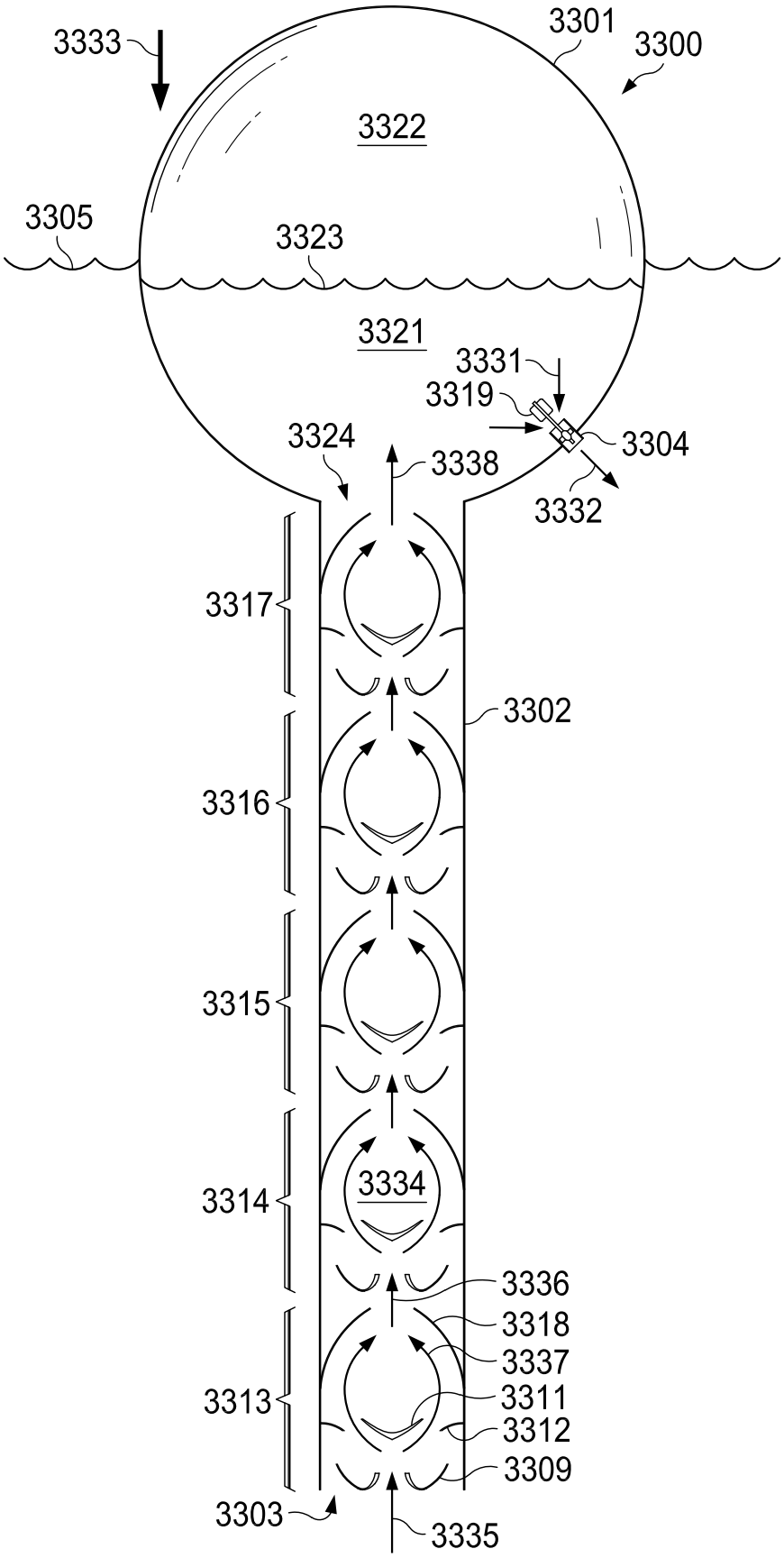
3333
3301
3300
3322
3305
3323
3321
3331
3319
3324
3338
3304
3332
3317
3302
3316
3315
3314
3334
3336
3318
3337
3313
3311
3312
3309
3303
3335

FIG. 289

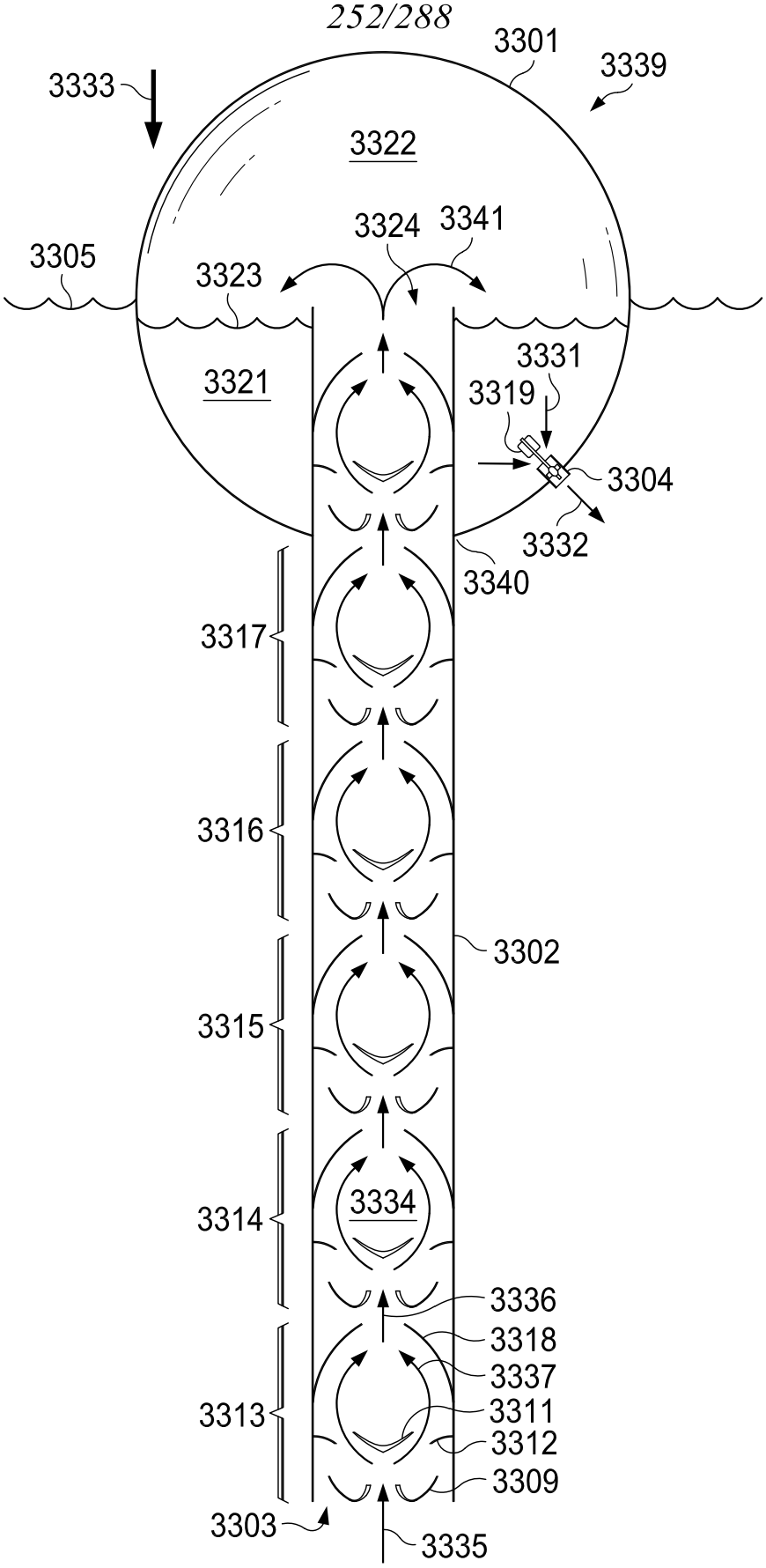
3301
3339
3333
3322
3324
3341
3305
3323
3321
3331
3319
3304
3332
3340
3317
3316
3302
3315
3314
3334
3336
3318
3337
3313
3311
3312
3309
3303
3335

FIG. 290

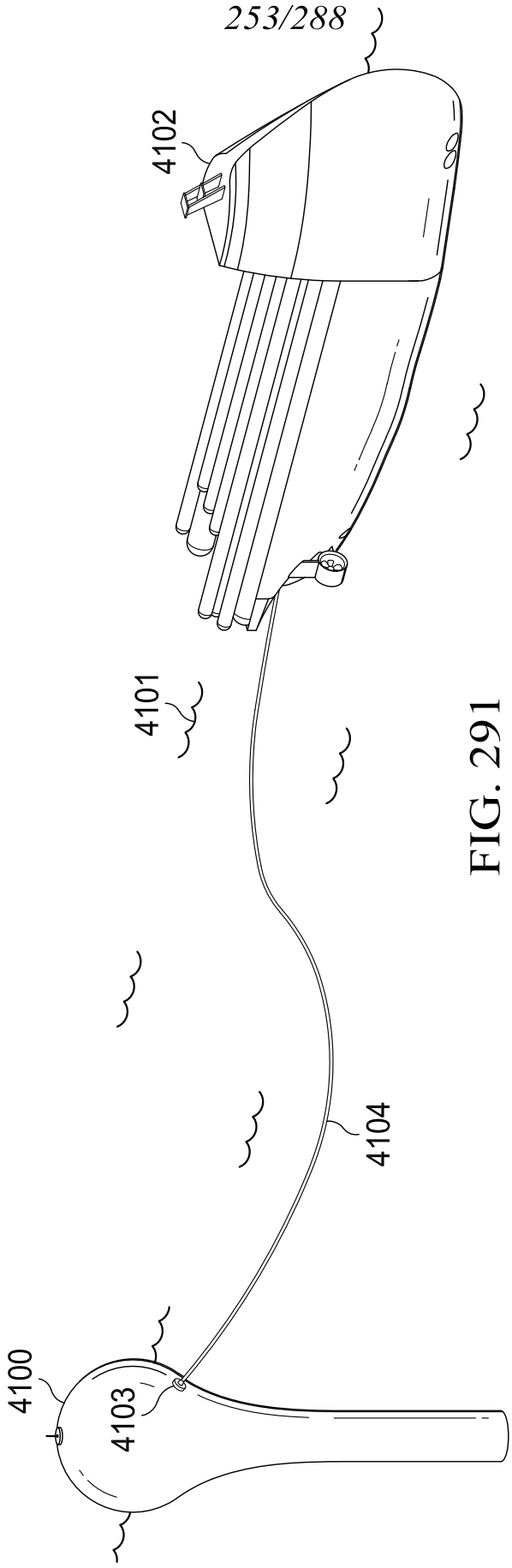

FIG. 291

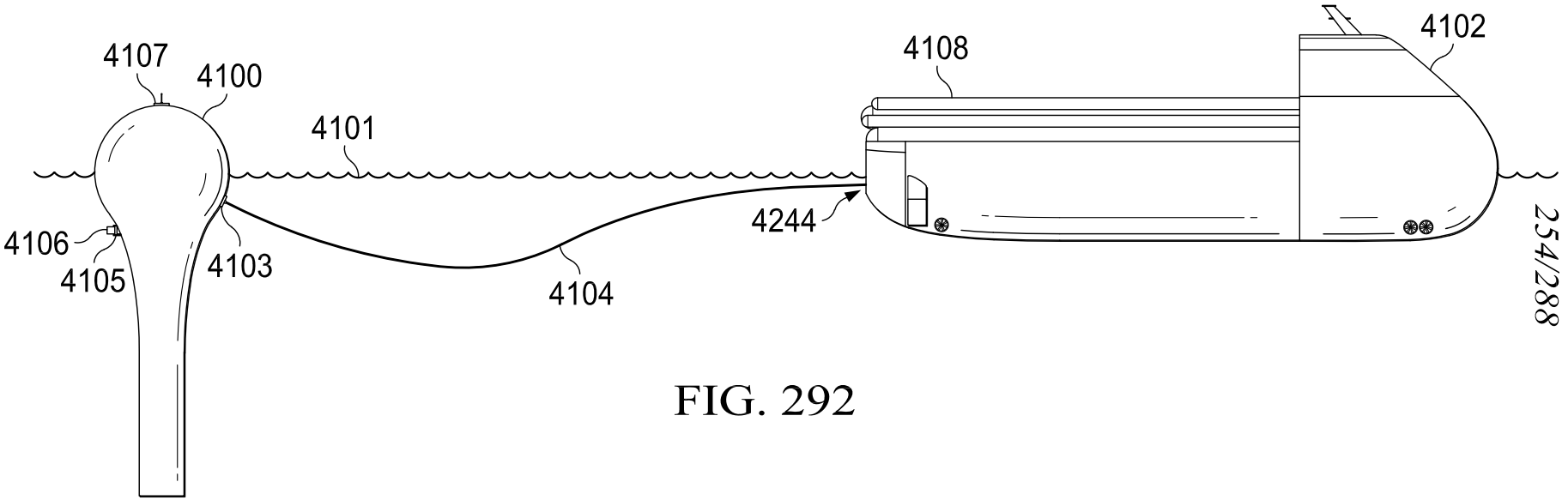

FIG. 292

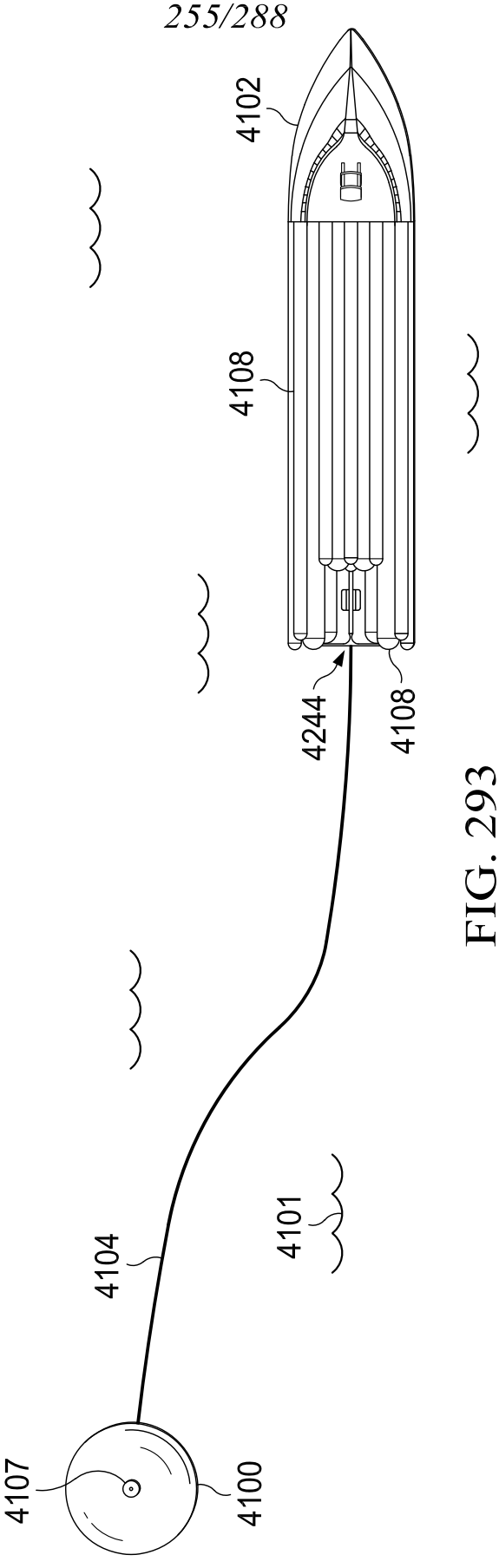

FIG. 293

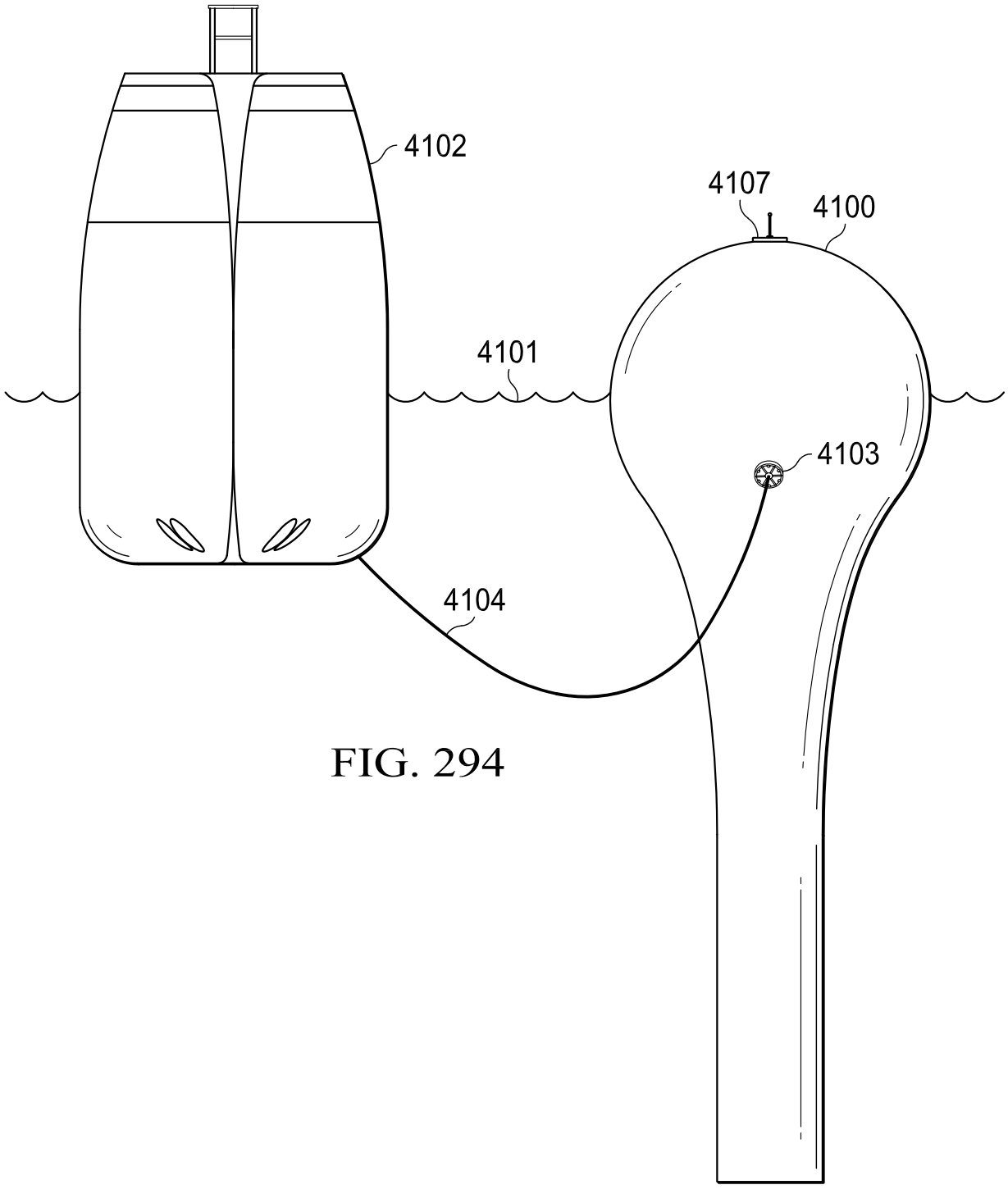

FIG. 294

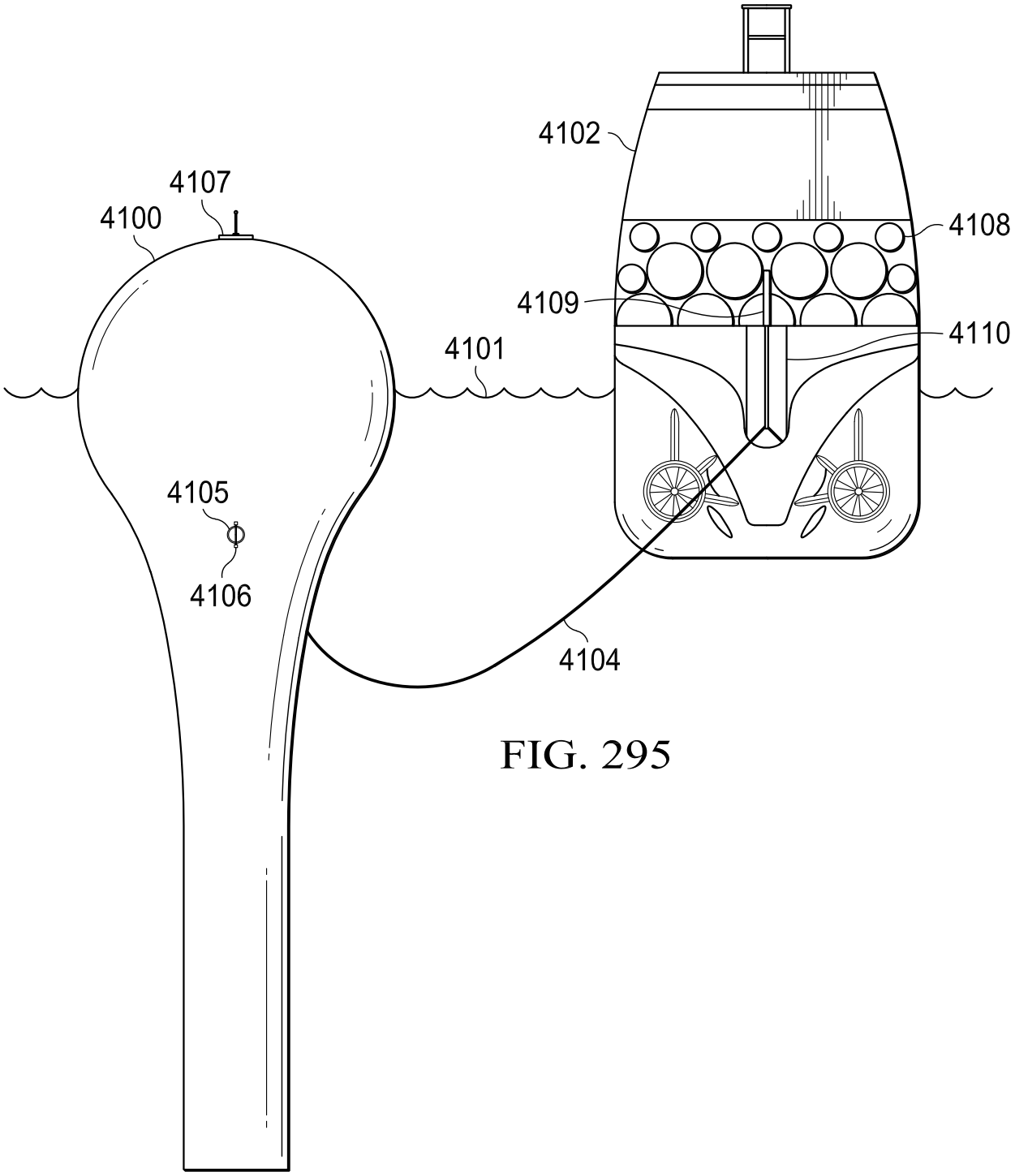

FIG. 295

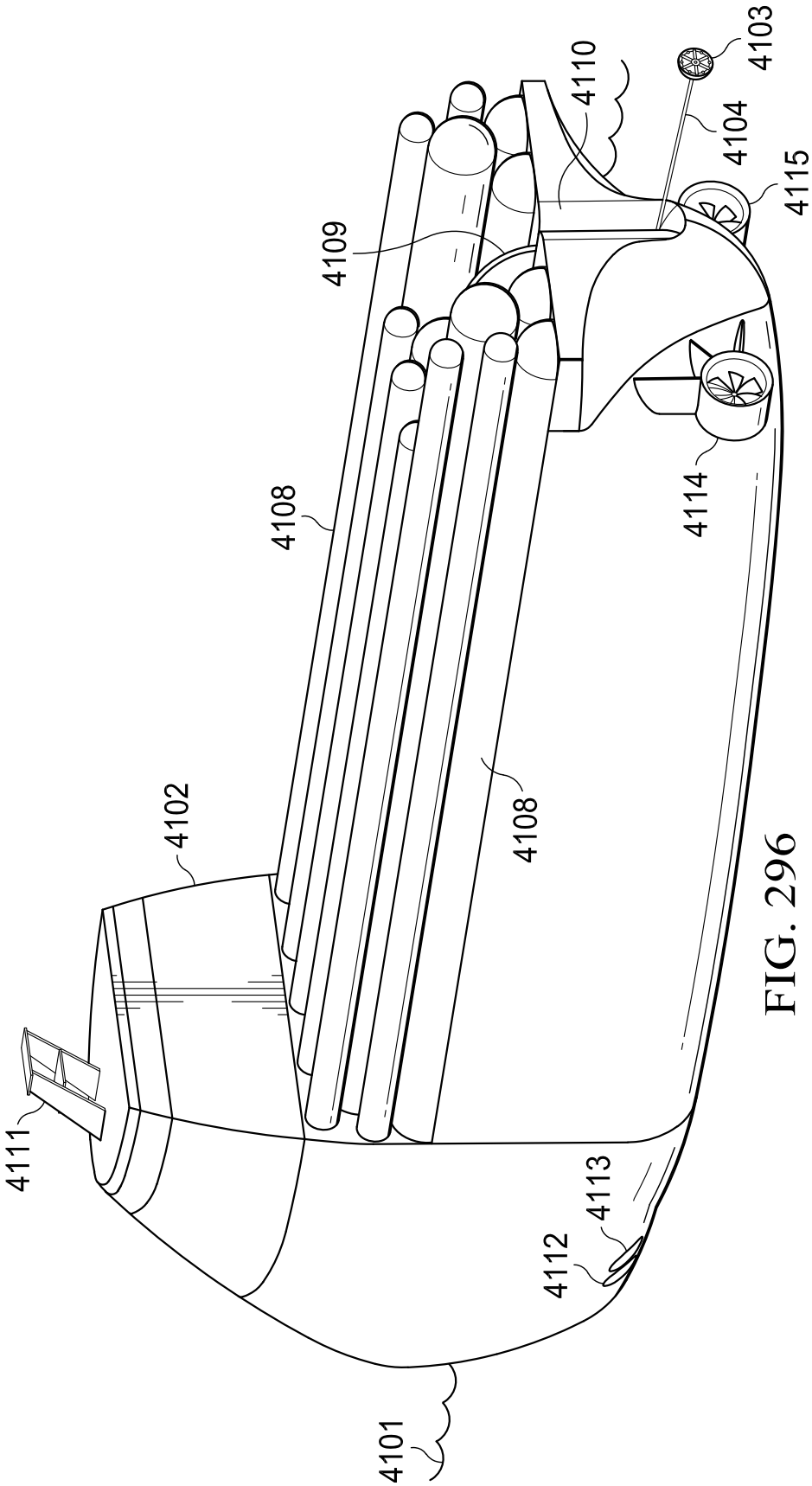
4103
4110
4104
4115
4109
4108
4114
4102
4108
4111
4113
4112
4101

FIG. 296

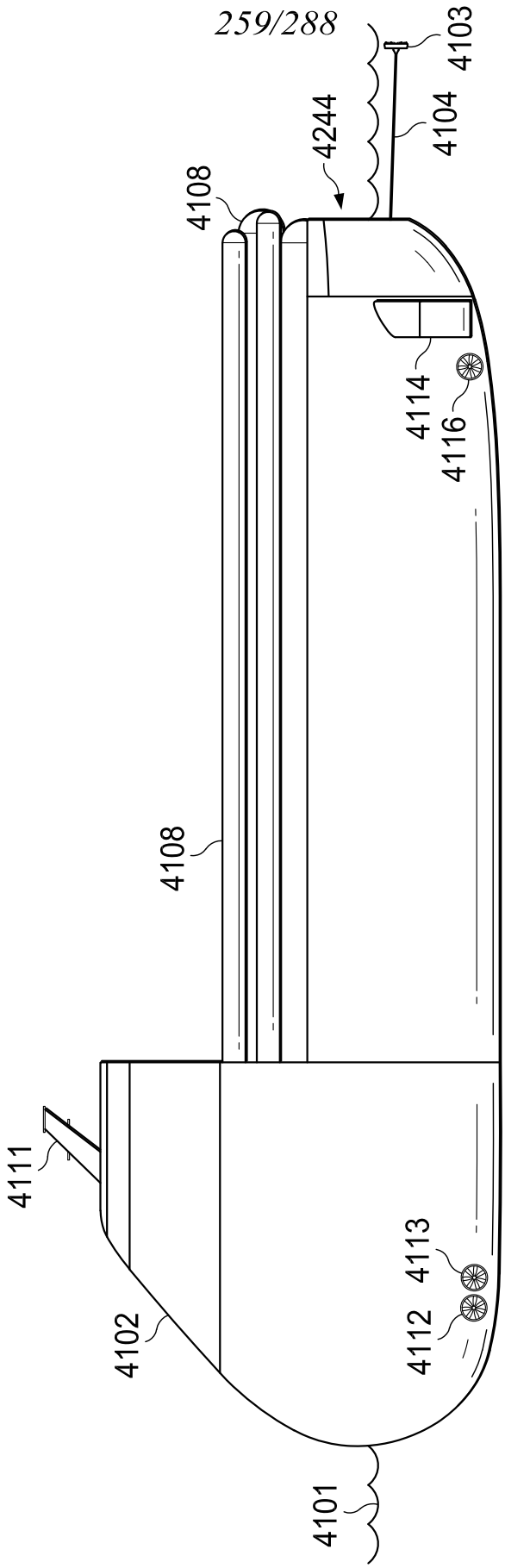

FIG. 297

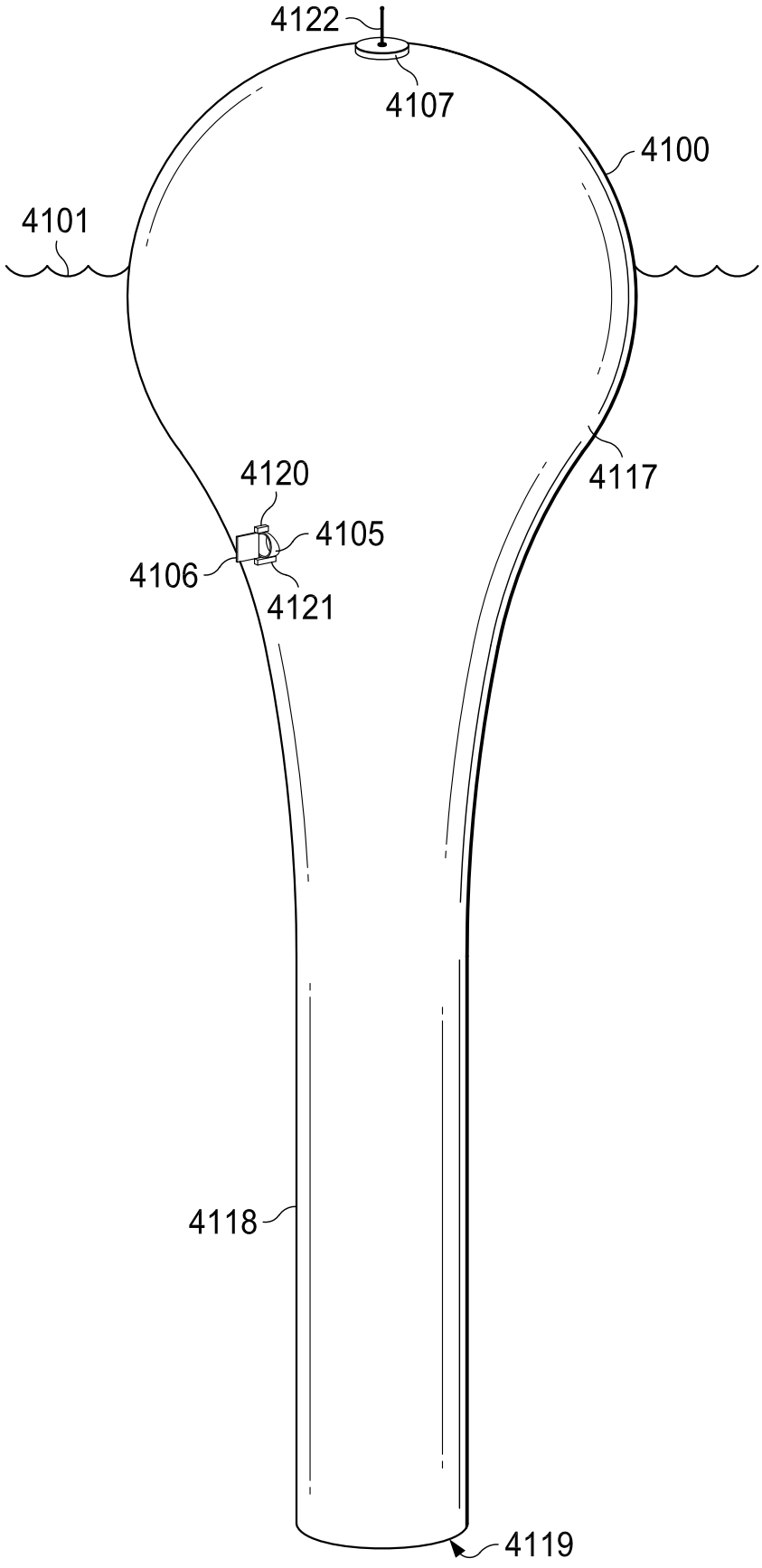

FIG. 298

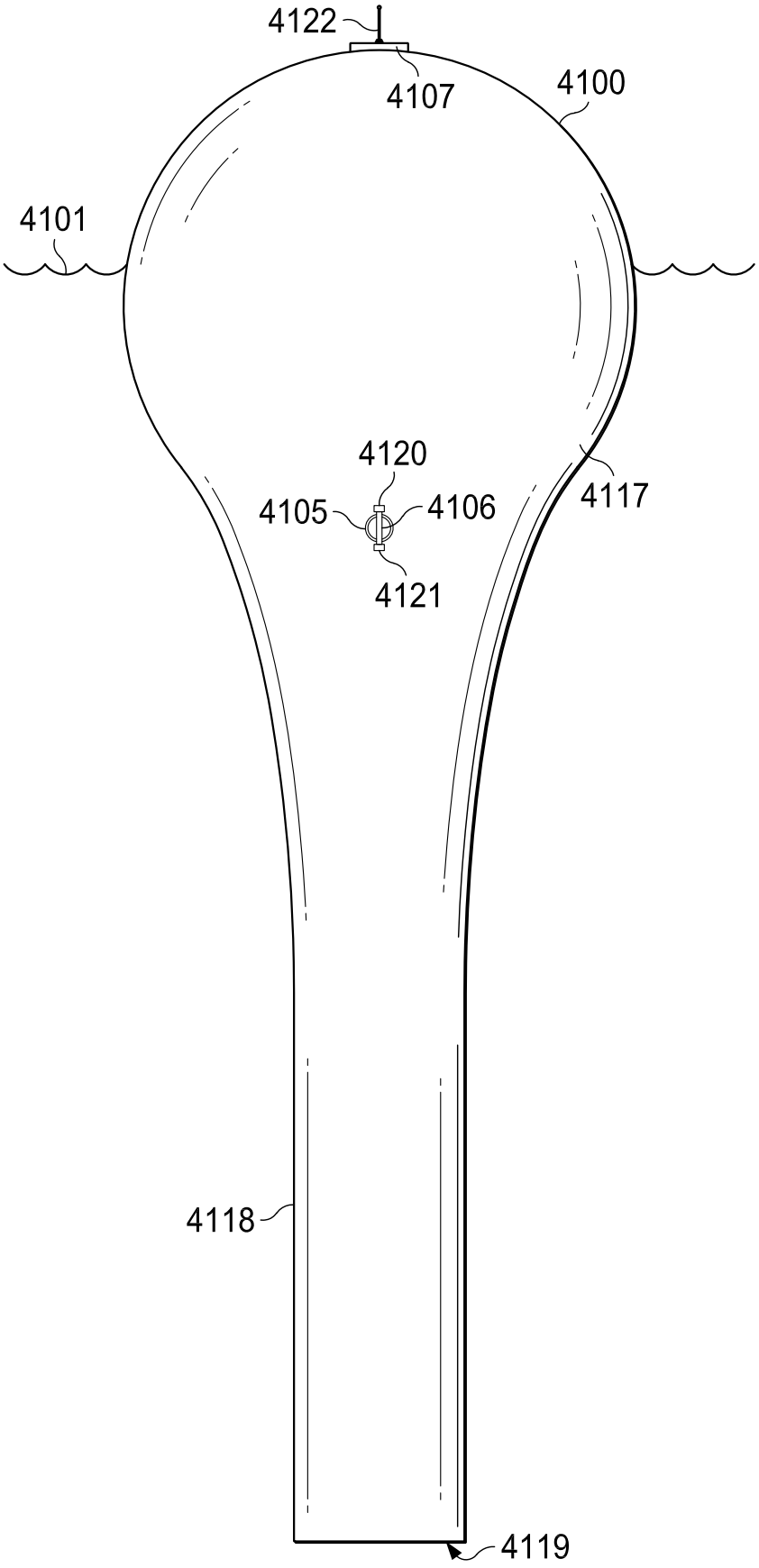

FIG. 299

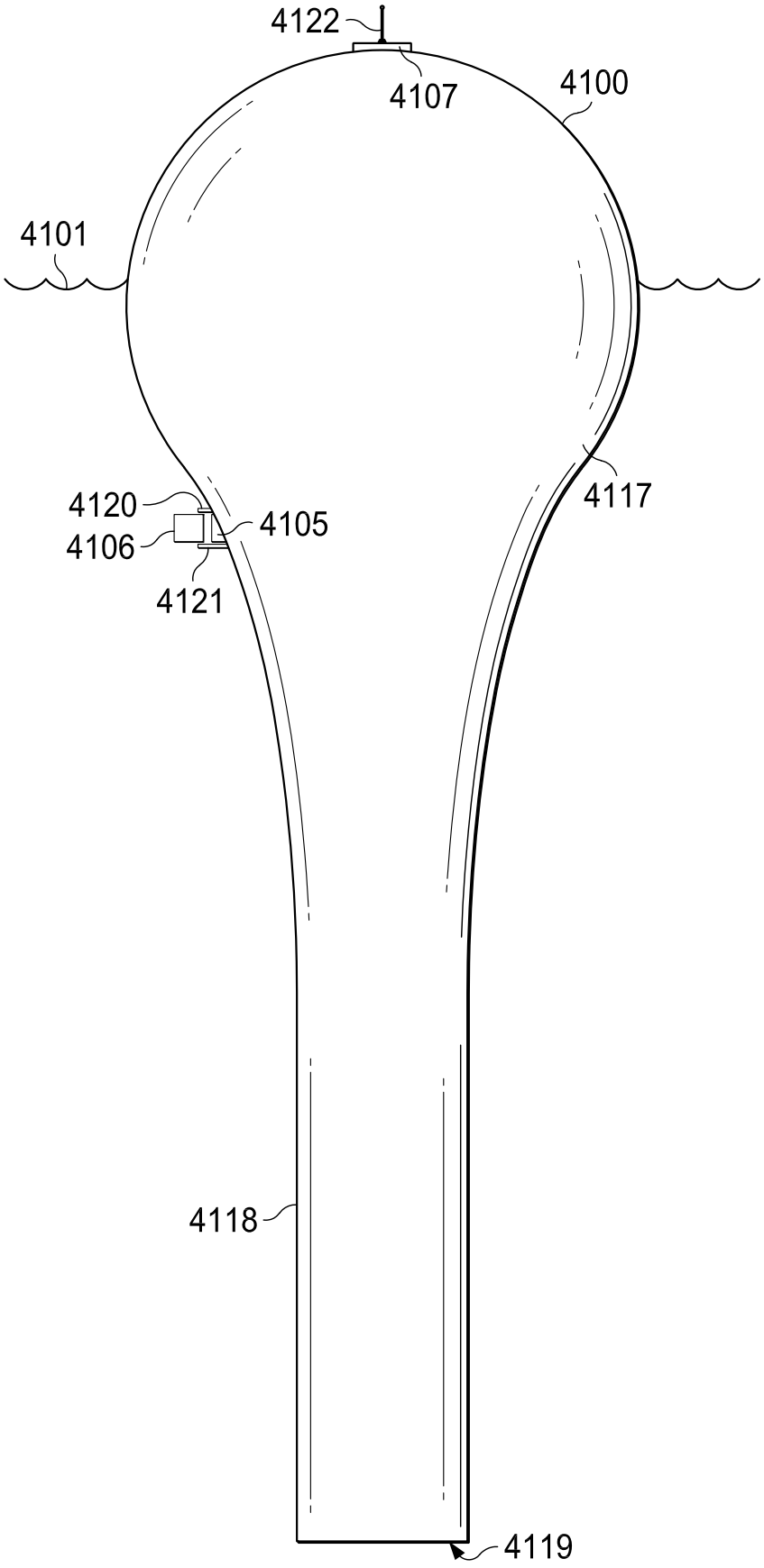

FIG. 300

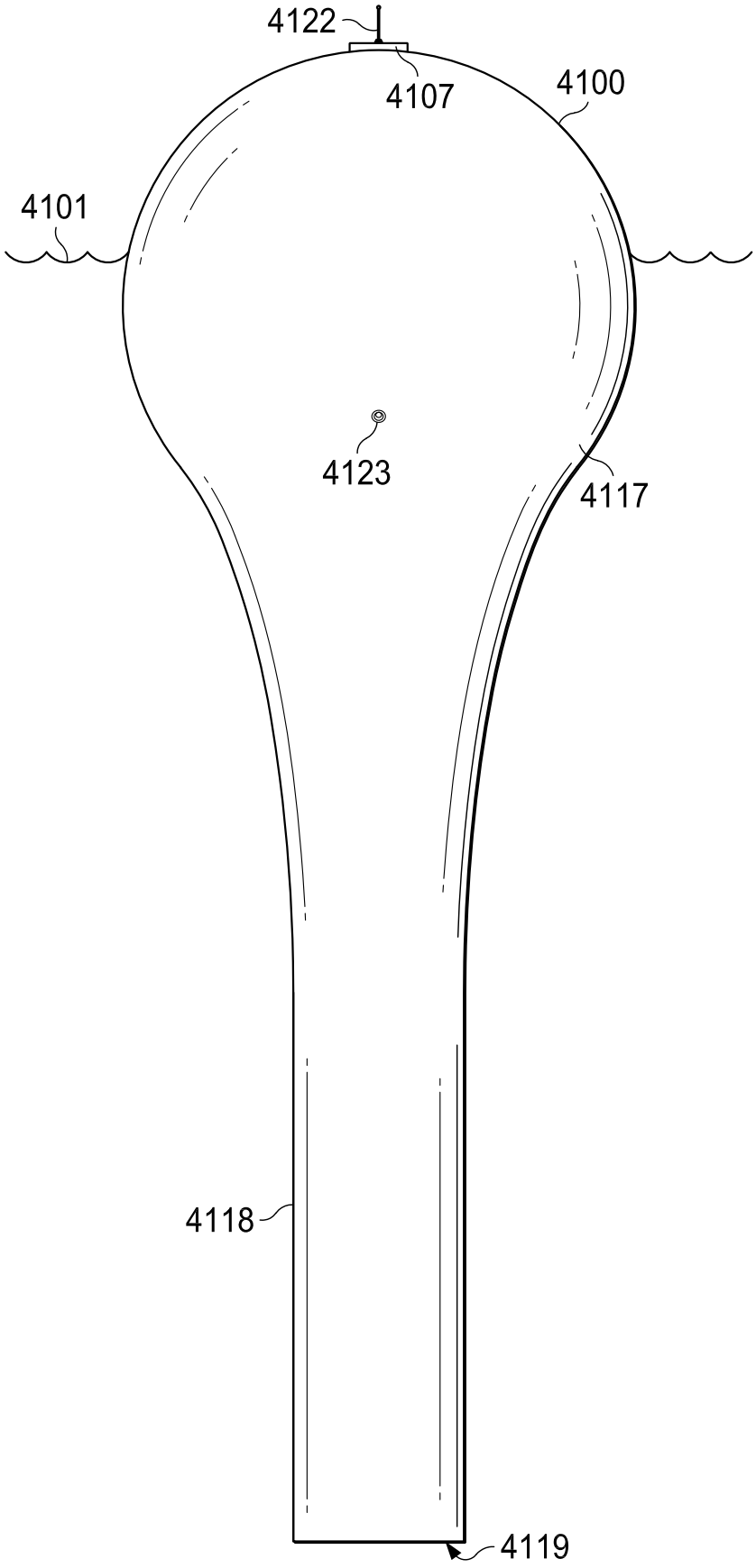

FIG. 301

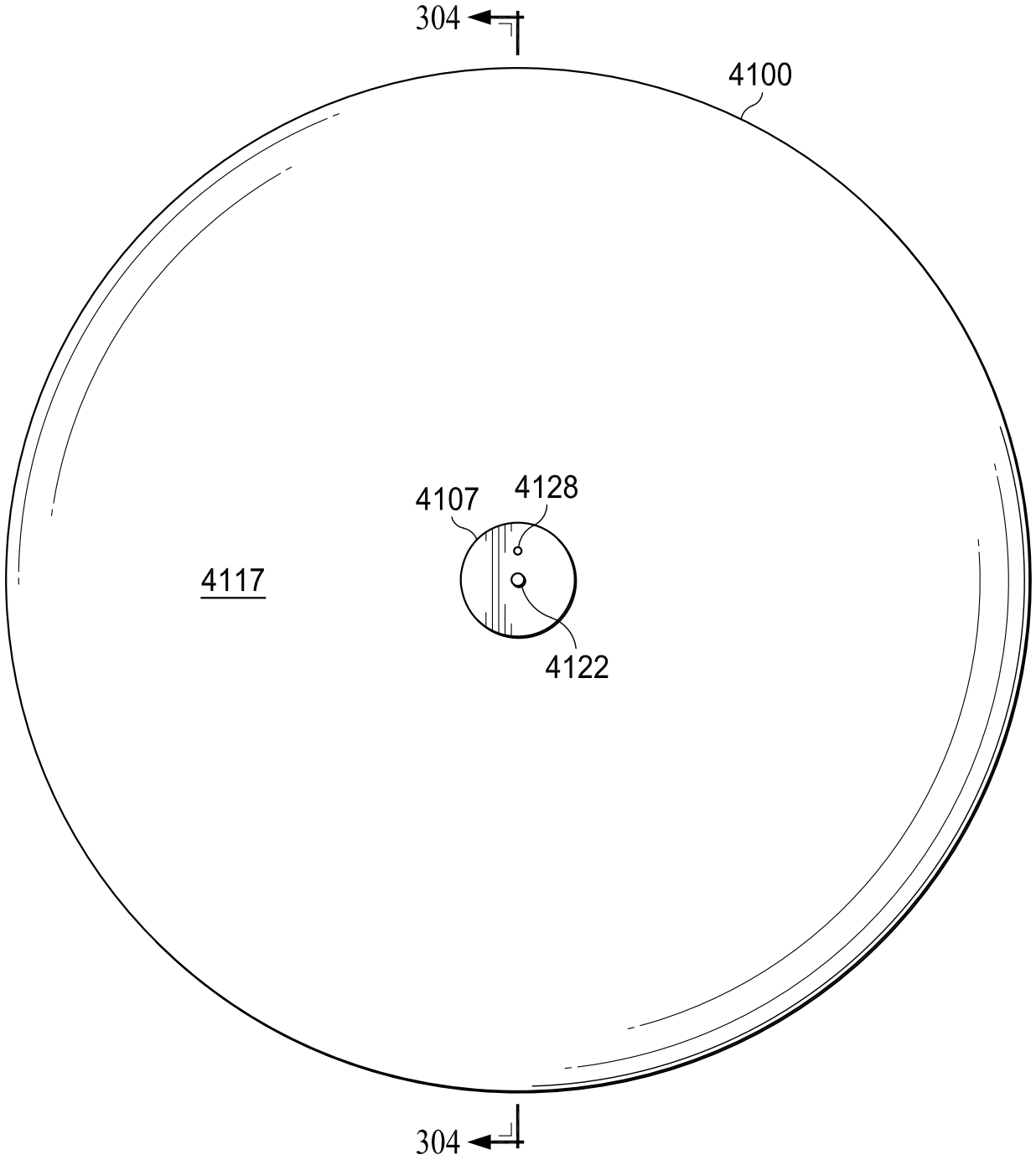

FIG. 302

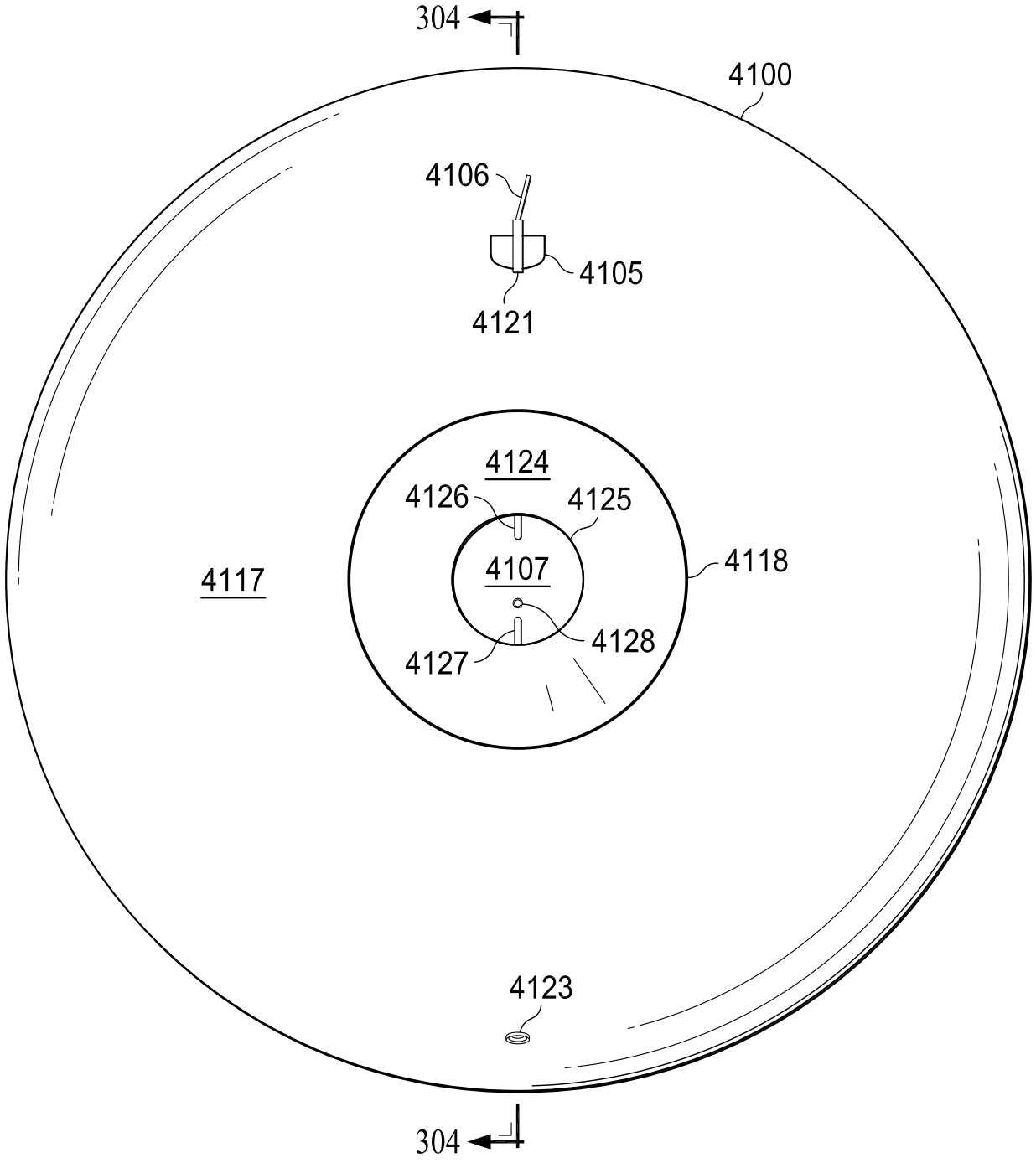
304
4100
4106
4105
4121
4124
4126
4125
4107
4118
4117
4128
4127
4123
304

FIG. 303

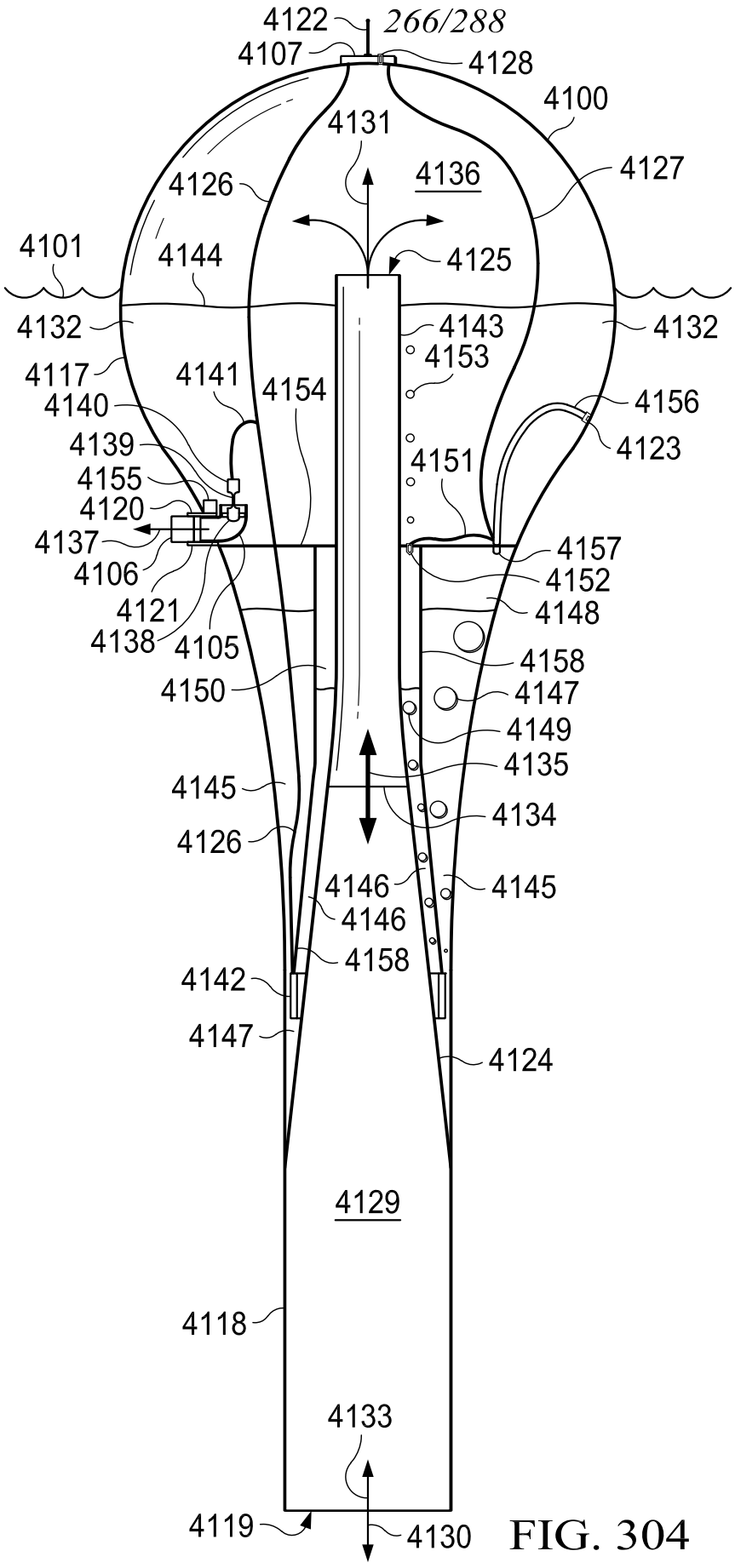
4122
4107
4128
4100
4131
4136
4127
4126
4101
4144
4125
4132
4143
4132
4153
4117
4141
4154
4156
4140
4139
4123
4151
4155
4120
4137
4157
4106
4152
4121
4148
4138
4105
4158
4150
4147
4149
4135
4145
4134
4126
4146
4145
4146
4158
4142
4147
4124
4129
4118
4133
4119
4130

FIG. 304

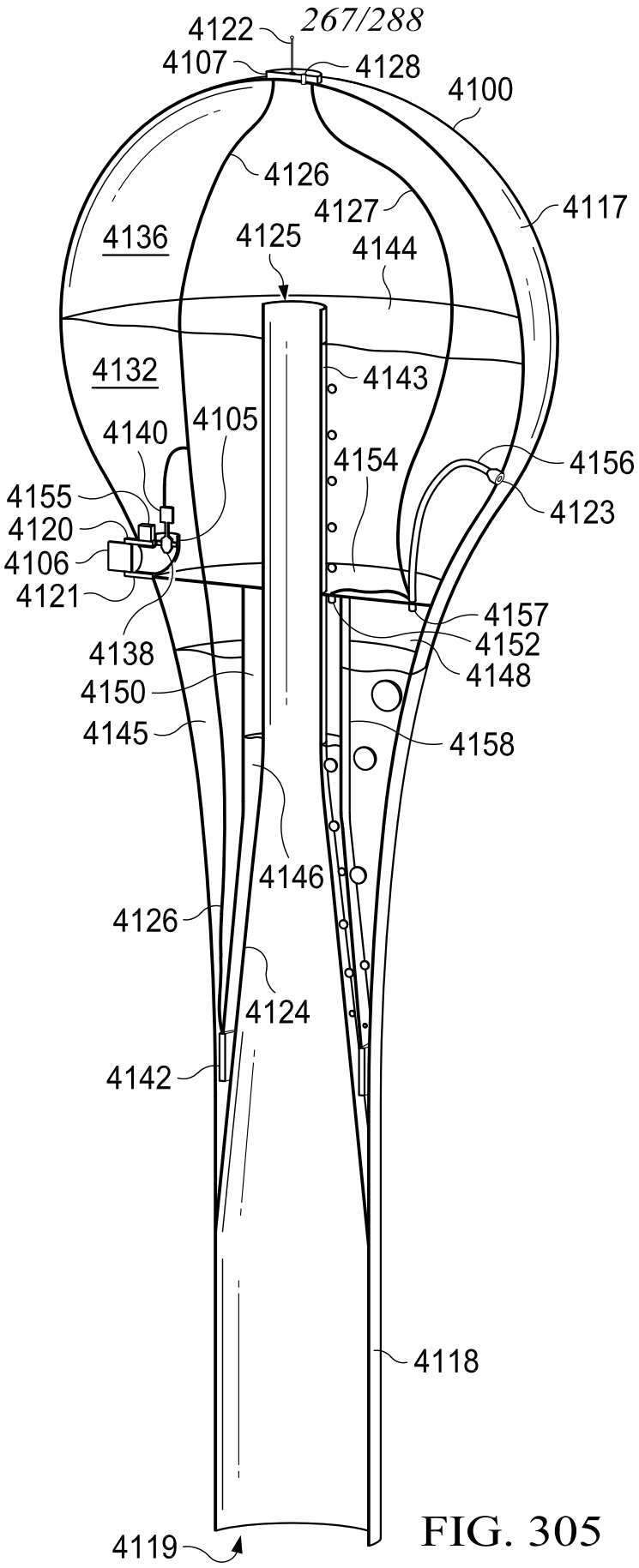
4122
4107
4128
4100
4126
4127
4117
4136
4125
4144
4132
4143
4105
4140
4154
4156
4155
4123
4120
4106
4121
4157
4152
4138
4148
4150
4145
4158
4146
4126
4124
4142
4118
4119

FIG. 305

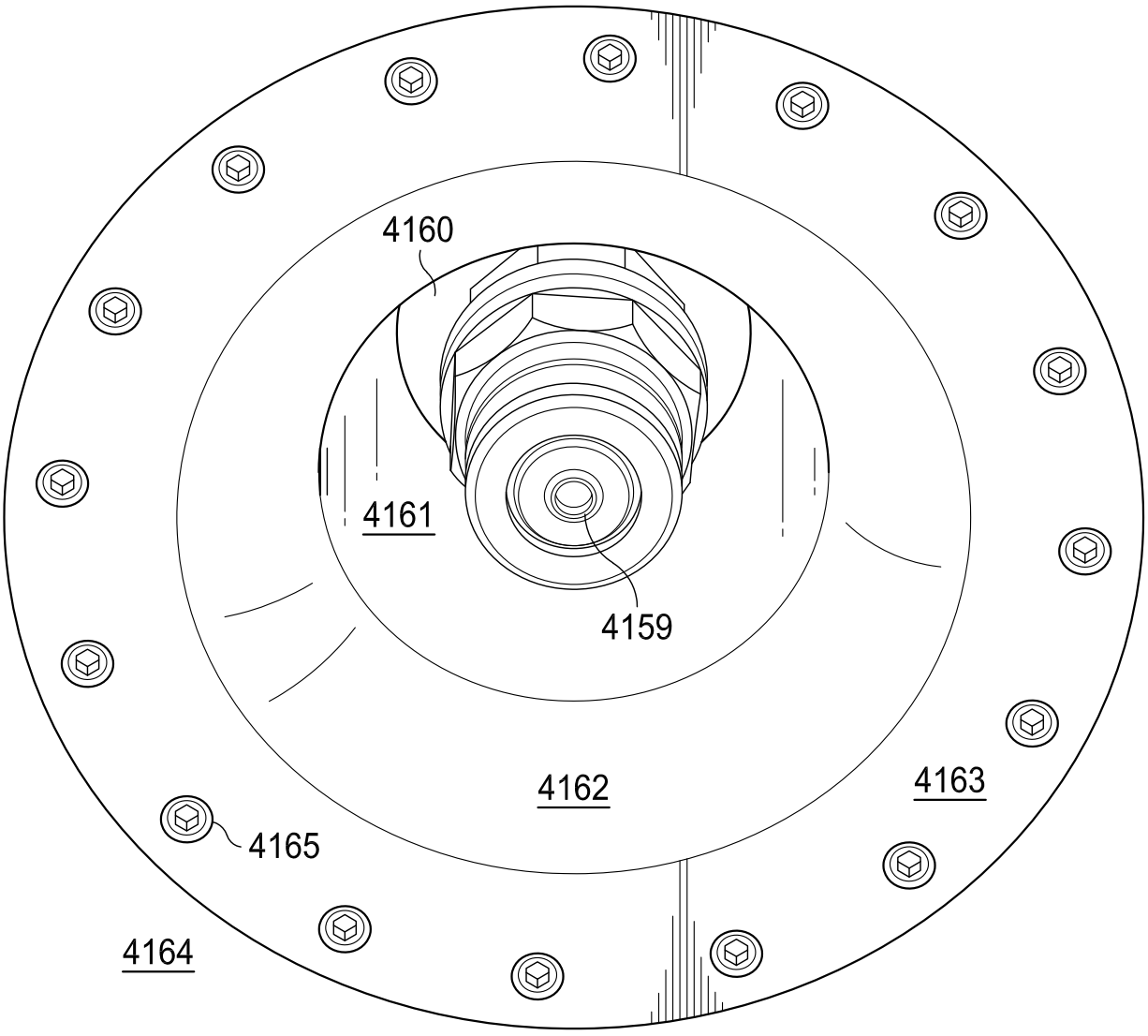

FIG. 306

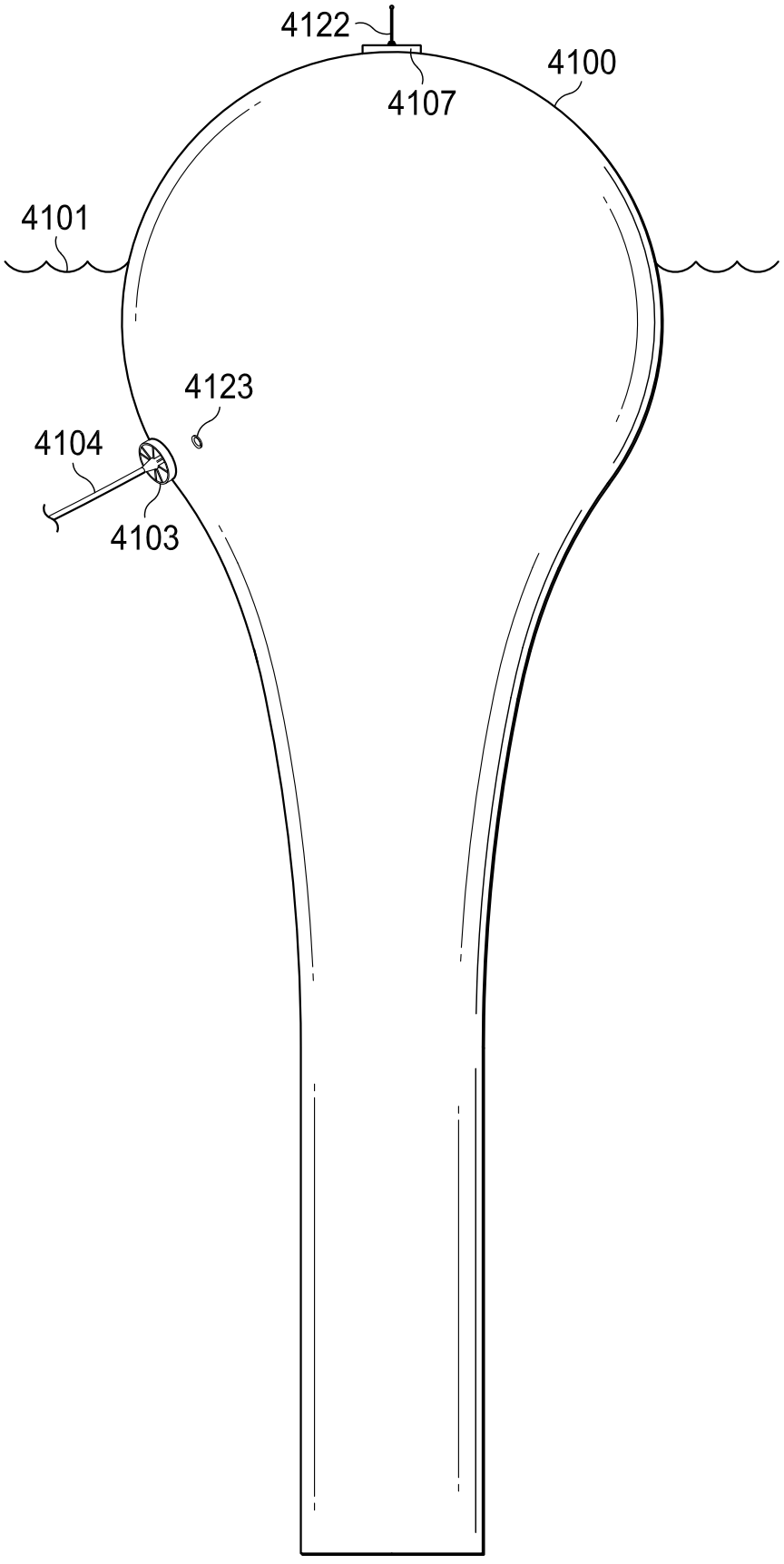

FIG. 307

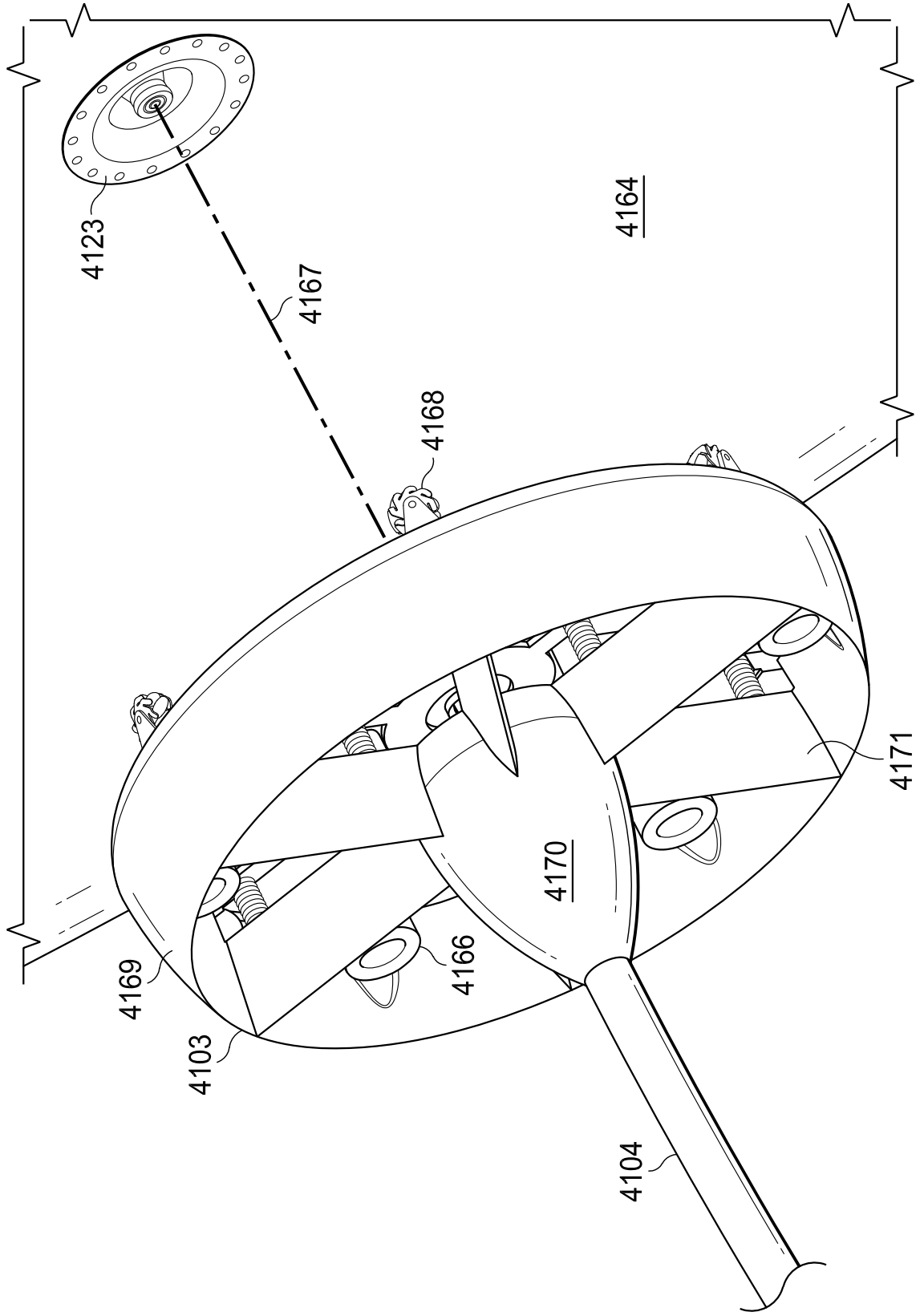

FIG. 308

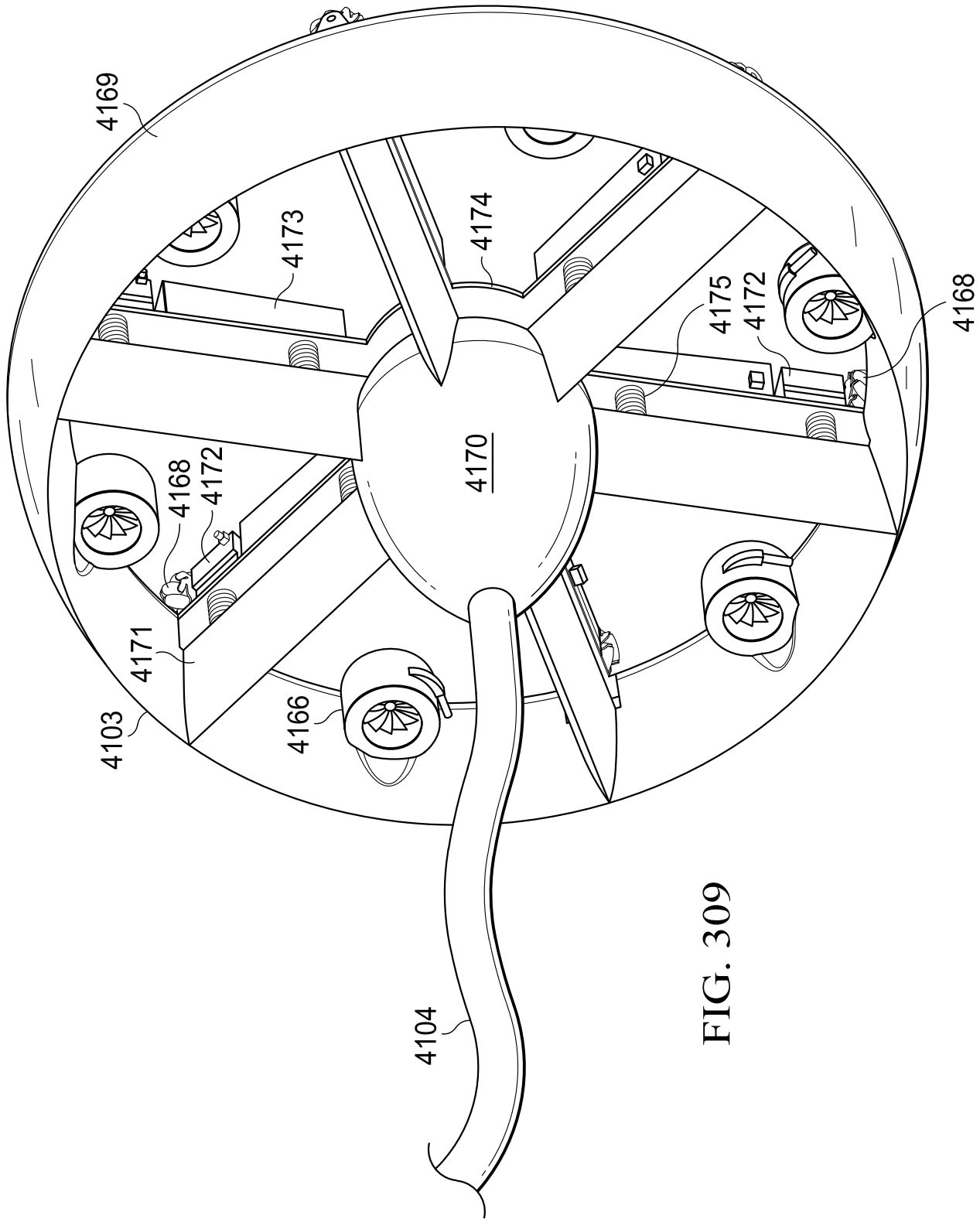
4169
4173
4174
4175
4172
4168
4170
4168
4172
4171
4103
4166
4104

FIG. 309

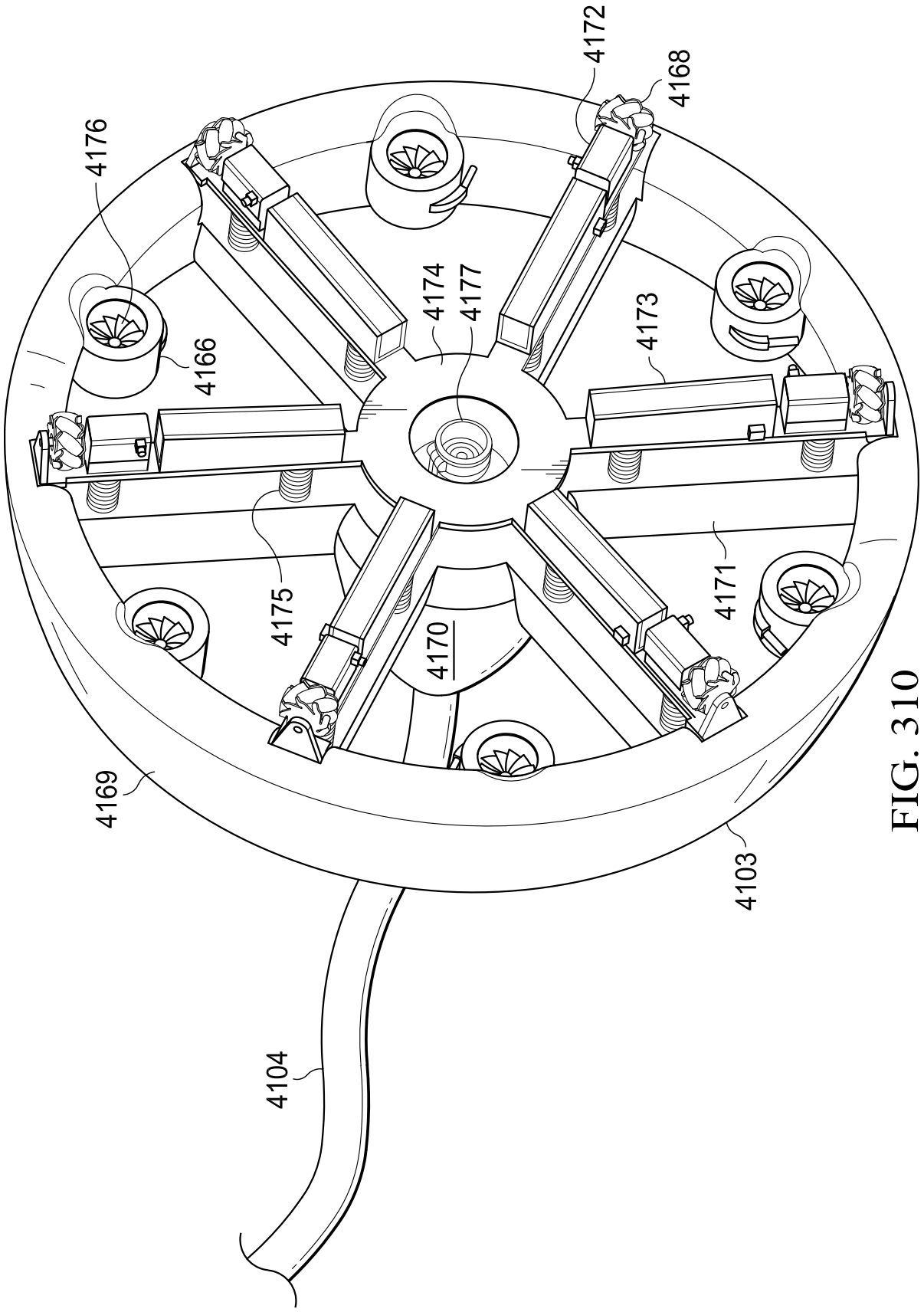
4172
4168
4176
4174
4177
4173
4166
4175
4171
4170
4169
4103
4104

FIG. 310

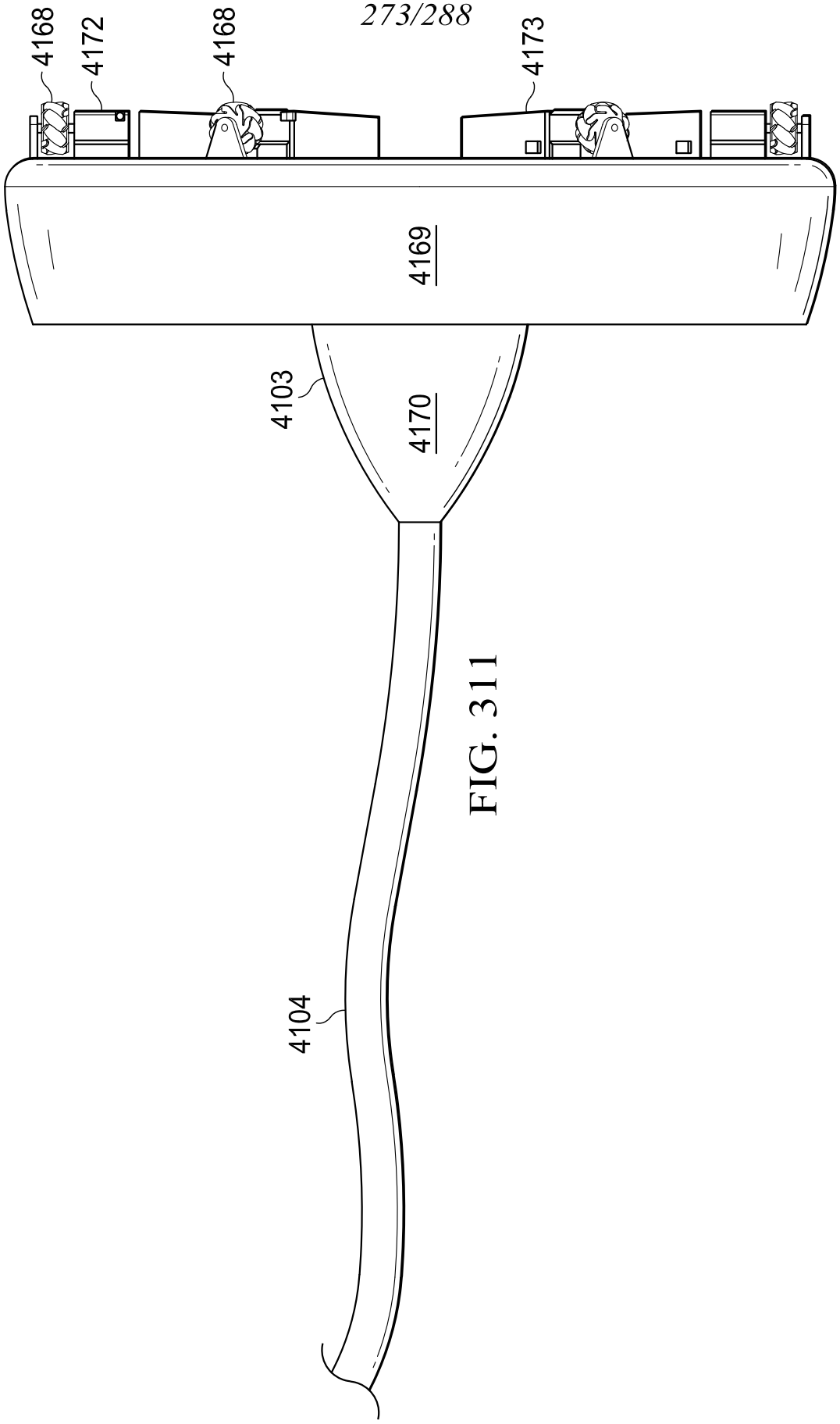

FIG. 311

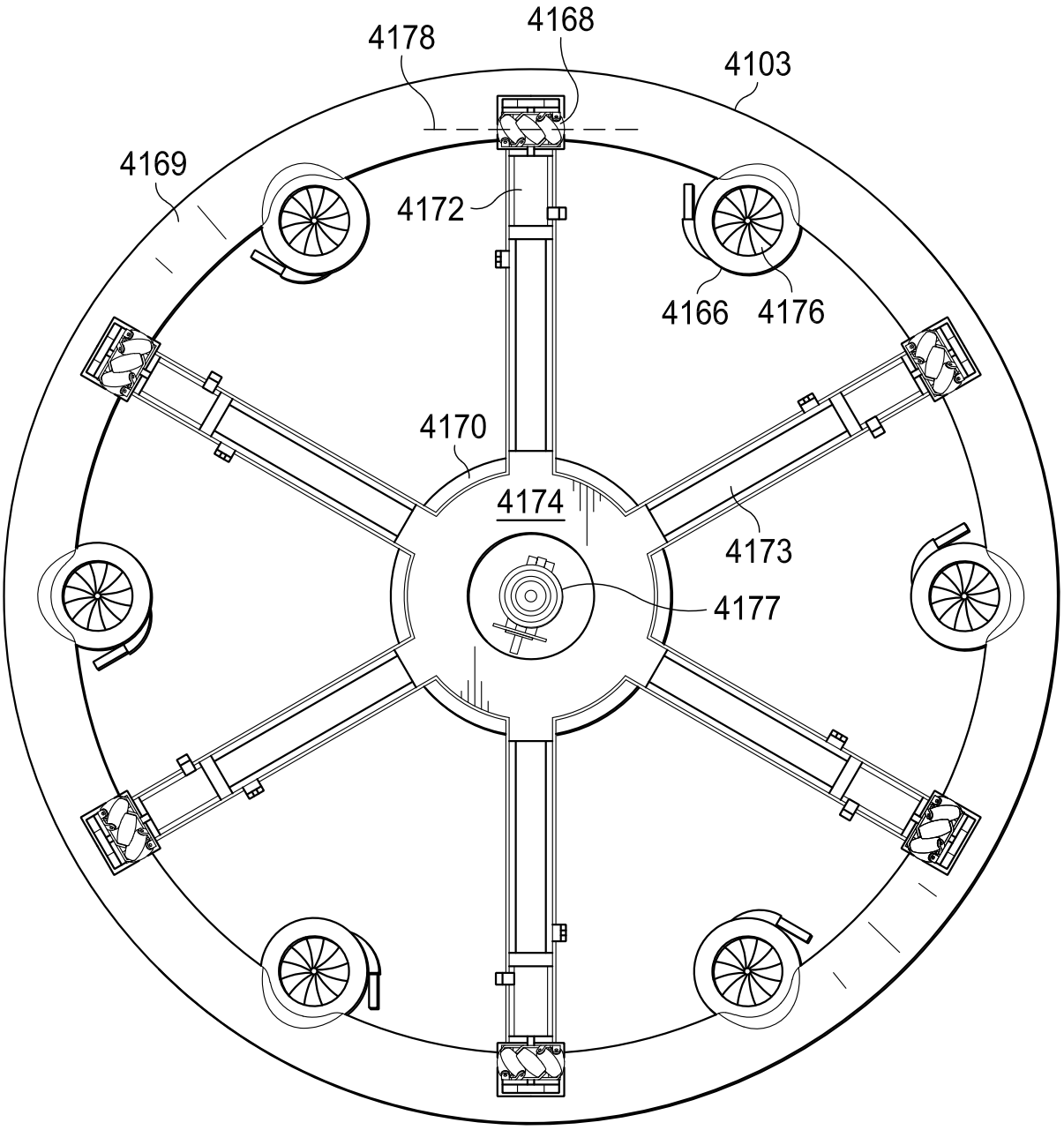

FIG. 312

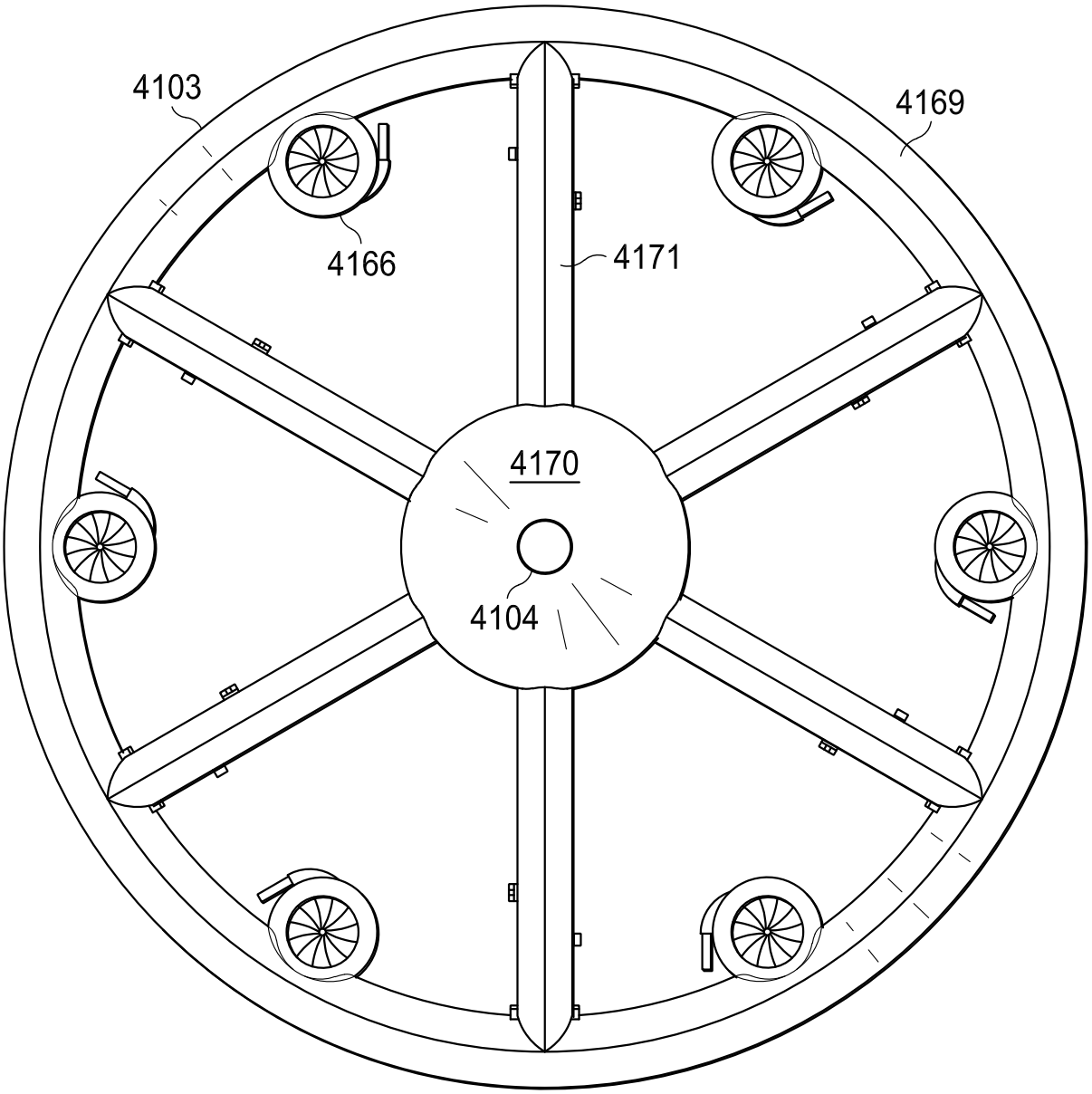

FIG. 313

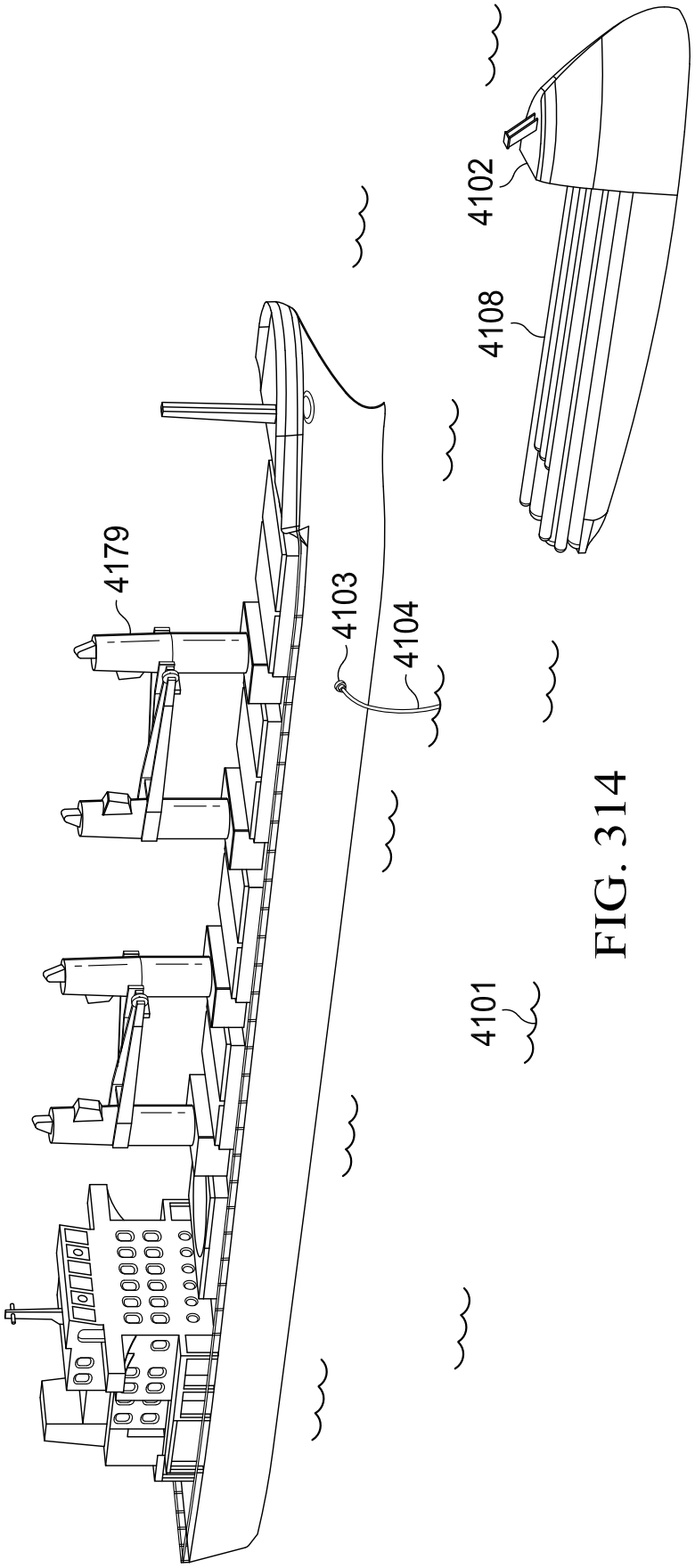

FIG. 314

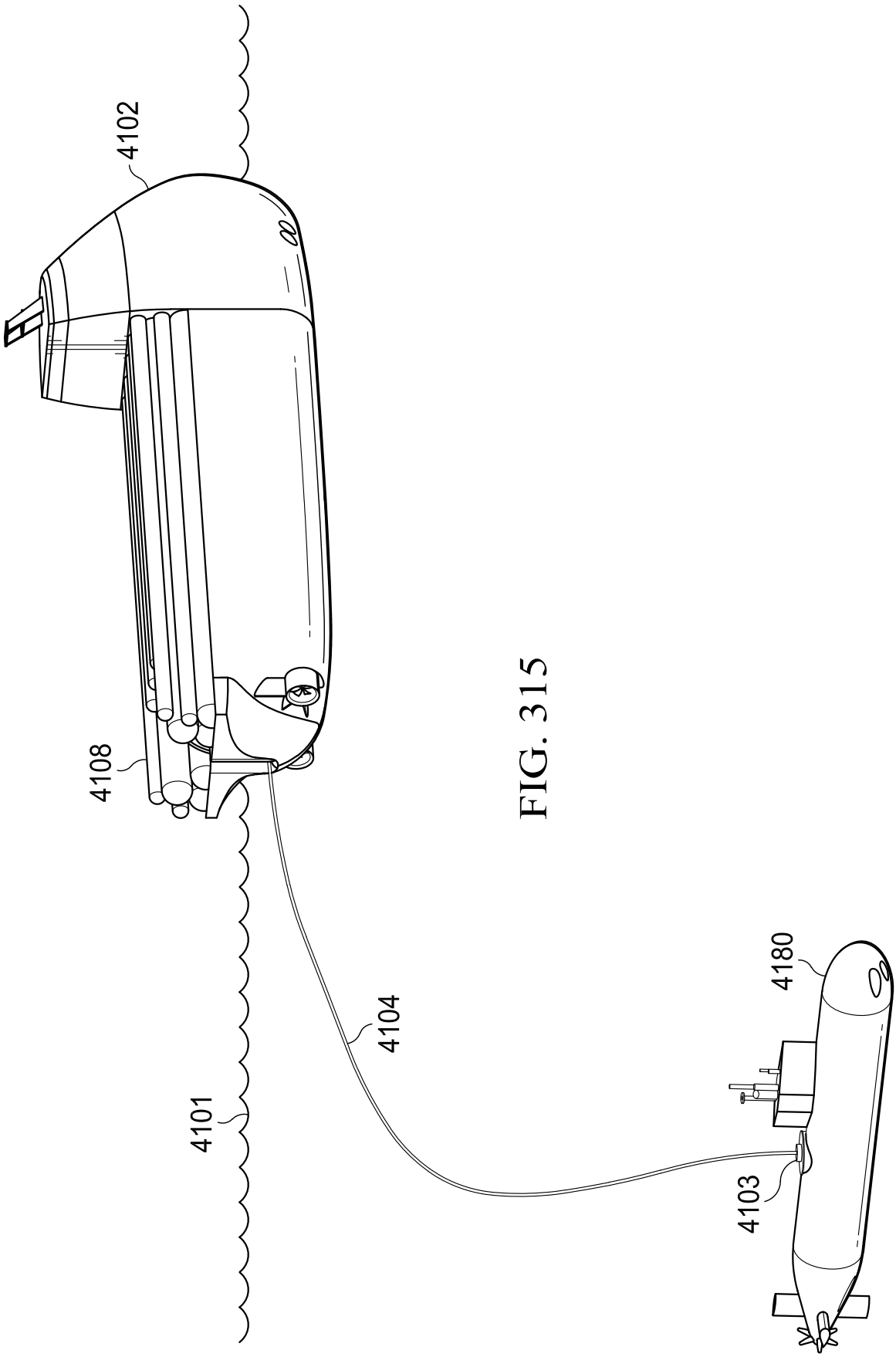

FIG. 315

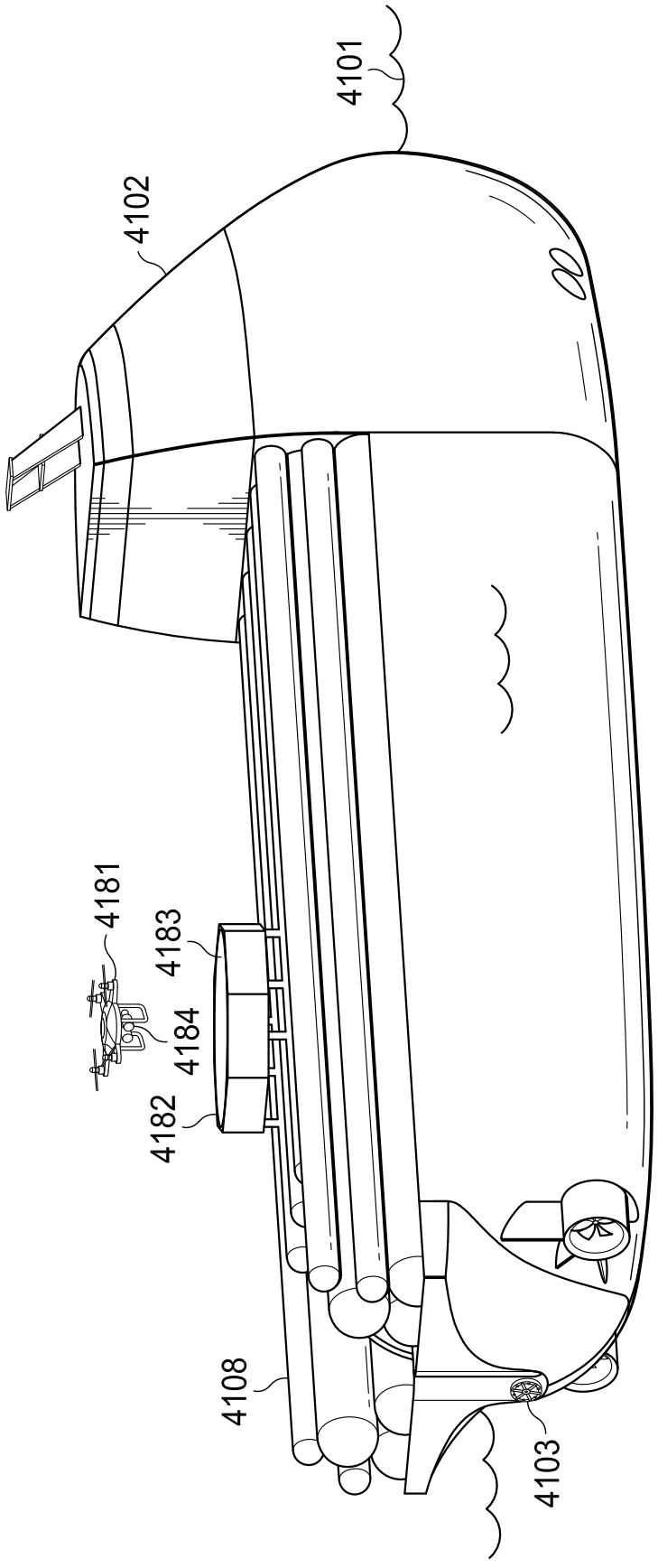

FIG. 316

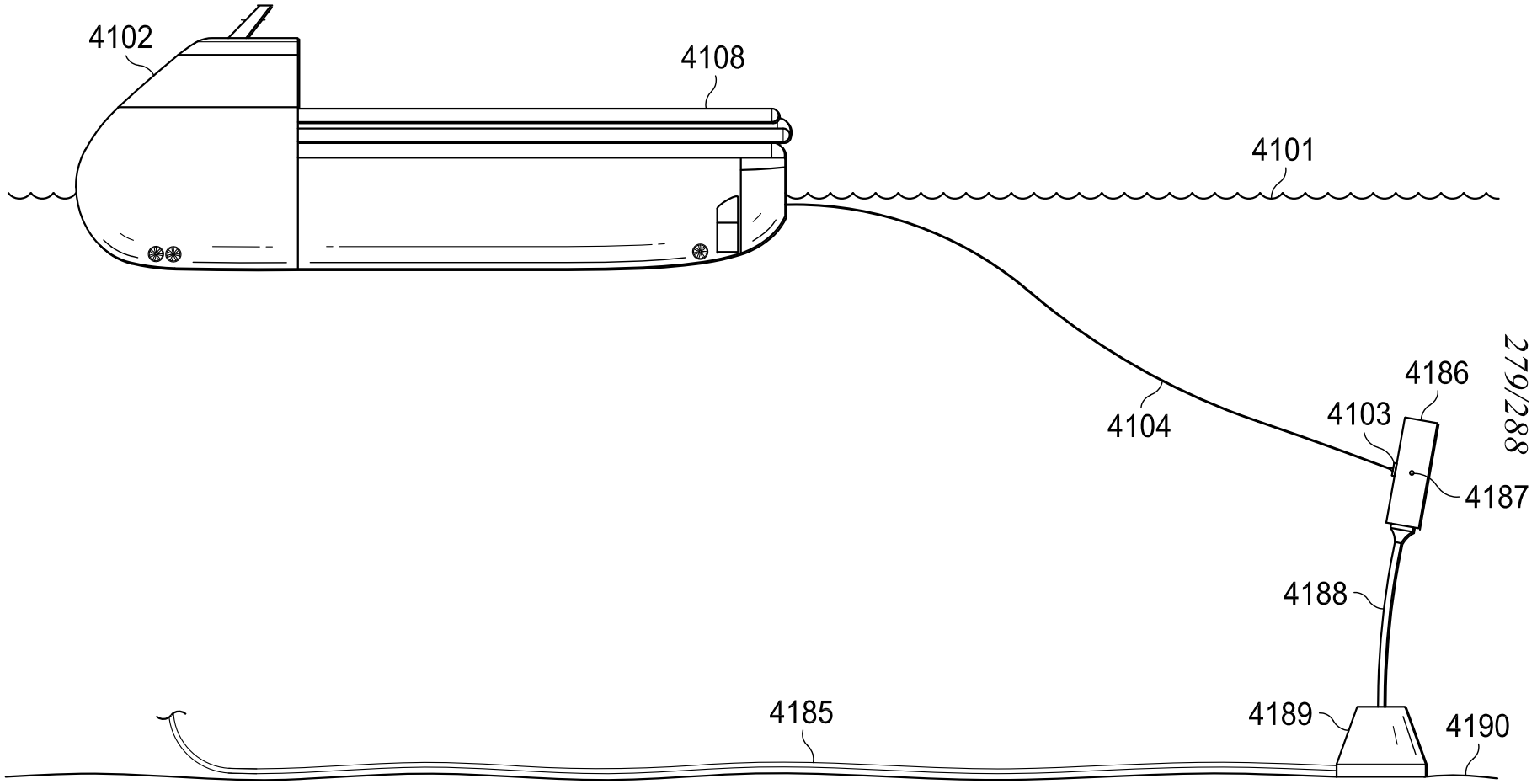

FIG. 317

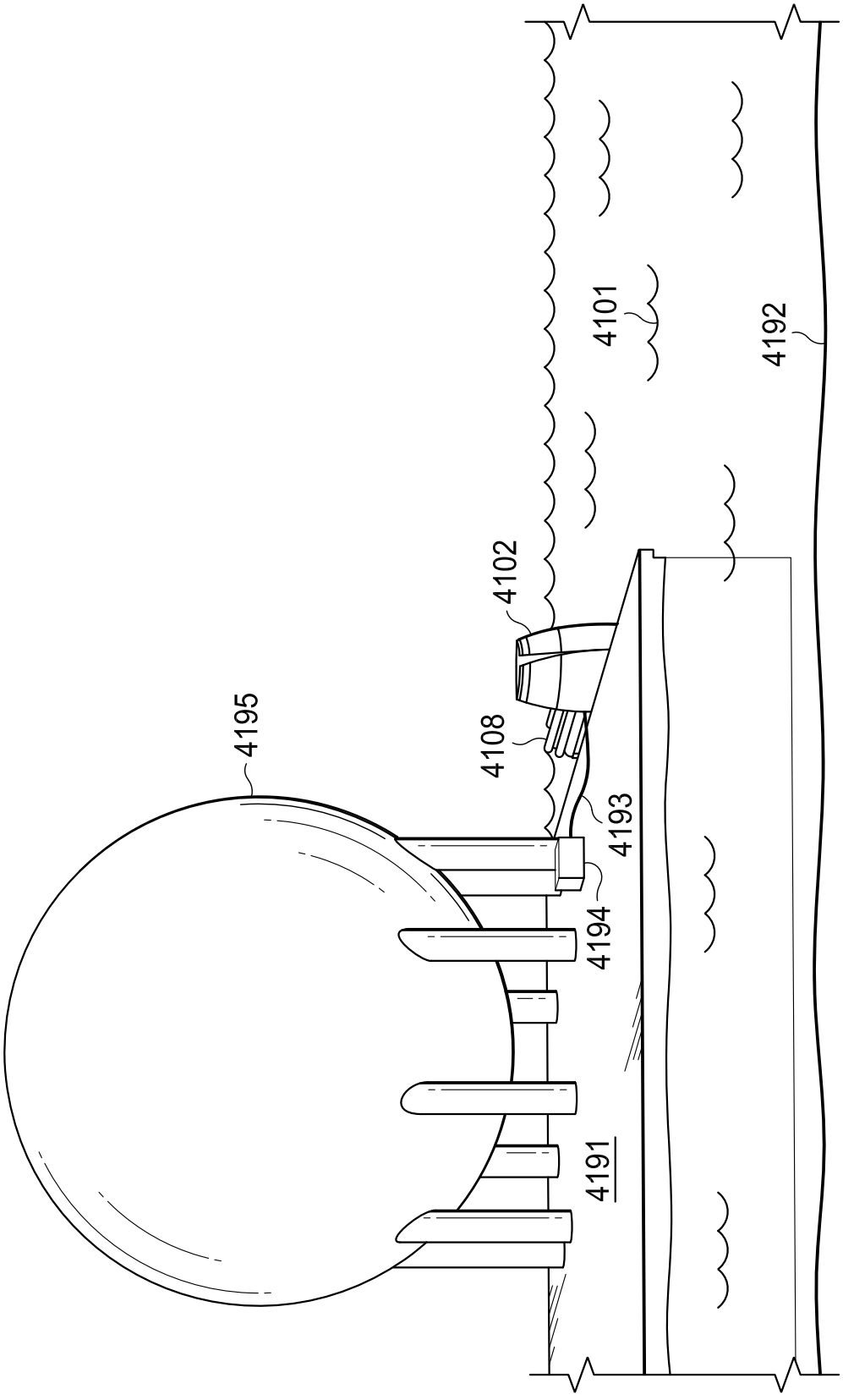

FIG. 318

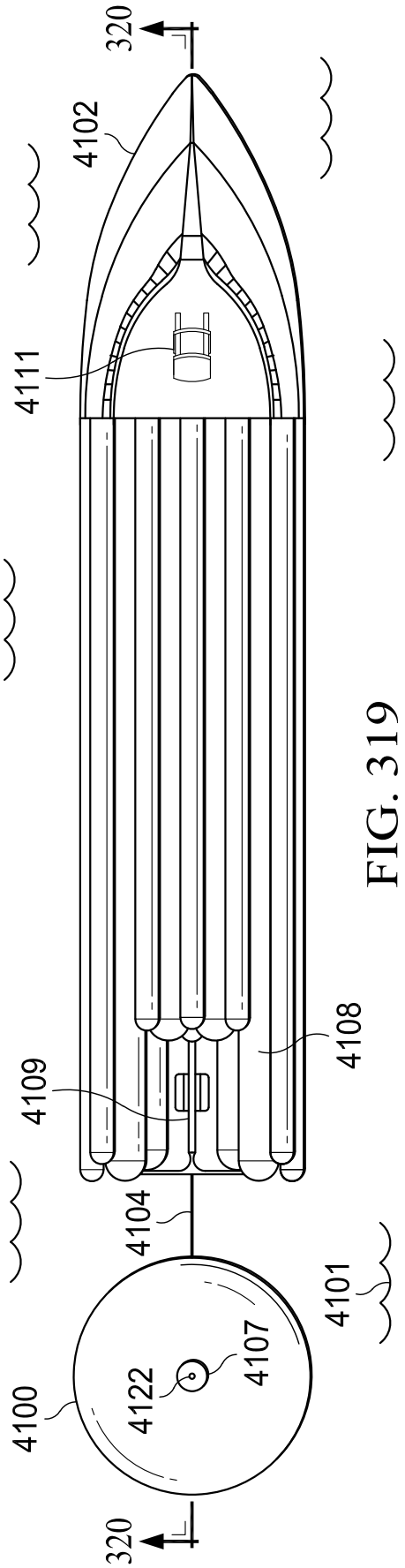

FIG. 319

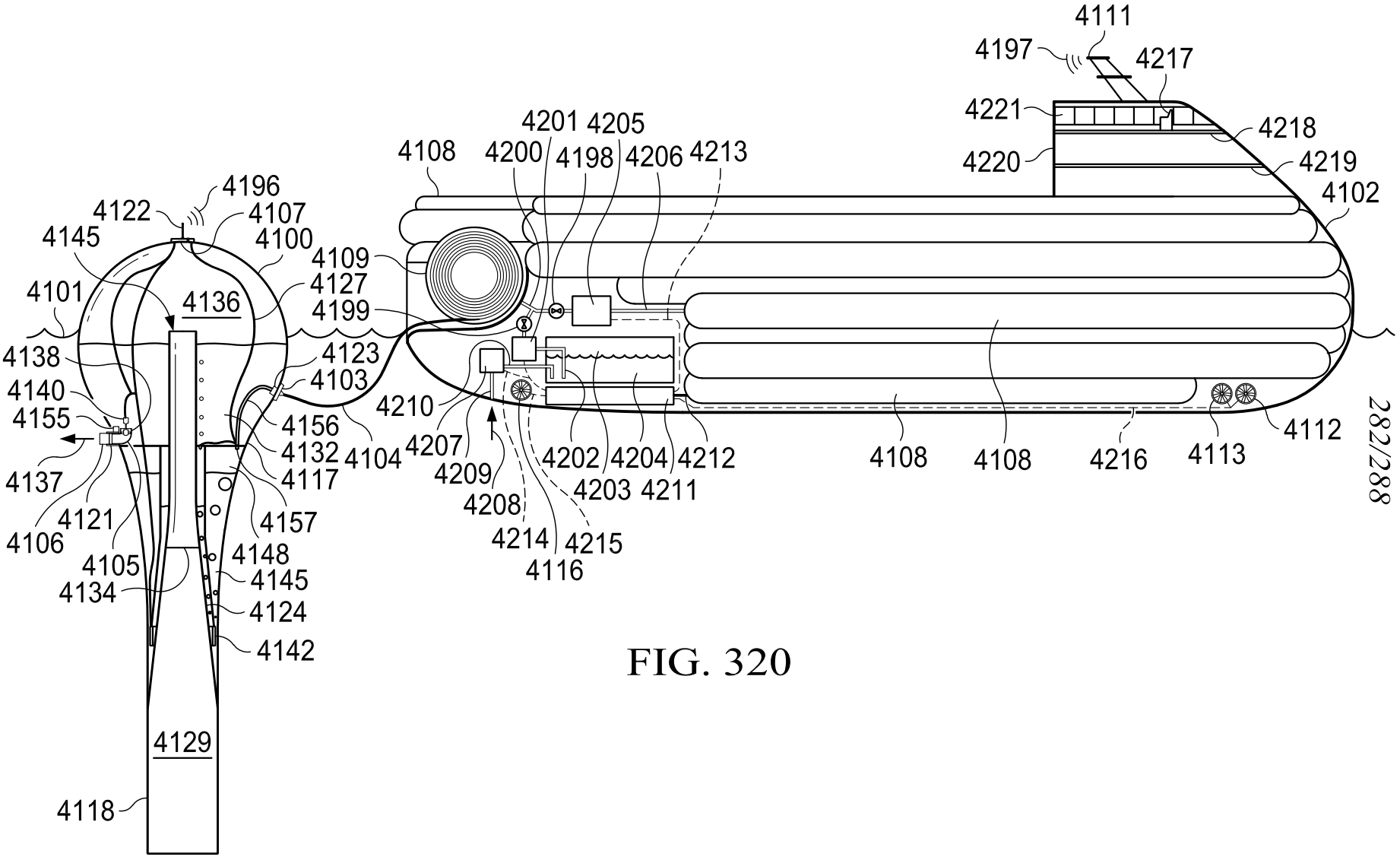
4111
4197
4217
4221
4218
4220
4219
4102
4201
4205
4108
4200
4198
4206
4213
4196
4122
4107
4145
4100
4109
4127
4101
4136
4199
4123
4138
4103
4140
4155
4210
4156
4132
4104
4207
4137
4117
4202
4204
4212
4108
4108
4216
4113
4112
4209
4203
4211
4121
4157
4208
4106
4148
4214
4215
4105
4145
4116
4134
4124
4142
4129
4118
282/288

FIG. 320

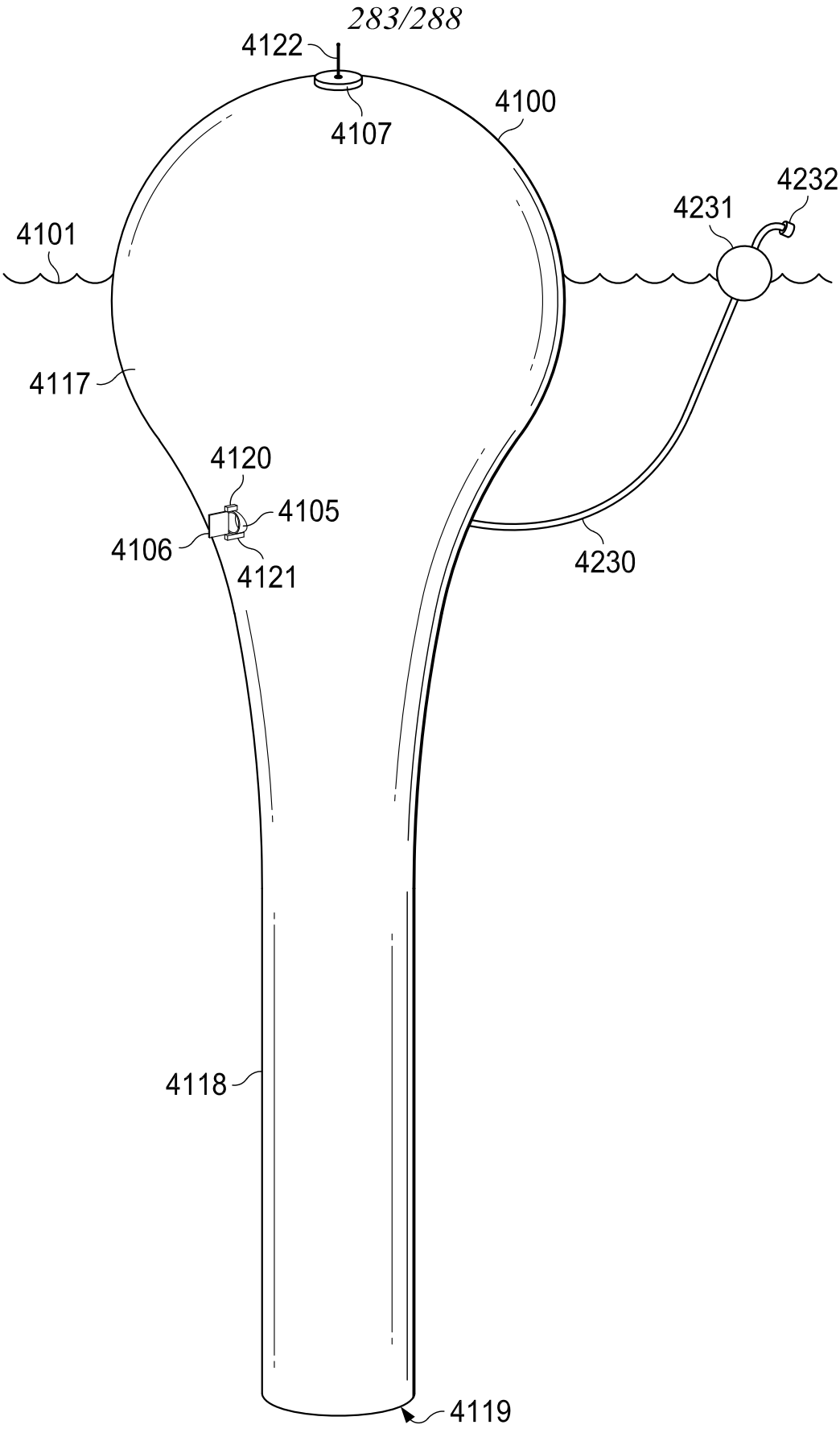
4122
4107
4100
4232
4231
4101
4117
4120
4105
4106
4121
4230
4118
4119

FIG. 321

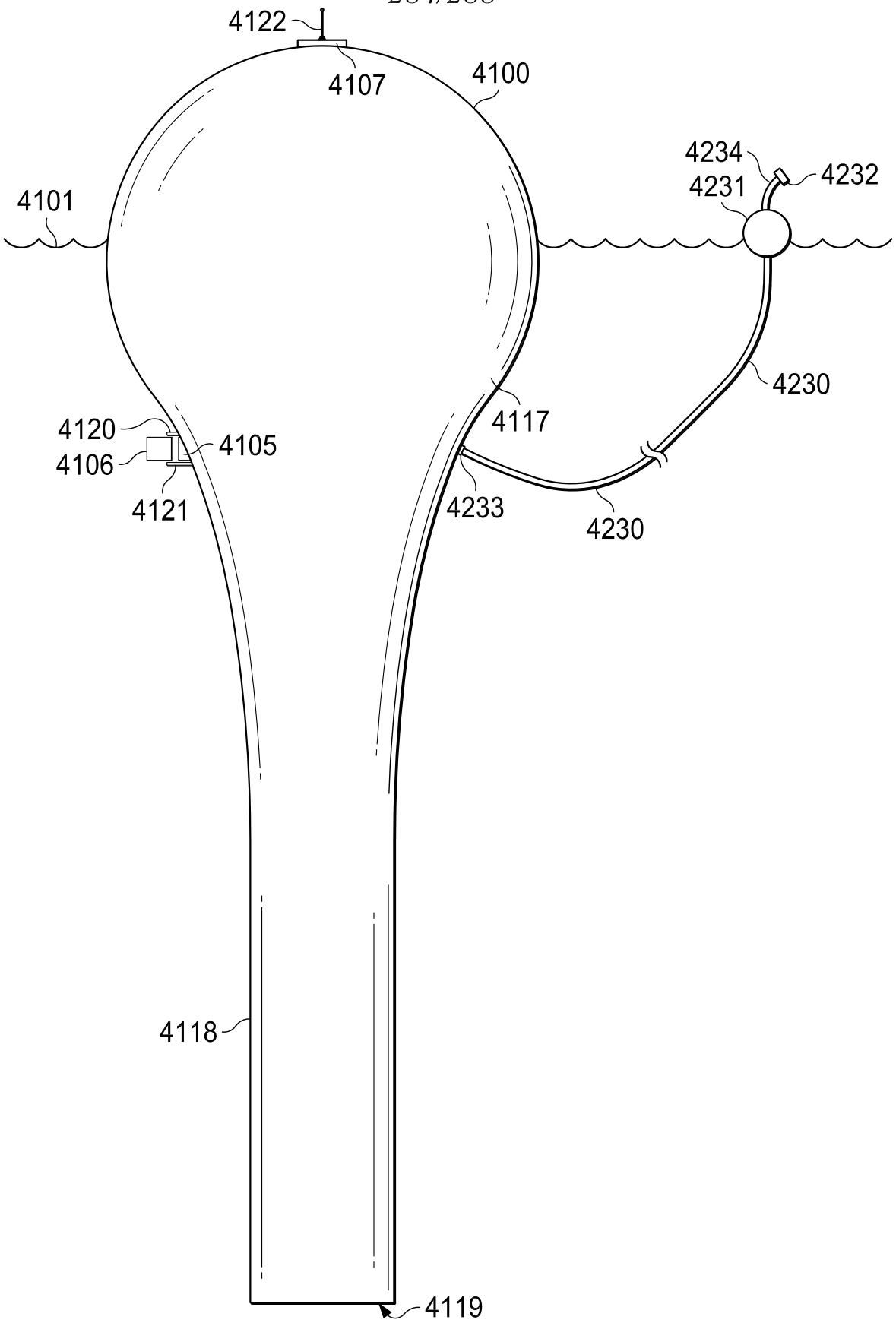
4122
4107
4100
4234
4231
4232
4101
4230
4117
4120
4105
4106
4121
4233
4230
4118
4119

FIG. 322

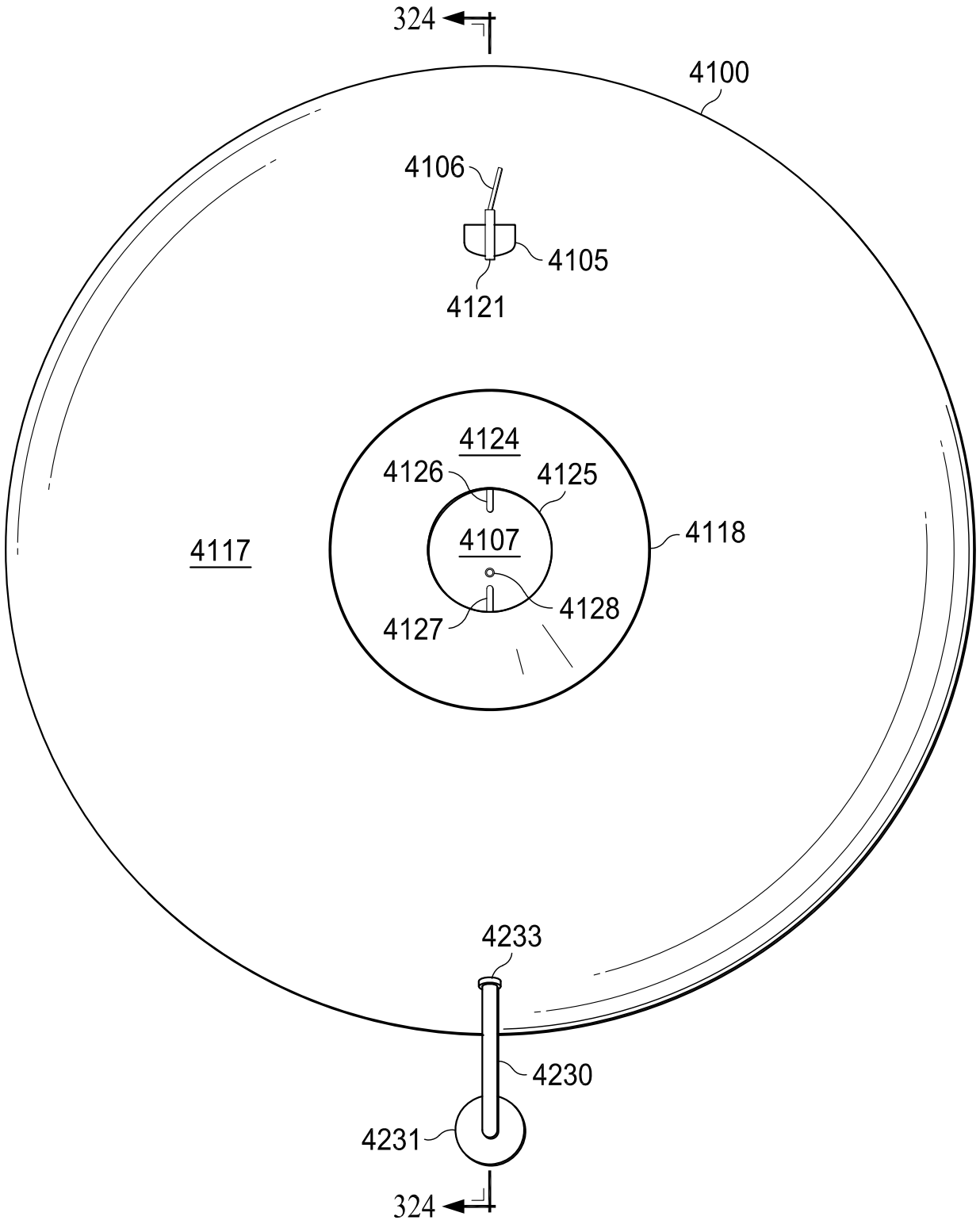
324
4100
4106
4105
4121
4124
4126
4125
4107
4118
4117
4128
4127
4233
4230
4231
324

FIG. 323

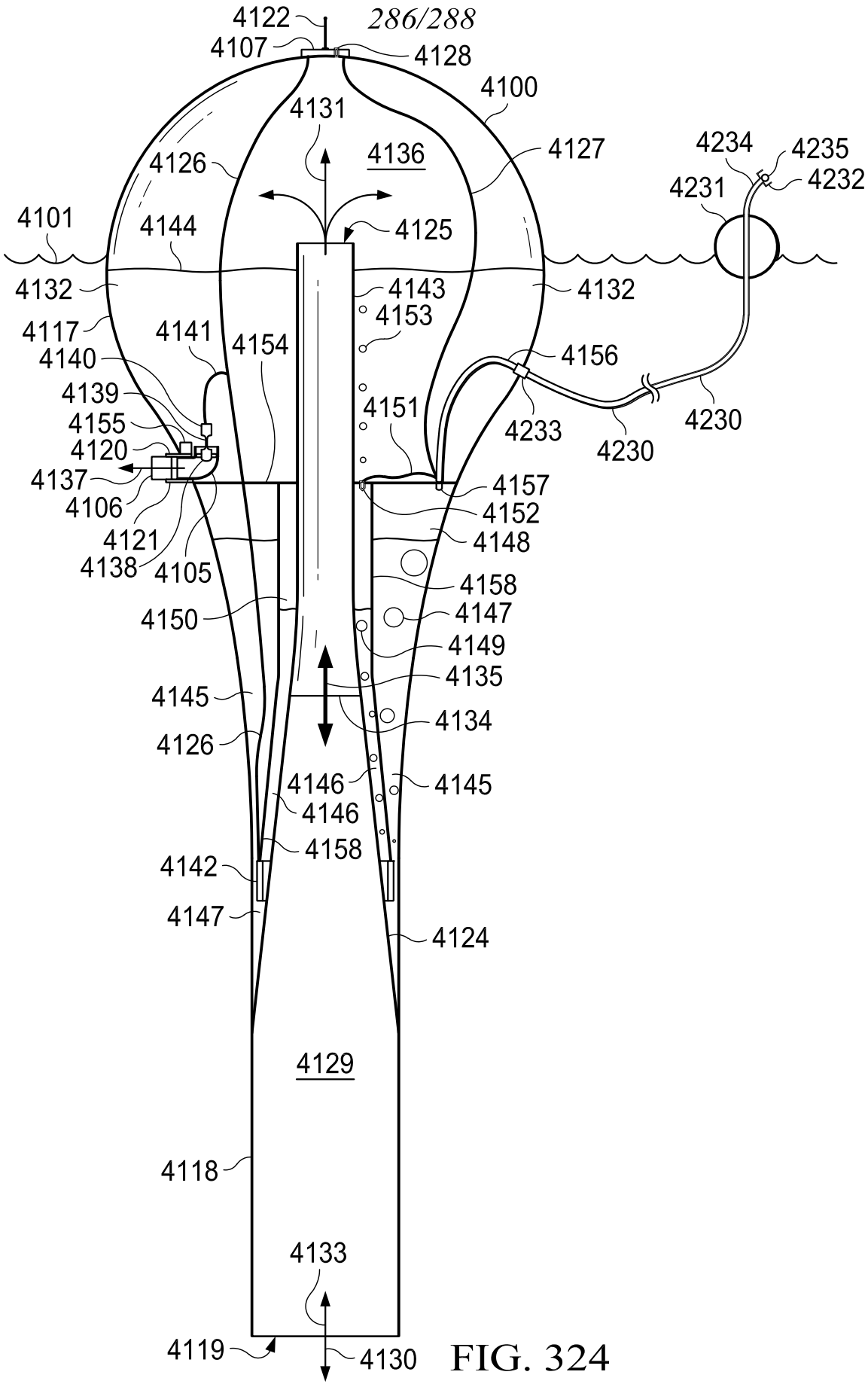
4122
4107
4128
4100
4131
4136
4127
4126
4234
4235
4232
4231
4101
4144
4125
4132
4143
4132
4153
4117
4141
4154
4140
4156
4139
4151
4155
4233
4230
4230
4120
4137
4157
4106
4152
4121
4148
4138
4105
4158
4150
4147
4149
4135
4145
4134
4126
4146
4145
4146
4158
4142
4147
4124
4129
4118
4133
4119
4130

FIG. 324

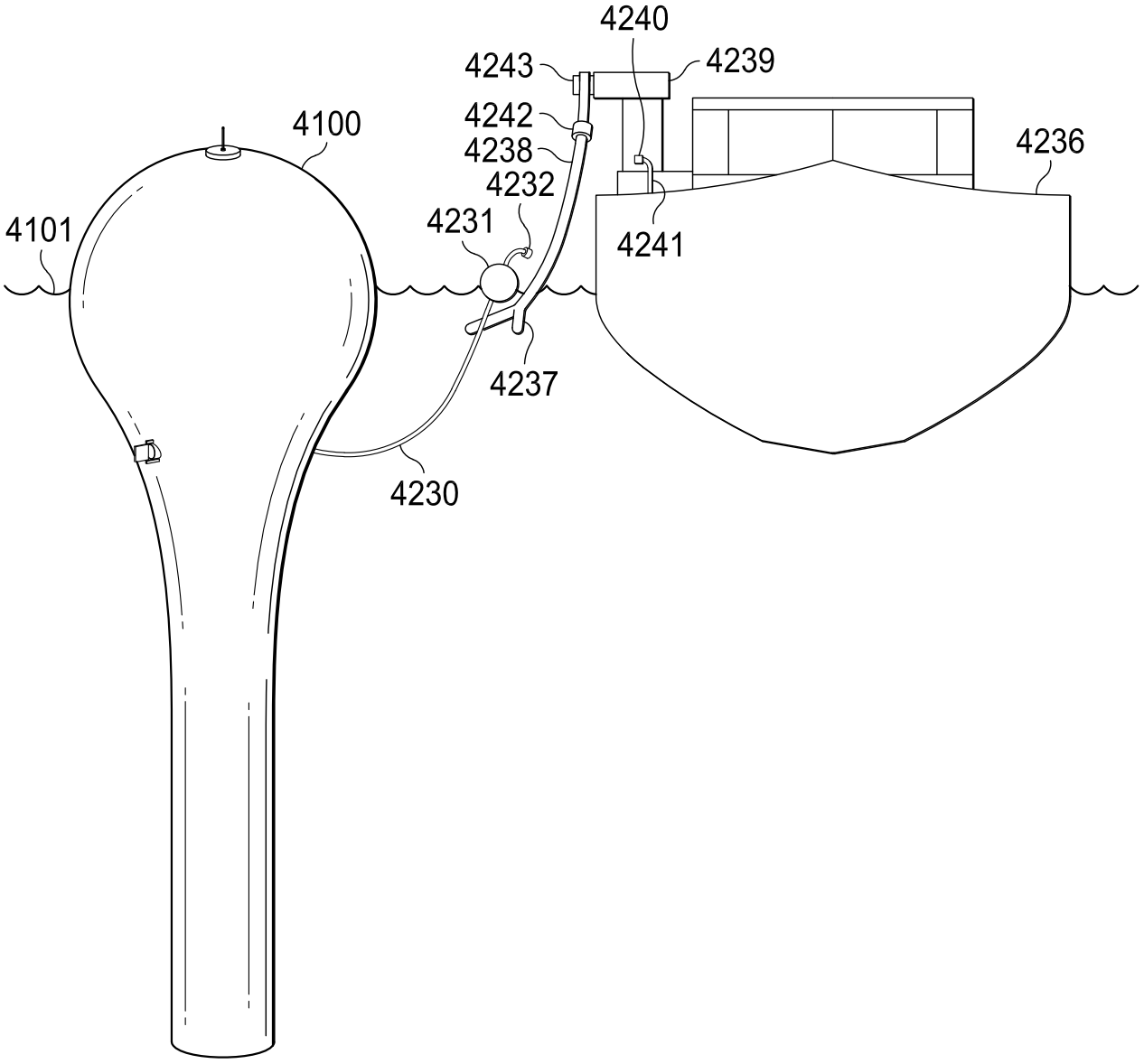
4240
4243
4239
4242
4238
4232
4231
4100
4101
4236
4241
4237
4230

FIG. 325

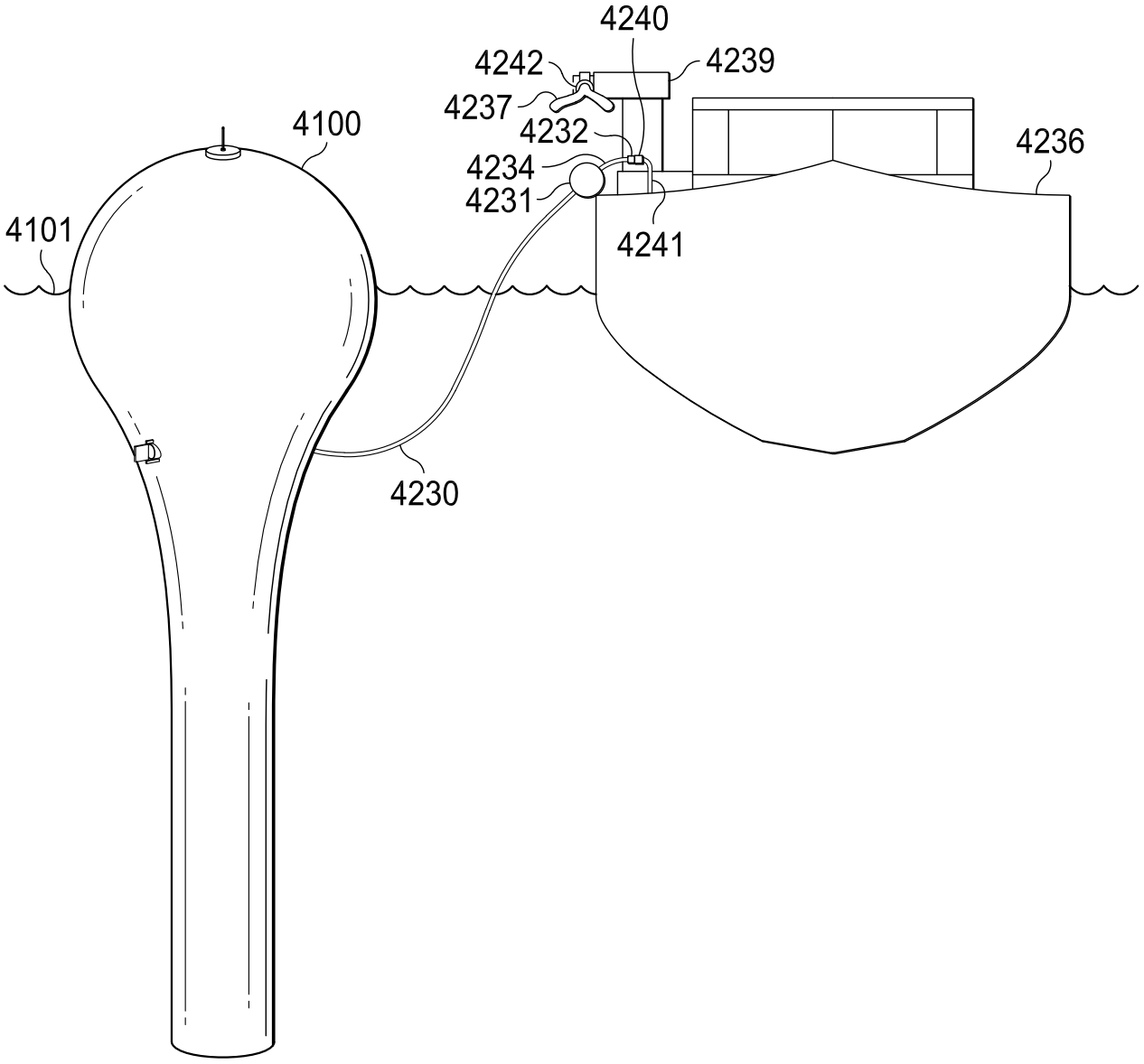

FIG. 326