[Fig. 1]

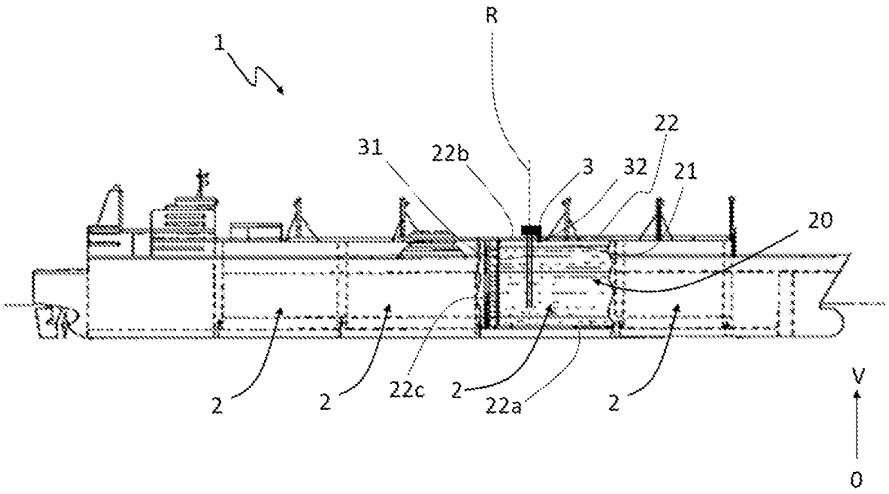

[Fig. 2]

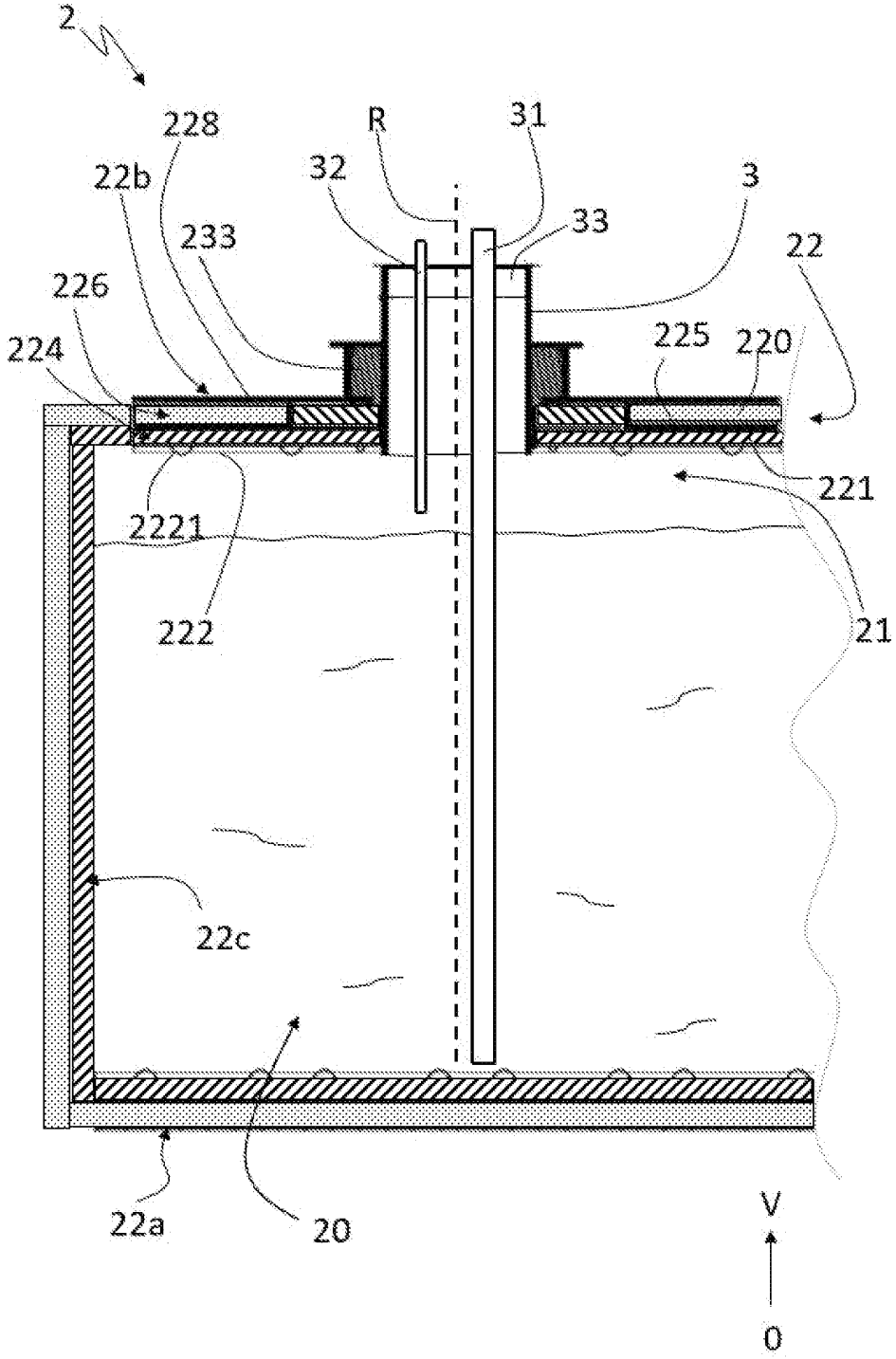
2
228
R
31
32
3
22b
33
233
22
226
225
220
224
221
2221
222
21
22c
22a
20
V
0

[Fig. 3]

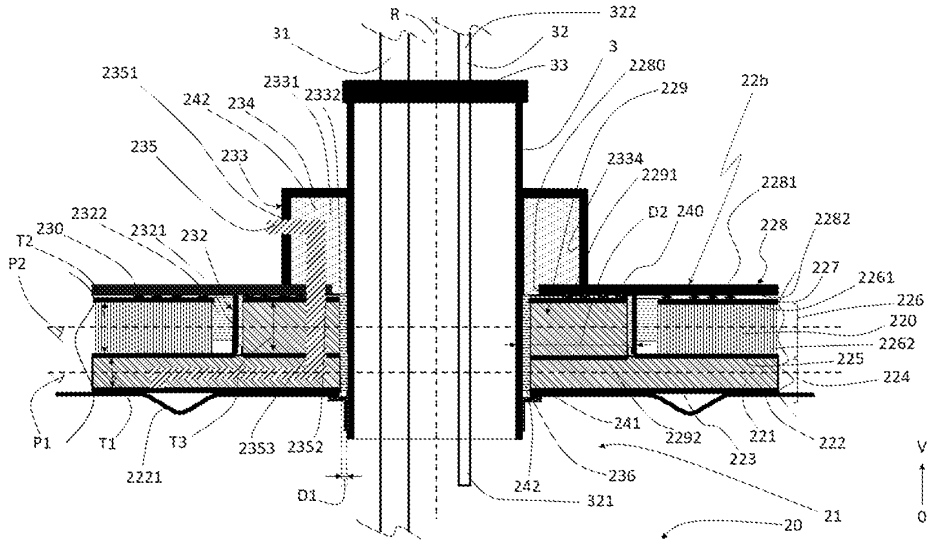
R
322
31
32
3
33
2280
229
22b
2351
242
234
2331
2332
235
233
2334
2291
2281
D2
240
228
2282
2322
230
2321
232
T2
P2
227
2261
226
220
2262
225
224
241
2292
221
222
223
P1
T1
T3
2353
2352
2221
D1
242
236
321
21
20
V
0