[図1]

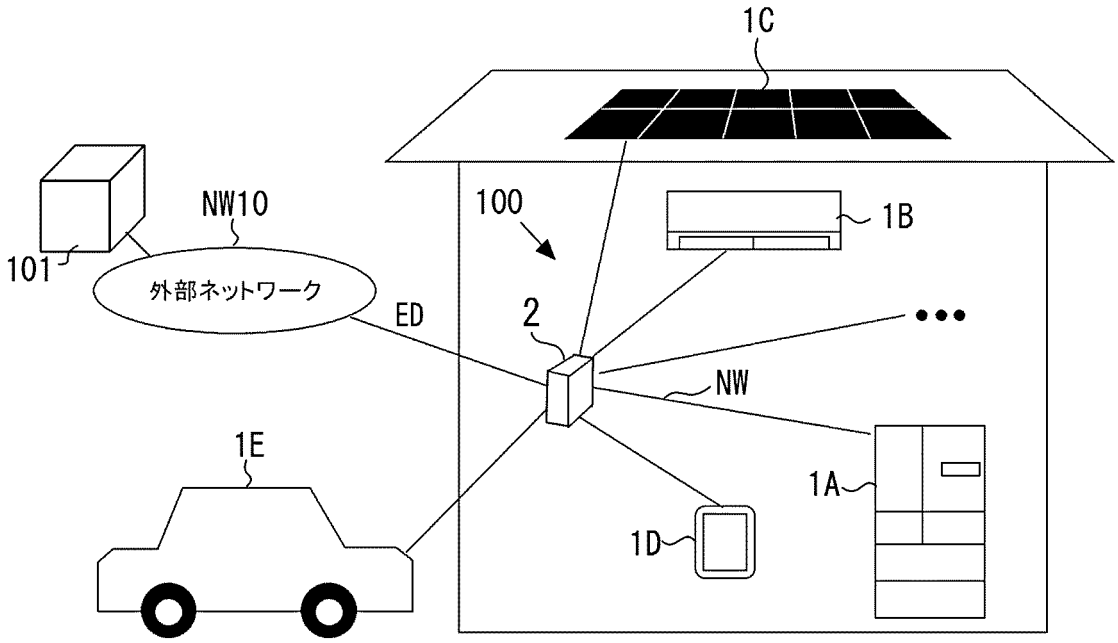

[図2]

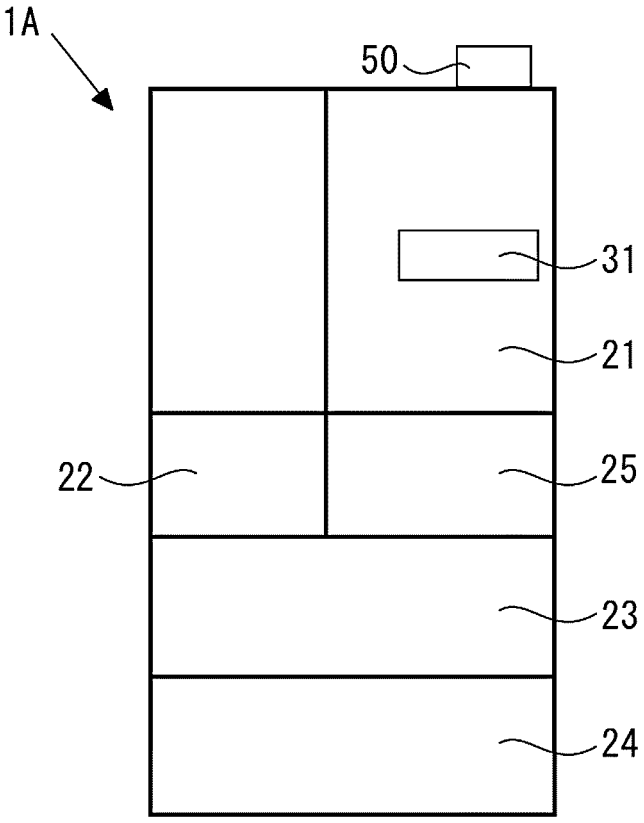

[図3]

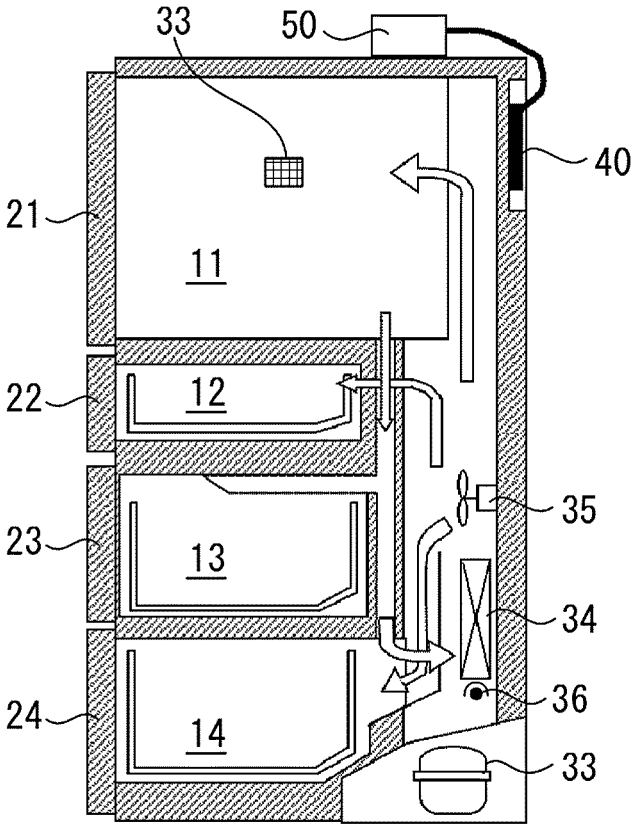
33
50
40
21
11
22
12
35
23
13
34
36
24
14
33

[図4]

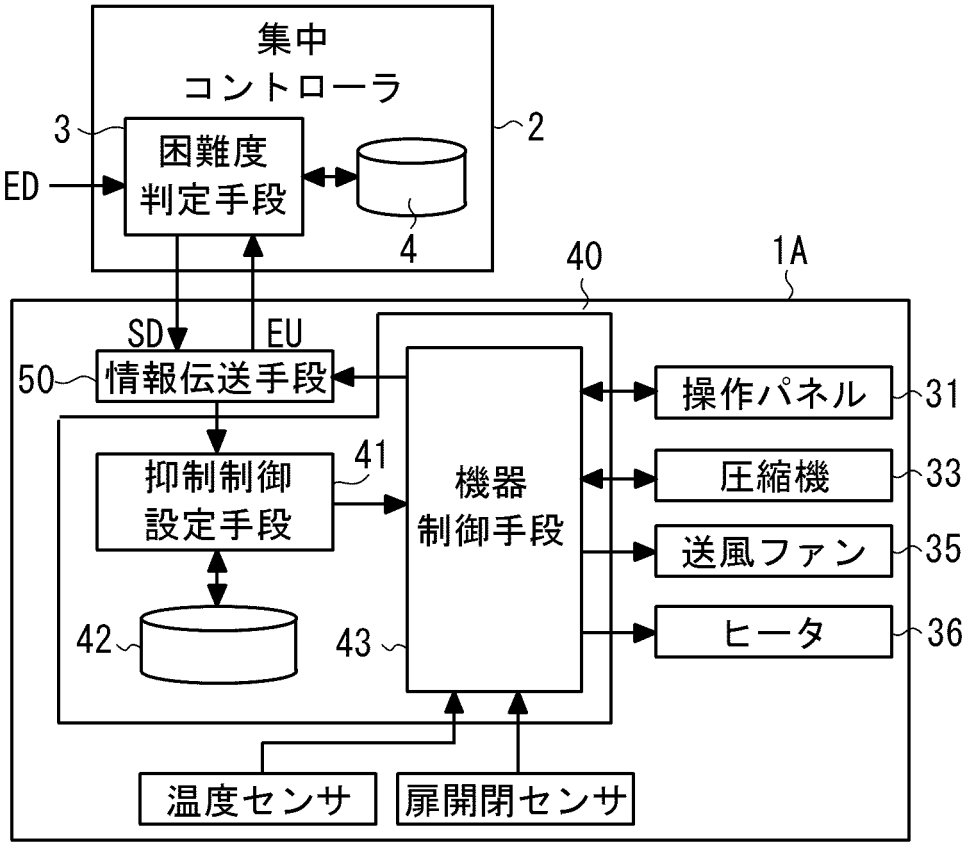
集中
コントローラ
3
困難度
判定手段
2
ED
4
40
1A
SD
EU
50
情報伝送手段
操作パネル
31
41
抑制制御
設定手段
機器
制御手段
圧縮機
33
送風ファン
35
42
43
ヒータ
36
温度センサ
扉開閉センサ

[図5]

4

電力供給情報 ED	太陽光発電パネルの発電状況	電力使用状況 EU	電力供給困難度 SD
問題なし	多い	少ない	0
		多い	1
	少ない	少ない	
		多い	2
ピークカット	多い	少ない	
		多い	3
	少ない	少ない	
		多い	4
計画停電	多い	少ない	
		多い	5
	少ない	少ない	
		多い	6
停電	多い	少ない	
		多い	7
	少ない	少ない	
		多い	8

[図6]

電力抑制制御の内容		消費電力抑制効果	ユーザーへの負担
制御A	エコモード	小	小
制御B	製氷停止	小	中
制御C	庫内照明消灯	小	中
制御D	急冷回避	中	中
制御E	急速製氷回避	中	中
制御F	霜取り回避	中	大
制御G	圧縮機回転数リミット	大	大
制御H	貯蔵室シフトアップ	大	大

[図7]

42

電力供給困難度 SD	電力抑制制御A～H 優先順位							
	1	2	3	4	5	6	7	8
0	A	B	C	D	E	F	G	H
1	D	C	B	A	E	F	G	H
2								
3	F	E	D	C	B	A	G	H
4								
5	H	G	F	E	D	C	B	A
6								
7								
8								

[図8]

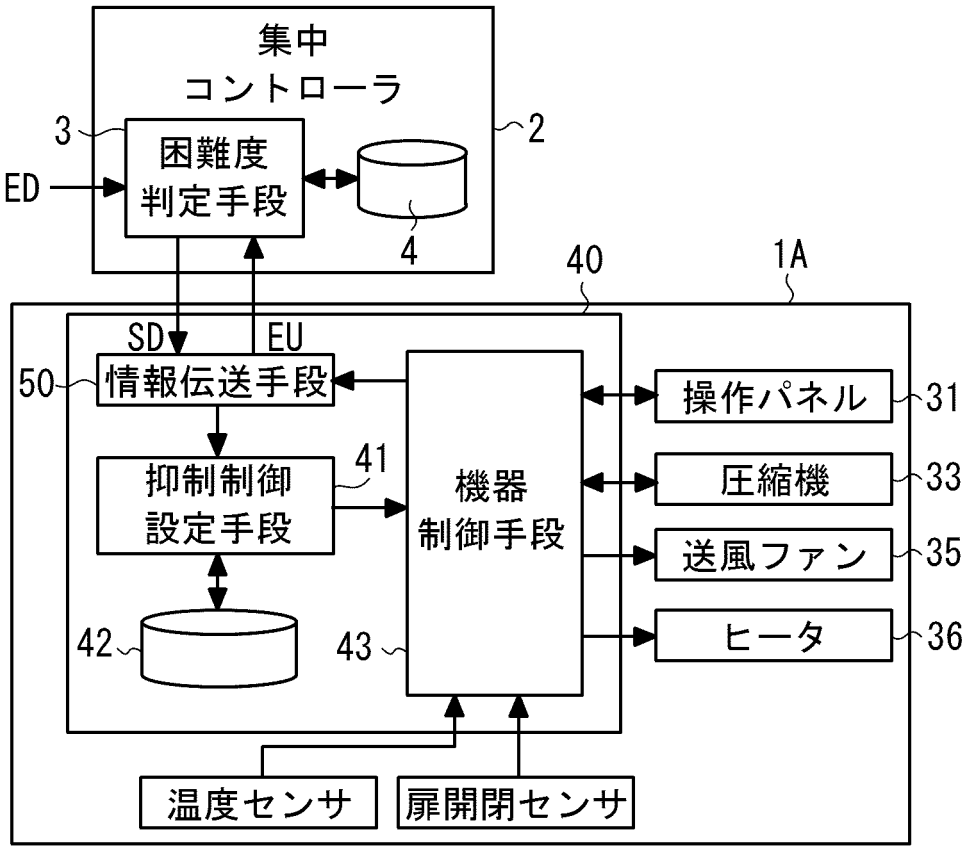

[図9]

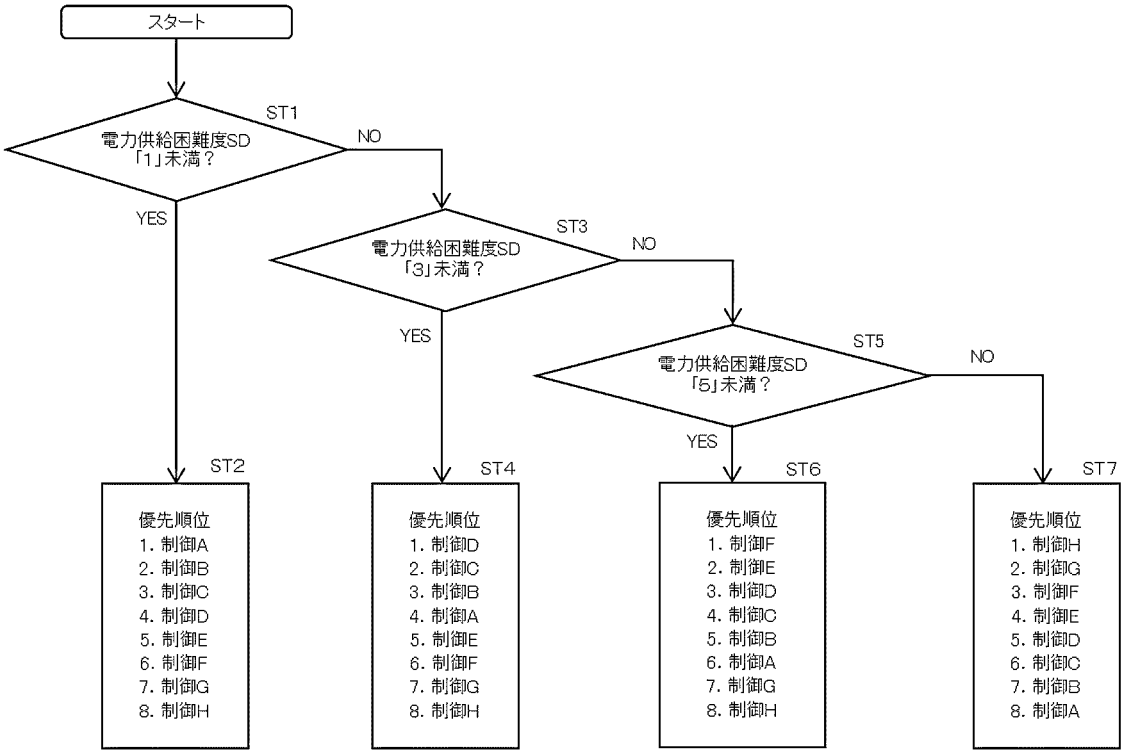
スタート
ST1
電力供給困難度SD
「1」未満？
NO
YES
ST3
電力供給困難度SD
「3」未満？
NO
YES
ST5
電力供給困難度SD
「5」未満？
NO
YES
ST2
優先順位
1. 制御A
2. 制御B
3. 制御C
4. 制御D
5. 制御E
6. 制御F
7. 制御G
8. 制御H
ST4
優先順位
1. 制御D
2. 制御C
3. 制御B
4. 制御A
5. 制御E
6. 制御F
7. 制御G
8. 制御H
ST6
優先順位
1. 制御F
2. 制御E
3. 制御D
4. 制御C
5. 制御B
6. 制御A
7. 制御G
8. 制御H
ST7
優先順位
1. 制御H
2. 制御G
3. 制御F
4. 制御E
5. 制御D
6. 制御C
7. 制御B
8. 制御A

[図10]

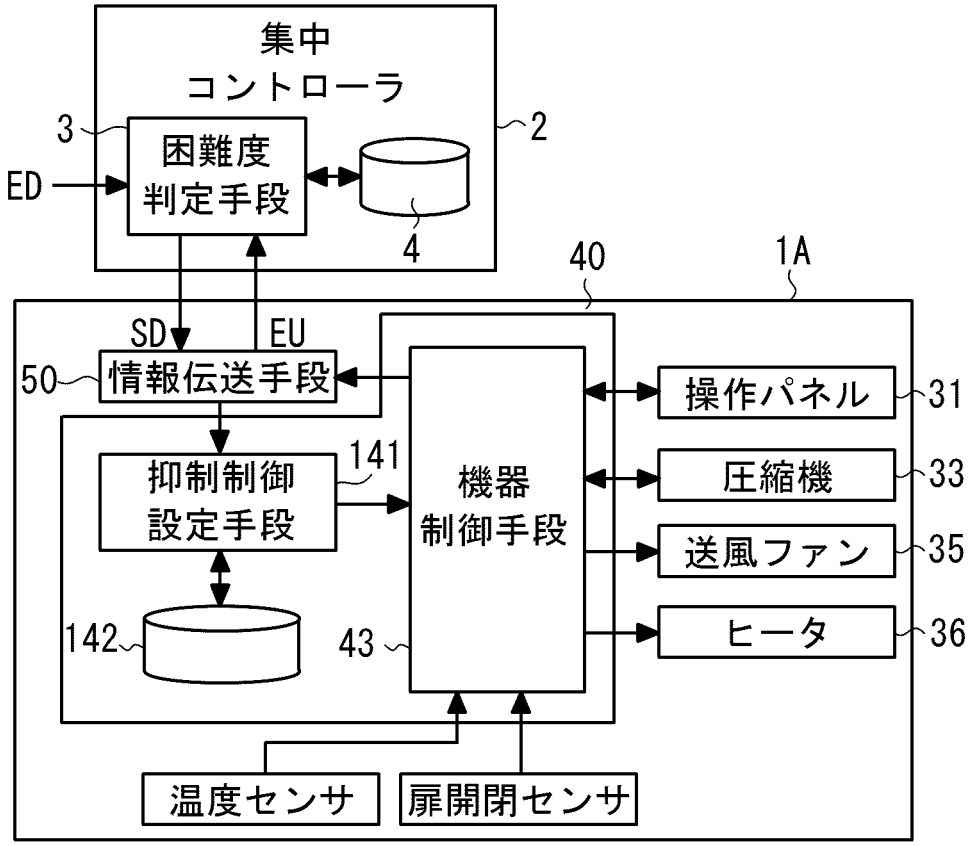
集中
コントローラ
3
困難度
判定手段
ED
4
2
40
1A
SD
EU
50
情報伝送手段
抑制制御
設定手段
141
142
機器
制御手段
43
操作パネル
31
圧縮機
33
送風ファン
35
ヒータ
36
温度センサ
扉開閉センサ

[図11]

142

電力供給困難度 SD	実施可能な電力抑制制御
0	A, B
1	A, B, C, D
2	A, B, C, D
3	A, B, C, D, E, F
4	A, B, C, D, E, F
5	A, B, C, D, E, F, G, H
6	A, B, C, D, E, F, G, H
7	A, B, C, D, E, F, G, H
8	A, B, C, D, E, F, G, H

[図12]

