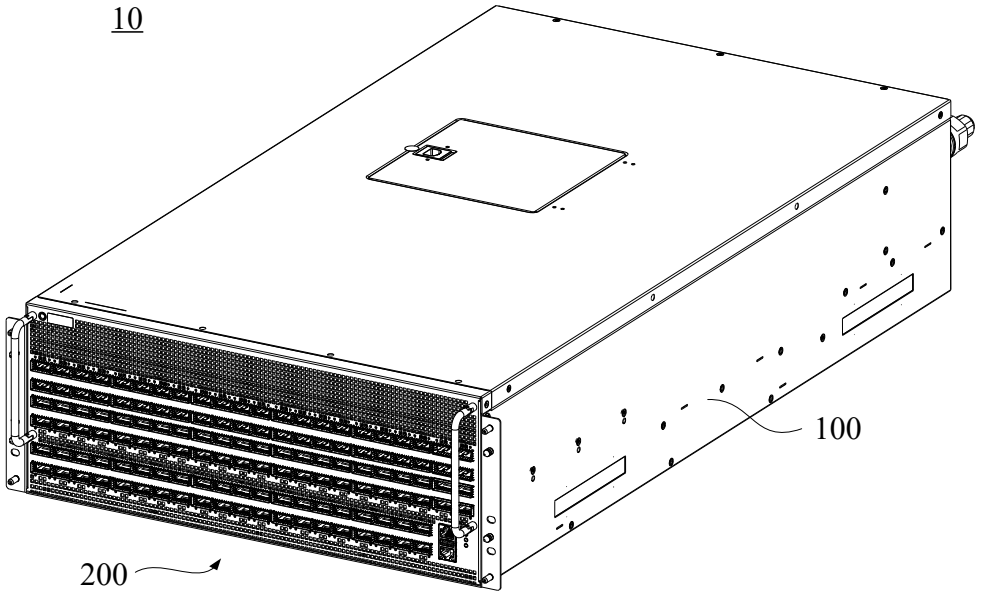

FIG. 1

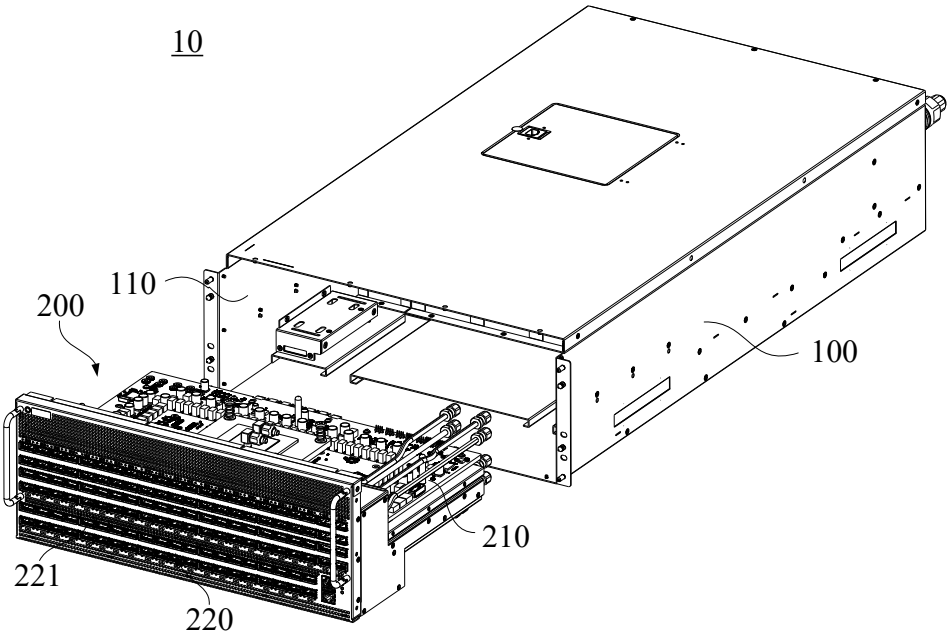

FIG. 2

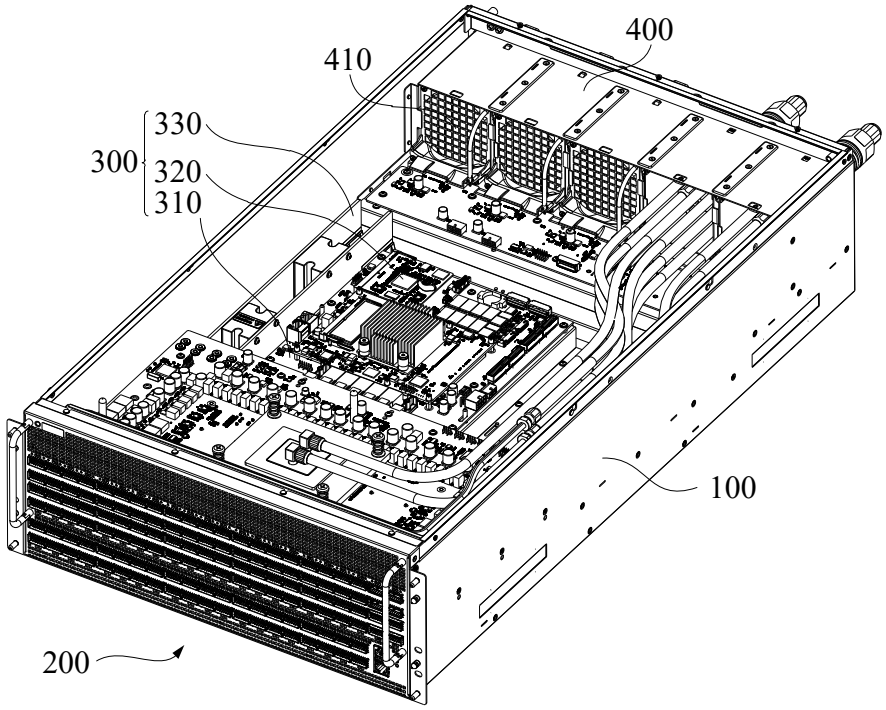
400
410
330
300
320
310
100
200

FIG. 3

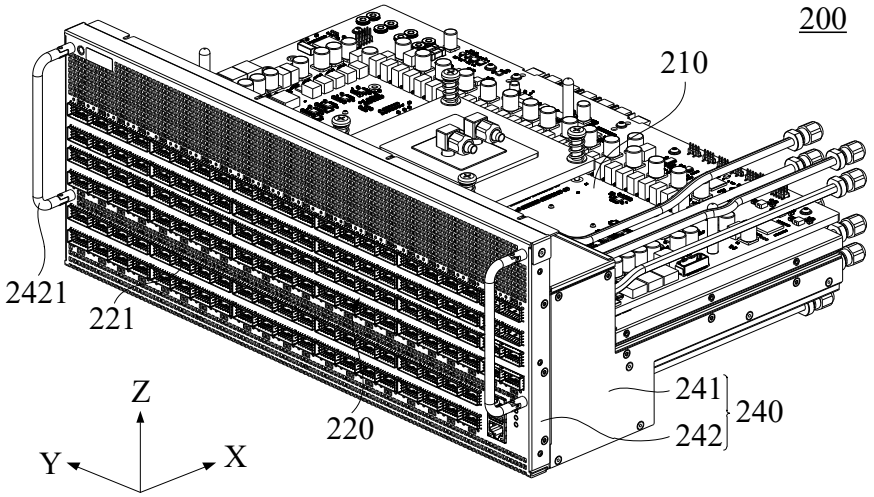
200
210
2421
221
241
240
242
220
Z
Y
X

FIG. 4

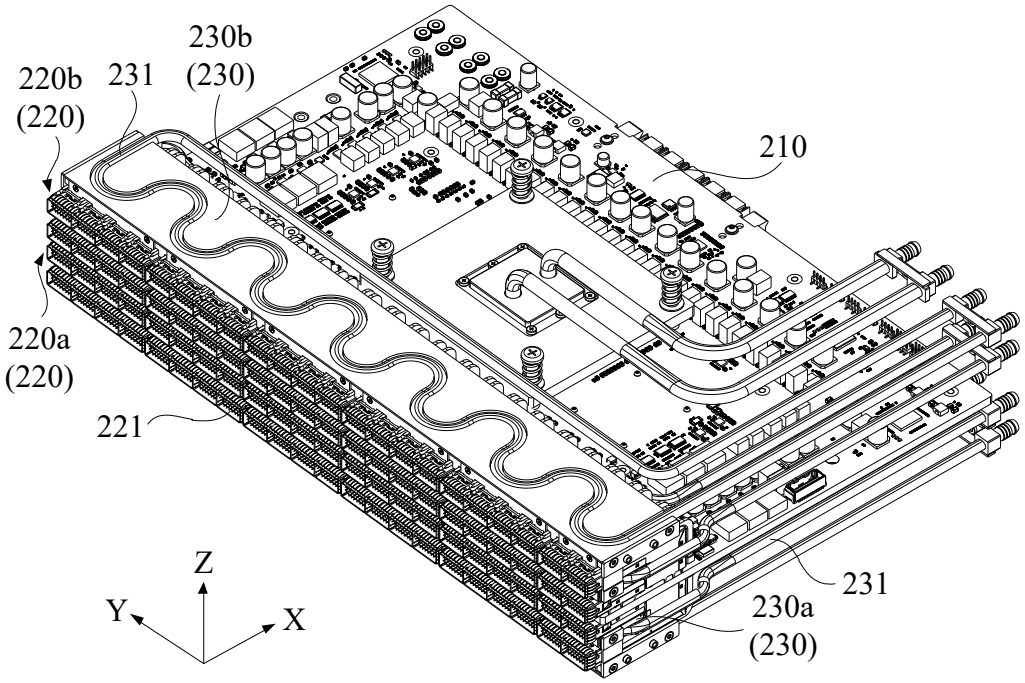
220b
(220)
231
230b
(230)
210
220a
(220)
221
Z
Y
X
231
230a
(230)

FIG. 5

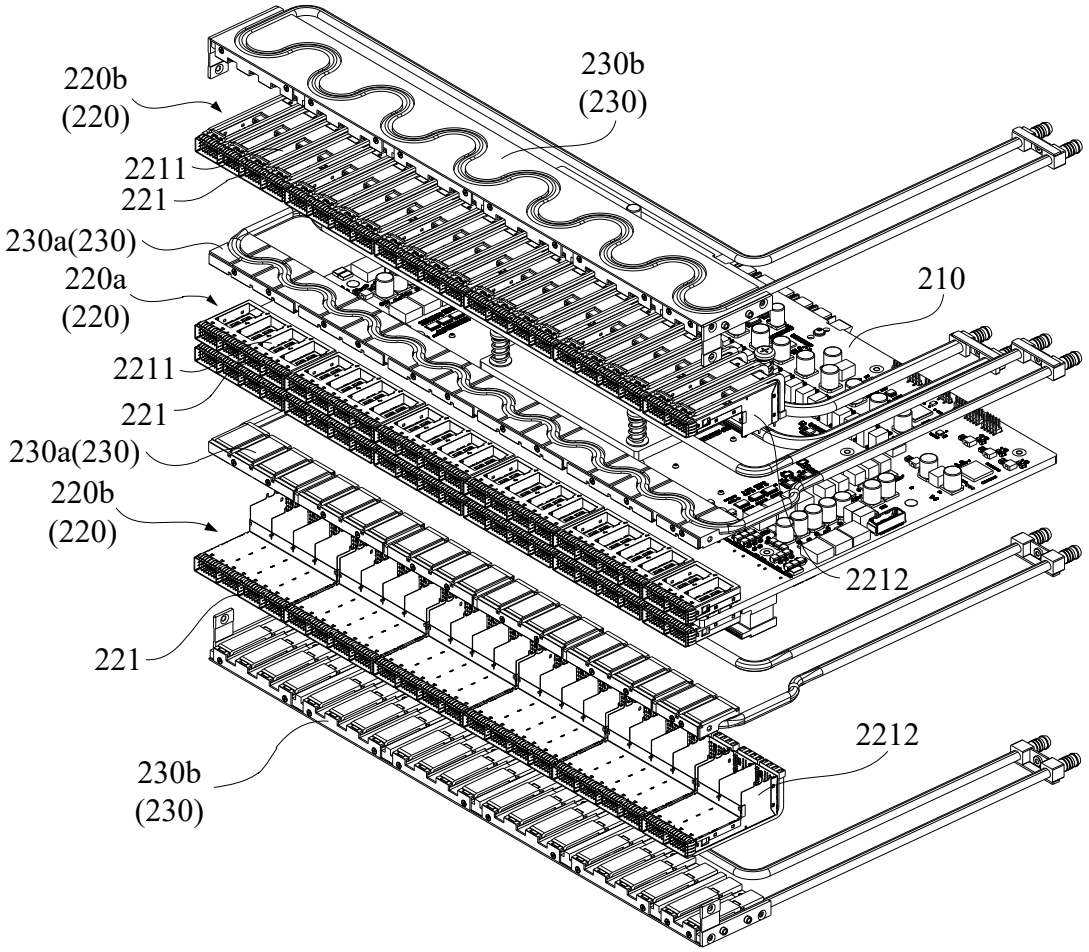
220b
(220)
230b
(230)
2211
221
230a(230)
220a
(220)
210
2211
221
230a(230)
220b
(220)
2212
221
2212
230b
(230)

FIG. 6

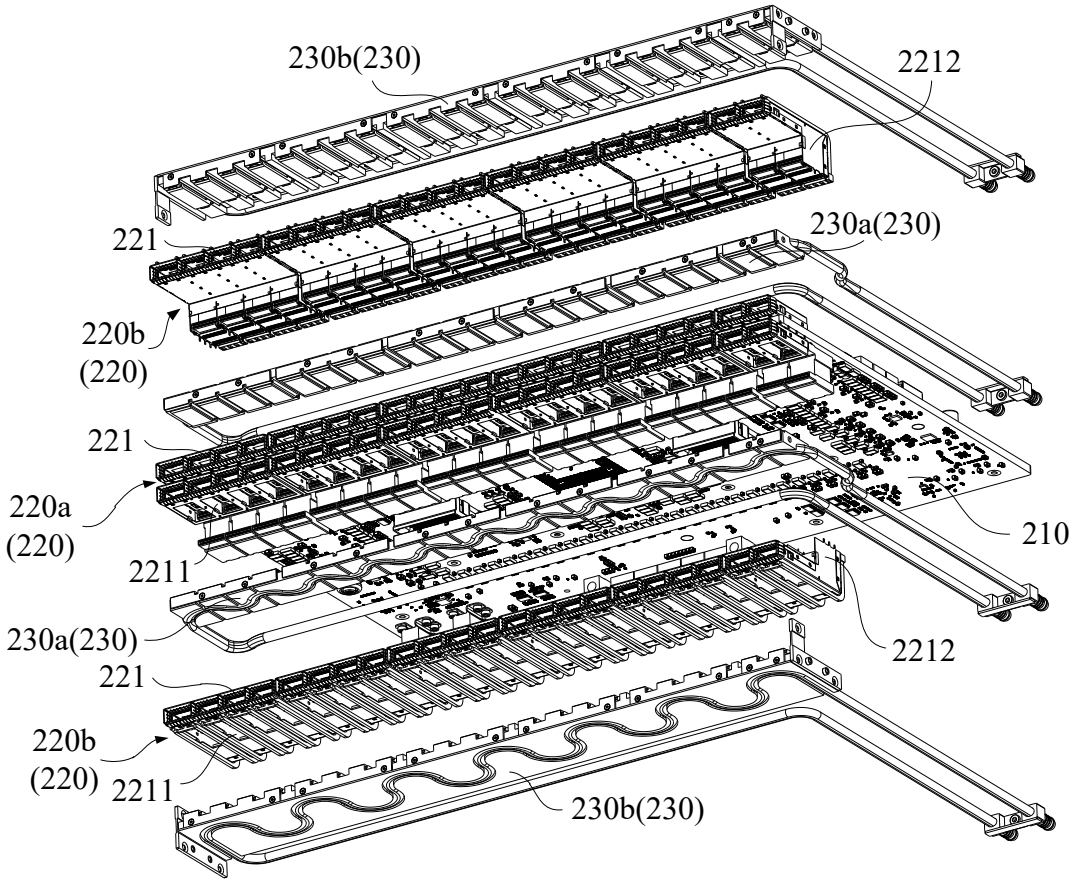
230b(230)
2212
221
230a(230)
220b
(220)
221
220a
(220)
210
2211
230a(230)
2212
221
220b
(220)
2211
230b(230)

FIG. 7

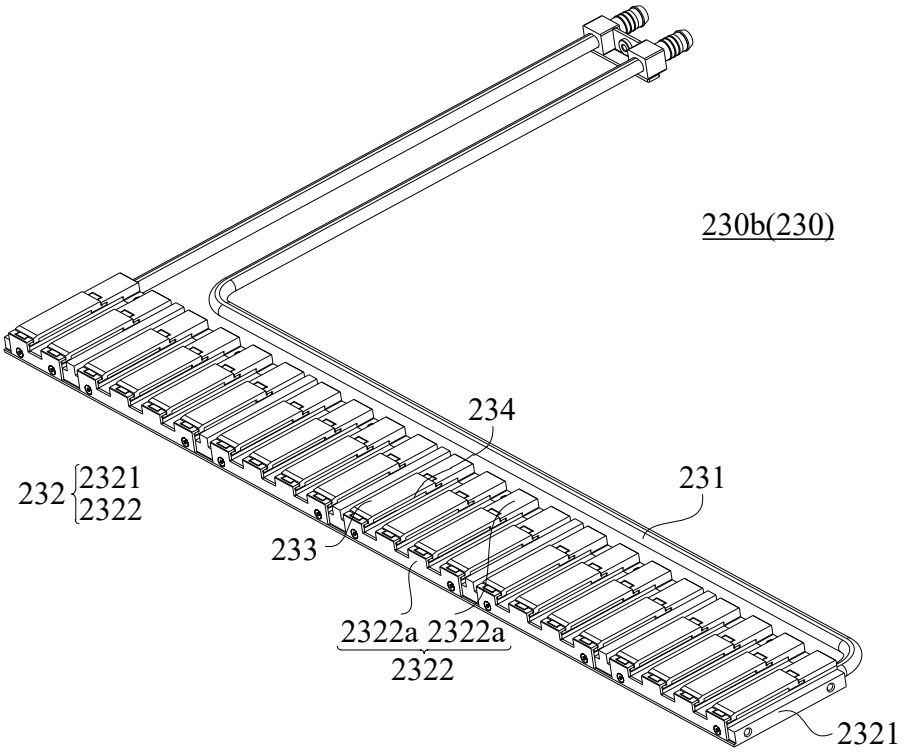
230b(230)
234
232 2321
2322
231
233
2322a 2322a
2322
2321

FIG. 8

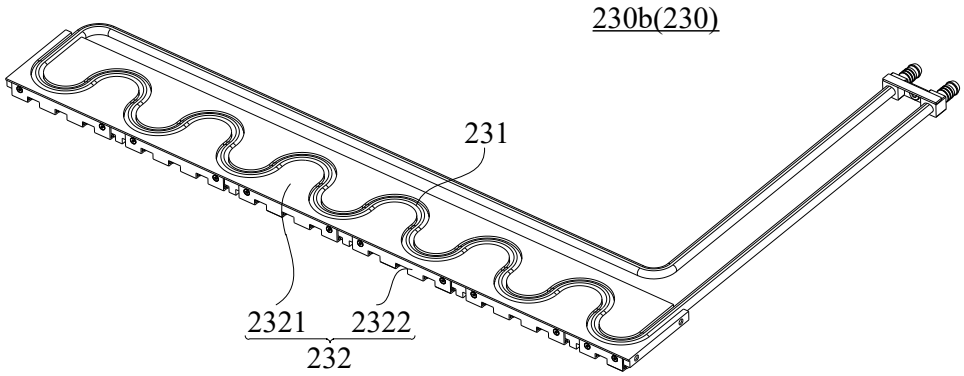
230b(230)
231
2321
2322
232

FIG. 9

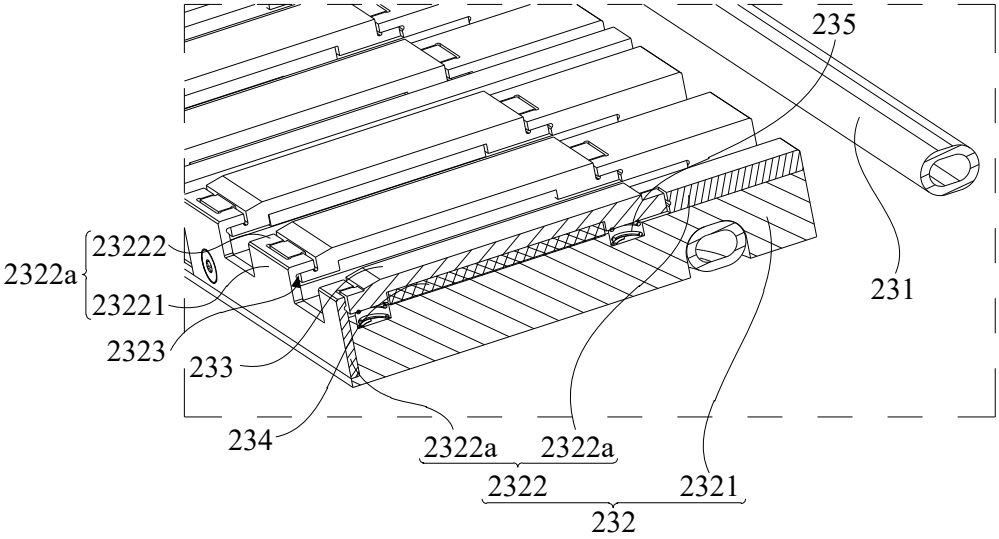
235
231
2322a
23222
23221
2323
233
234
2322a
2322a
2322
2321
232

FIG. 10

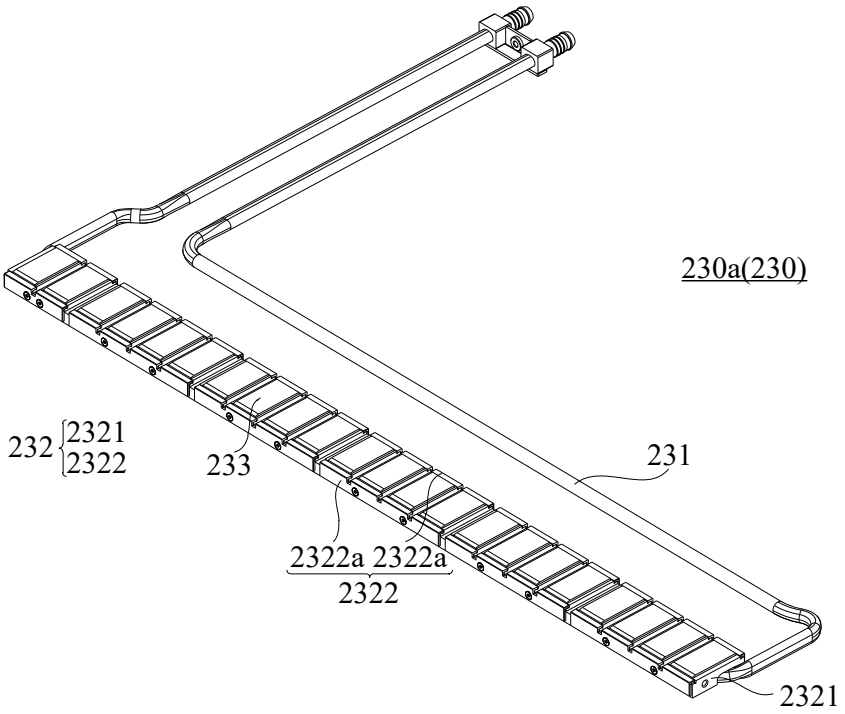
230a(230)
232
2321
2322
233
231
2322a
2322a
2322
2321

FIG. 11

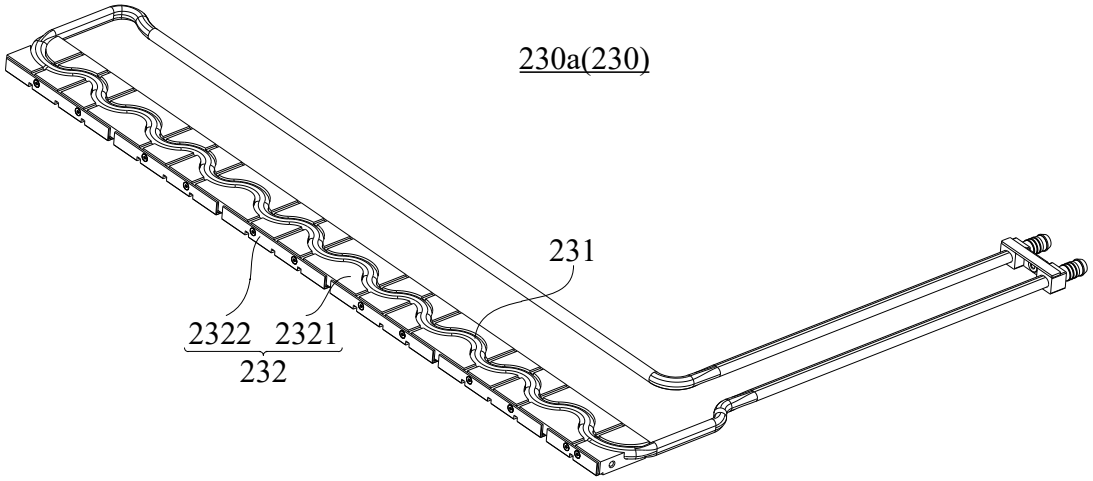
230a(230)
231
2322
2321
232

FIG. 12

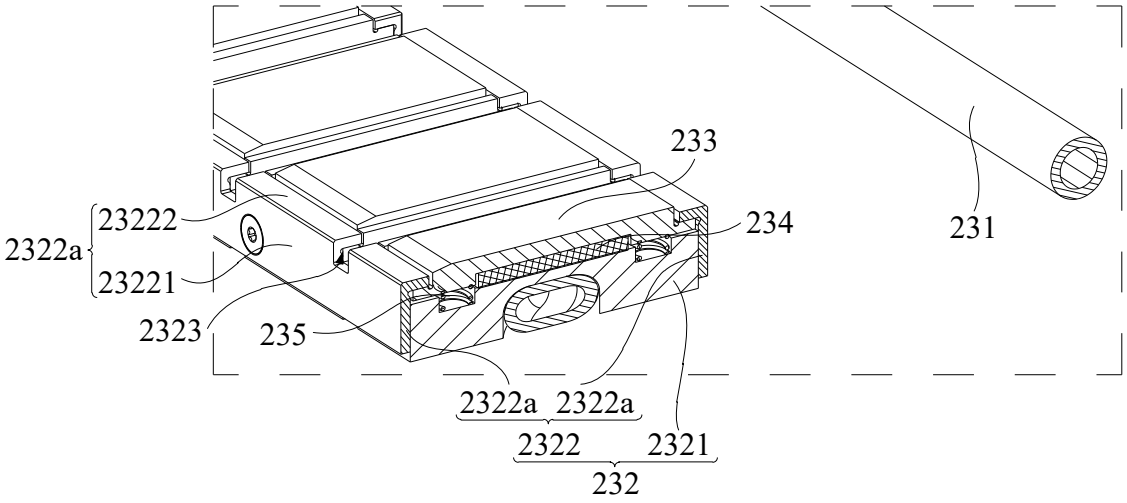
233
23222
2322a
23221
234
231
2323
235
2322a
2322a
2322
2321
232

FIG. 13