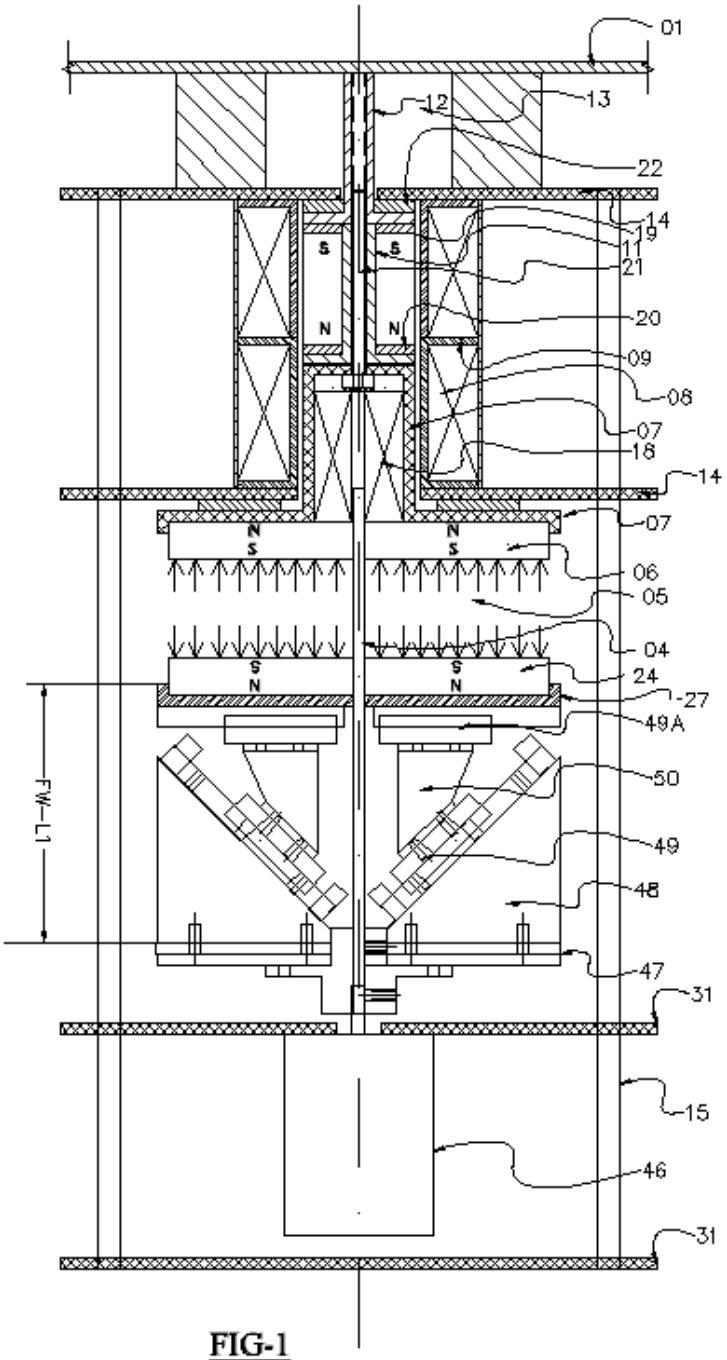
01
12
13
22
14
19
11
21
20
09
08
07
18
14
07
06
05
04
24
27
49A
50
49
48
47
31
15
46
31
FW-L1
S
N

FIG-1

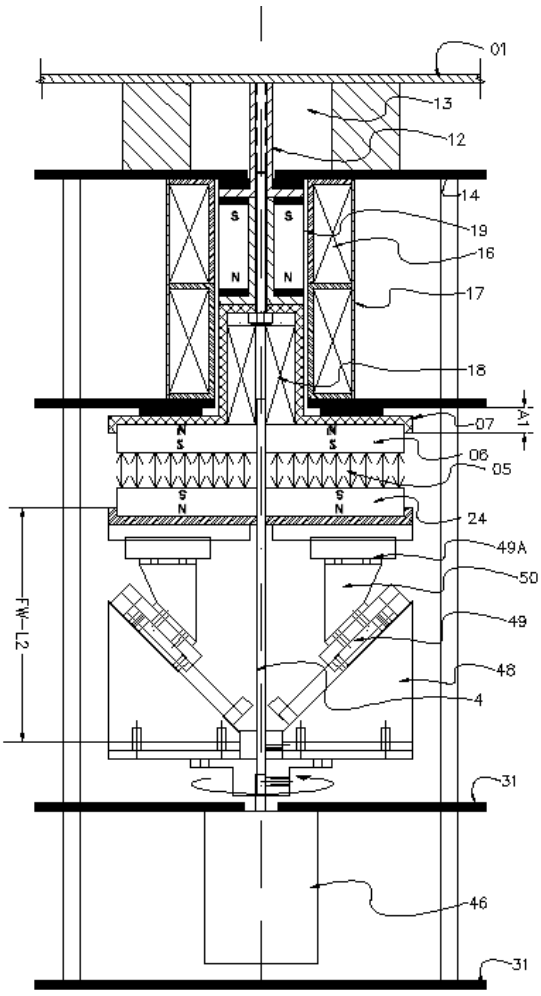

FIG-2

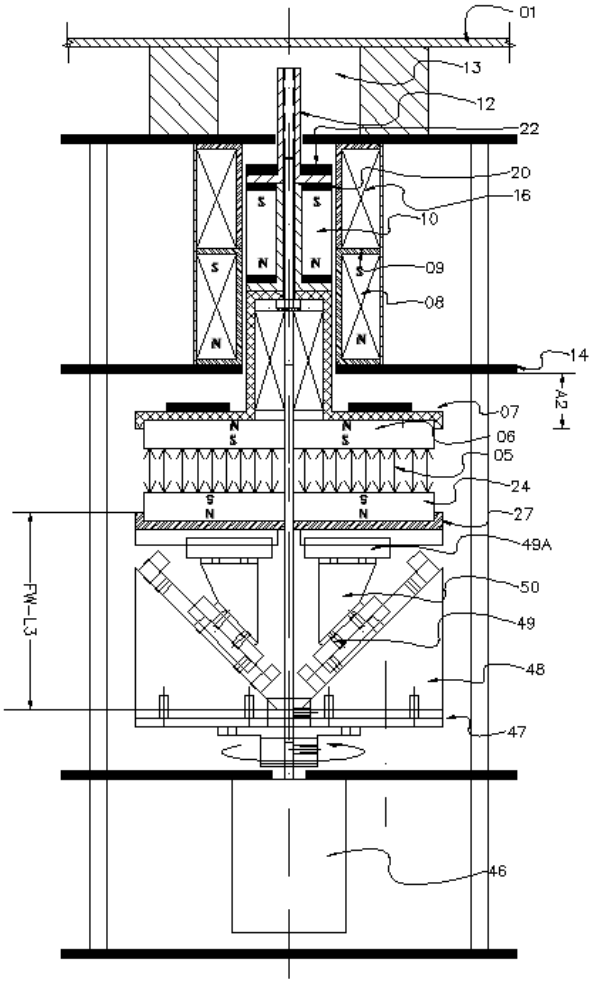

FIG-3

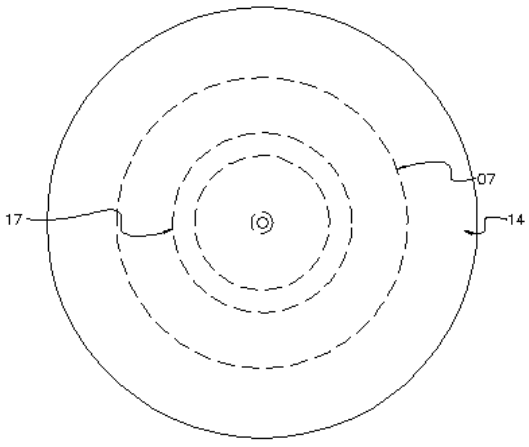

FIG-5

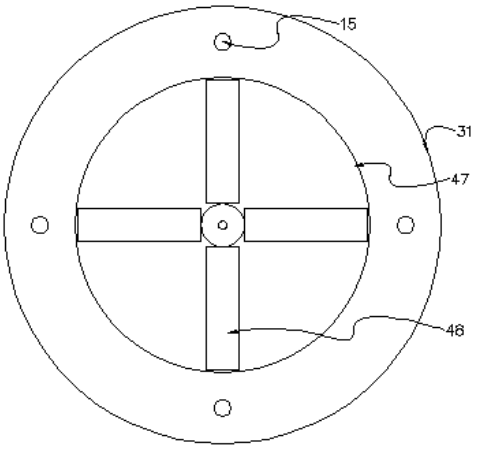

FIG-4

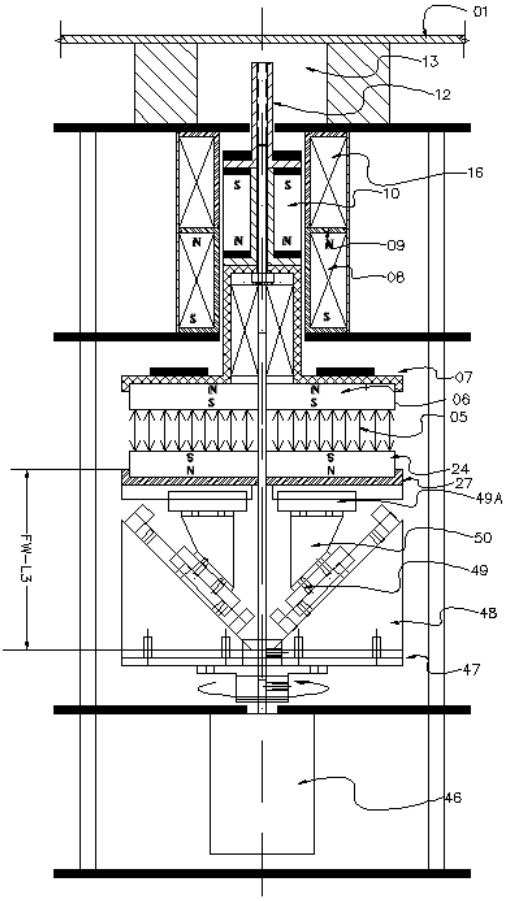

FIG-3A

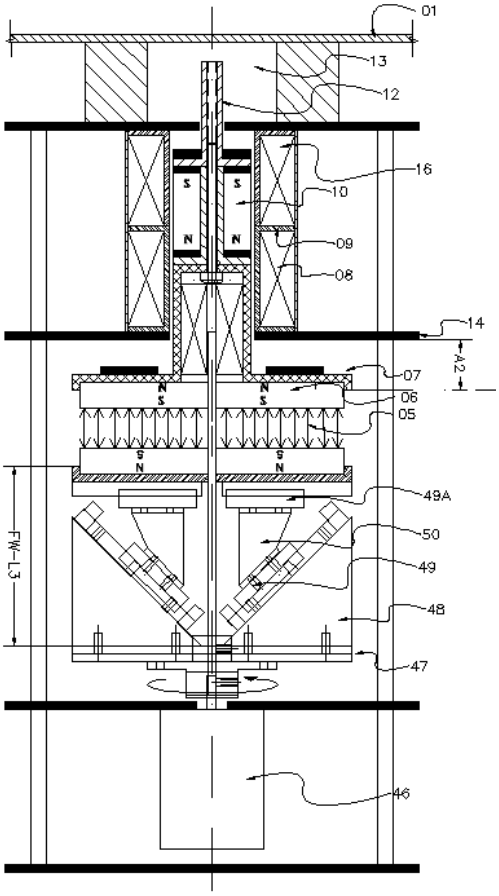

FIG-3B

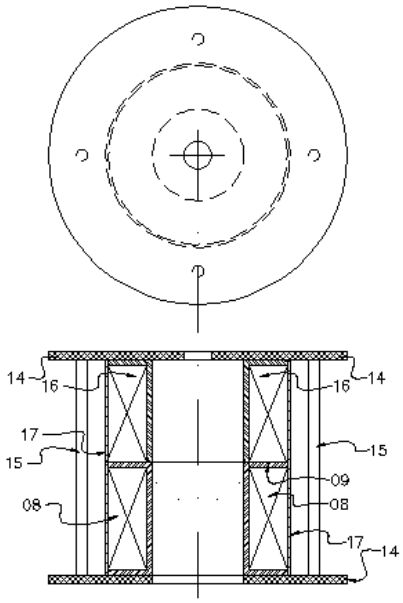

FIG-6

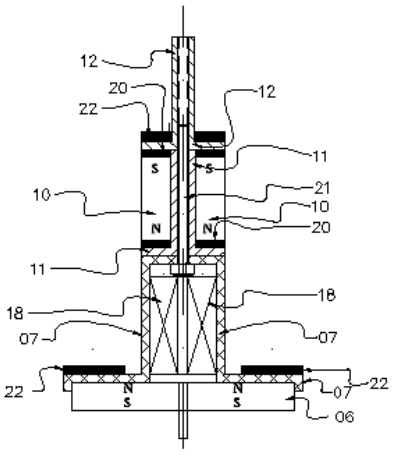

FIG-7

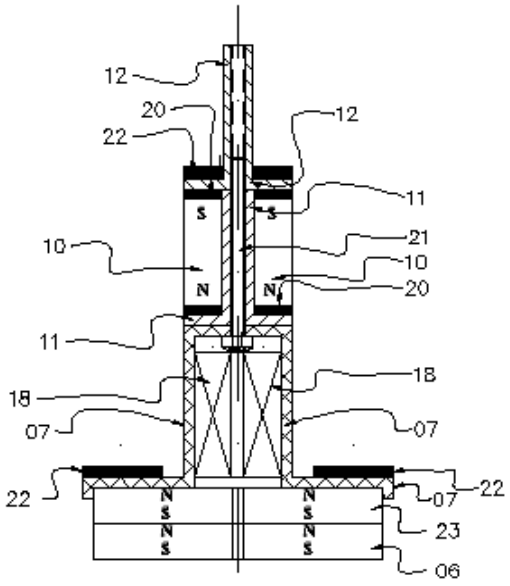

FIG-9

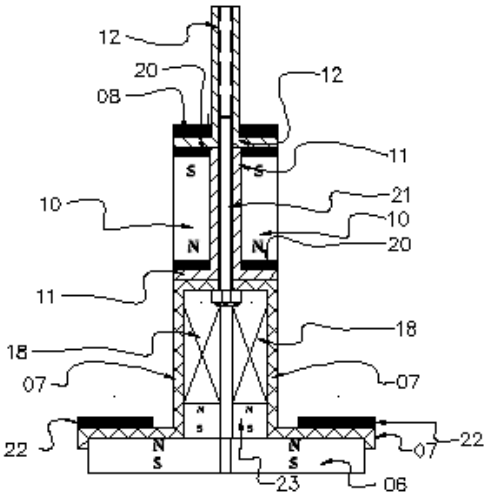

FIG-9a

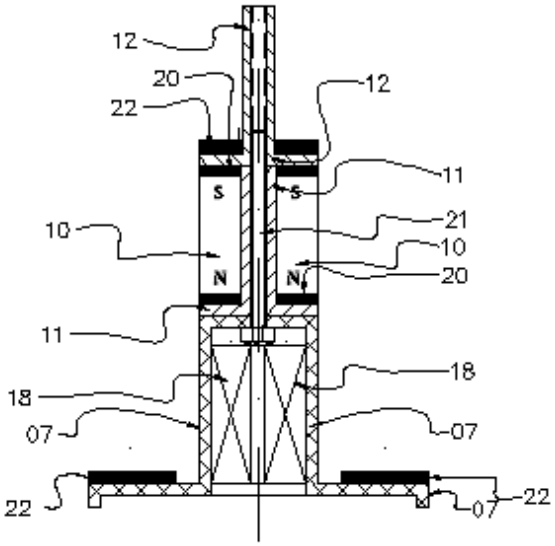

FIG-8

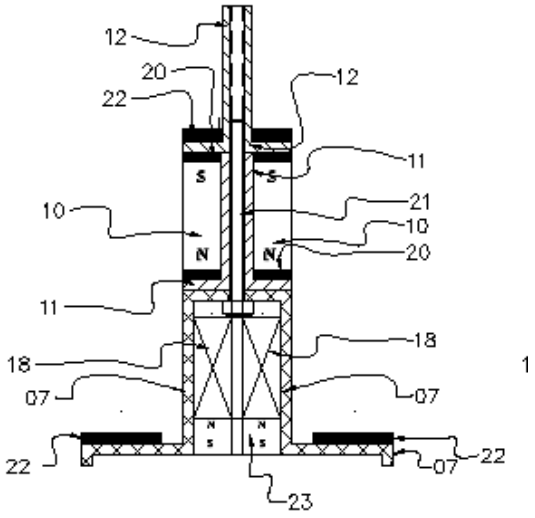

FIG-8a

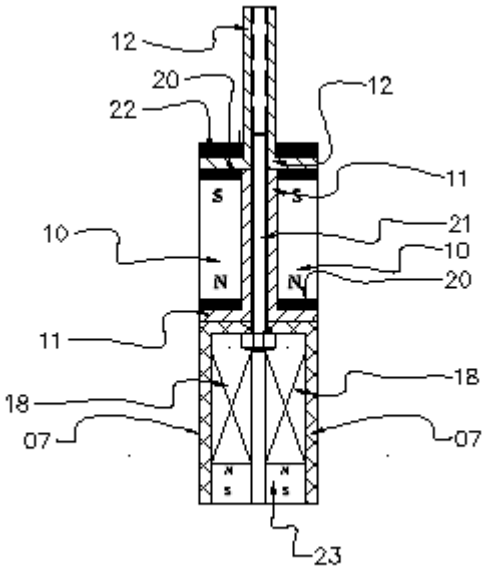

FIG-8b

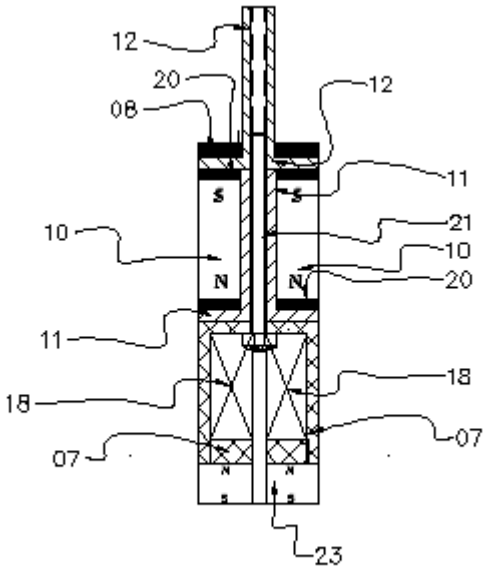

FIG-8c

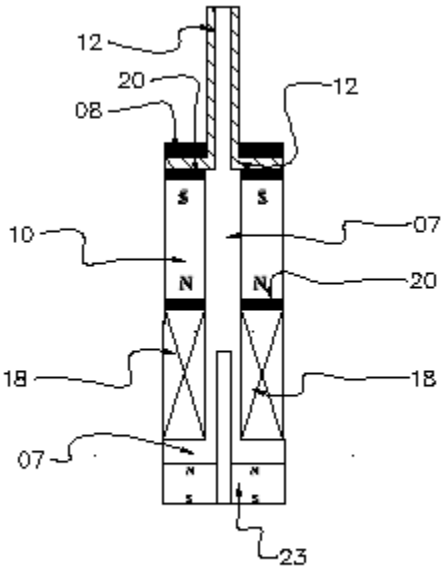

FIG-8d