(12) NACH DEM VERTRAG ÜBER DIE INTERNATIONALE ZUSAMMENARBEIT AUF DEM GEBIET DES PATENTWESENS (PCT) VERÖFFENTLICHTE INTERNATIONALE ANMELDUNG

(19) Weltorganisation für geistiges Eigentum
Internationales Büro

G00002

(43) Internationales Veröffentlichungsdatum
10. Mai 2002 (10.05.2002)

PCT

(10) Internationale Veröffentlichungsnummer
WO 02/037004 A3

(51) Internationale Patentklassifikation[7]: F16K 31/04

(21) Internationales Aktenzeichen: PCT/EP01/12548

(22) Internationales Anmeldedatum:
30 Oktober 2001 (30.10.2001)

(25) Einreichungssprache: Deutsch

(26) Veröffentlichungssprache: Deutsch

(30) Angaben zur Priorität:
200 18 562 4 30. Oktober 2000 (30.10.2000) DE

(71) Anmelder *(für alle Bestimmungsstaaten mit Ausnahme von US)*: COOPER CAMERON CORPORATION [US/US], 515 Post Oak Boulevard, Suite 1200, Houston, TX 77027 (US)

(72) Erfinder; und

(75) Erfinder/Anmelder *(nur für US)*: BIESTER, Klaus [DE/DE], Am Maschsee 2, 29342 Wienhausen (DE).

(74) Anwalt: GRÜNECKER, KINKELDEY, STOCKMAIR & SCHWANHÄUSSER, Maximilianstrasse 58, 80538 München (DE)

(81) Bestimmungsstaaten *(national)*: AE, AG, AL, AM, AT, AU, AZ, BA, BB, BG, BR, BY, BZ, CA, CH, CN, CO, CR, CU, CZ, DE, DK, DM, DZ, EC, EE, ES, FI, GB, GD, GE, GH, GM, HR, HU, ID, IL, IN, IS, JP, KE, KG, KP, KR, KZ, LC, LK, LR, LS, LT, LU, LV, MA, MD, MG, MK, MN, MW, MX, MZ, NO, NZ, OM, PH, PL, PT, RO, RU,

[Fortsetzung auf der nächsten Seite]

(54) Title: ISOLATING DEVICE

(54) Bezeichnung: ABSPERRVORRICHTUNG

162162

WO 02/037004 A3

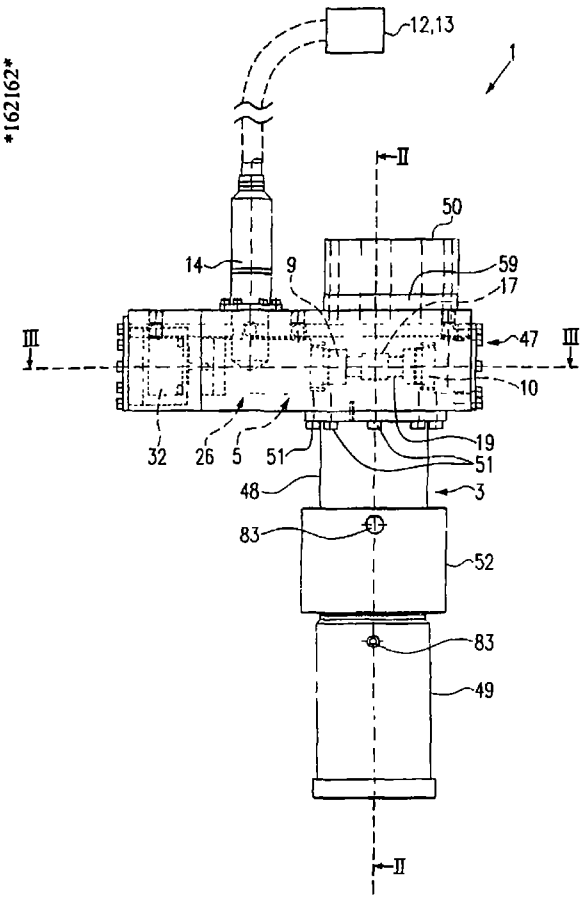

(57) Abstract: Isolating device (1), in particular for an injection valve (2), with a turning spindle (4), rotatably mounted in a device housing (3), actively connected to a drive device (5), for the variable displacement of an operating element (6) for an isolation stop valve (7), connected to the turning spindle, by means of a gearbox unit (8) The aim of the invention is to improve said isolating device such that the above may be operated in a simple and controllable manner, whereby the control of the isolating device may be carried out from a remote position and in a secure manner. Said aim is achieved, whereby the drive device (5) comprises at least two individually or synchronously operable electric motors (9, 10) and the gearbox unit (8) comprises at least one in particular self-locking drive unit (11), said drive unit (11) being connected to both electric motors (9, 10) for turning the turning spindle.

(57) Zusammenfassung: Absperrvorrichtung (1), insbesondere für ein Einspritzventil (2), mit einer in einem Vorrichtungsgehäuse (3) drehbar gelagerten Drehspindel (4), welche mit einer Antriebseinrichtung (5) zur variablen Verschiebung eines mit der Drehspindel verbundenen Betätigungselements (6) für einen Absperrschieber (7) über eine Getriebeeinrichtung (8) antriebsverbunden ist Um eine solche Absperrvorrichtung dahingehend zu verbessern, dass diese in einfacher Weise und kontrolliert betätigbar ist, wobei die Steuerung der Absperrvorrichtung von entfernter Stelle und in sicherer Weise durchgeführt werden kann, weist die Antriebseinrichtung (5) wenigstens zwei einzeln oder synchron betreibbare elektrische Motore (9, 10) und die Getriebeeinrichtung (8) zumindest eine insbesondere selbsthemmende Getriebeeinheit (11) auf, welche Getriebeeinheit (11) zur Drehung der Drehspindel mit beiden elektrischen Motoren (9, 10) antriebsverbunden ist

SD, SE, SG, SI, SK, SL, TJ, TM, TR, TT, TZ, UA, UG, US, UZ, VN, YU, ZA, ZW

(84) **Bestimmungsstaaten** *(regional)*: ARIPO-Patent (GH, GM, KE, LS, MW, MZ, SD, SL, SZ, TZ, UG, ZW), eurasisches Patent (AM, AZ, BY, KG, KZ, MD, RU, TJ, TM), europäisches Patent (AT, BE, CH, CY, DE, DK, ES, FI, FR, GB, GR, IE, IT, LU, MC, NL, PT, SE, TR), OAPI-Patent (BF, BJ, CF, CG, CI, CM, GA, GN, GQ, GW, ML, MR, NE, SN, TD, TG)

Veröffentlicht:
— *mit internationalem Recherchenbericht*

(88) **Veröffentlichungsdatum des internationalen Recherchenberichts:** 1 August 2002

Zur Erklärung der Zweibuchstaben-Codes und der anderen Abkürzungen wird auf die Erklärungen ("Guidance Notes on Codes and Abbreviations") am Anfang jeder regulären Ausgabe der PCT-Gazette verwiesen