(12) NACH DEM VERTRAG ÜBER DIE INTERNATIONALE ZUSAMMENARBEIT AUF DEM GEBIET DES PATENTWESENS (PCT) VERÖFFENTLICHTE INTERNATIONALE ANMELDUNG

(19) Weltorganisation für geistiges Eigentum
Internationales Büro

(43) Internationales Veröffentlichungsdatum
14. Februar 2013 (14.02.2013)

WIPO | PCT

(10) Internationale Veröffentlichungsnummer
WO 2013/020788 A1

(51) Internationale Patentklassifikation:
E02F 3/90 (2006.01) *B65G 53/30* (2006.01)
E02F 5/00 (2006.01) *E21C 50/00* (2006.01)

(21) Internationales Aktenzeichen: PCT/EP2012/064199

(22) Internationales Anmeldedatum:
19. Juli 2012 (19.07.2012)

(25) Einreichungssprache: Deutsch

(26) Veröffentlichungssprache: Deutsch

(30) Angaben zur Priorität:
10 2011 052 429.0
5. August 2011 (05.08.2011) DE

(71) Anmelder *(für alle Bestimmungsstaaten mit Ausnahme von US)*: **AKER WIRTH GMBH** [DE/DE]; Kölner Straße 71-73, 41812 Erkelenz (DE).

(72) Erfinder; und
(75) Erfinder/Anmelder *(nur für US)*: **VON WIRTH, Hermann Josef** [DE/DE]; Schillerstraße 12, 52445 Titz (DE).

(74) Anwalt: **KLUIN, Jörg-Eden**; Benrather Schloßallee 111, 40597 Düsseldorf (DE).

(81) Bestimmungsstaaten *(soweit nicht anders angegeben, für jede verfügbare nationale Schutzrechtsart)*: AE, AG, AL, AM, AO, AT, AU, AZ, BA, BB, BG, BH, BR, BW, BY, BZ, CA, CH, CL, CN, CO, CR, CU, CZ, DK, DM, DO, DZ, EC, EE, EG, ES, FI, GB, GD, GE, GH, GM, GT, HN, HR, HU, ID, IL, IN, IS, JP, KE, KG, KM, KN, KP, KR, KZ, LA, LC, LK, LR, LS, LT, LU, LY, MA, MD, ME, MG, MK, MN, MW, MX, MY, MZ, NA, NG, NI, NO, NZ, OM, PE, PG, PH, PL, PT, QA, RO, RS, RU, RW, SC, SD, SE, SG, SK, SL, SM, ST, SV, SY, TH, TJ, TM, TN, TR, TT, TZ, UA, UG, US, UZ, VC, VN, ZA, ZM, ZW.

(84) Bestimmungsstaaten *(soweit nicht anders angegeben, für jede verfügbare regionale Schutzrechtsart)*: ARIPO (BW, GH, GM, KE, LR, LS, MW, MZ, NA, RW, SD, SL, SZ, TZ, UG, ZM, ZW), eurasisches (AM, AZ, BY, KG, KZ, RU, TJ, TM), europäisches (AL, AT, BE, BG, CH, CY, CZ, DE, DK, EE, ES, FI, FR, GB, GR, HR, HU, IE, IS, IT, LT, LU, LV, MC, MK, MT, NL, NO, PL, PT, RO, RS, SE, SI, SK, SM, TR), OAPI (BF, BJ, CF, CG, CI, CM, GA, GN, GQ, GW, ML, MR, NE, SN, TD, TG).

Veröffentlicht:

— *mit internationalem Recherchenbericht (Artikel 21 Absatz 3)*

(54) Title: DEVICE FOR REMOVING SEA BED

(54) Bezeichnung : VORRICHTUNG ZUM ABBAU VON MEERESGRUND

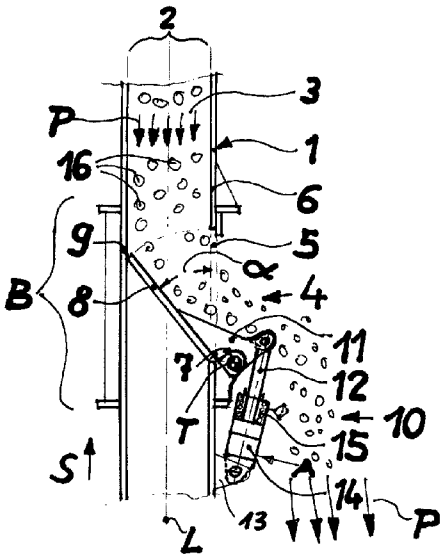

Fig. 1

(57) Abstract: The invention relates to a device for removing sea bed, having a conveying line (1), which is at least partially surrounded by sea water and through which removed sea bed (16) can be transported to the surface (O) in the conveying direction, wherein the conveying line (1) comprises an emergency emptying means (4), by means of which removed sea bed (16) moving counter to the conveying direction (S) can be discharged out of the conveying line (1) into the sea water.

(57) Zusammenfassung: Vorrichtung zum Abbau von Meeresgrund, mit einem zumindest teilweise vom Meerwasser umgebenen Förderstrang (1), durch den abgebauter Meeresgrund (16) in Förderrichtung an die Oberfläche (O) transportierbar ist, wobei der Förderstrang (1) eine Notentleerungseinrichtung (4) umfasst, mittels welcher sich entgegen der Förderrichtung (S) bewegender, abgebauter Meeresgrund (16) aus dem Förderstrang (1) in das Meerwasser ableitbar ist.

WO 2013/020788 A1