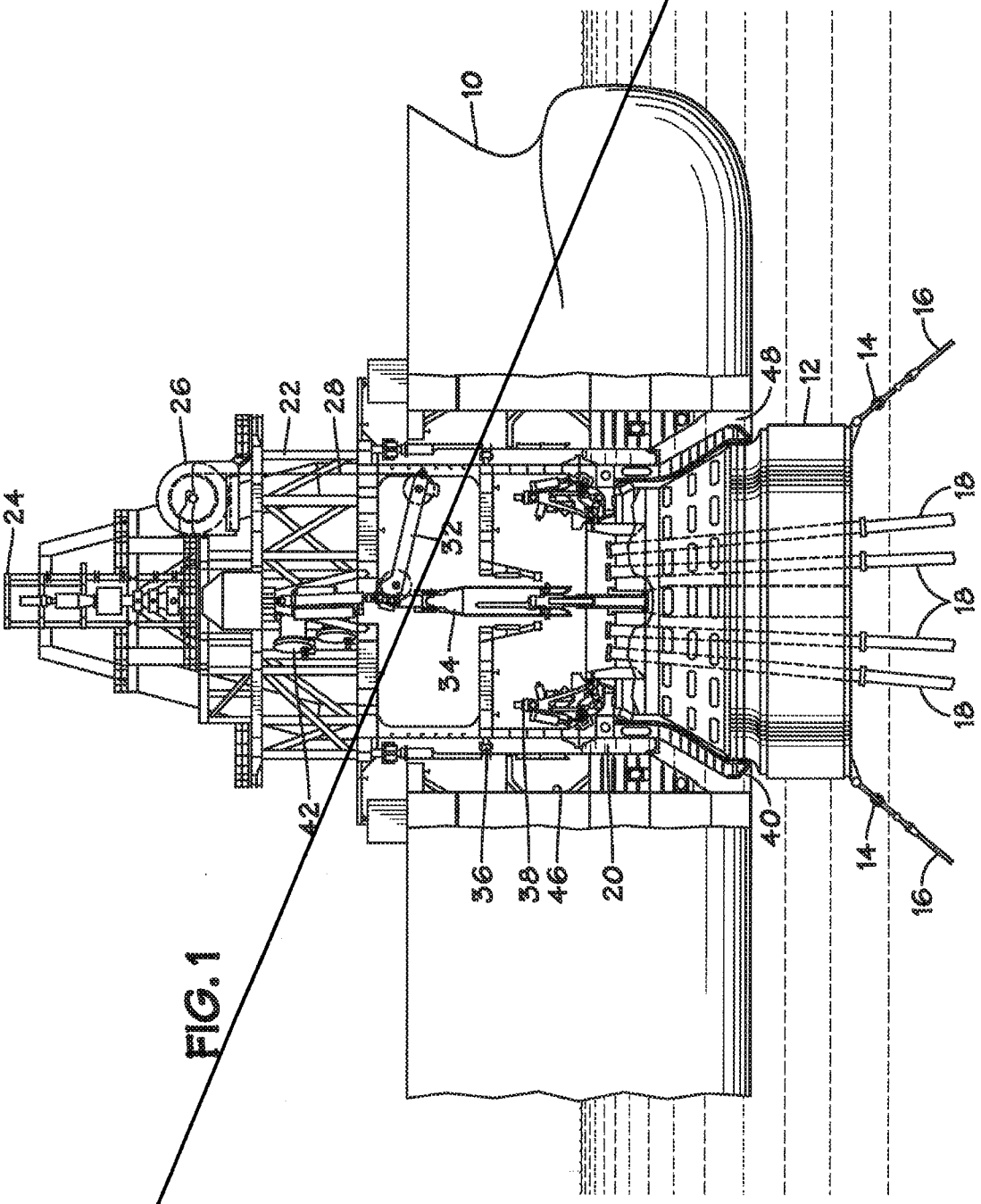


FIG. 1

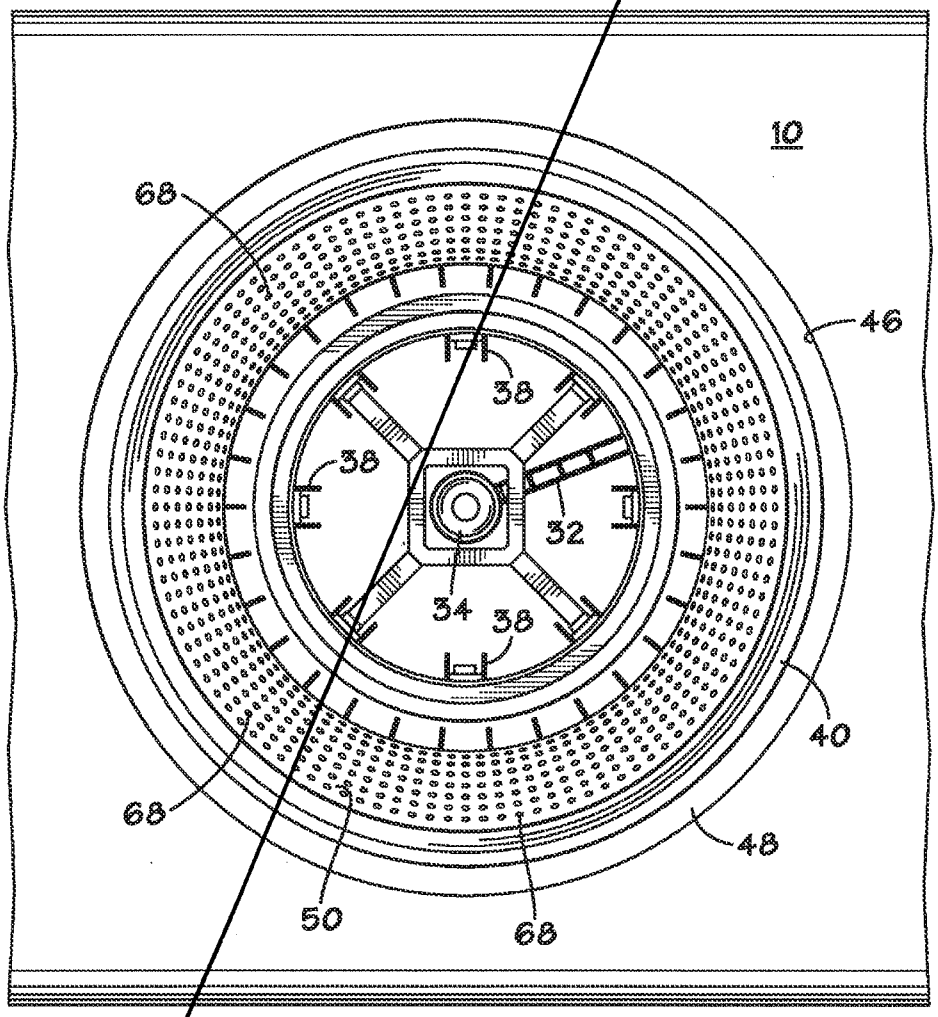


FIG. 2

FIG. 3

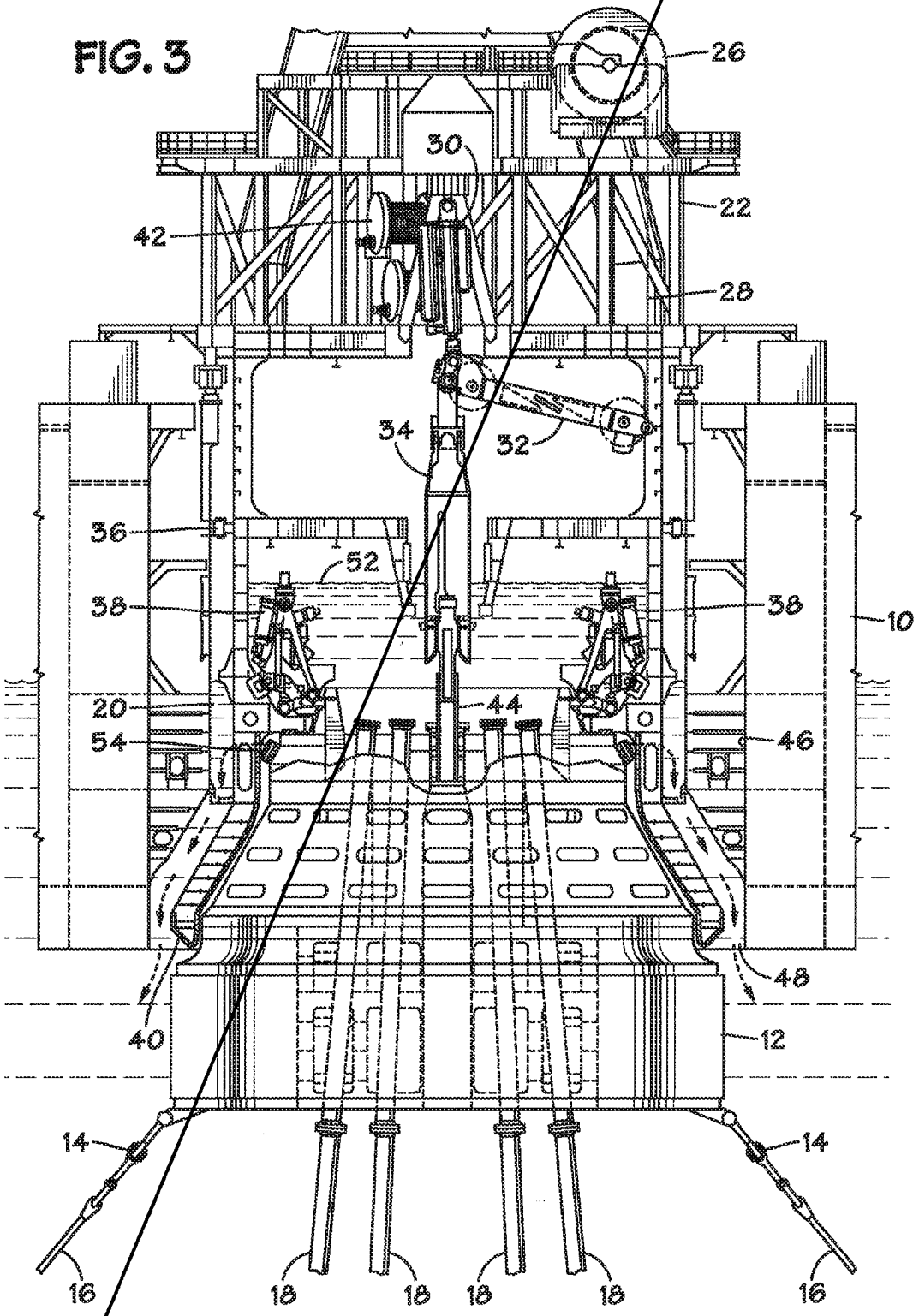
26
30
22
42
28
34
32
36
52
38
38
10
20
44
54
46
48
40
12
14
14
16
18
18
18
18
16

FIG. 4

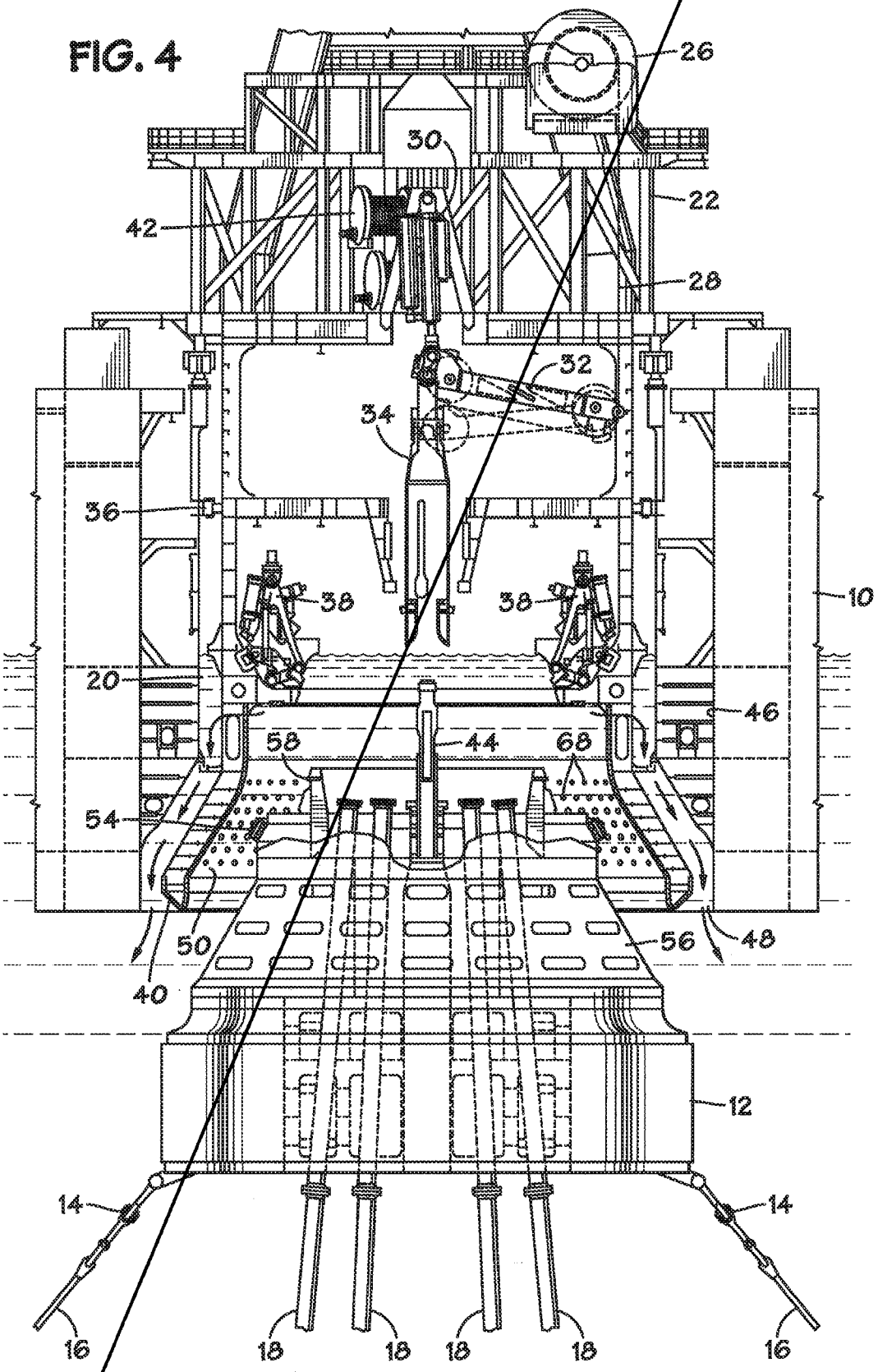
26
30
22
42
28
32
34
36
38
38
10
20
46
58
44
68
54
50
56
48
40
12
14
14
16
18
18
18
18
16

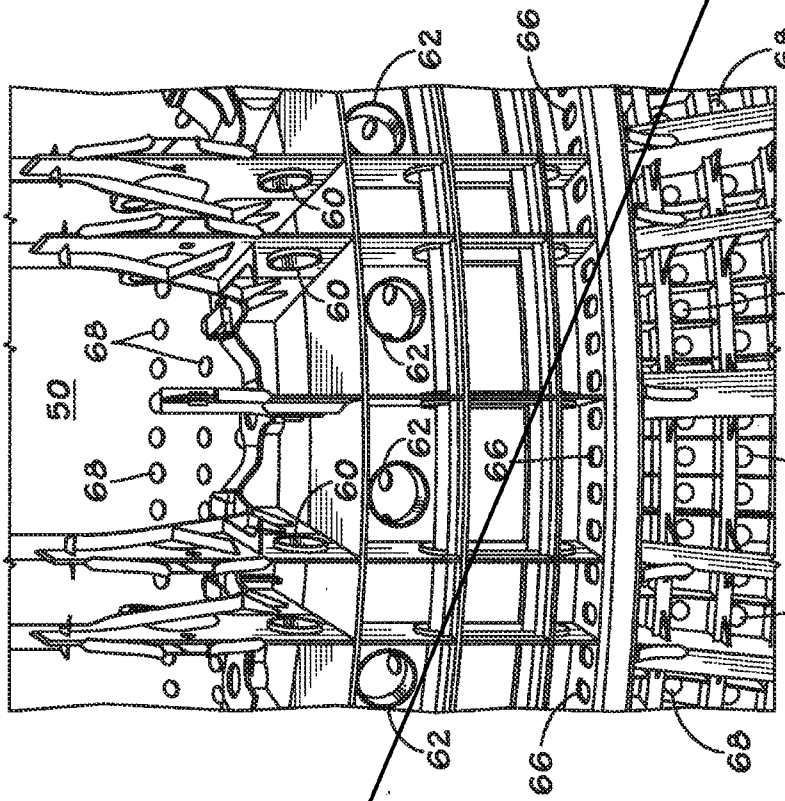


FIG. 6

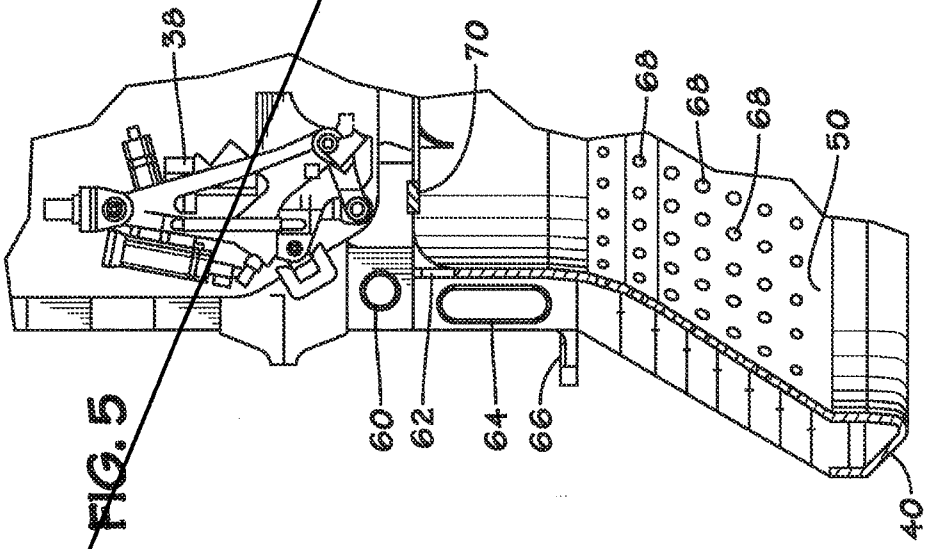


FIG. 5

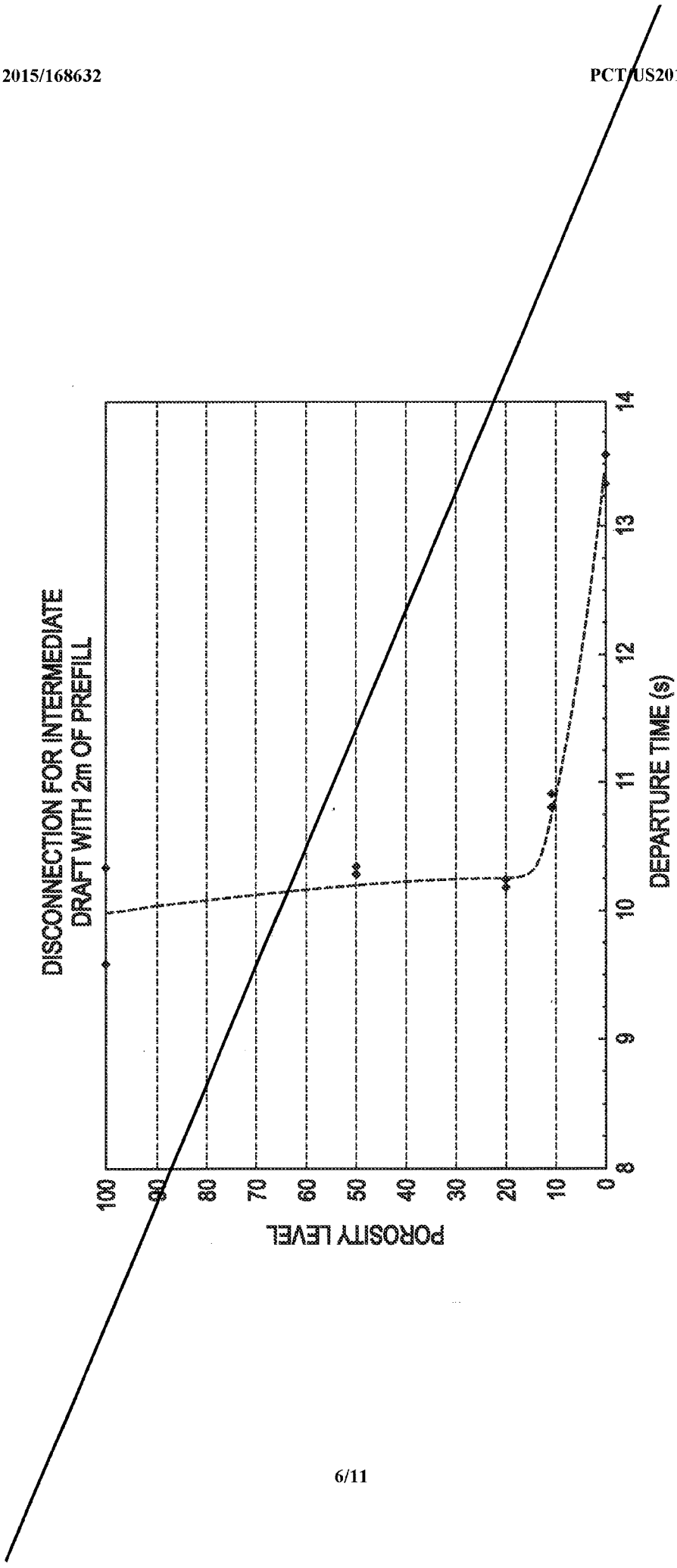
DISCONNECTION FOR INTERMEDIATE
DRAFT WITH 2m OF PREFILL
POROSITY LEVEL
100
90
80
70
60
50
40
30
20
10
0
DEPARTURE TIME (s)
8
9
10
11
12
13
14

FIG. 7

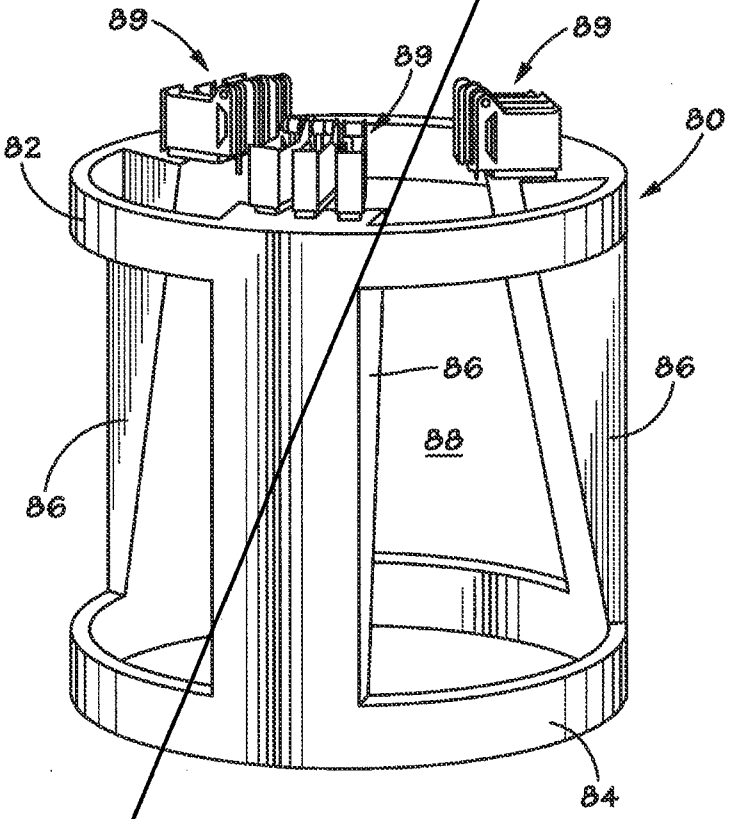


FIG. 8
(Prior Art)

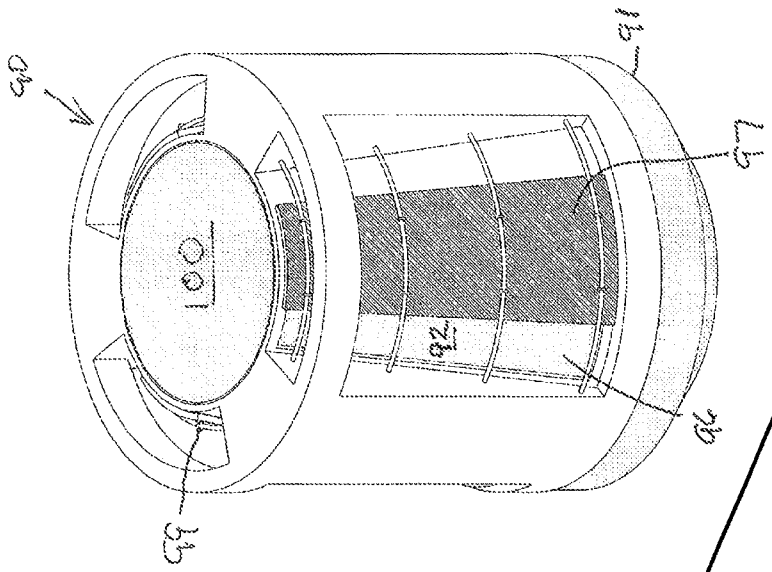


FIG. 9C

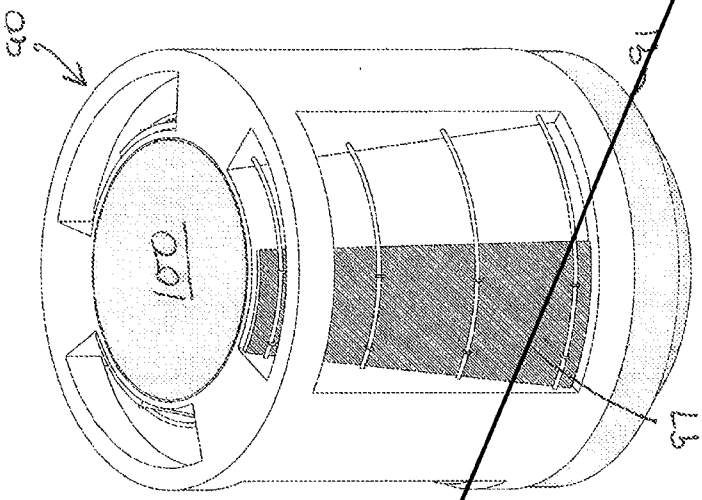


FIG. 9B

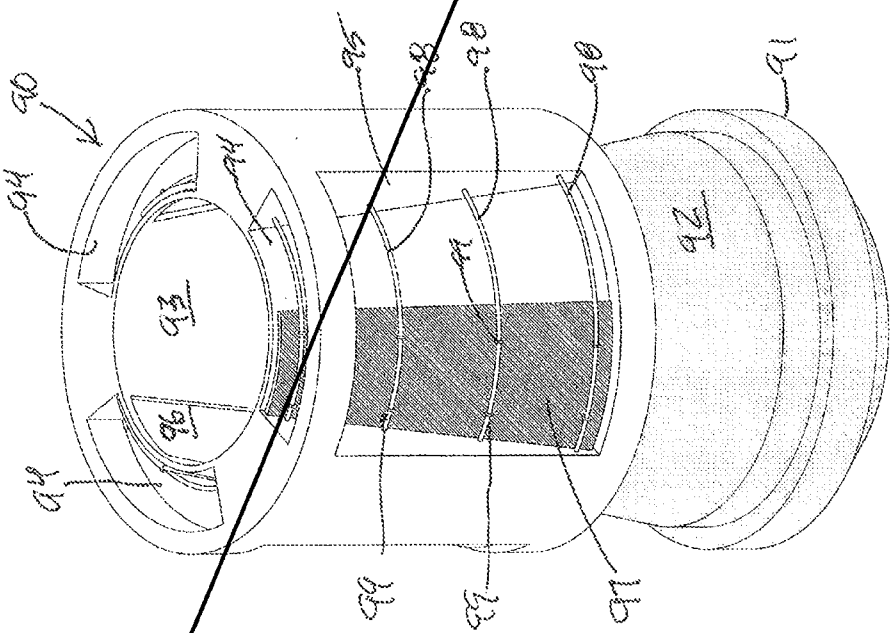


FIG. 9A

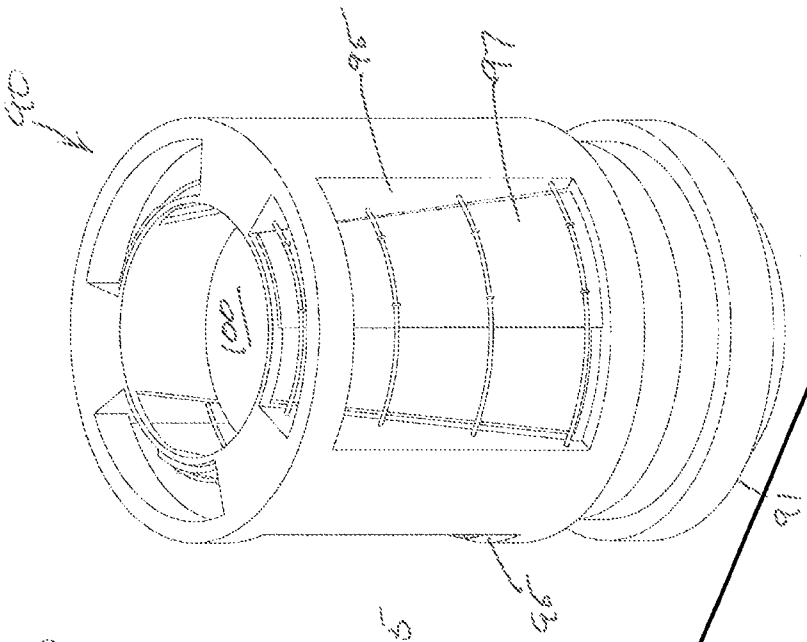


FIG. 9F

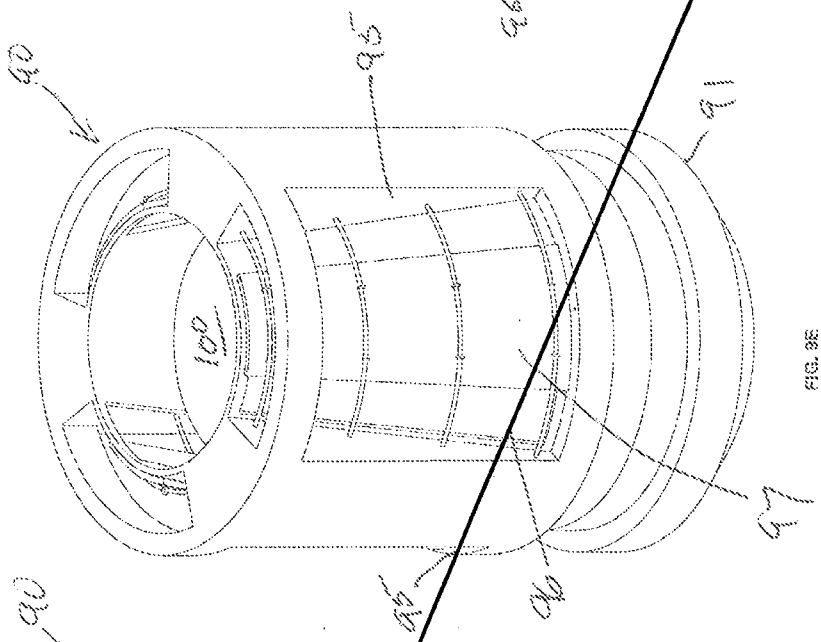


FIG. 9E

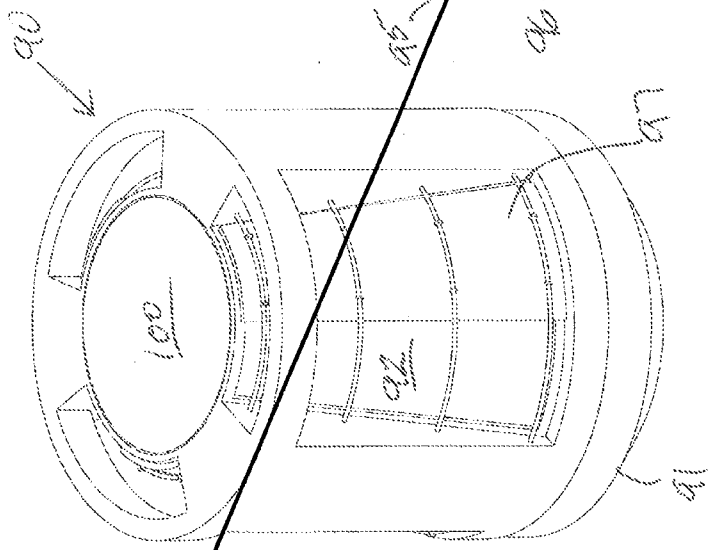


FIG. 9D

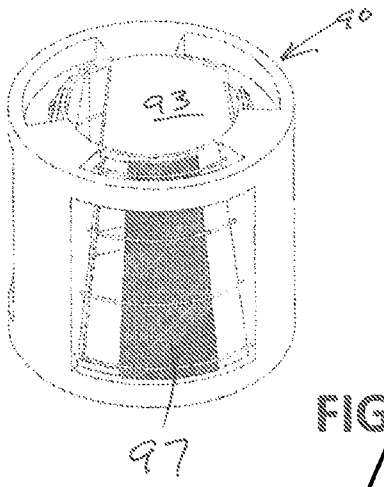


FIG. 10A

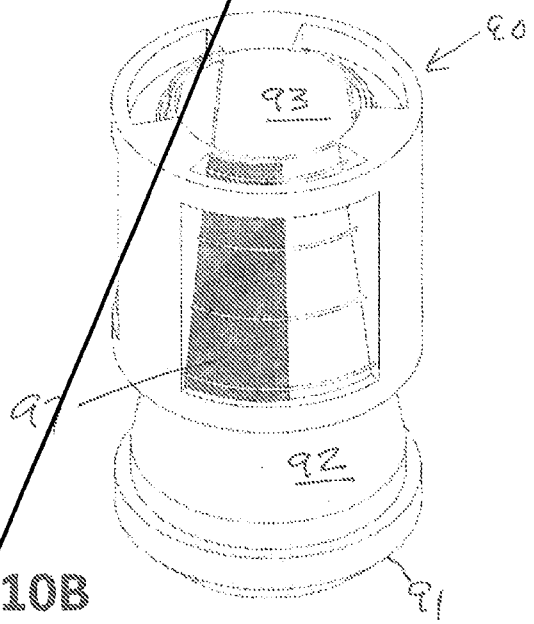


FIG. 10B

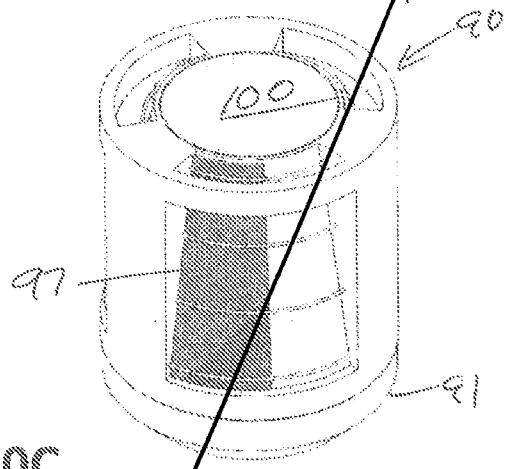


FIG. 10C

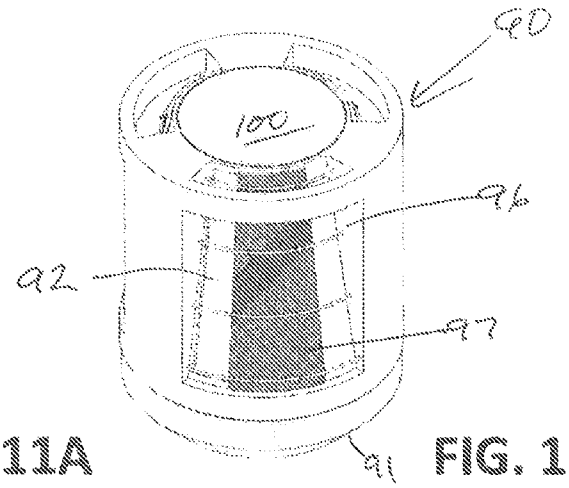


FIG. 11A

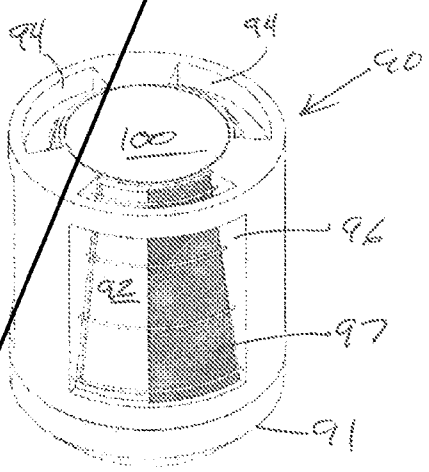


FIG. 11B

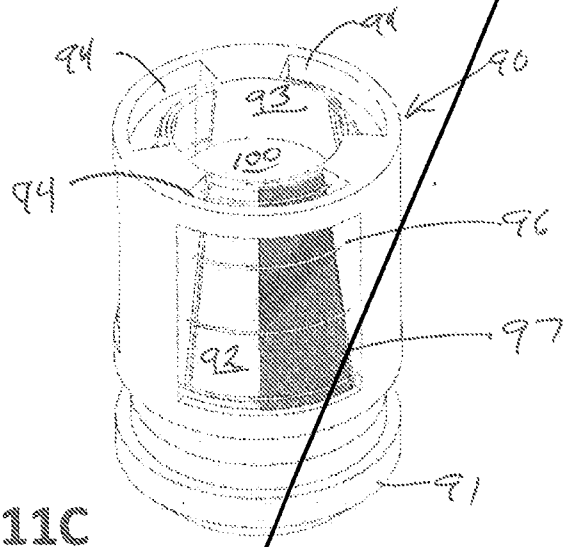


FIG. 11C

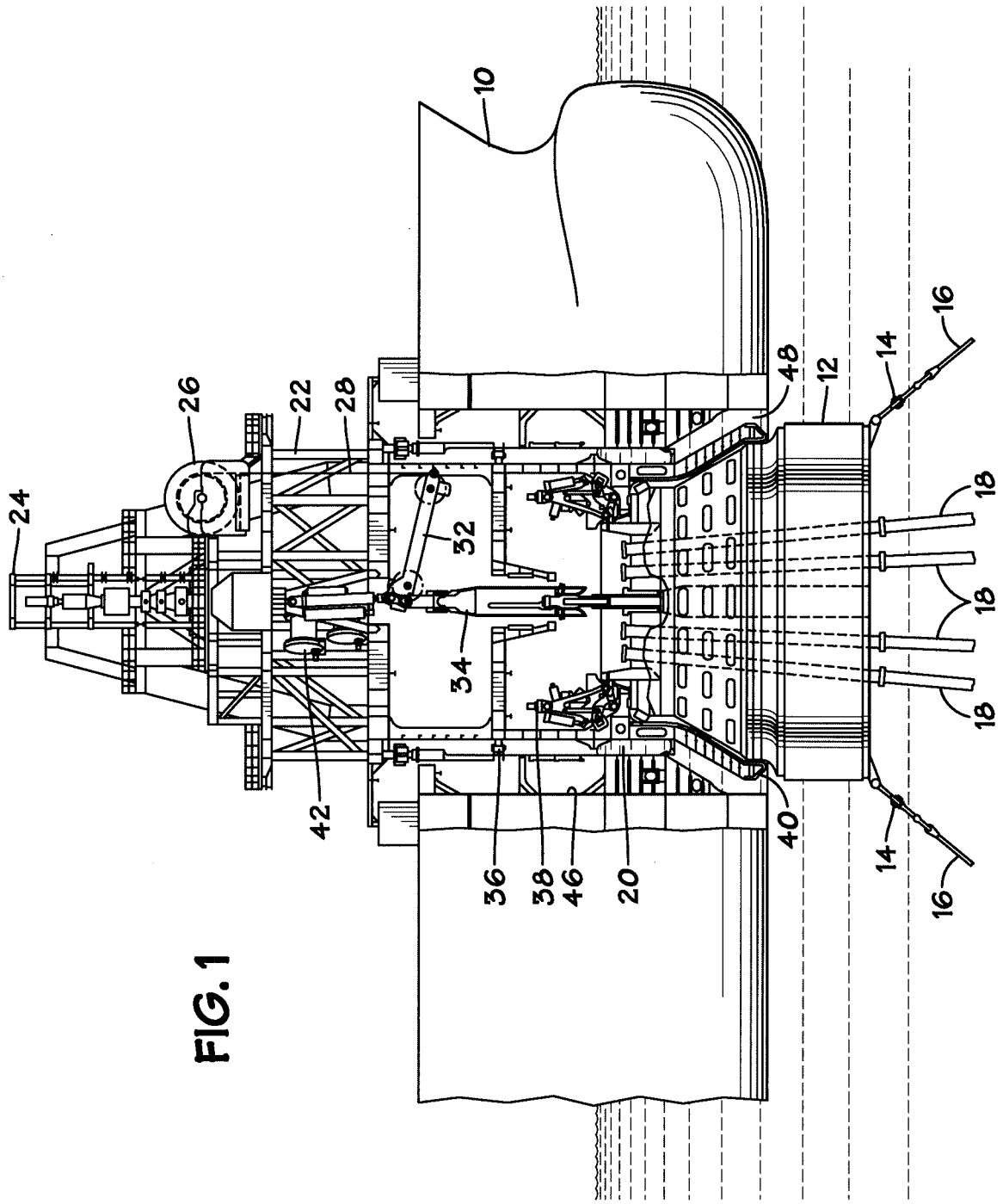


FIG. 1

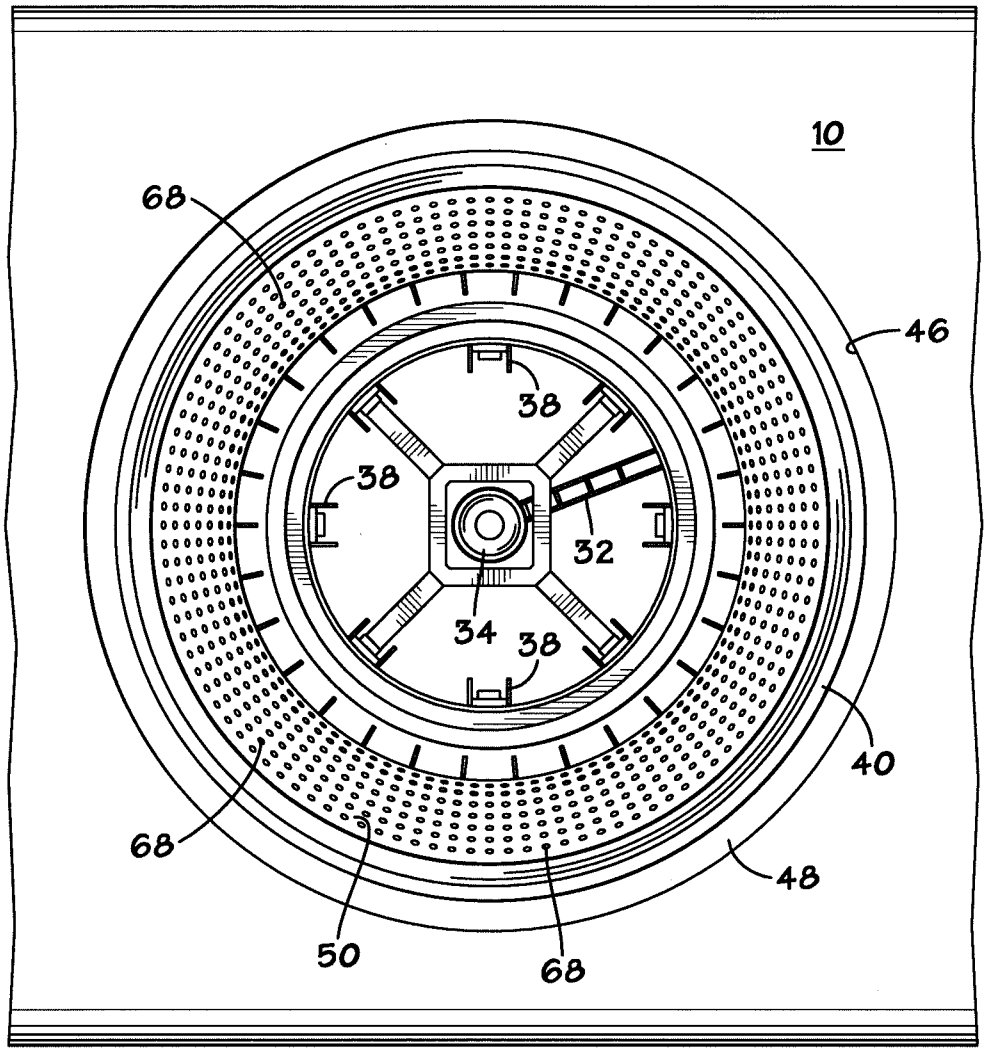


FIG. 2

FIG. 3

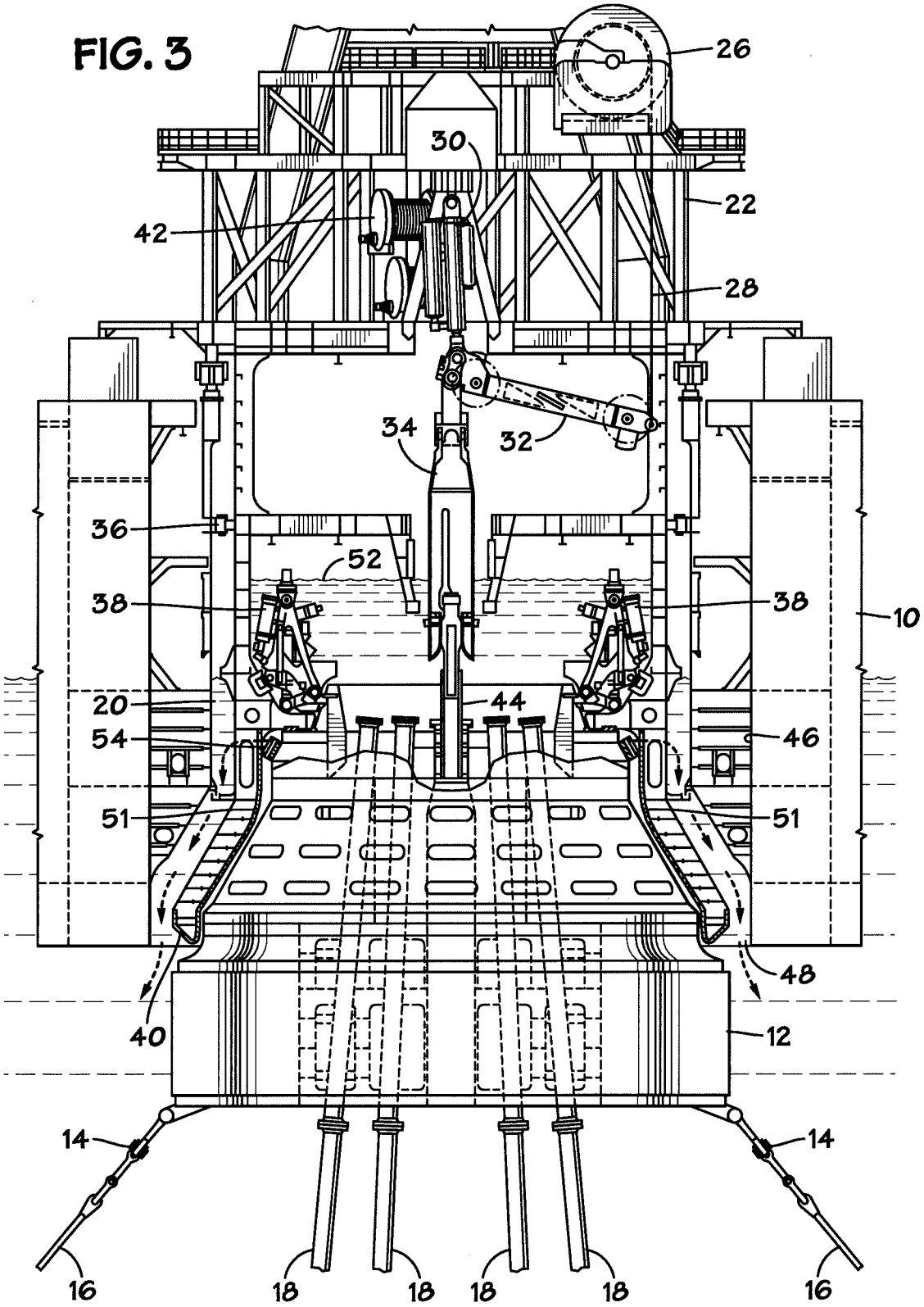
26
30
22
42
28
34
32
36
52
38
38
10
20
44
54
46
51
51
48
40
12
14
14
16
18
18
18
18
16

FIG. 4

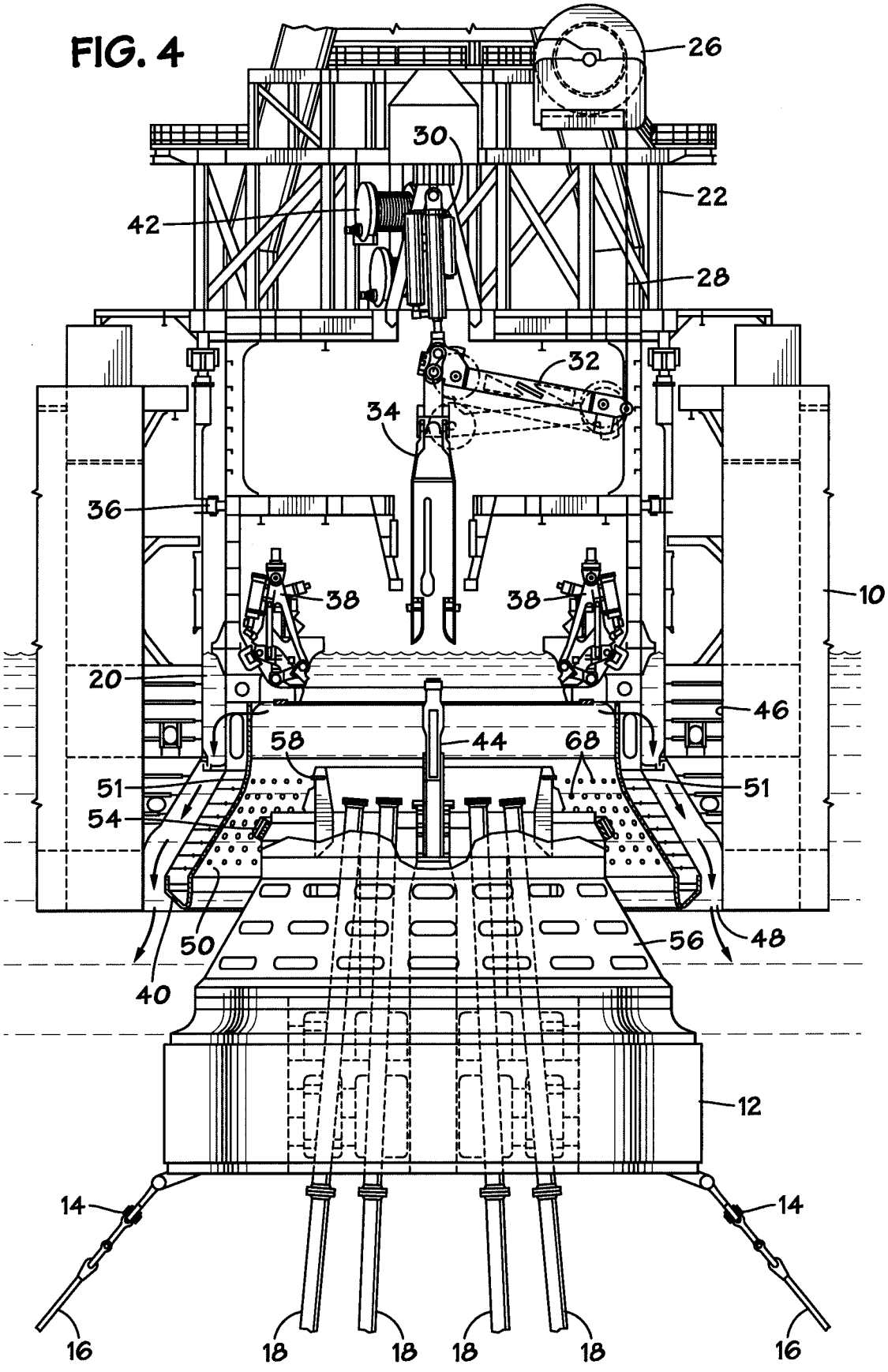
26
30
22
42
28
32
34
36
38
38
10
20
46
58
44
68
51
51
54
50
56
48
40
12
14
14
16
18
18
18
18
16

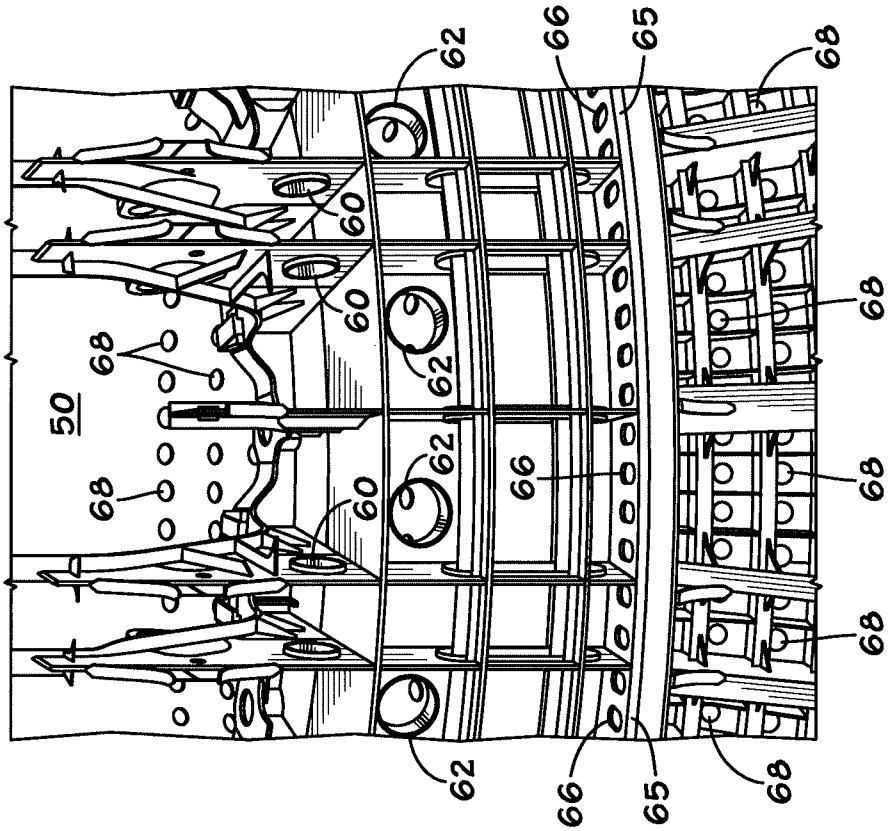


FIG. 6

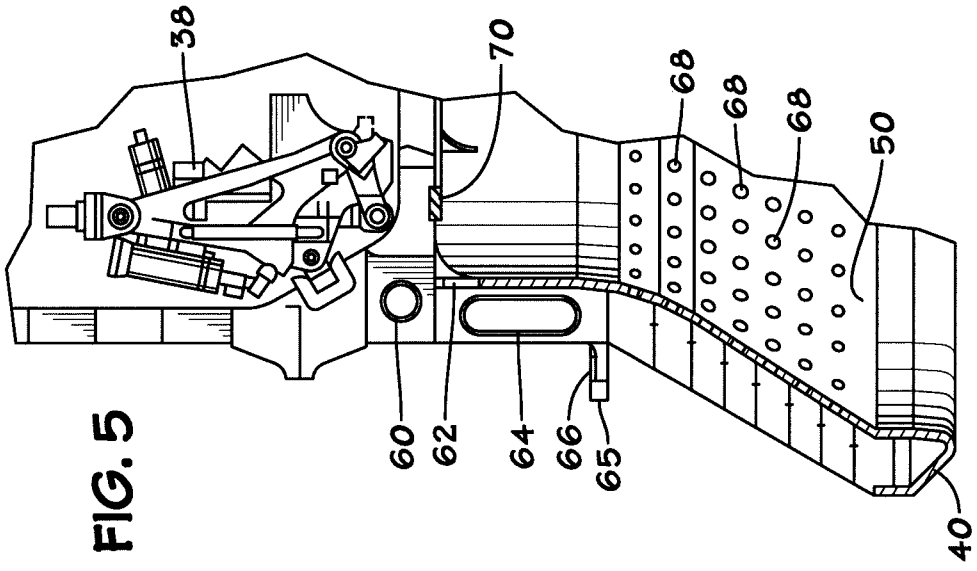


FIG. 5

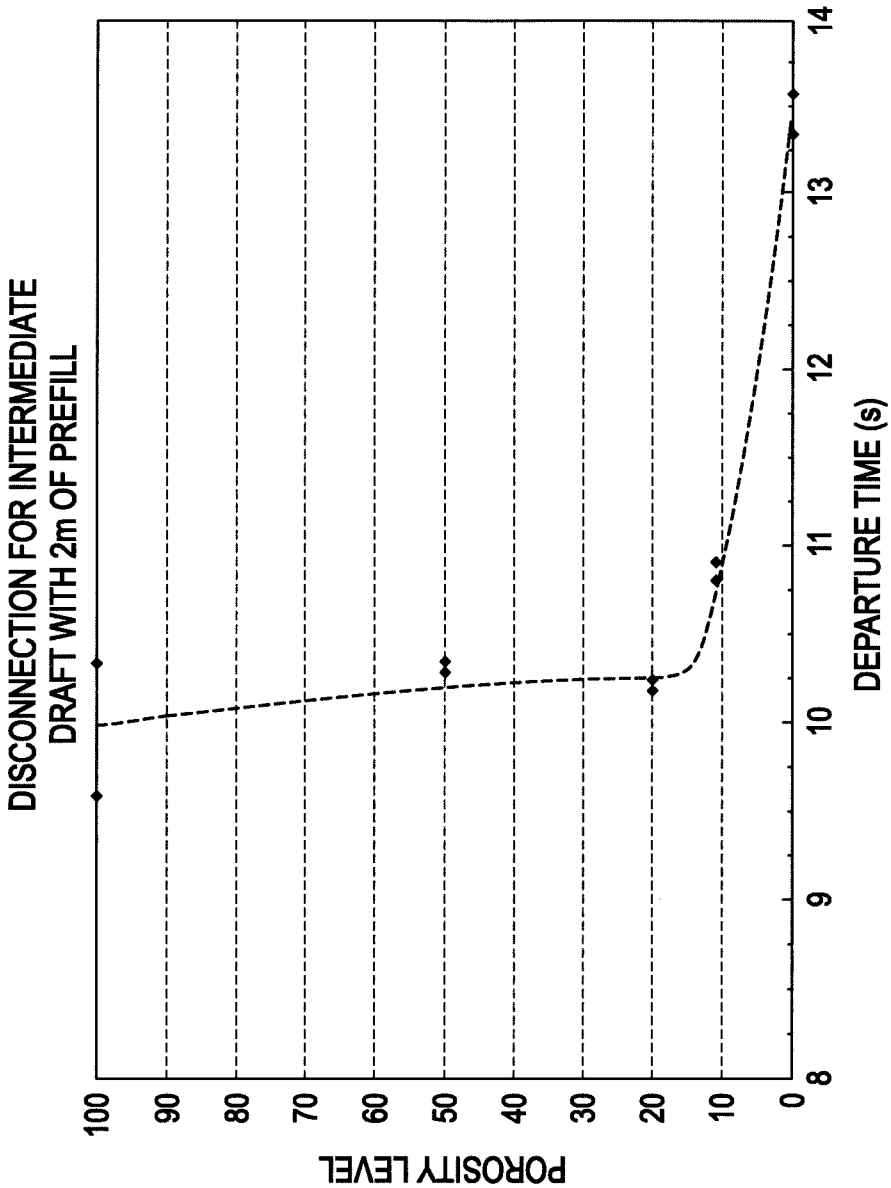
DISCONNECTION FOR INTERMEDIATE
DRAFT WITH 2m OF PREFILL
POROSITY LEVEL
100
90
80
70
60
50
40
30
20
10
0
8
9
10
11
12
13
14
DEPARTURE TIME (s)

FIG. 7

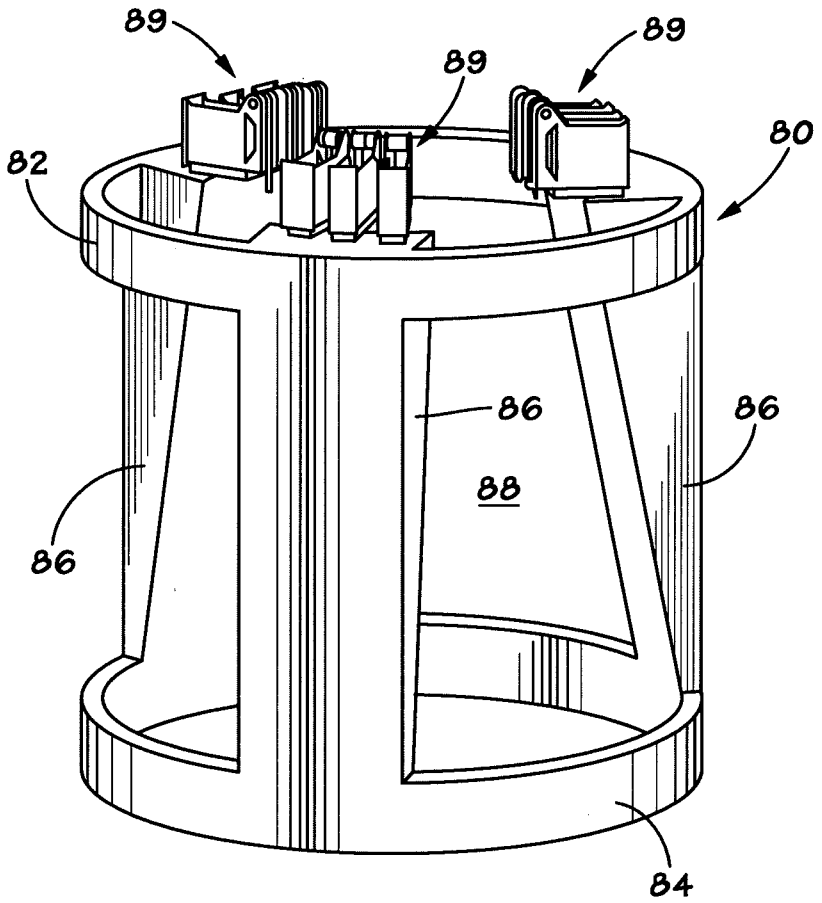


FIG. 8
(Prior Art)

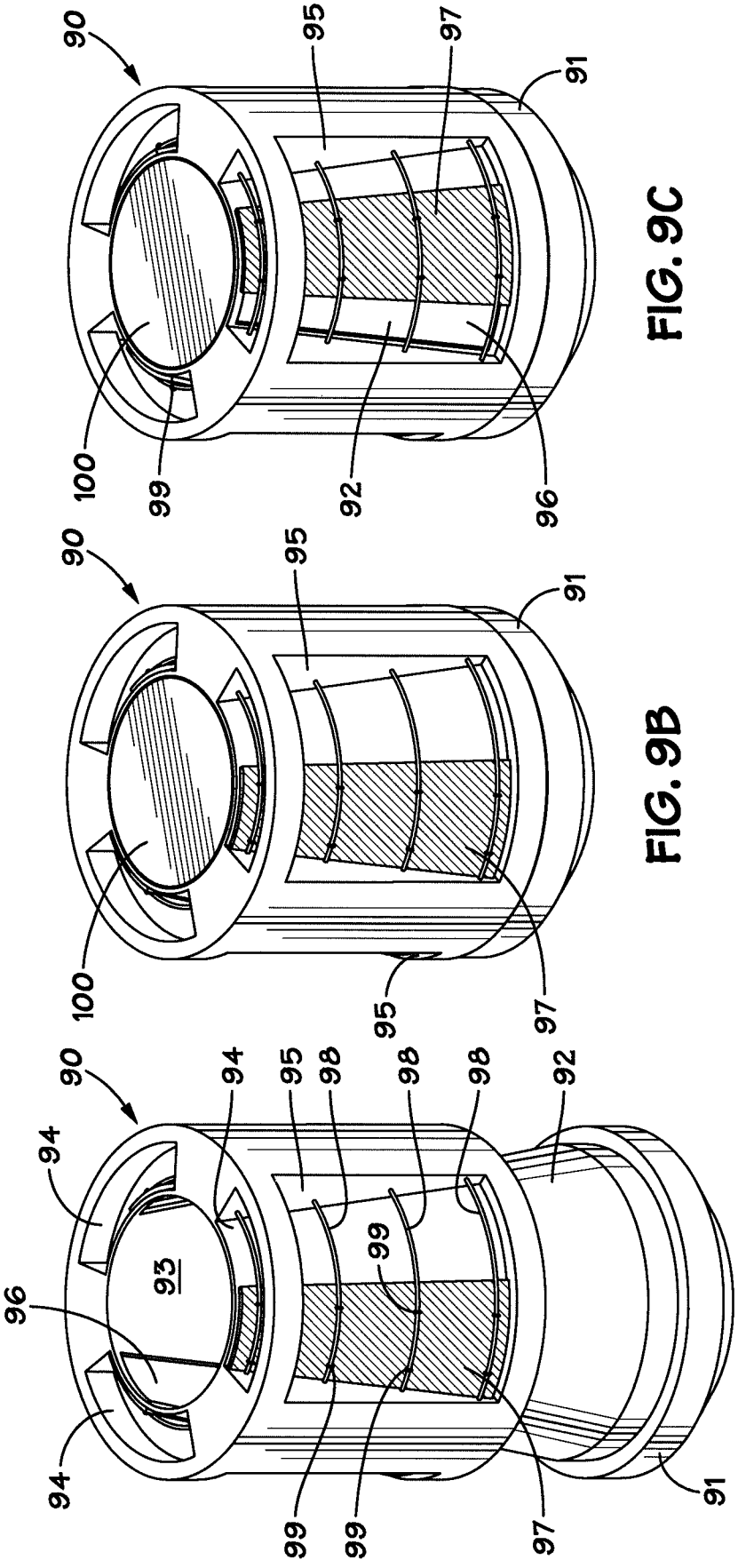


FIG. 9C

FIG. 9B

FIG. 9A

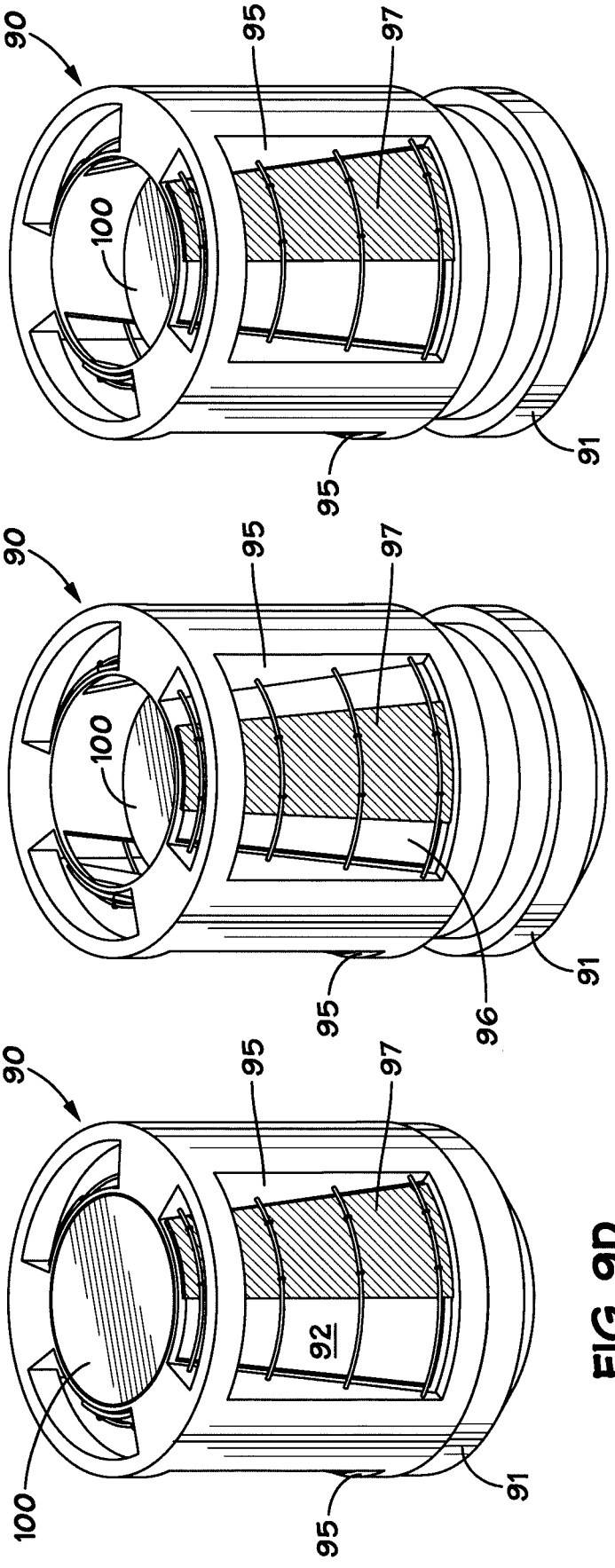


FIG. 9F

FIG. 9E

FIG. 9D

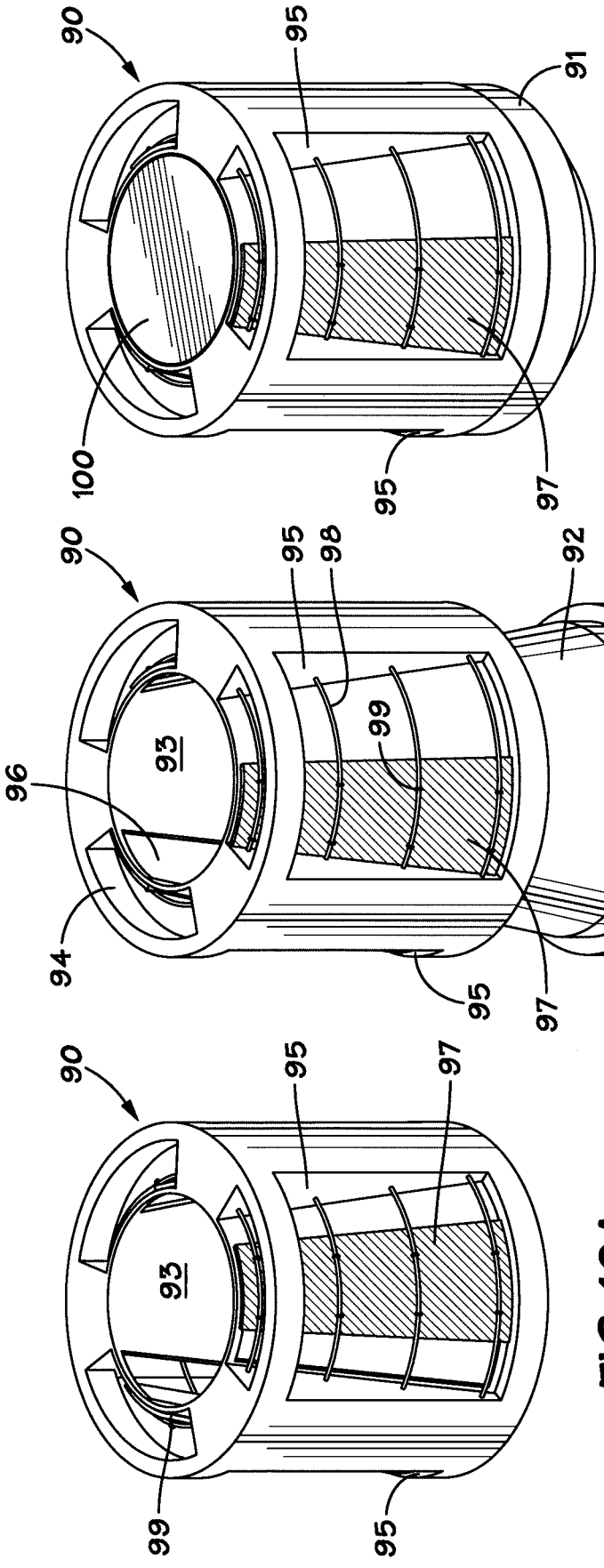


FIG. 10C

FIG. 10B

FIG. 10A

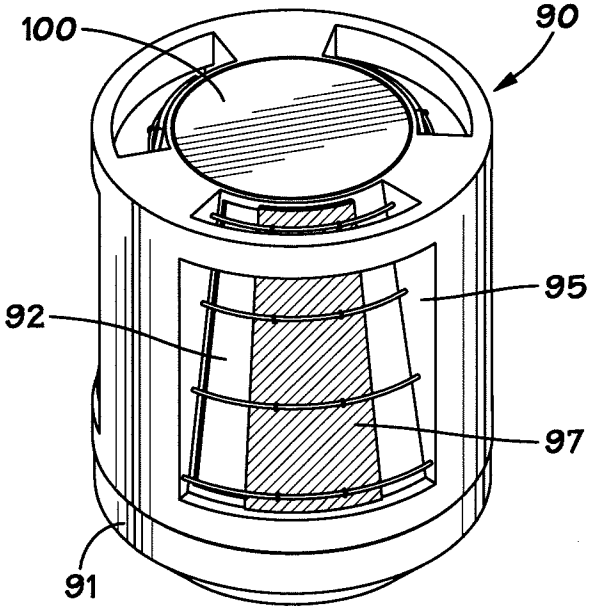


FIG. 11A

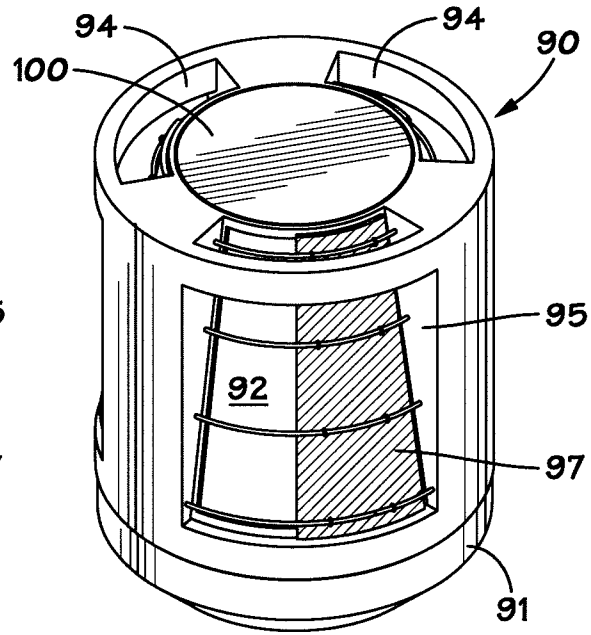


FIG. 11B

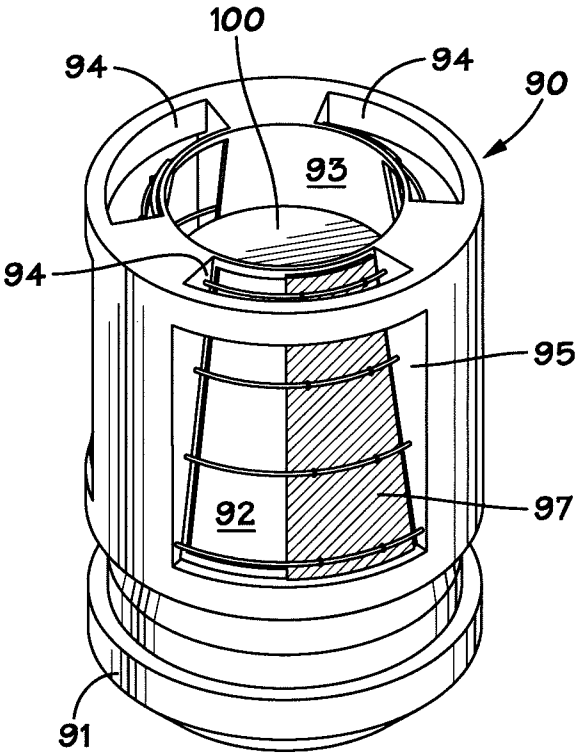


FIG. 11C