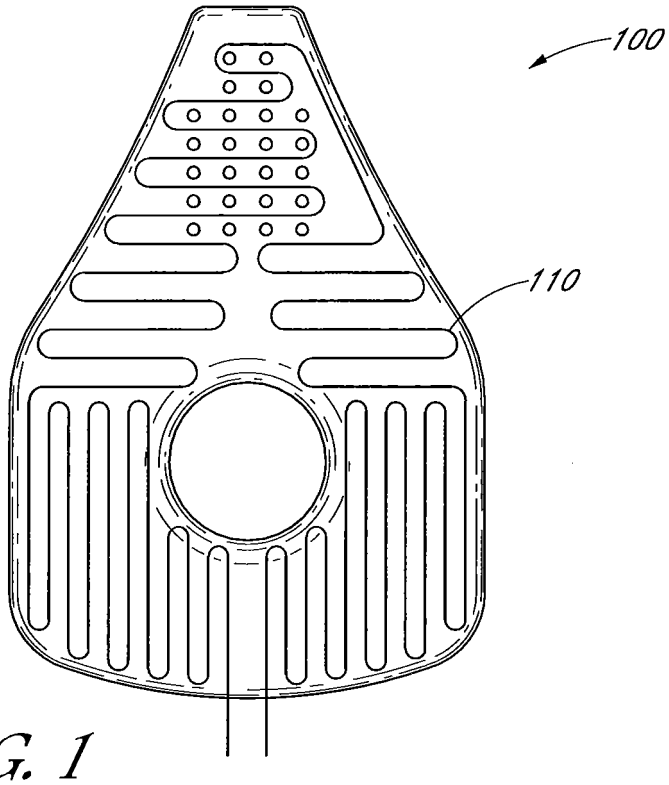

FIG. 1

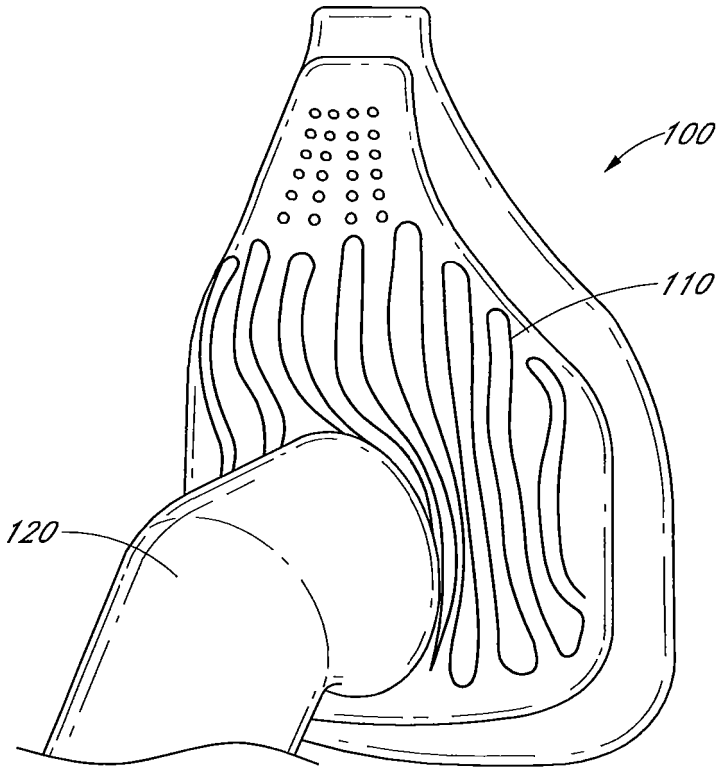

FIG. 2

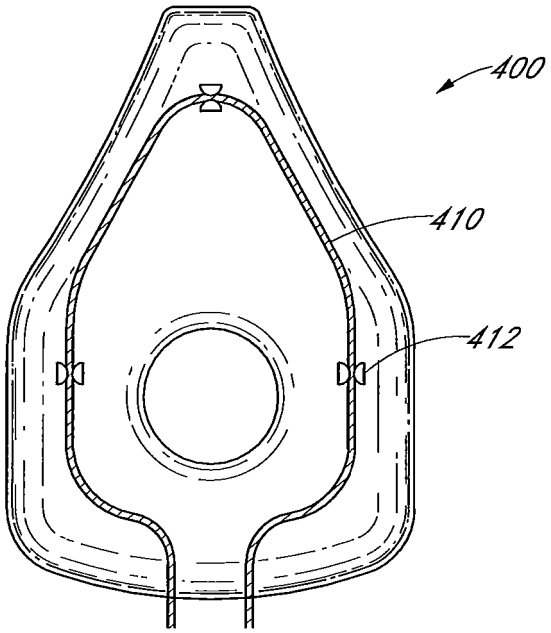

FIG. 3

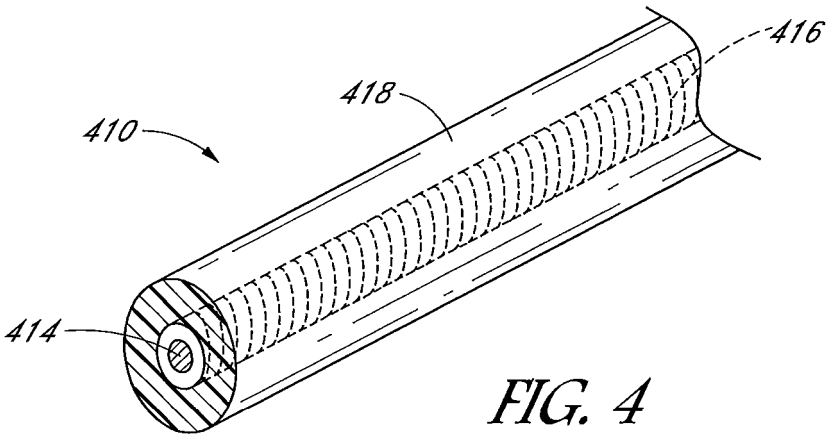

FIG. 4

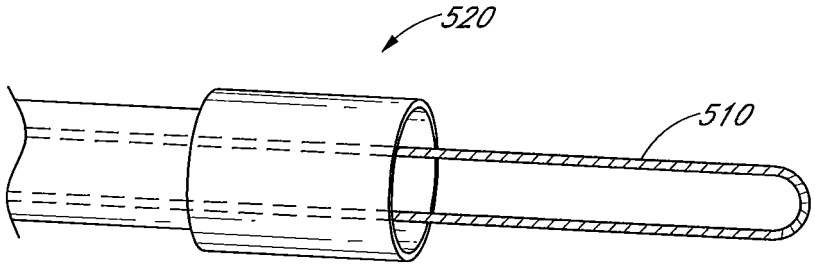

FIG. 5

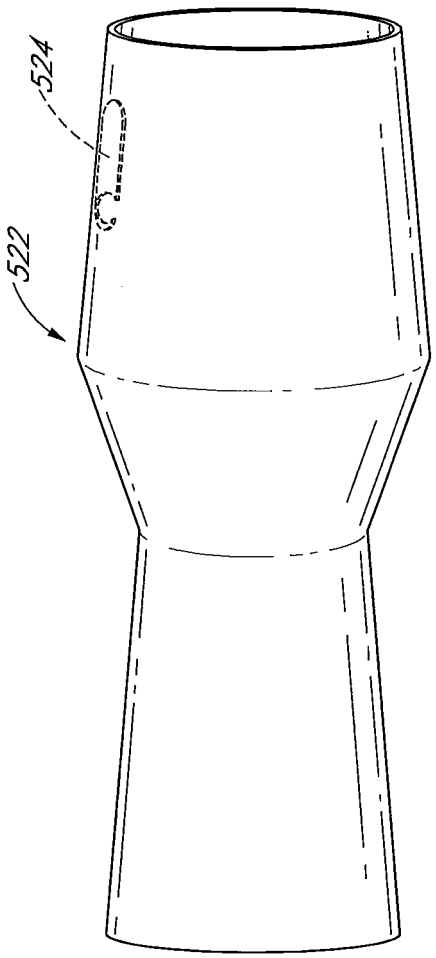

FIG. 6

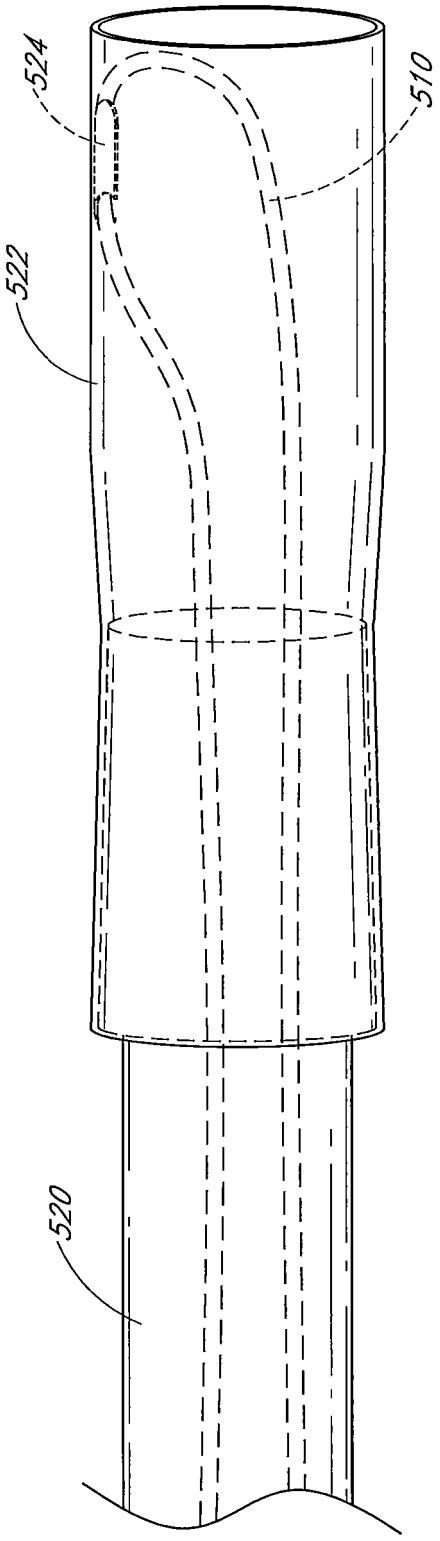

FIG. 7

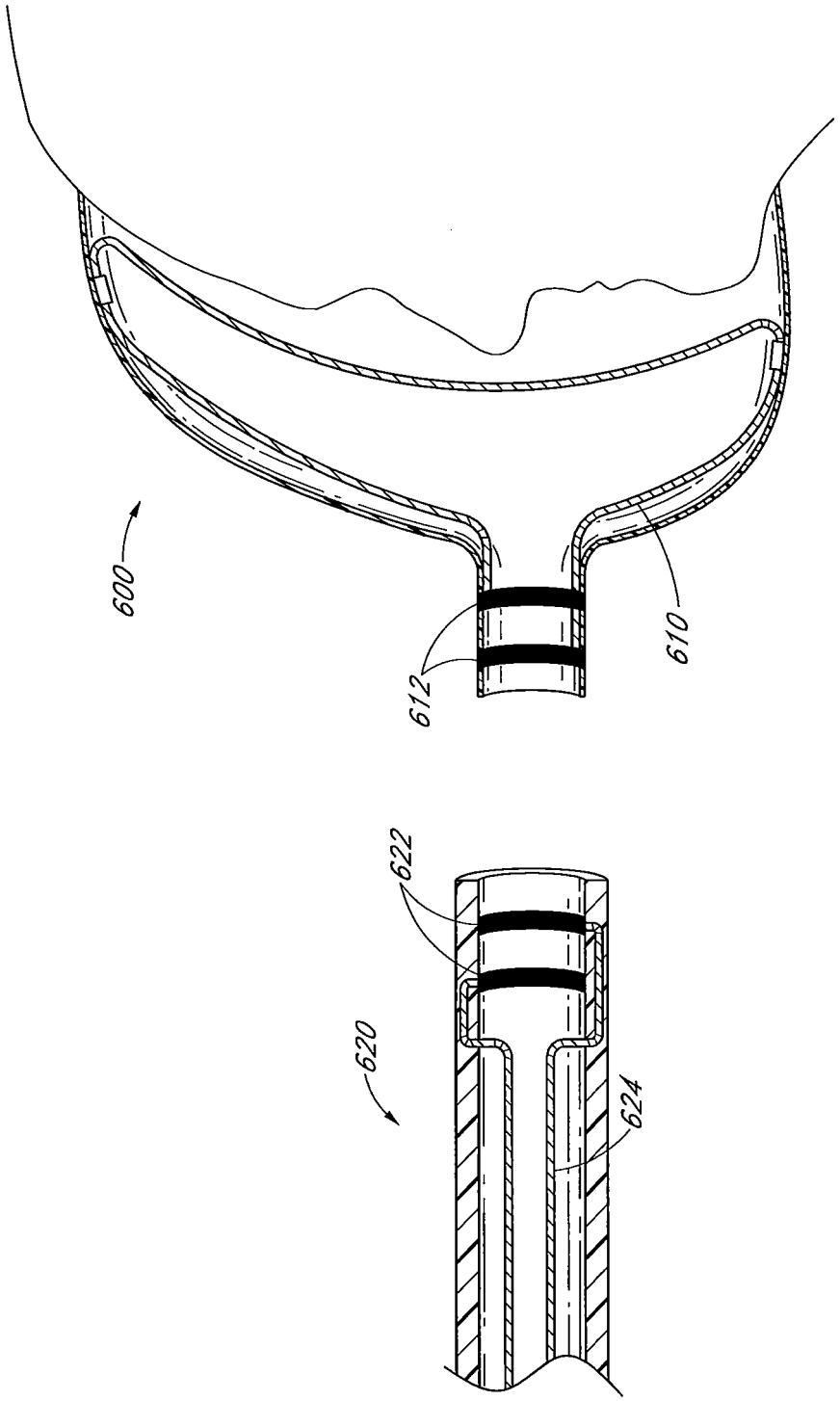

FIG. 8

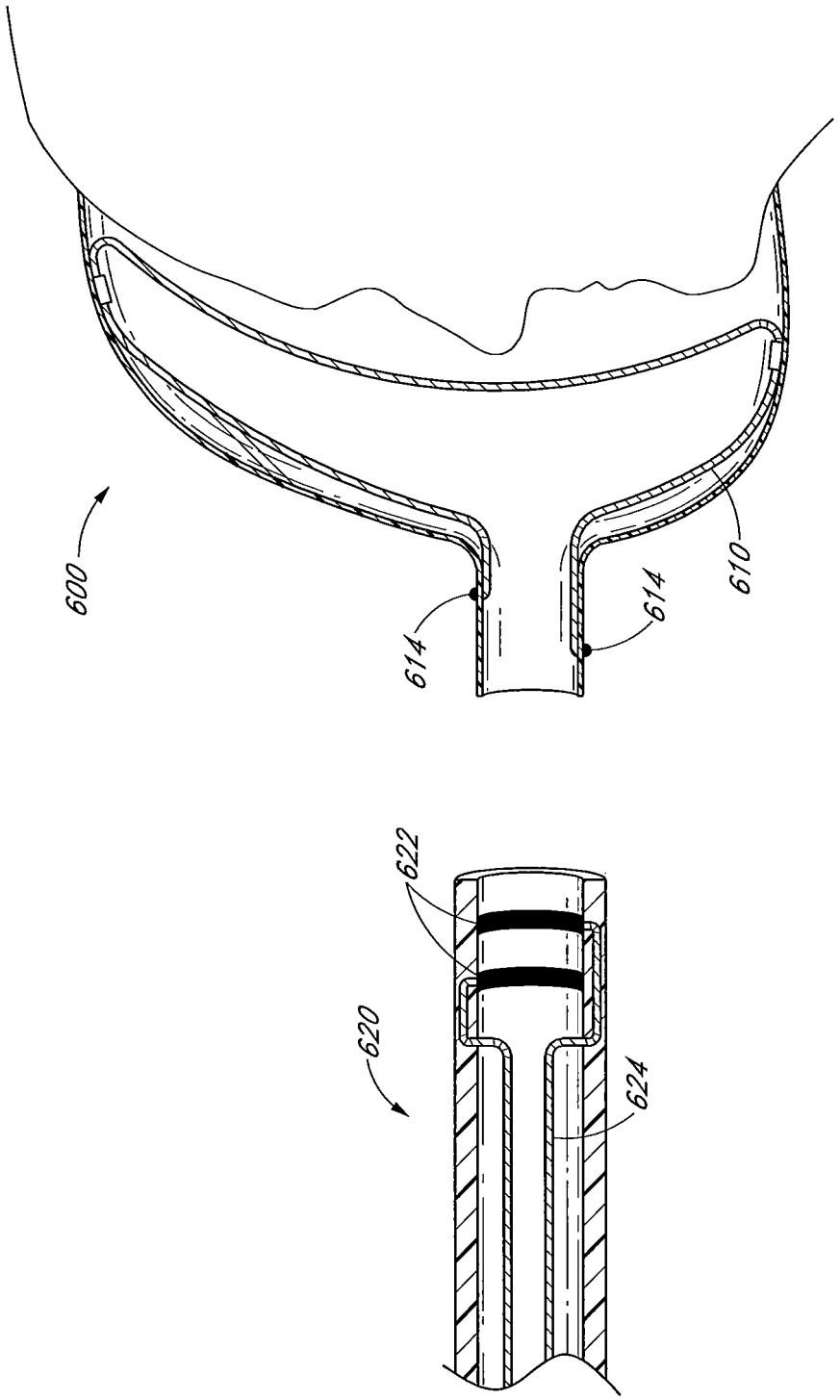

FIG. 9

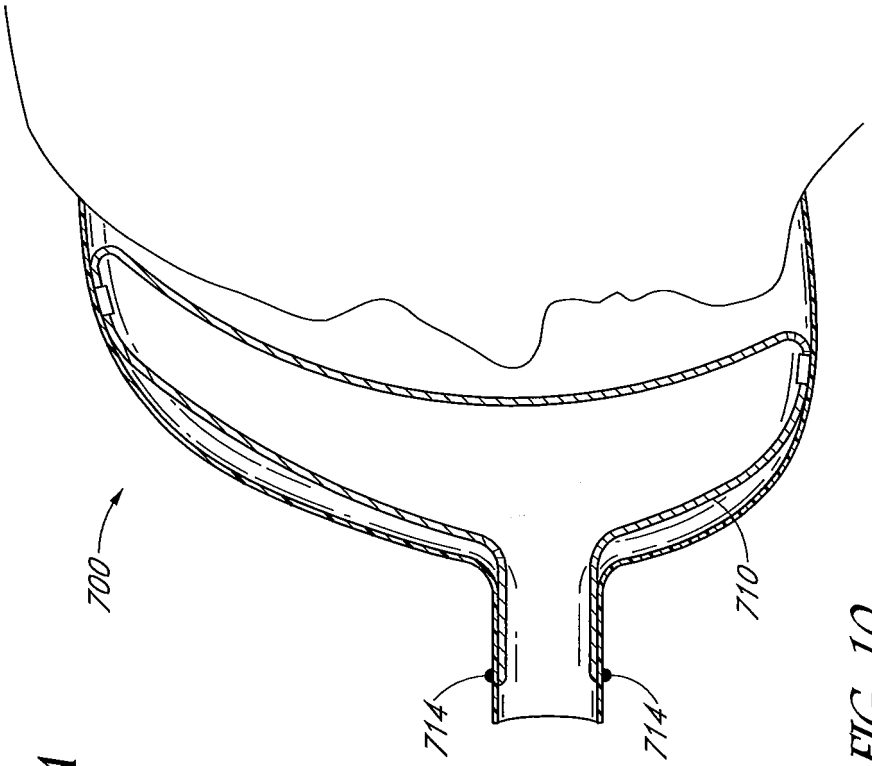

FIG. 10

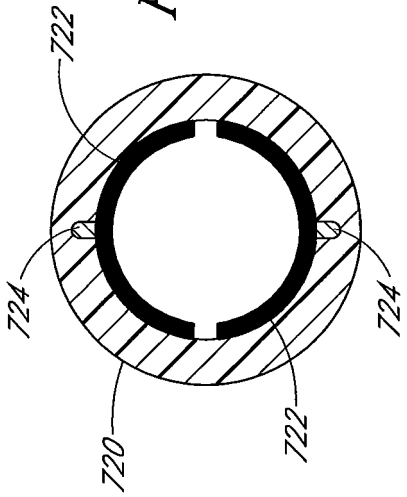

FIG. 10A

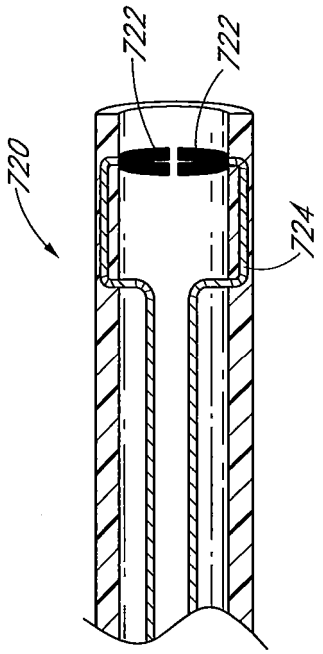

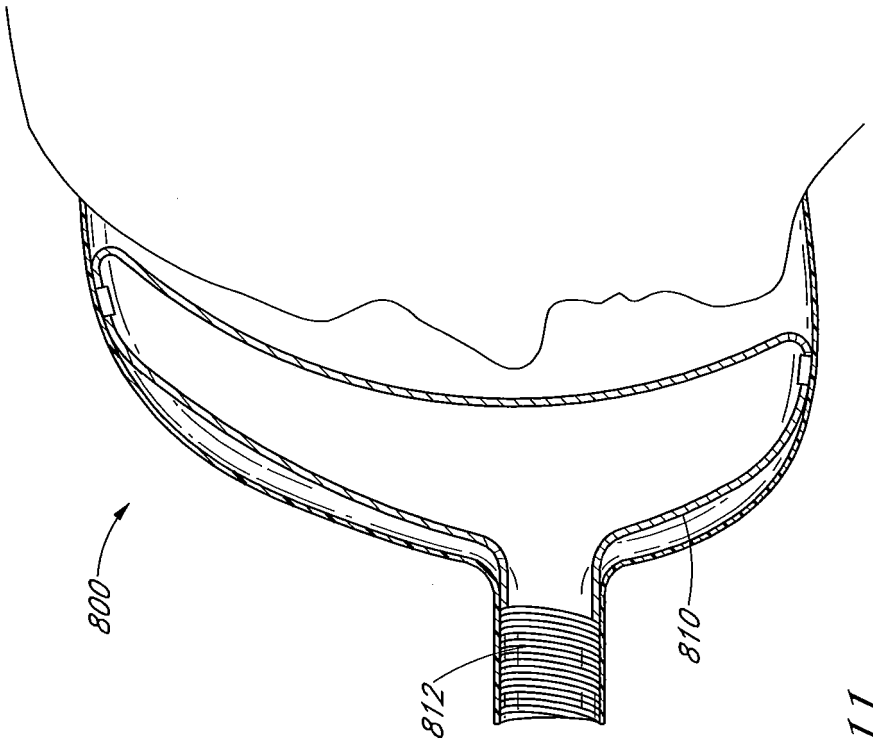

FIG. 11

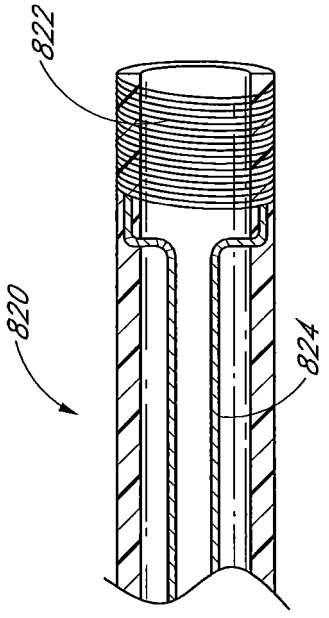

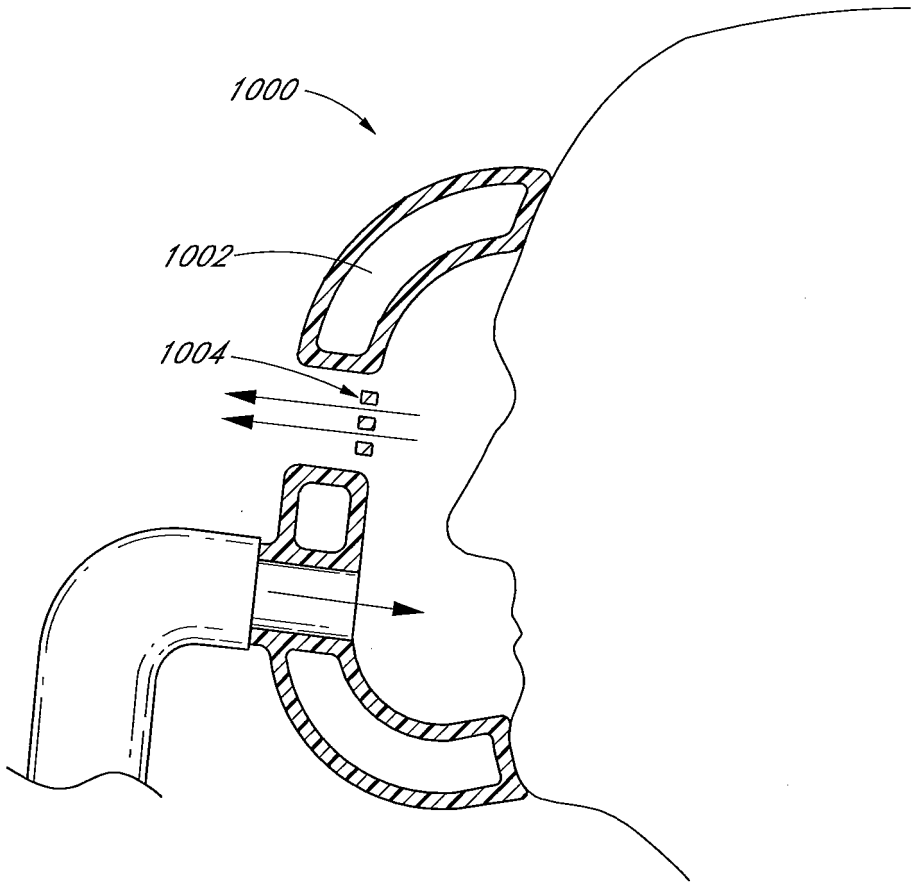

FIG. 12

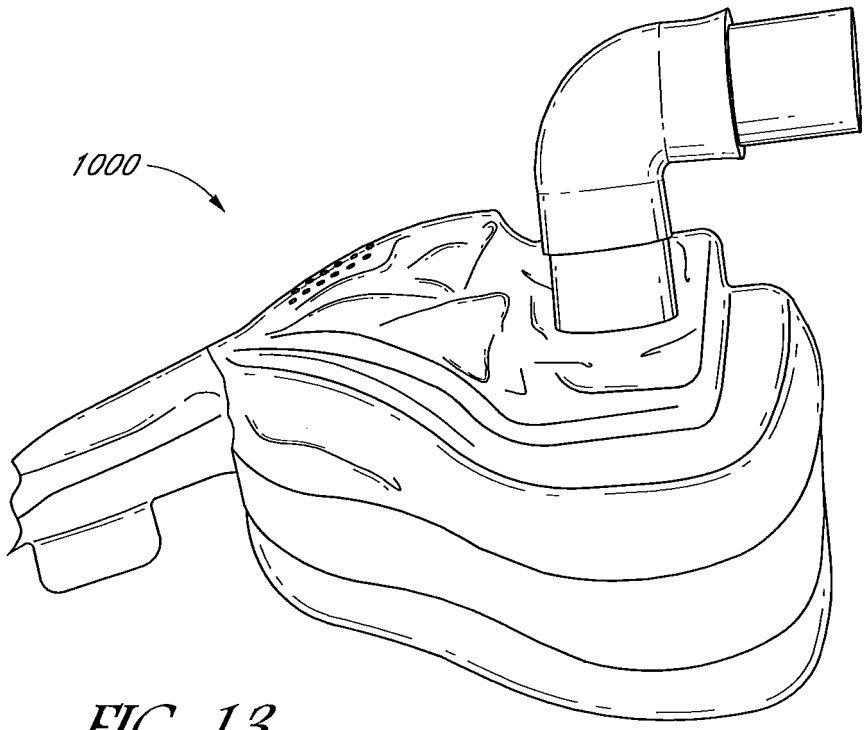

FIG. 13

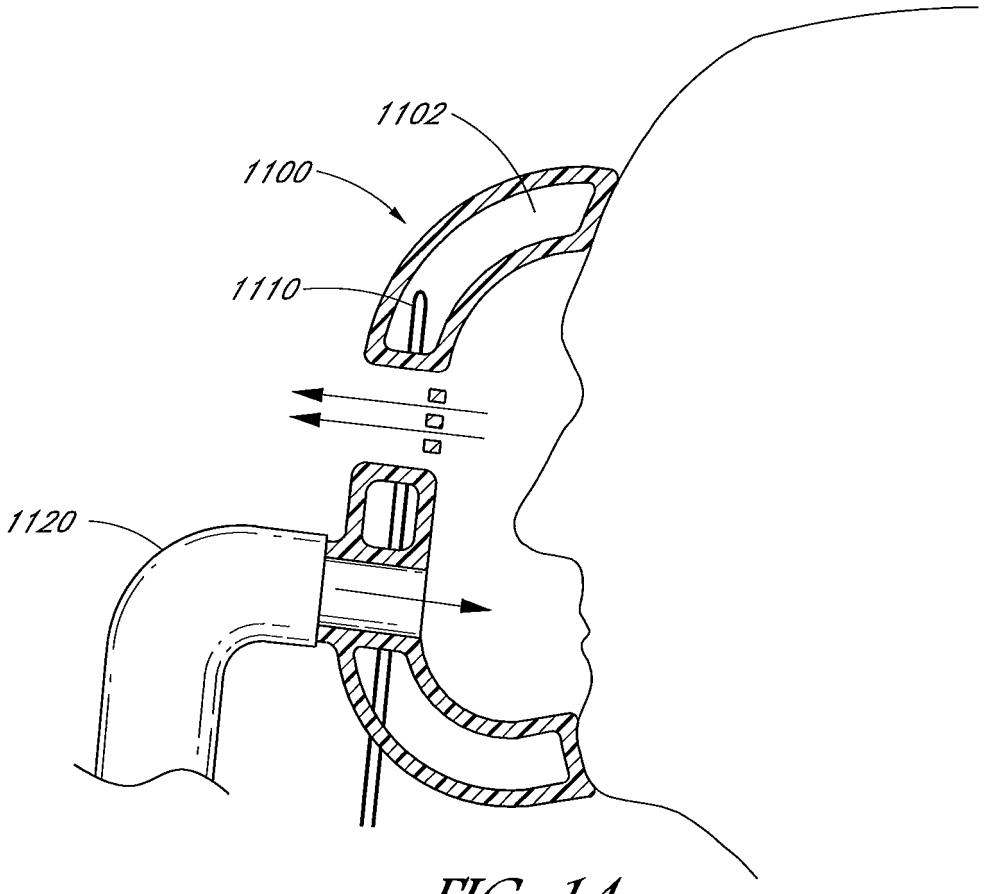

FIG. 14

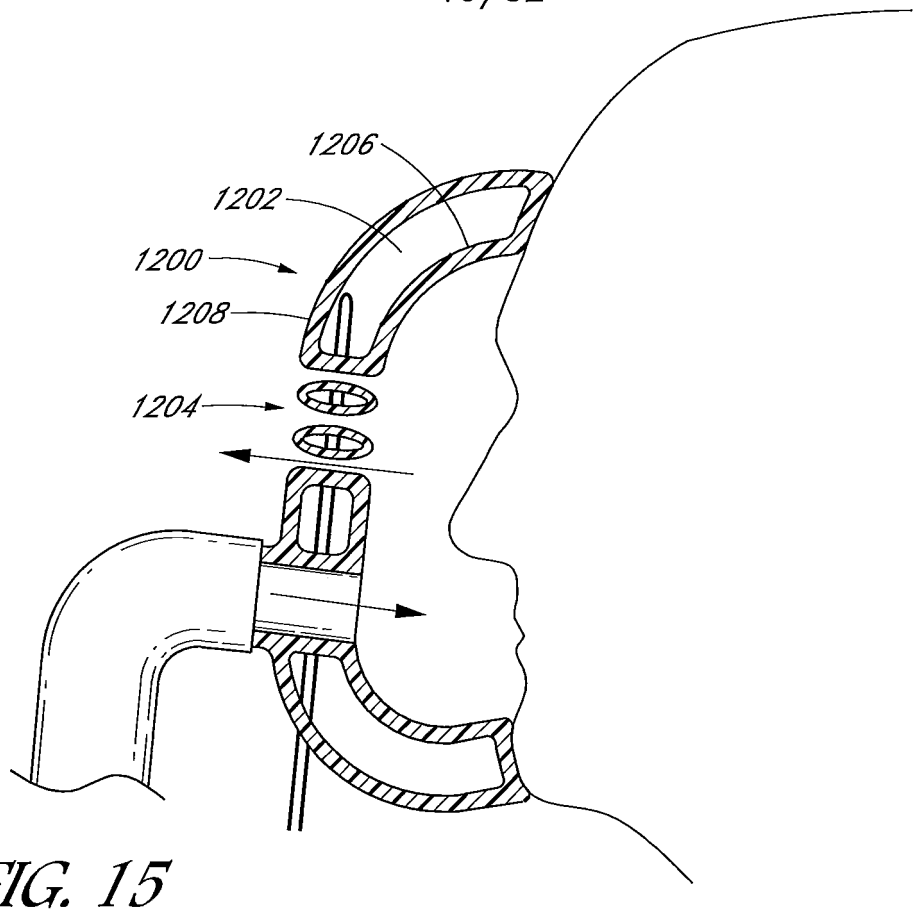

FIG. 15

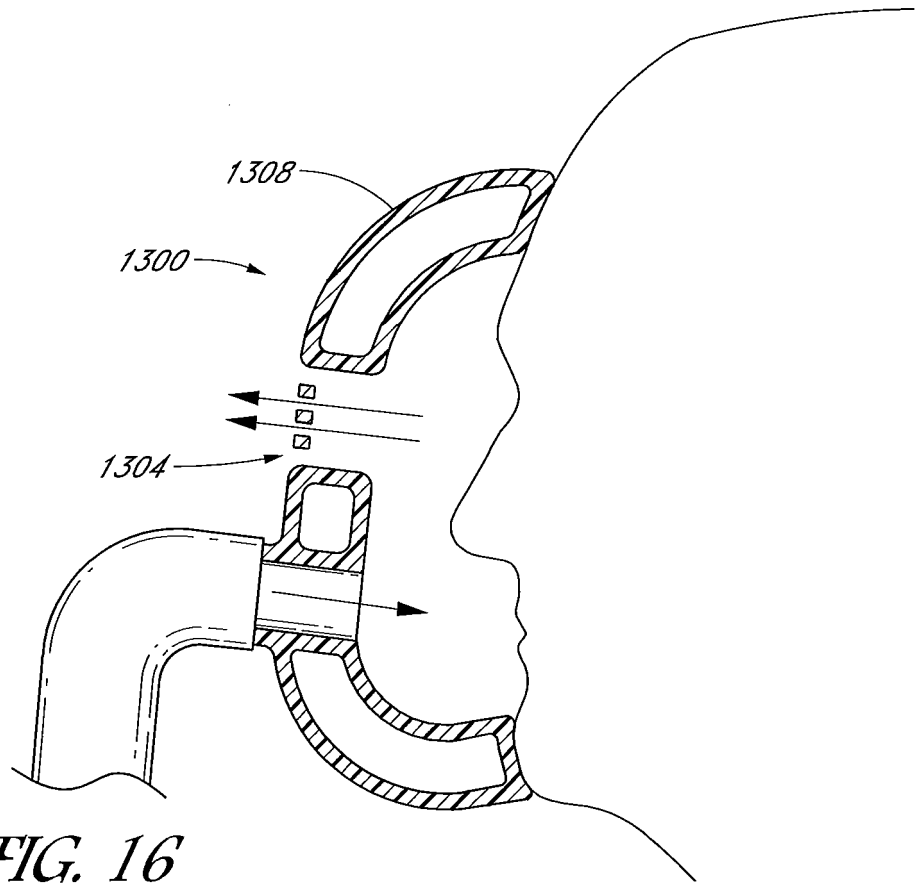

FIG. 16

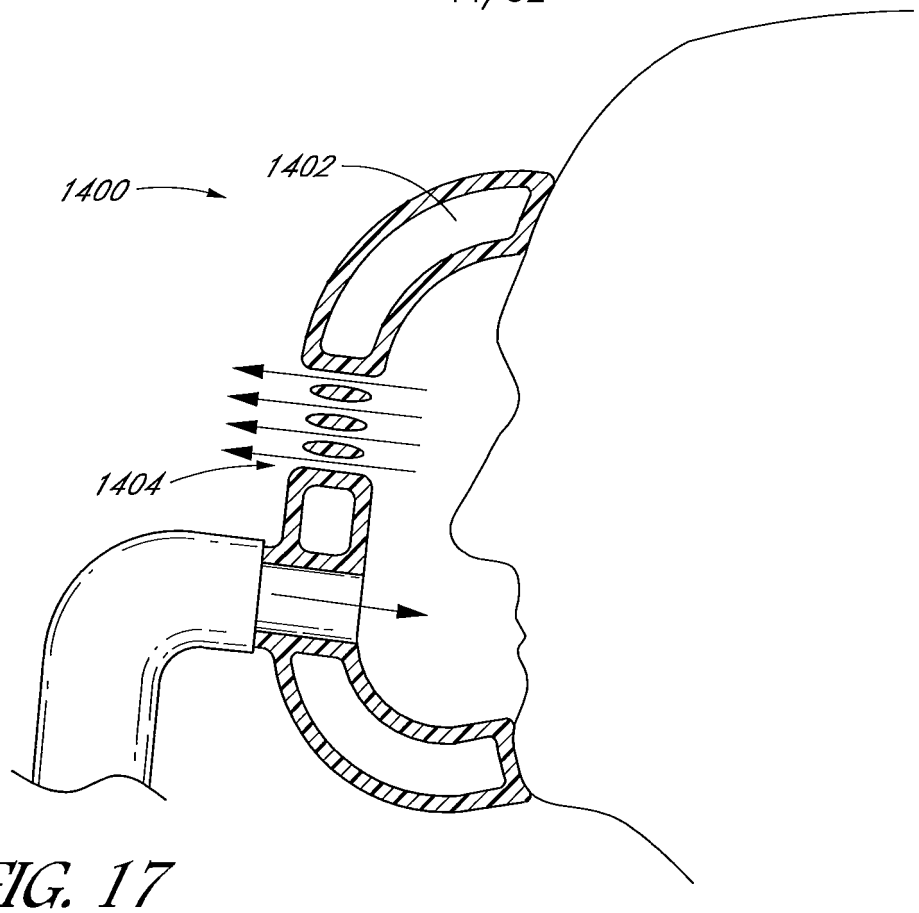

FIG. 17

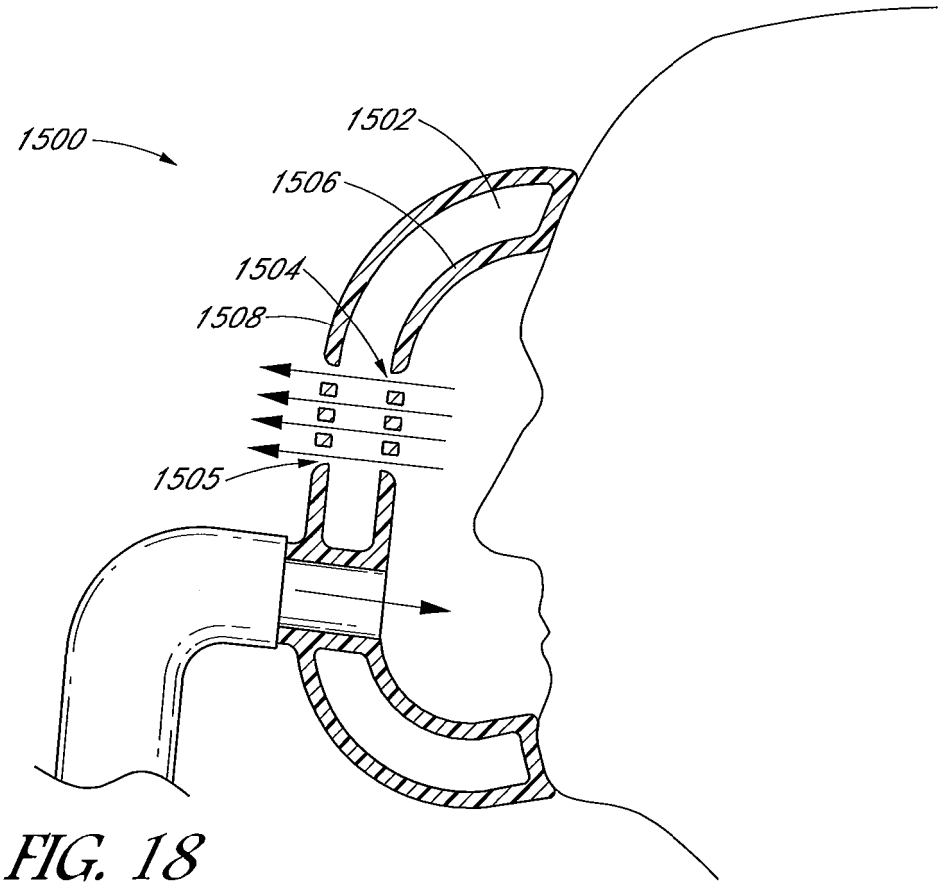

FIG. 18

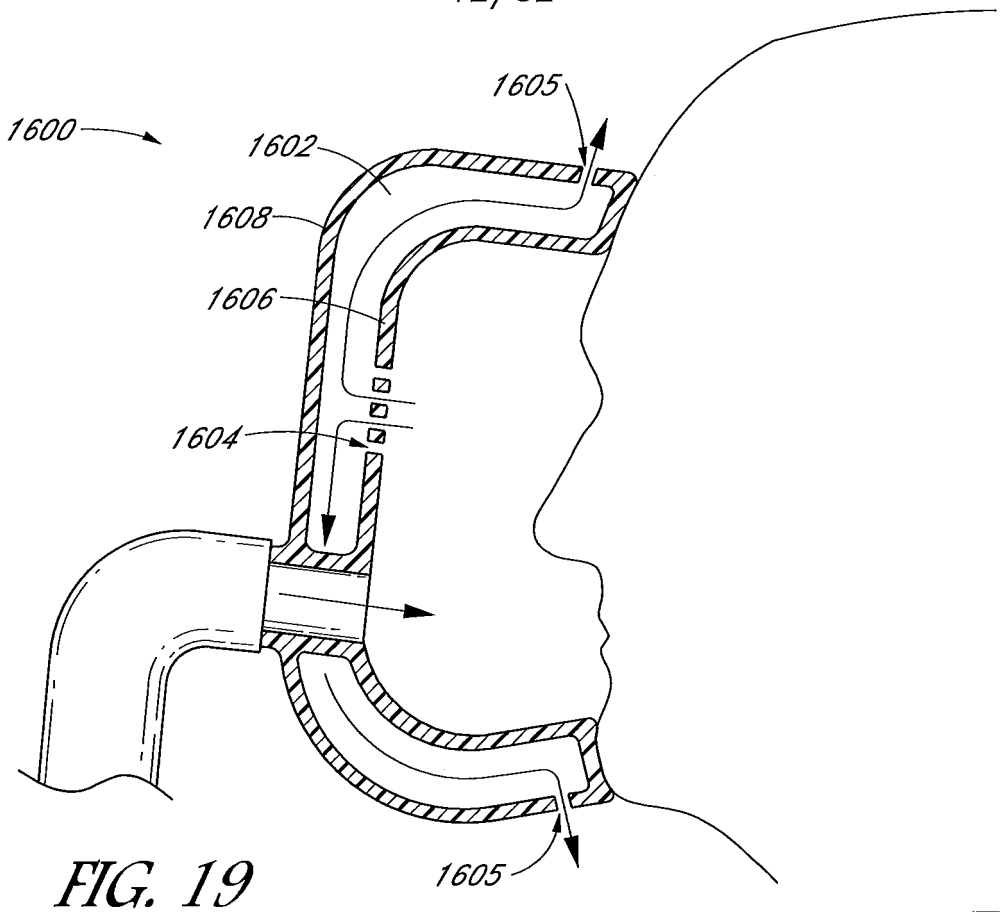
1600
1602
1605
1608
1606
1604
1605

FIG. 19

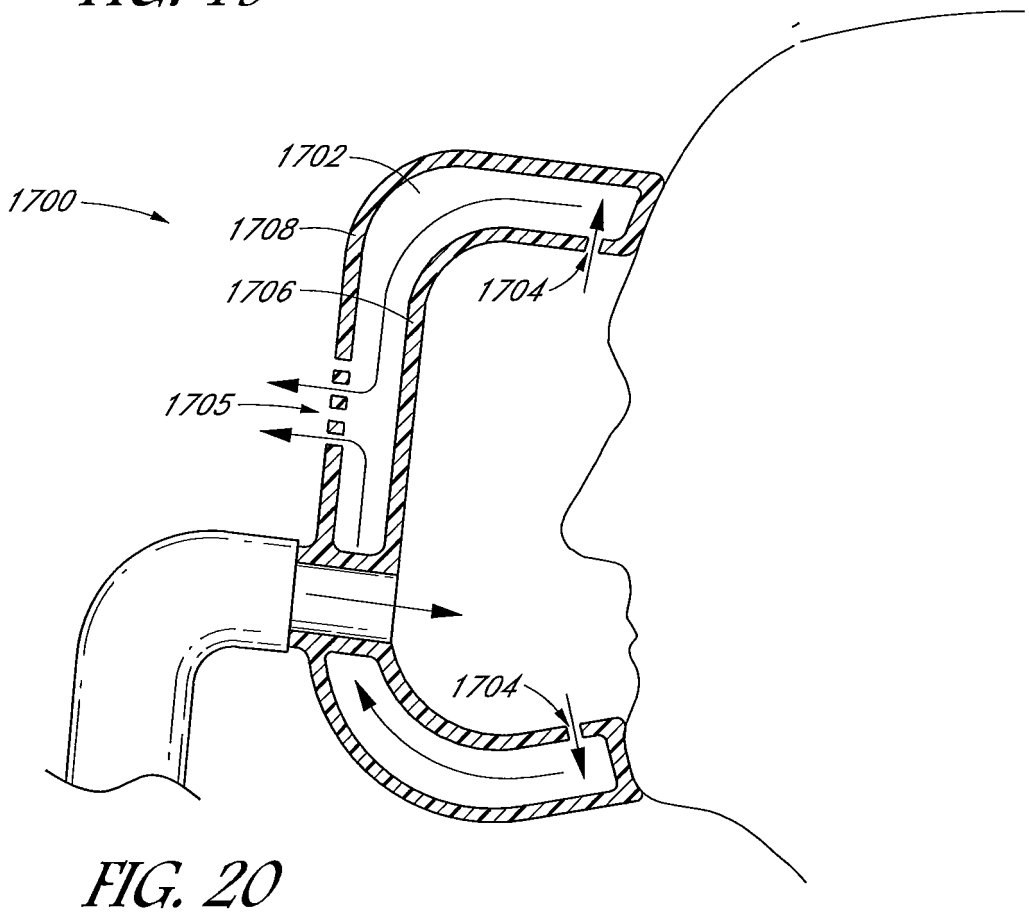
1700
1702
1708
1706
1704
1705
1704

FIG. 20

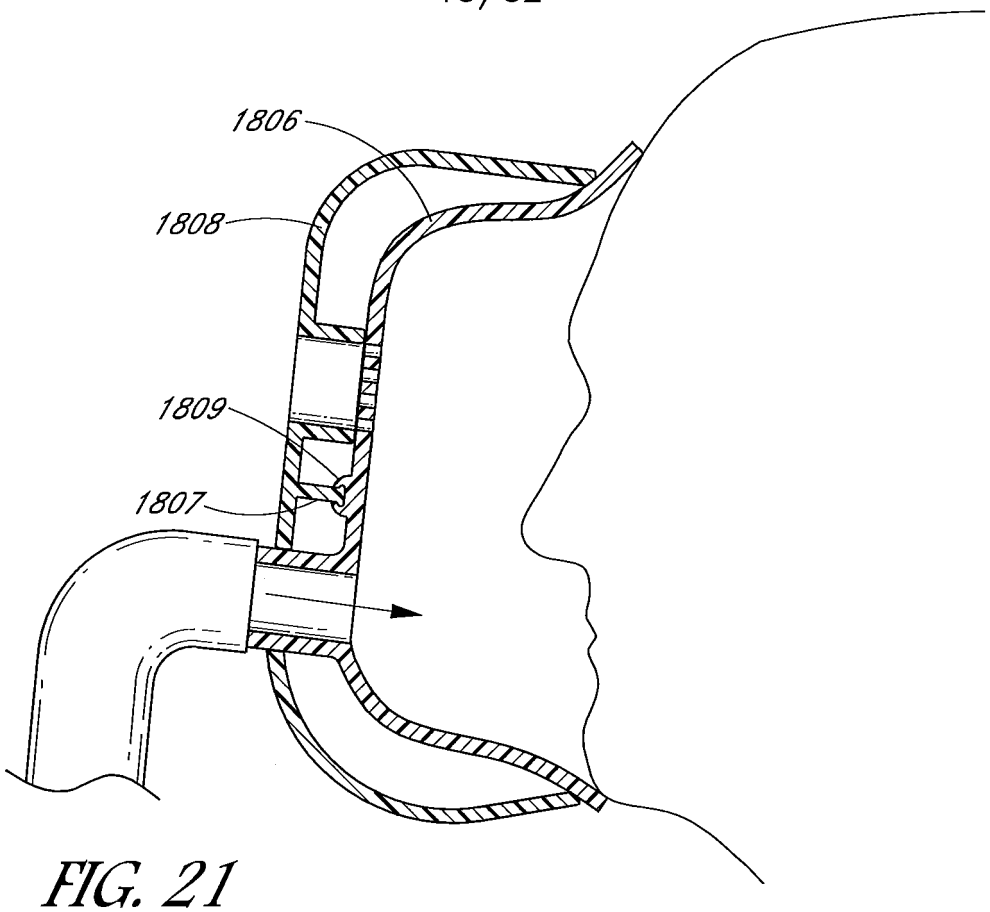

FIG. 21

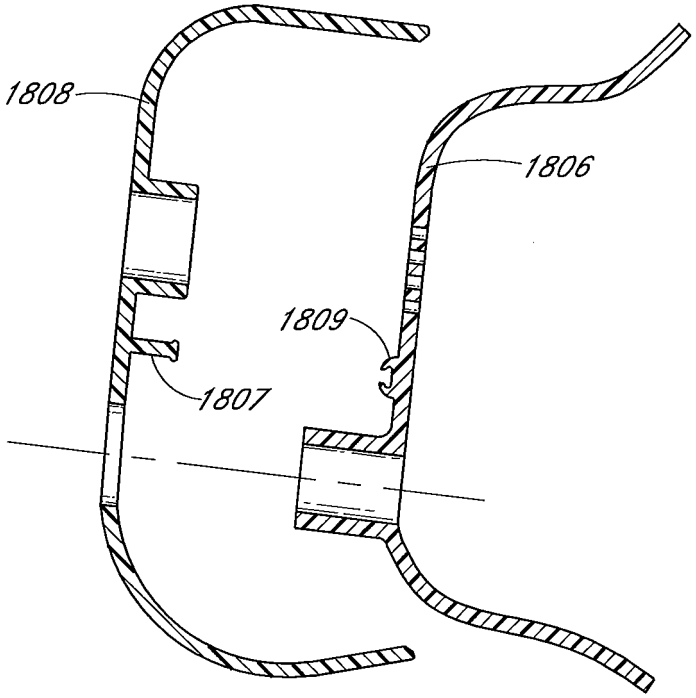

FIG. 22

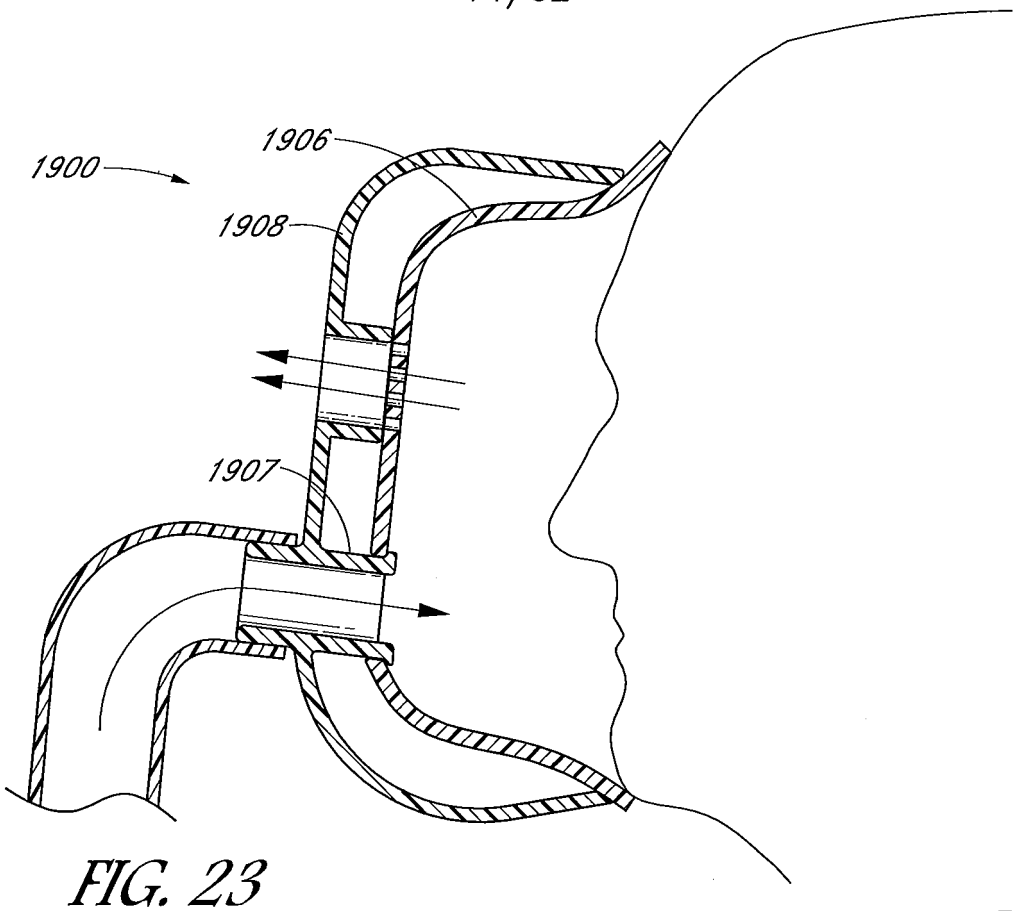

FIG. 23

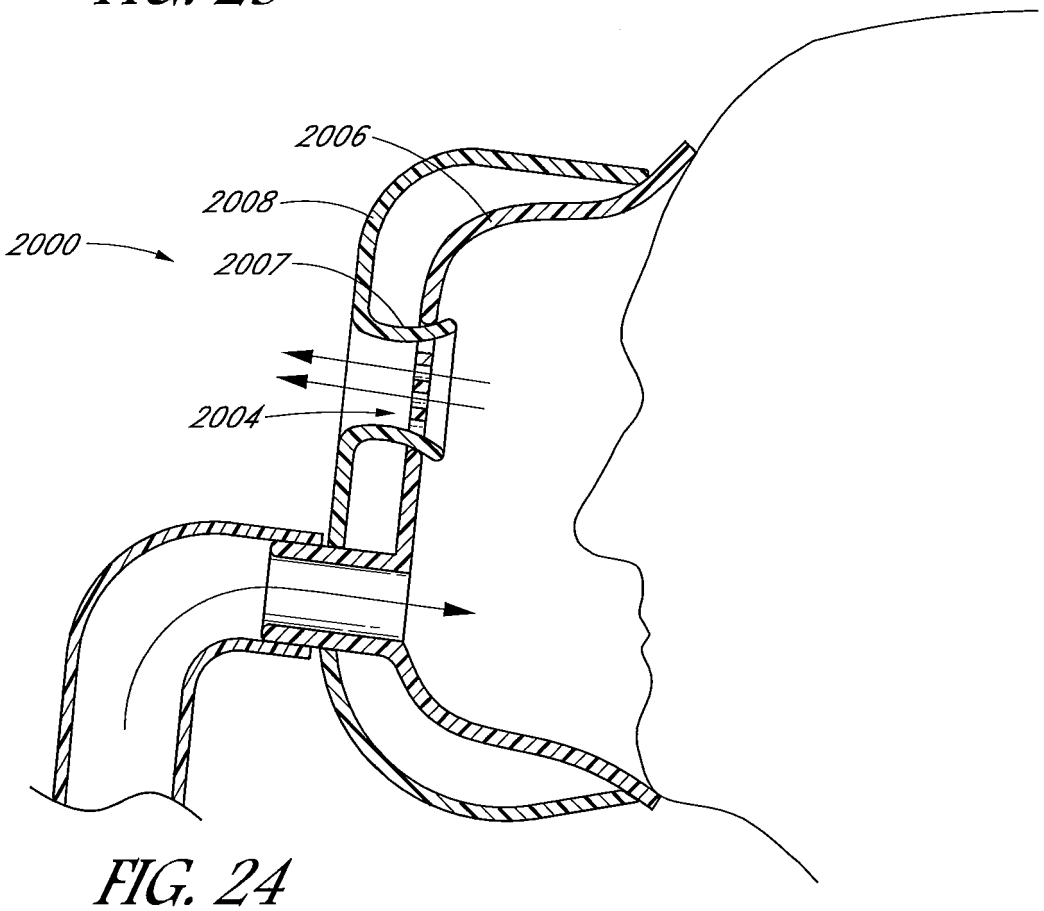

FIG. 24

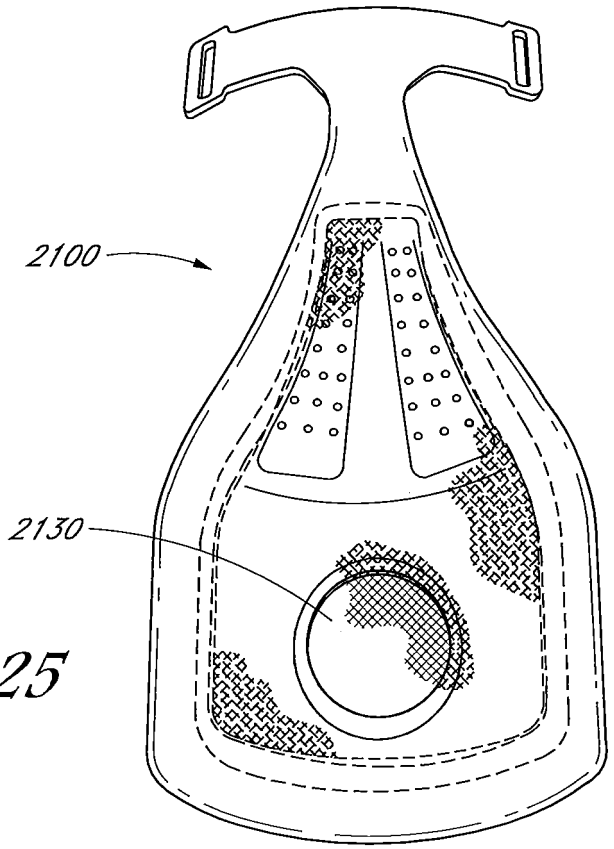

FIG. 25

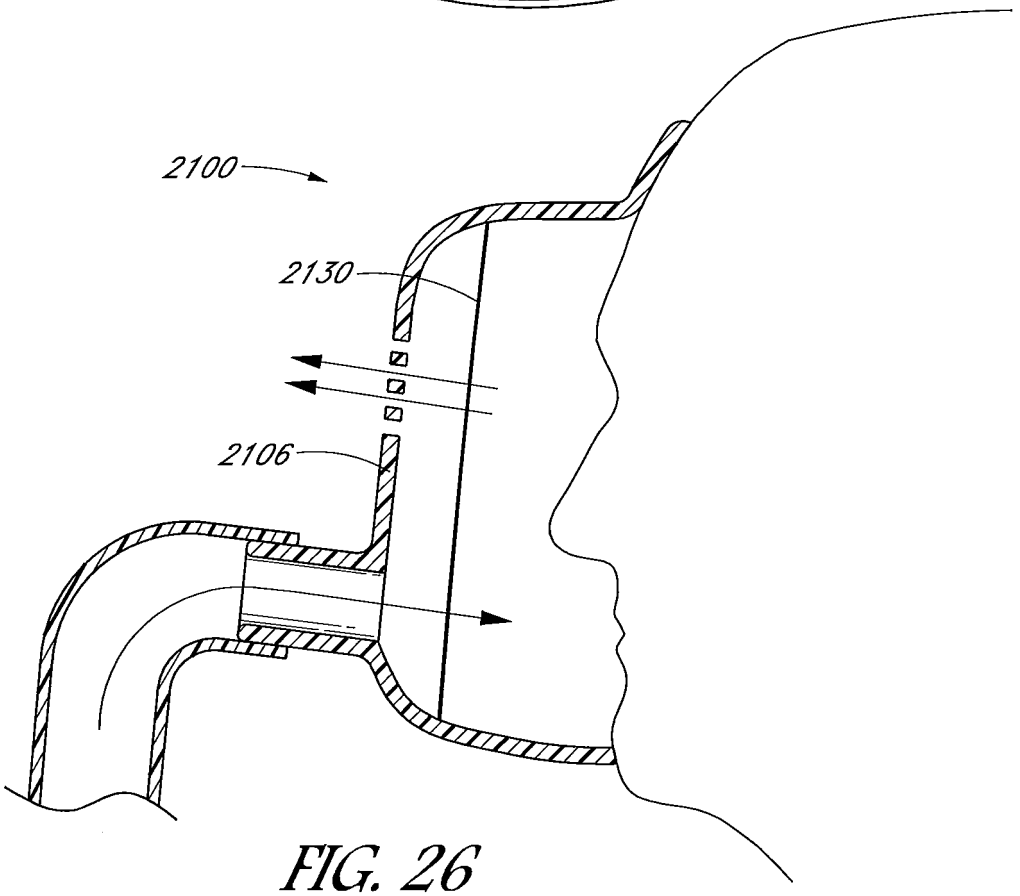

FIG. 26

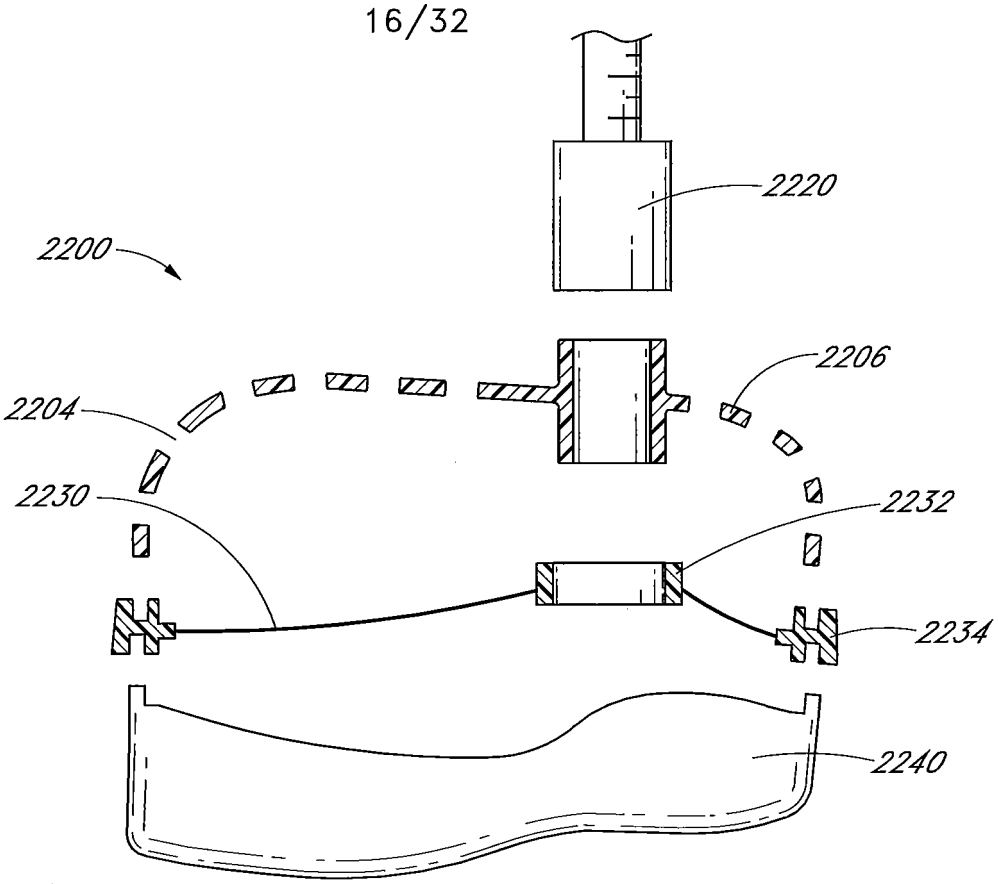

FIG. 27

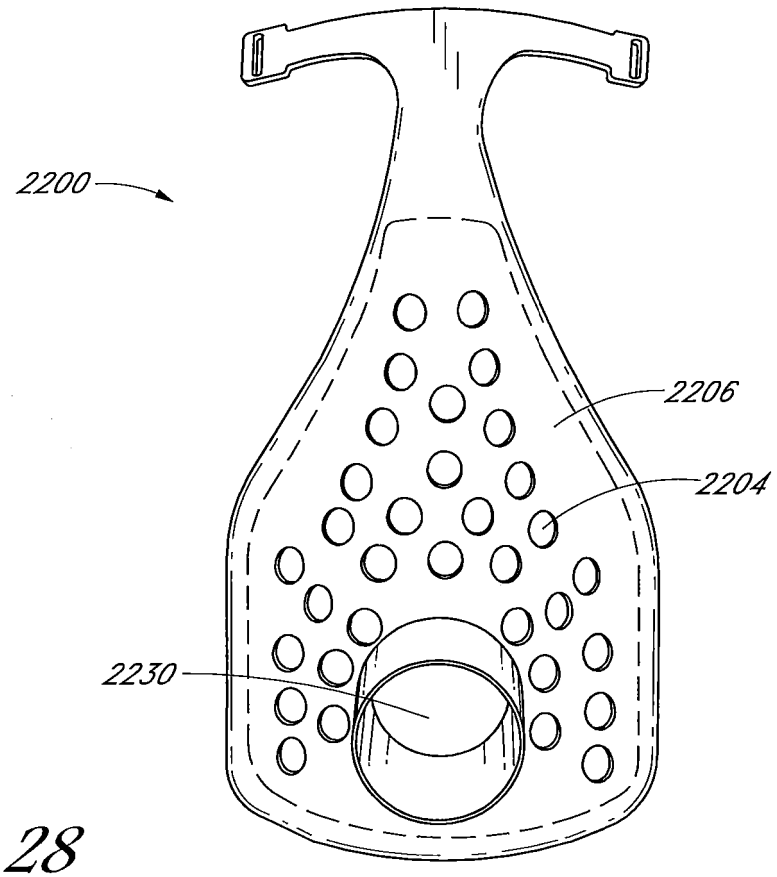

FIG. 28

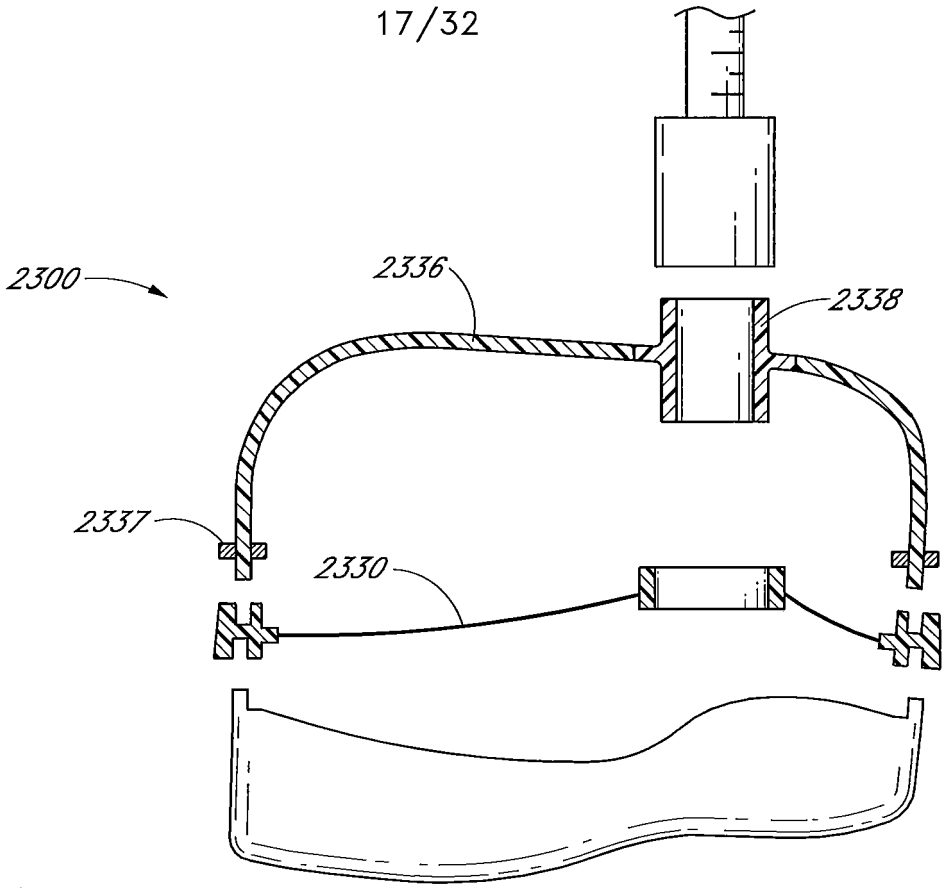

FIG. 29

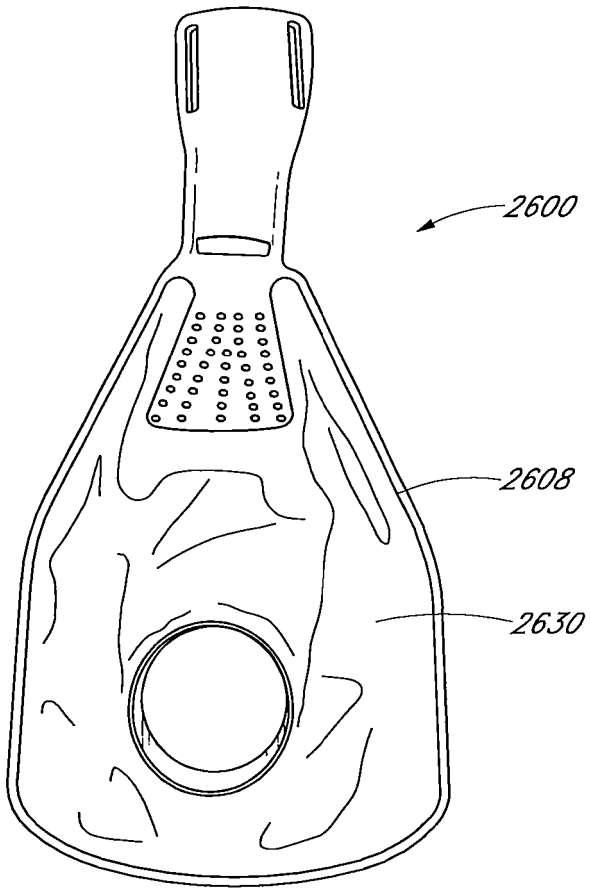

FIG. 30

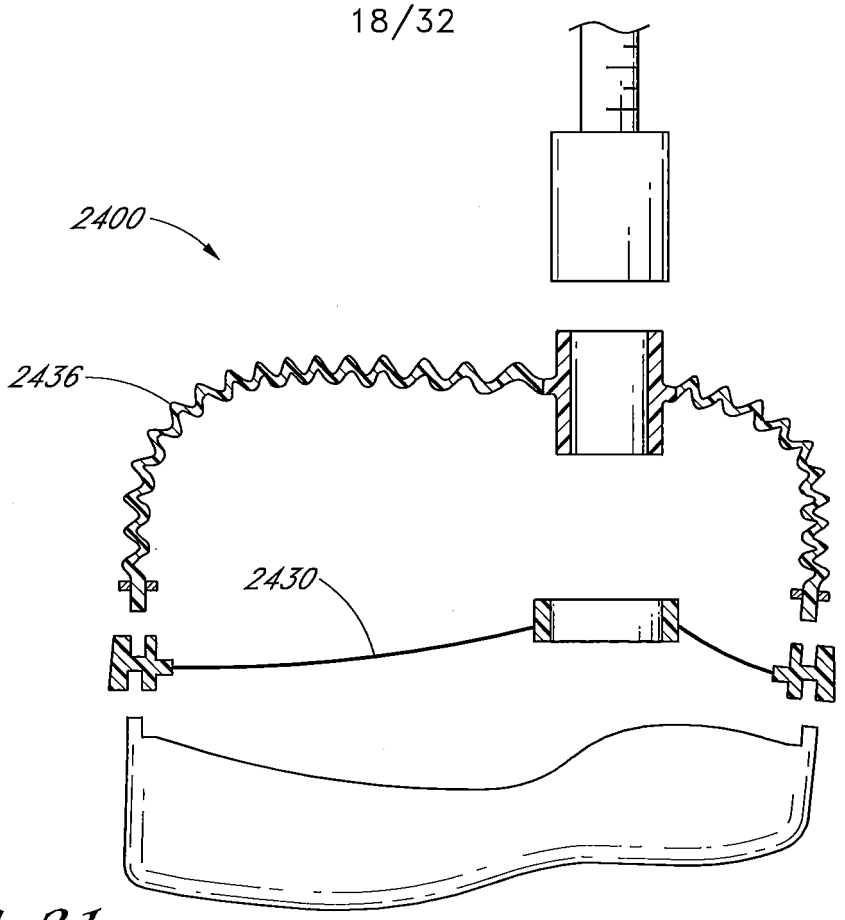

FIG. 31

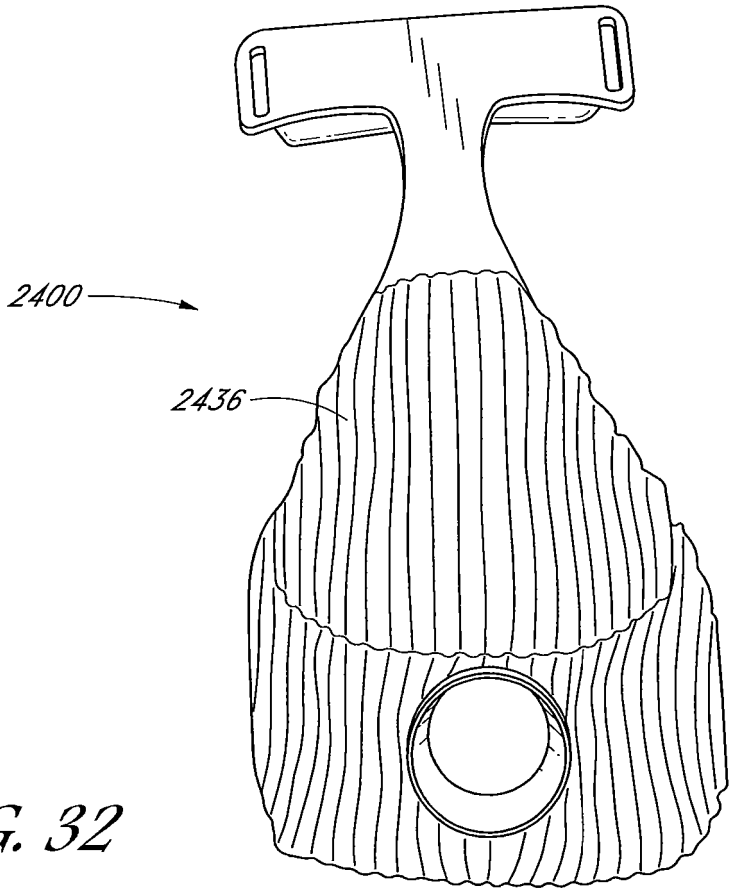

FIG. 32

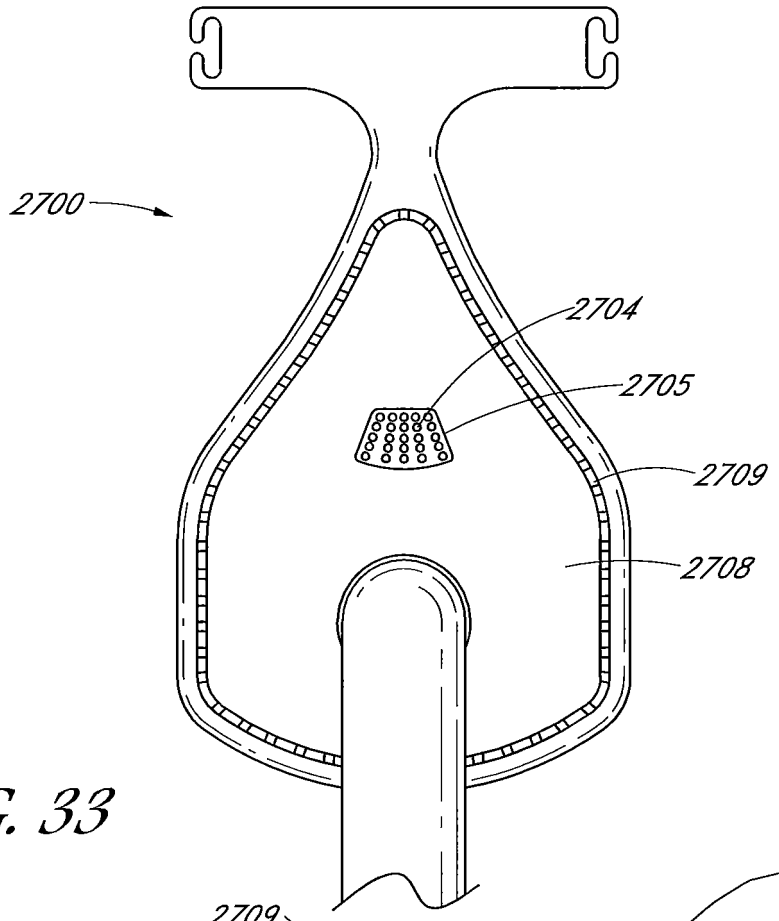
2700
2704
2705
2709
2708

FIG. 33

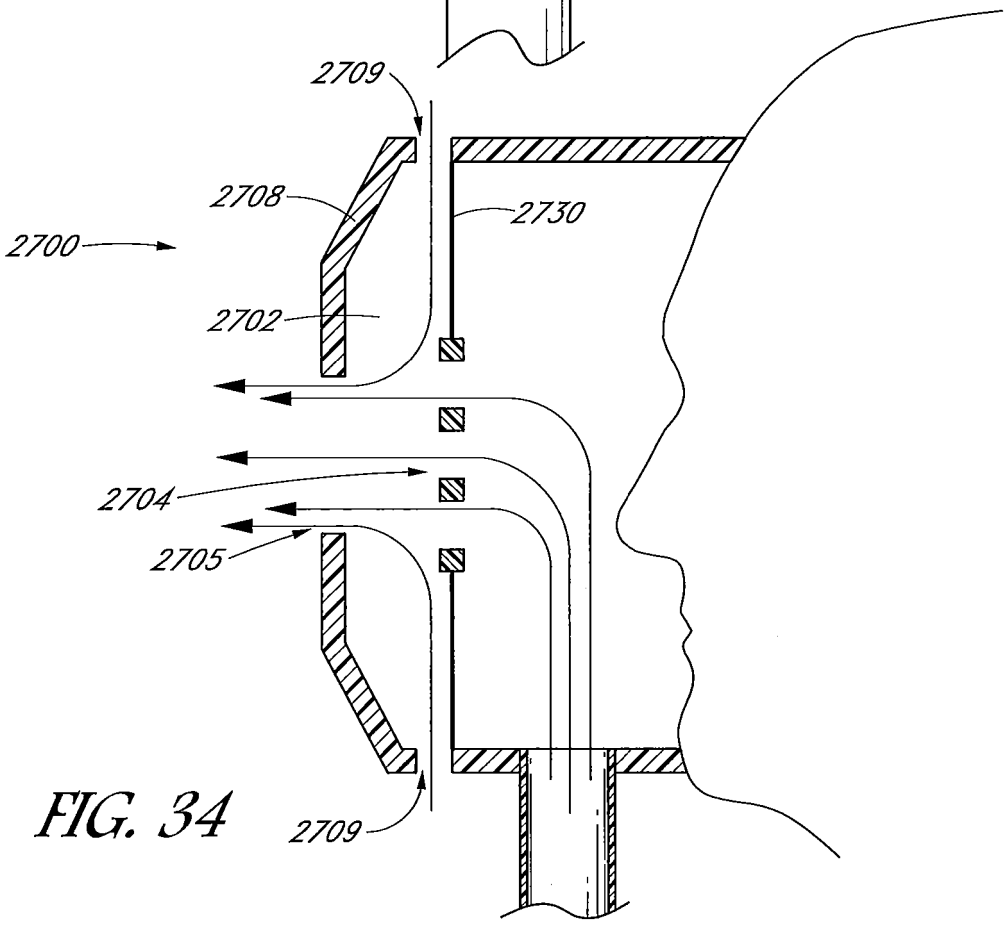
2709
2708
2730
2700
2702
2704
2705
2709

FIG. 34

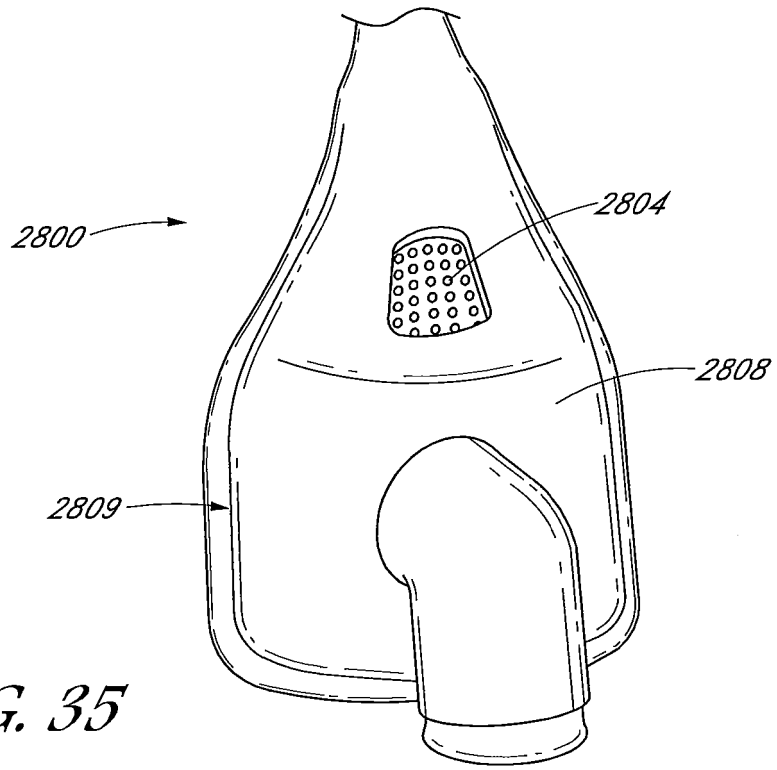

FIG. 35

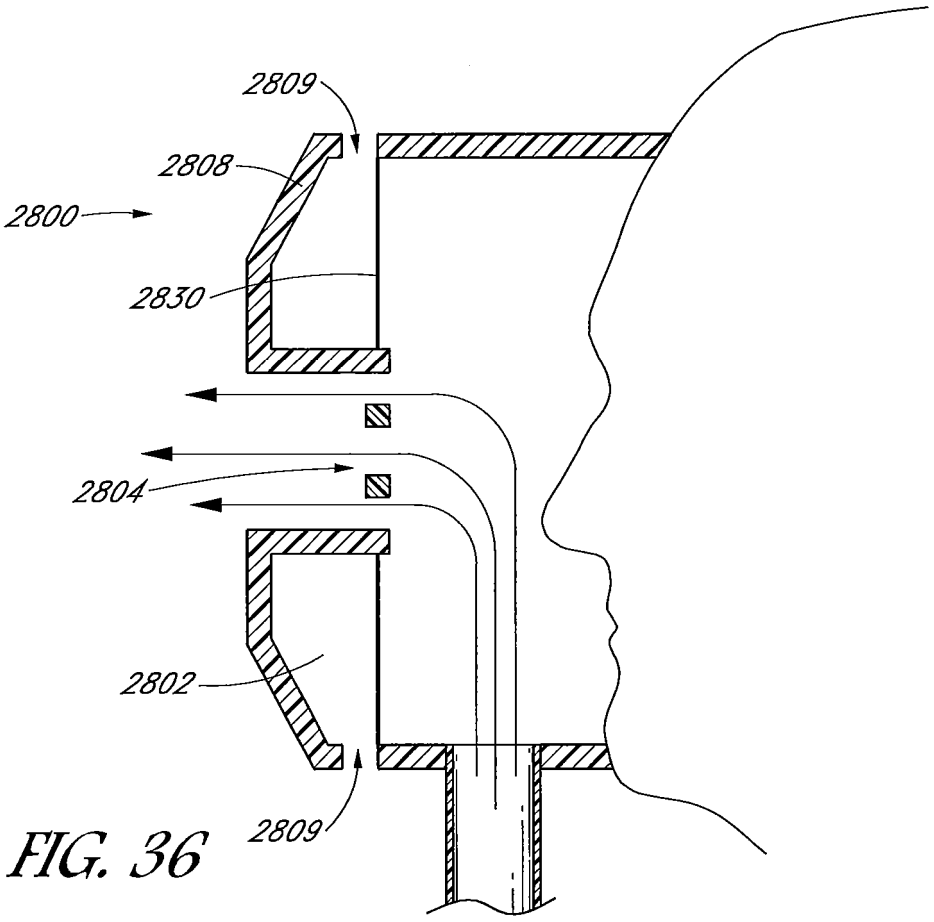

FIG. 36

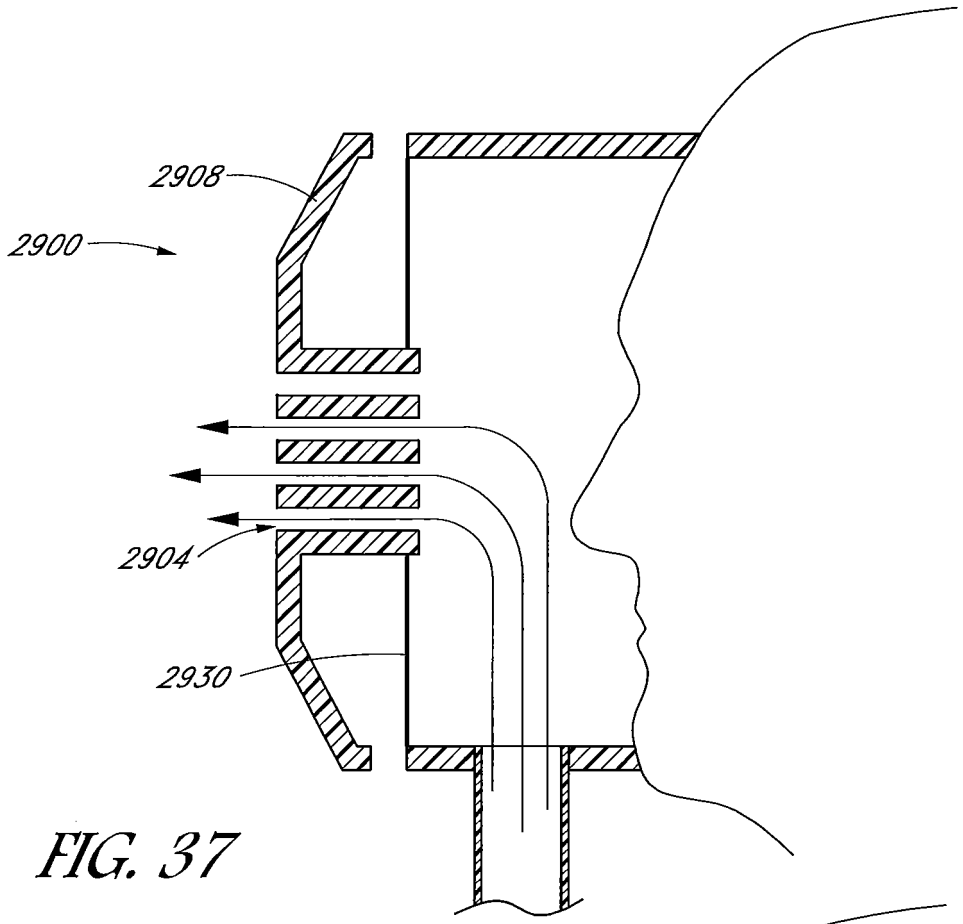

FIG. 37

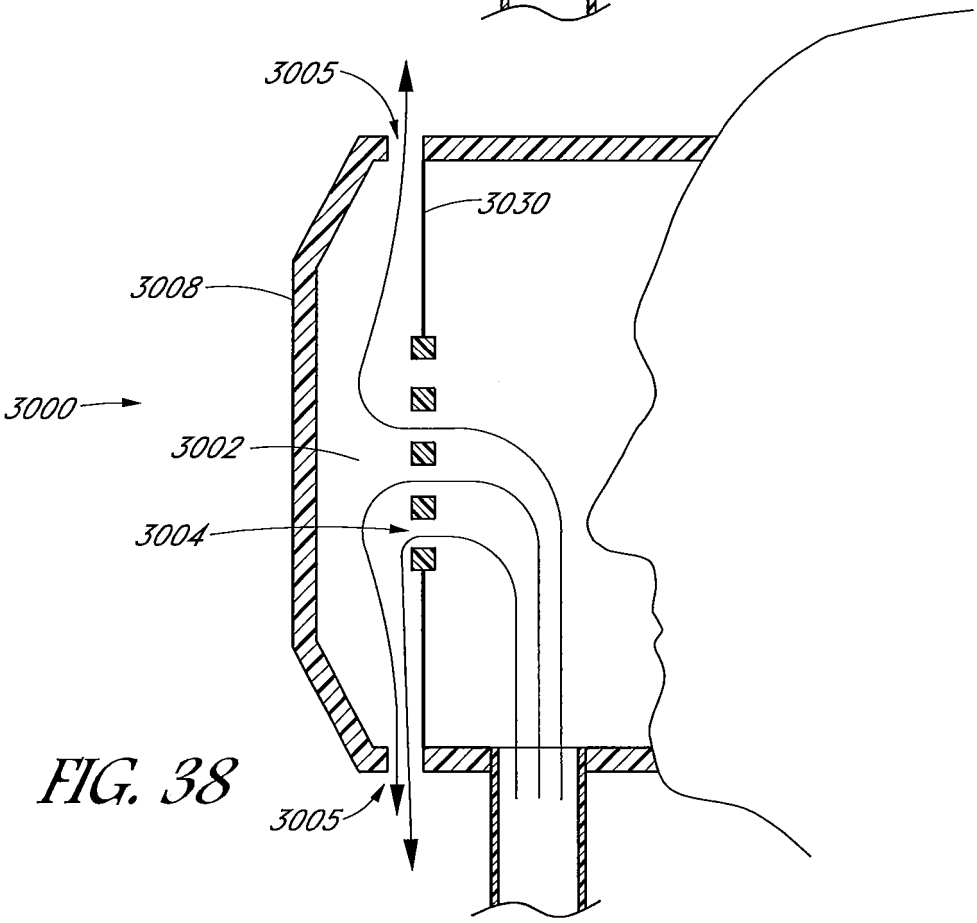

FIG. 38

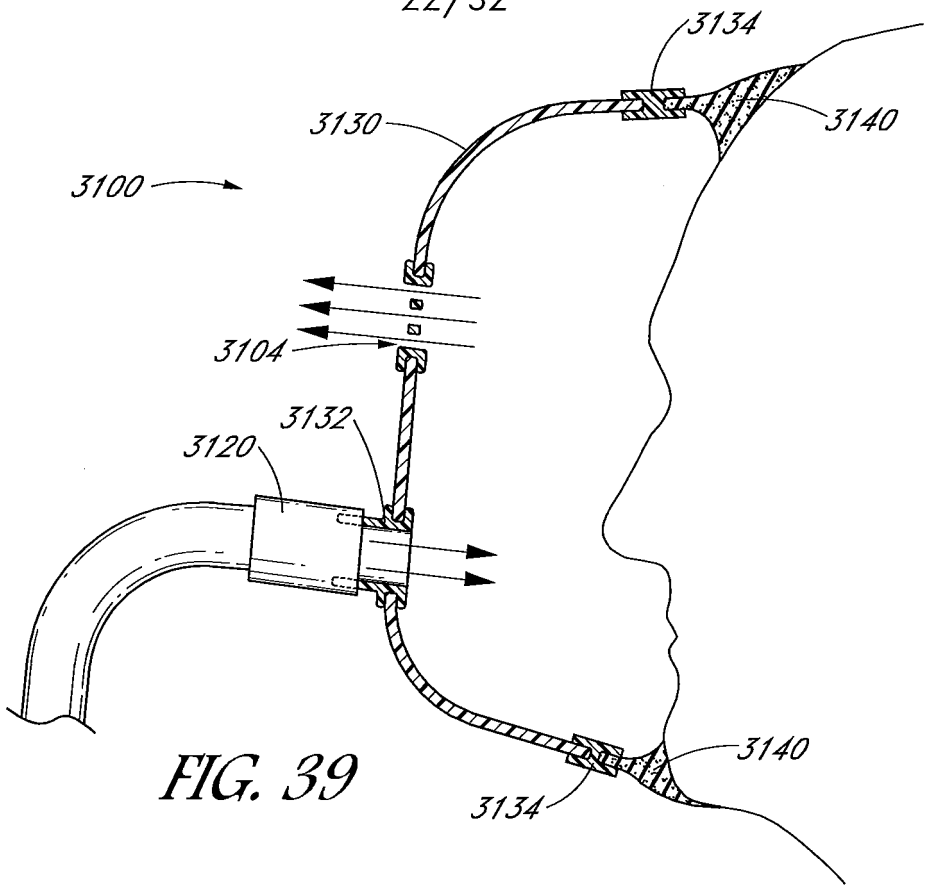
3134
3130
3140
3100
3104
3132
3120
3140
3134

FIG. 39

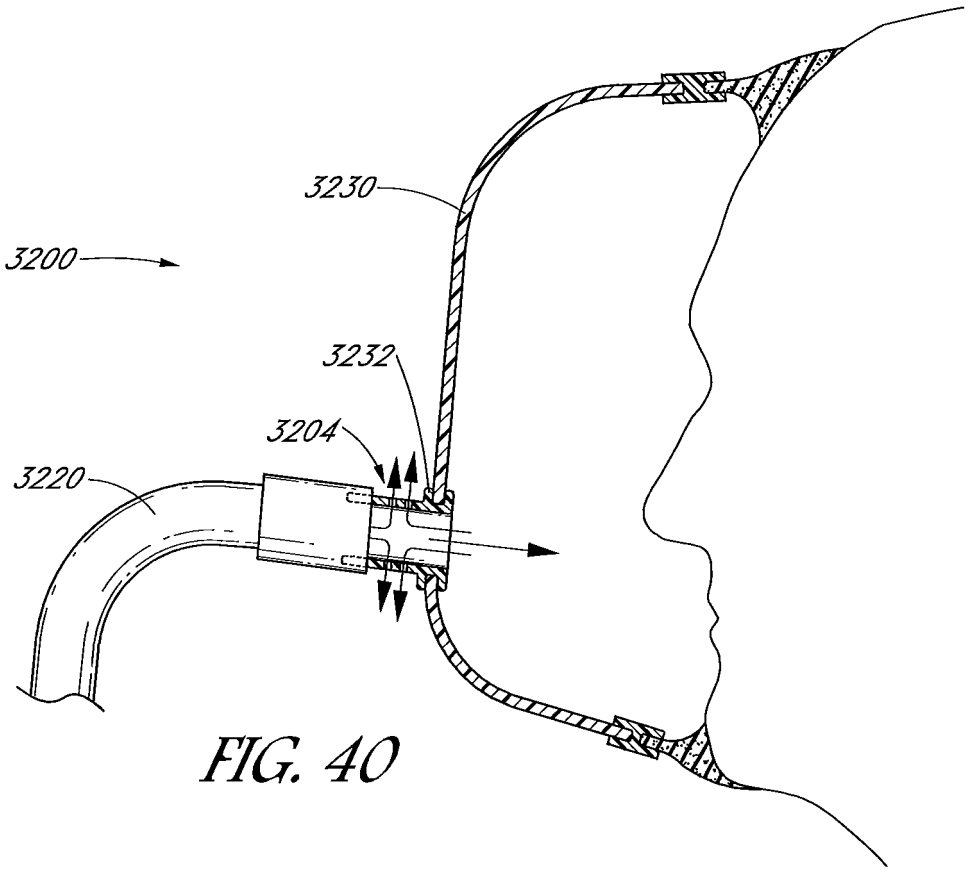
3230
3200
3232
3204
3220

FIG. 40

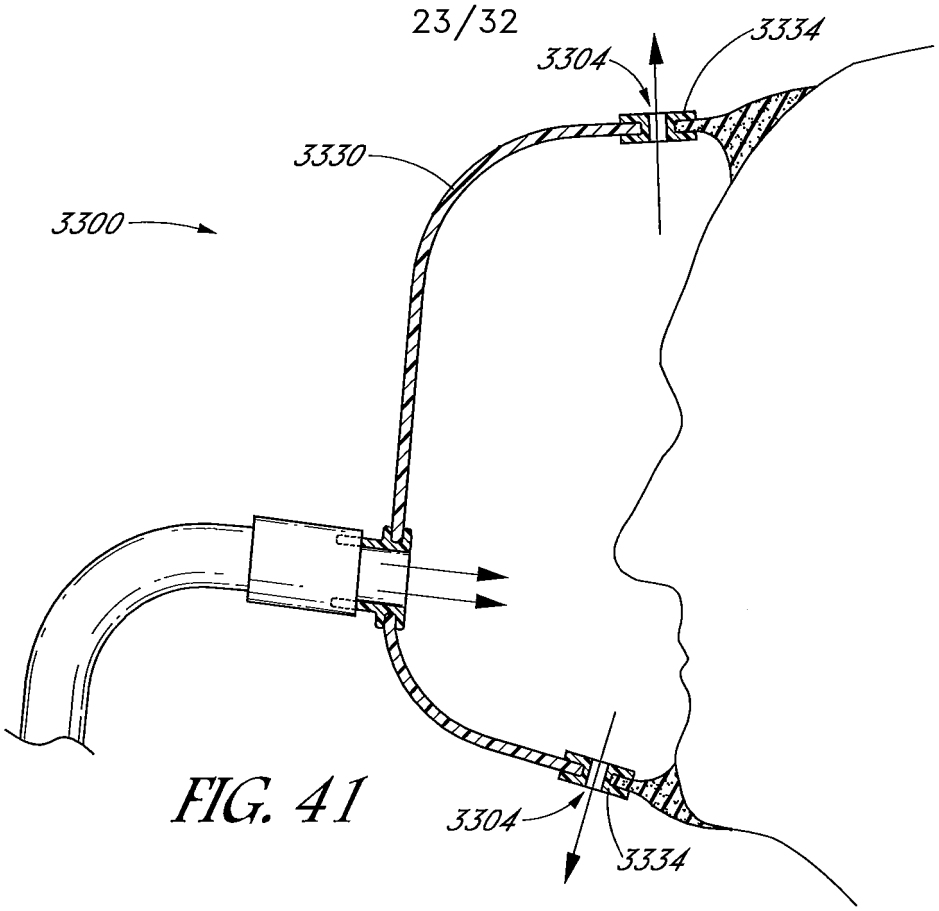

FIG. 41

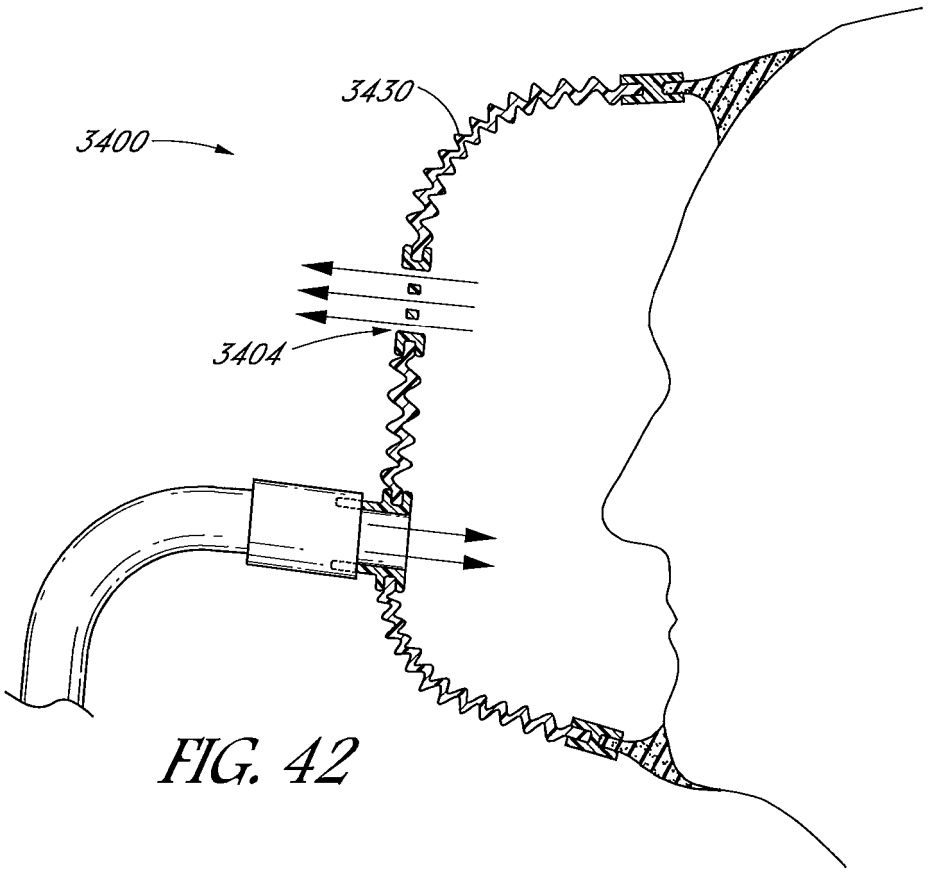

FIG. 42

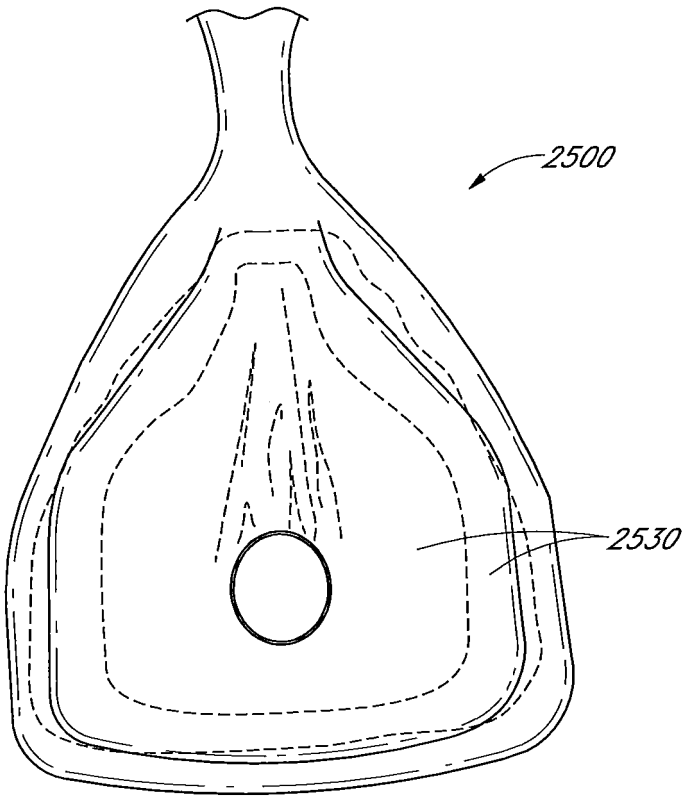

FIG. 43

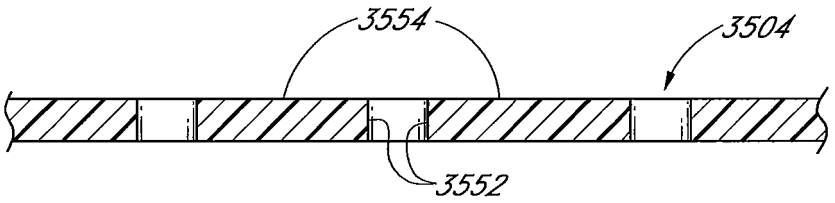

FIG. 44

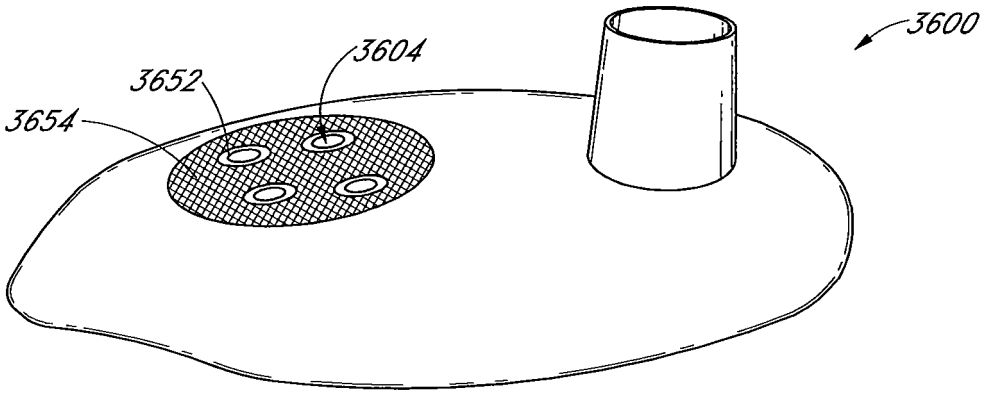

FIG. 45

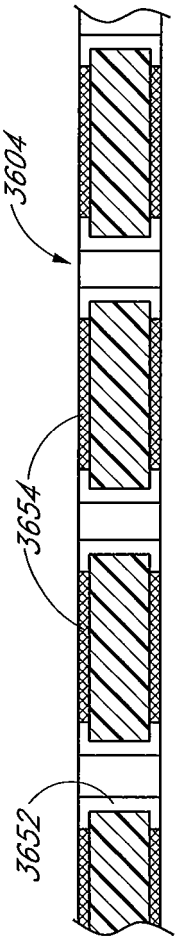

FIG. 46

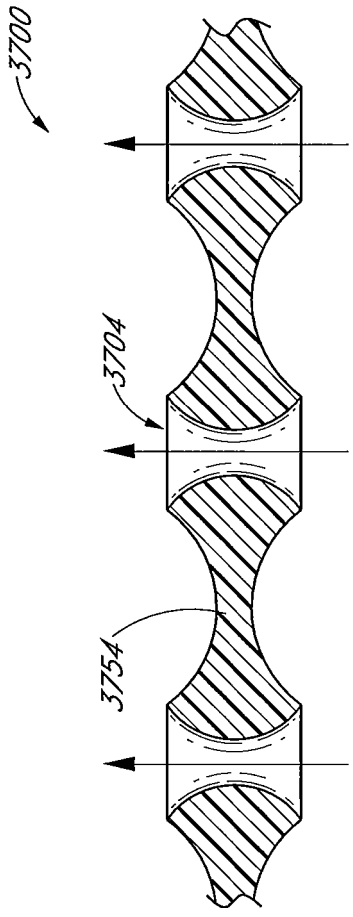

FIG. 47

FIG. 48

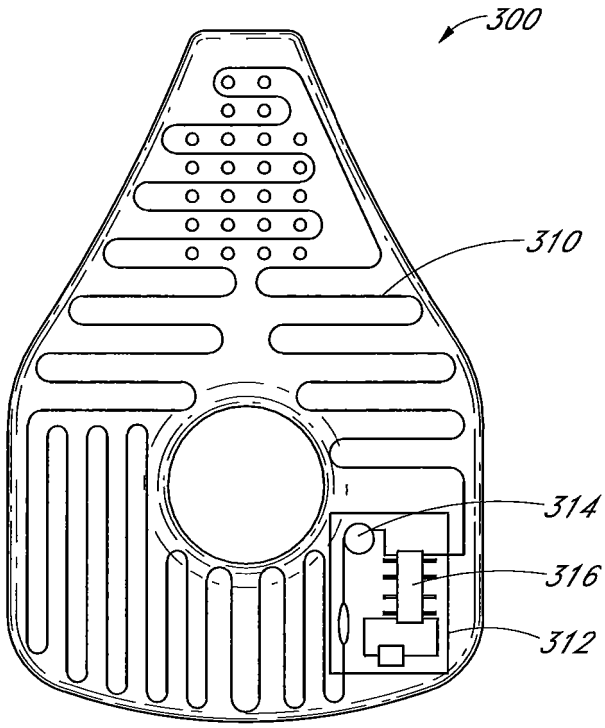

FIG. 49

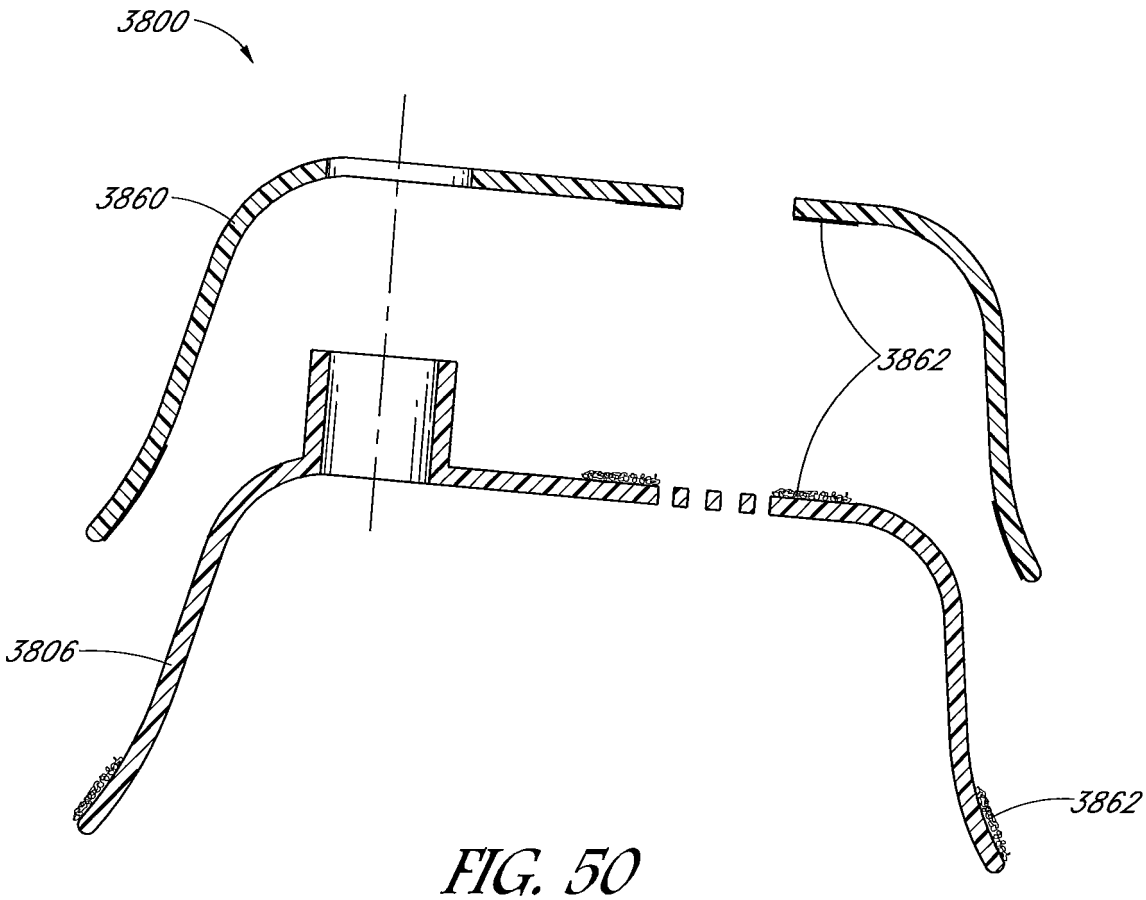

FIG. 50

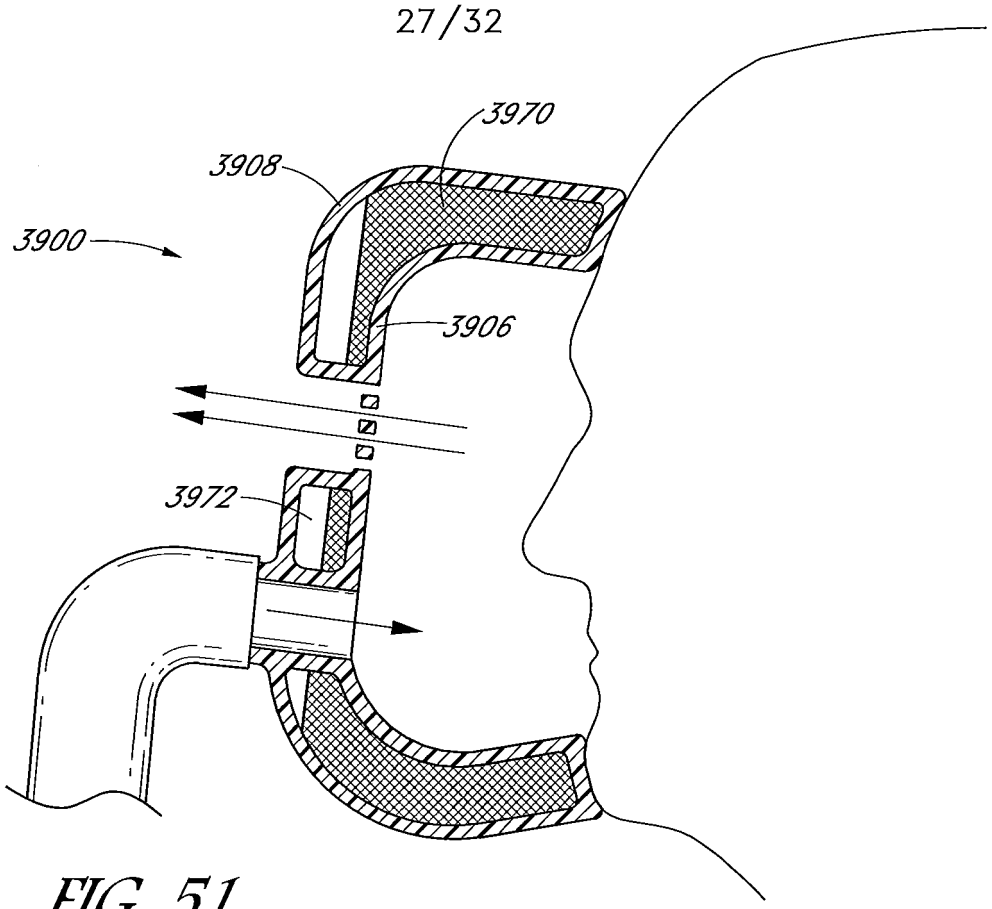

FIG. 51

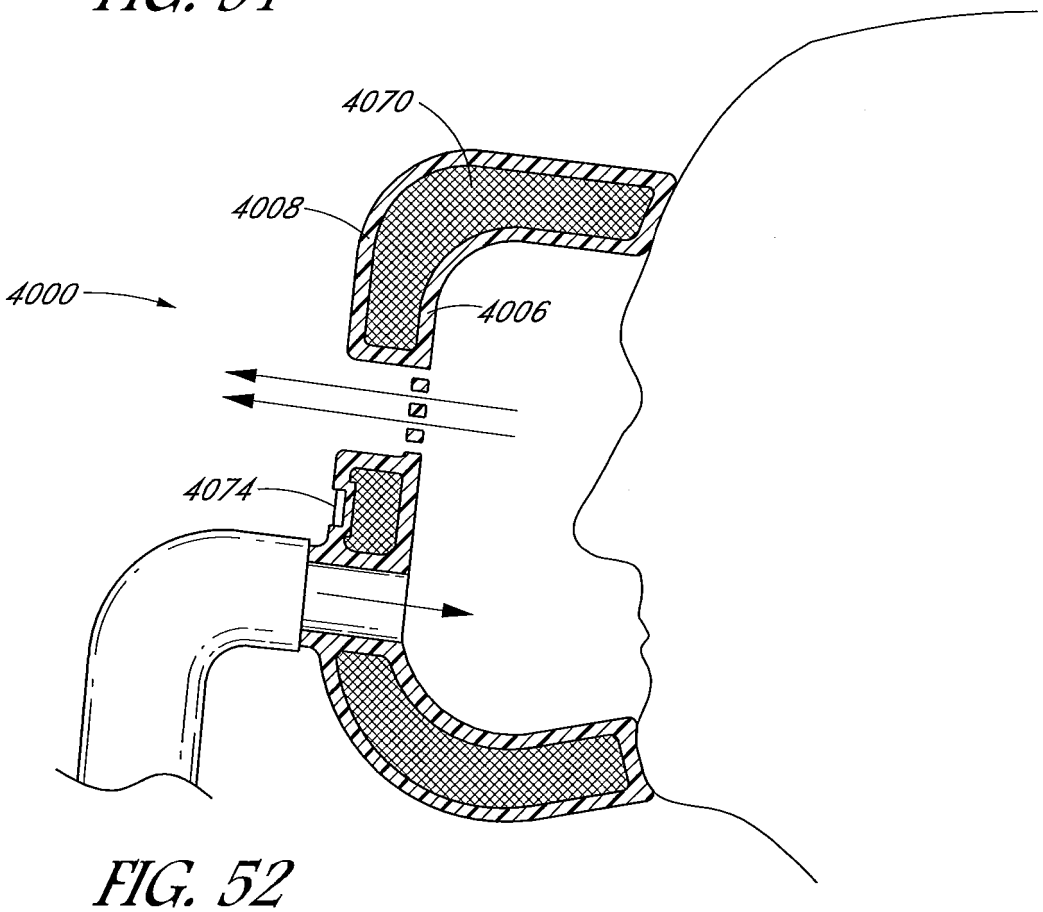

FIG. 52

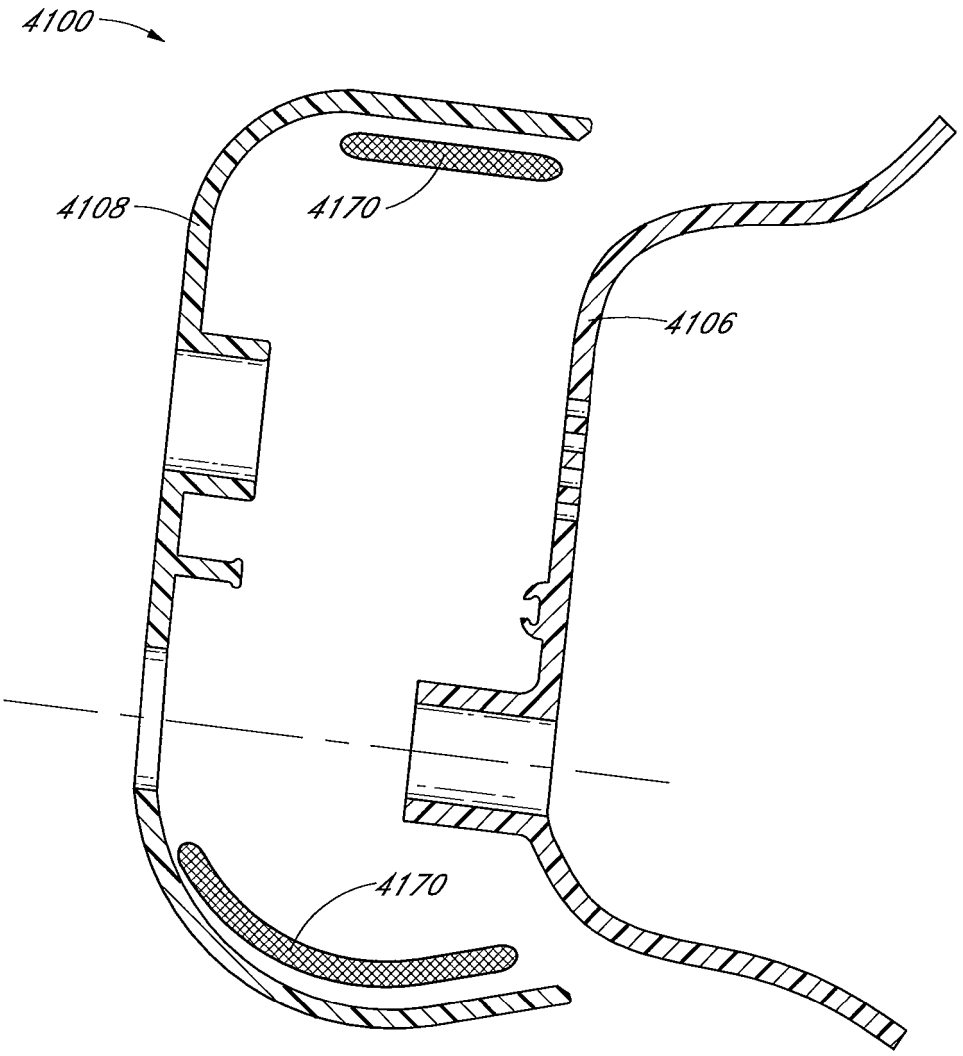

FIG. 53

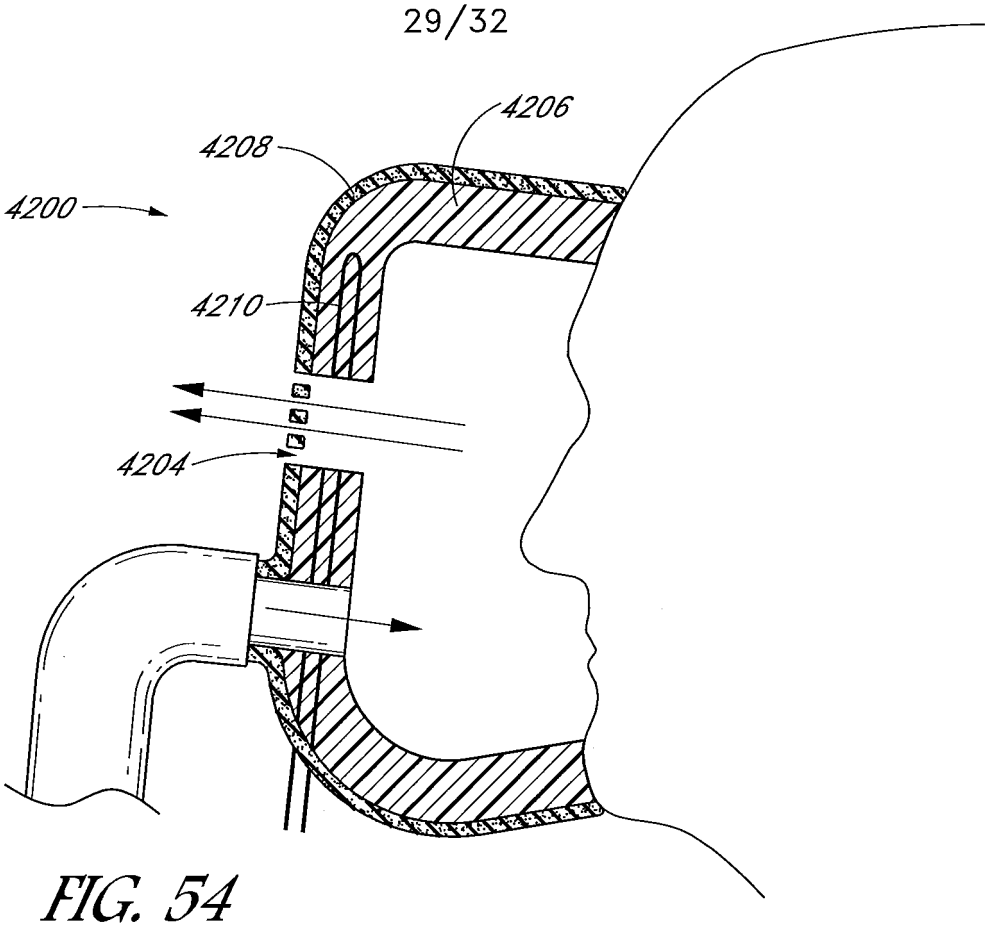

FIG. 54

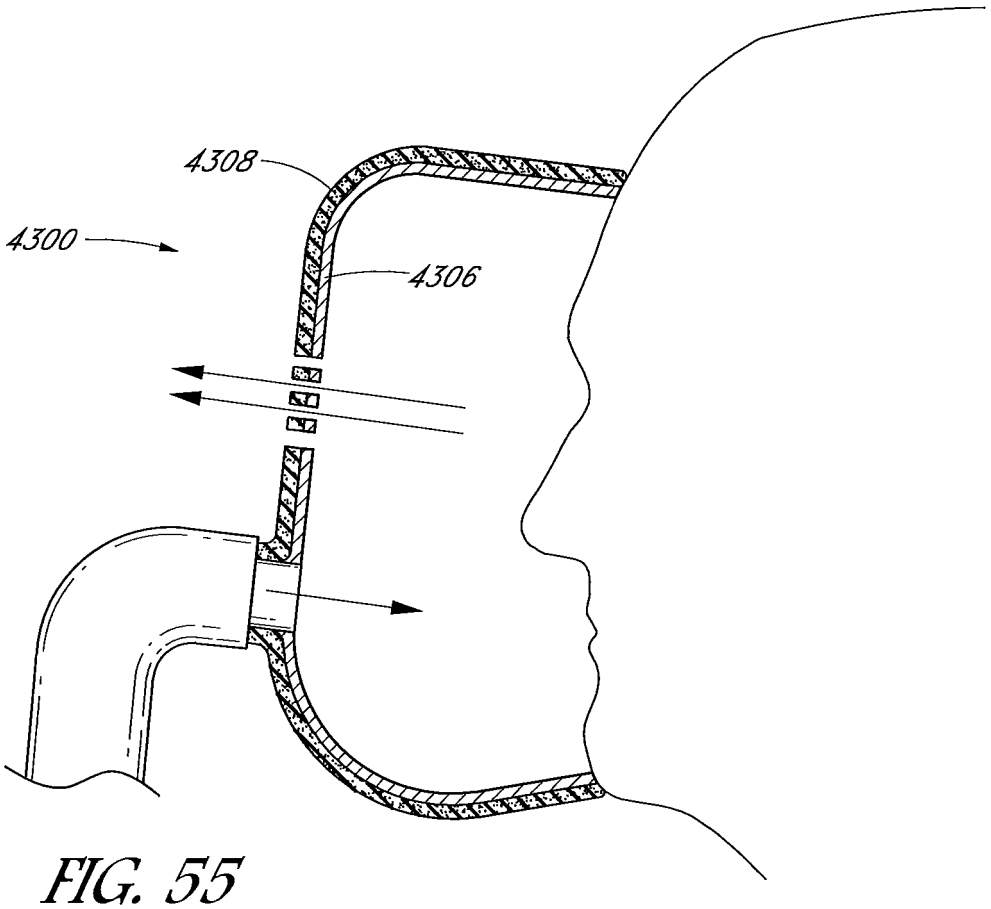

FIG. 55

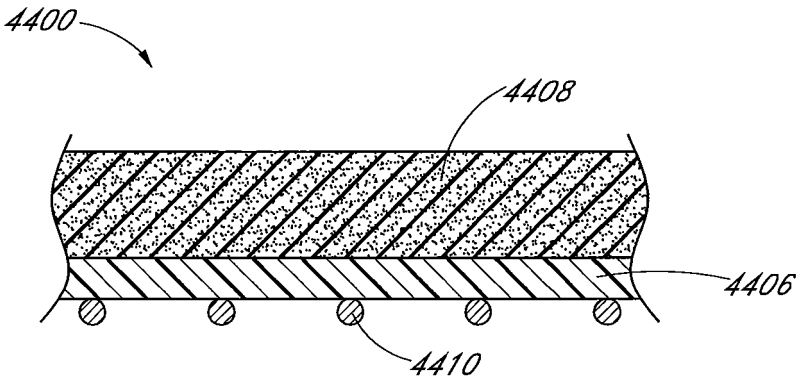

FIG. 56

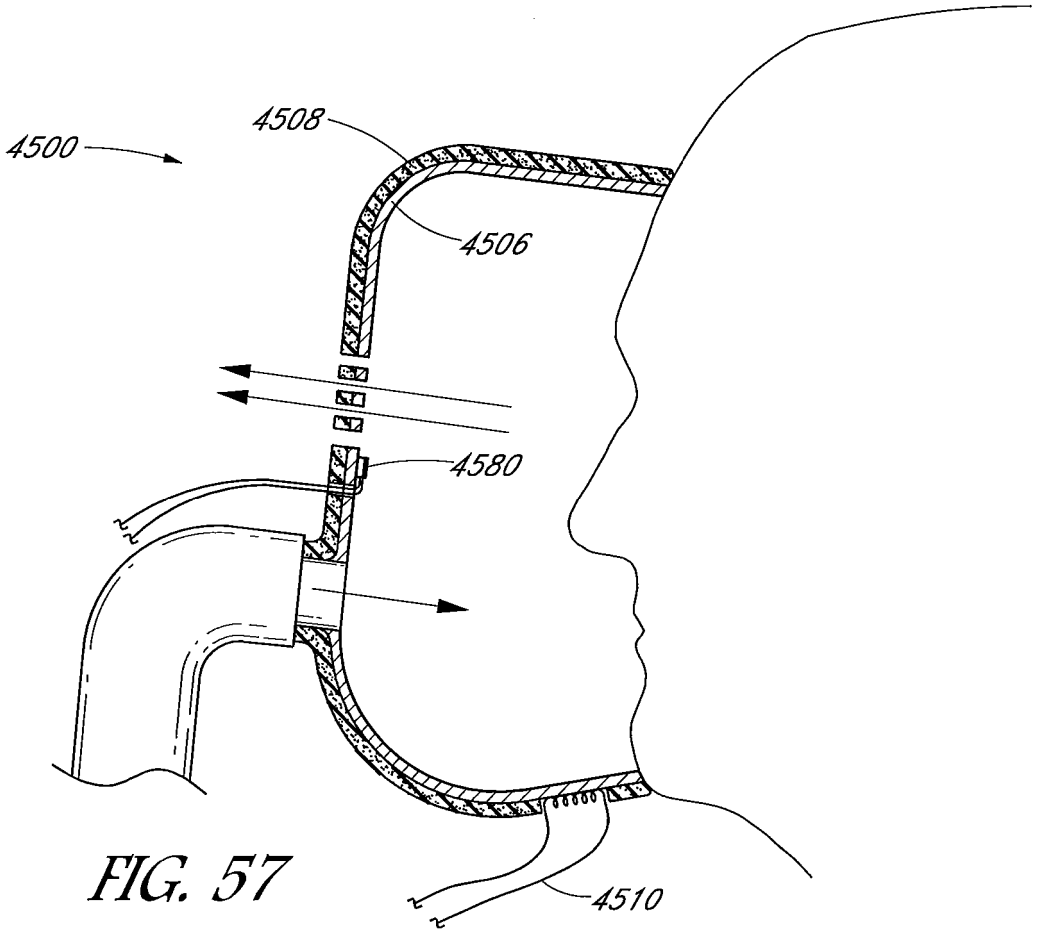

FIG. 57

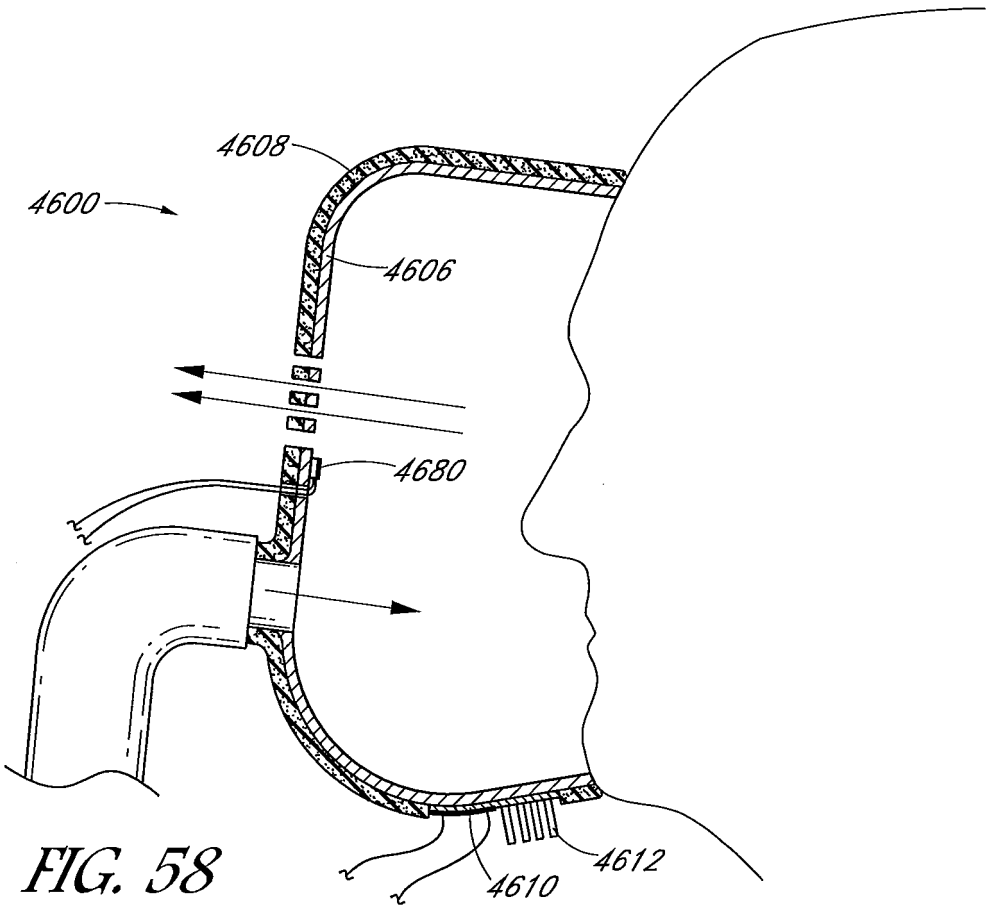

FIG. 58

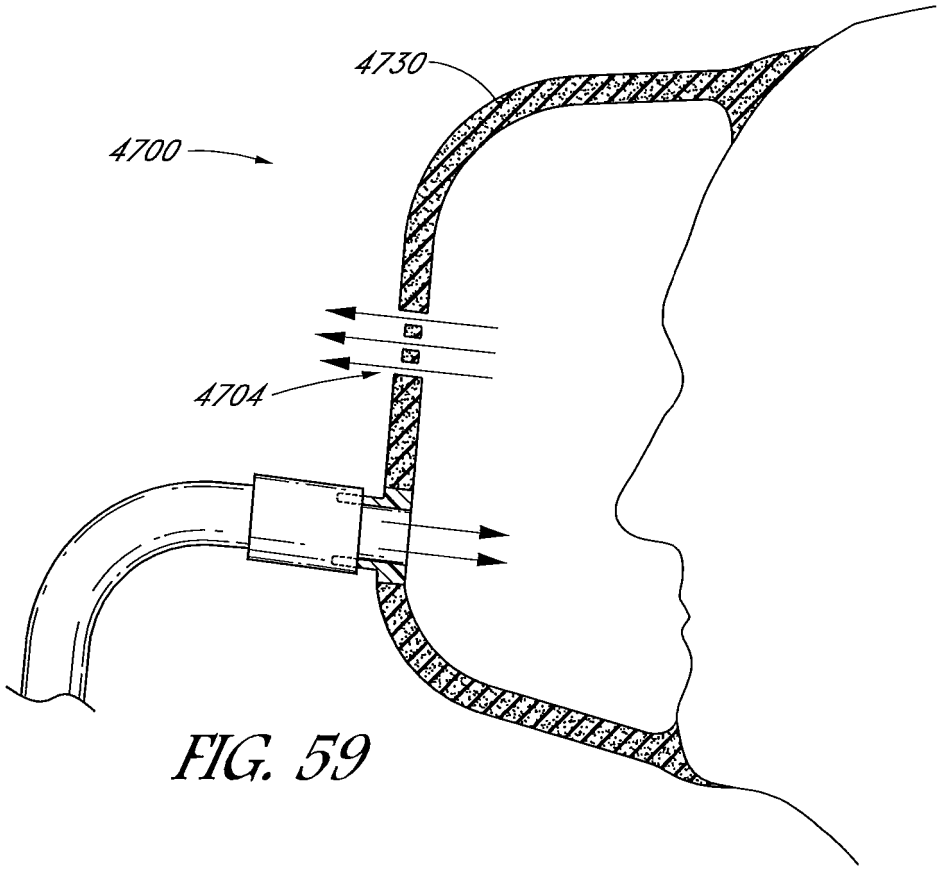

FIG. 59

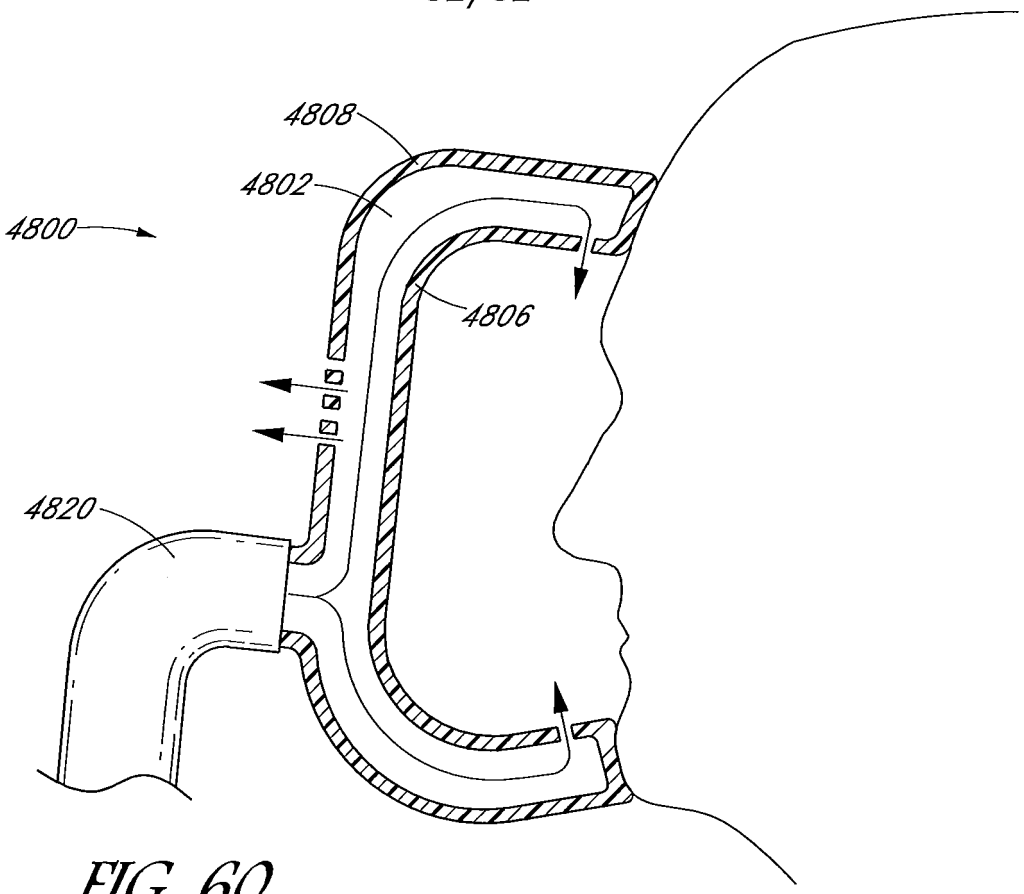

FIG. 60

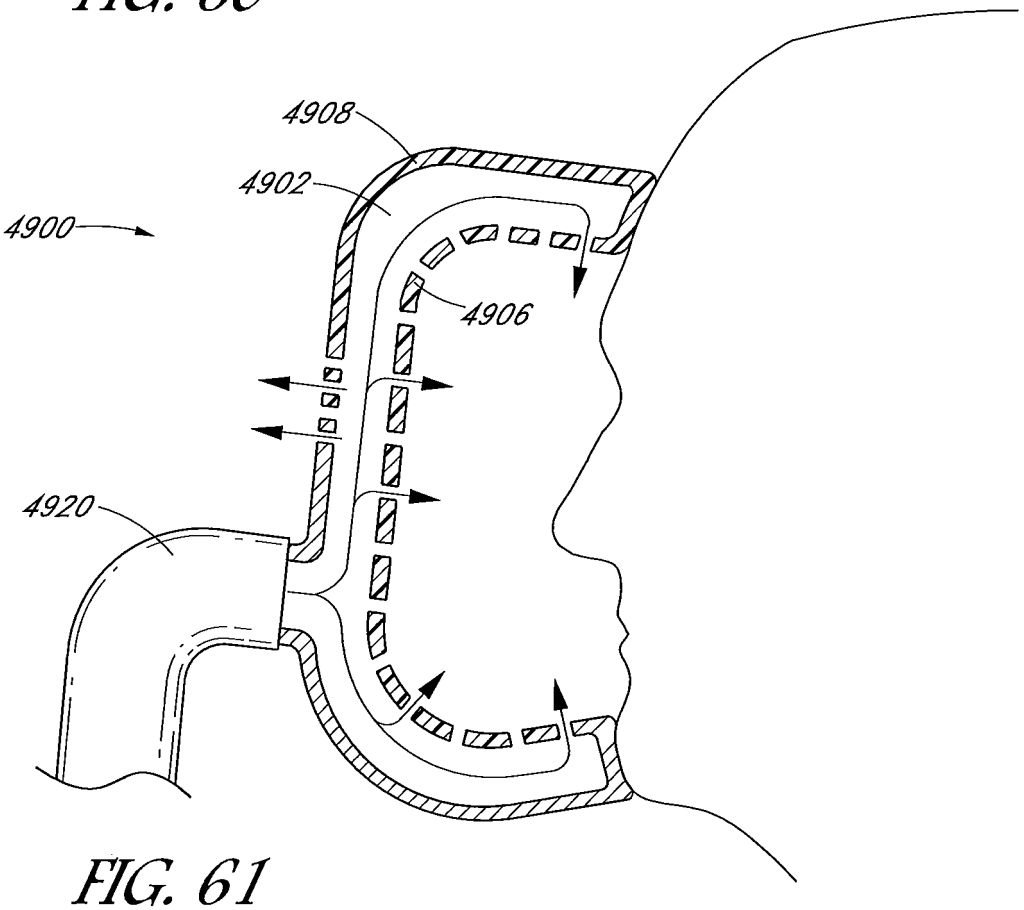

FIG. 61