FIG. 1

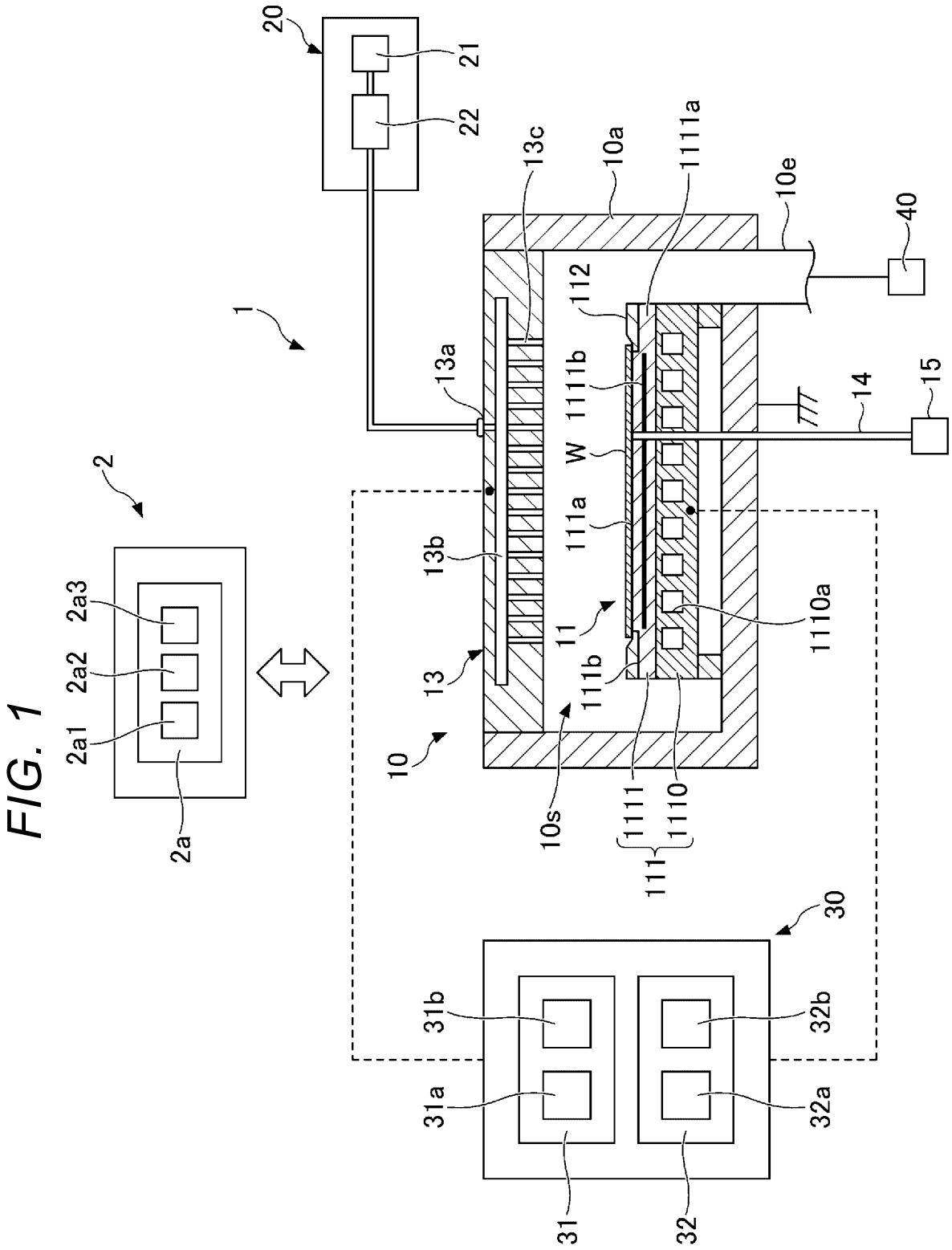
20
21
22
1
2
2a3
2a2
2a1
2a
13c
10a
1111a
10e
40
112
13a
1111b
W
14
15
13b
111a
11
1110a
13
111b
10
10s
1111
1110
111
30
31b
32b
31a
32a
31
32

FIG. 2

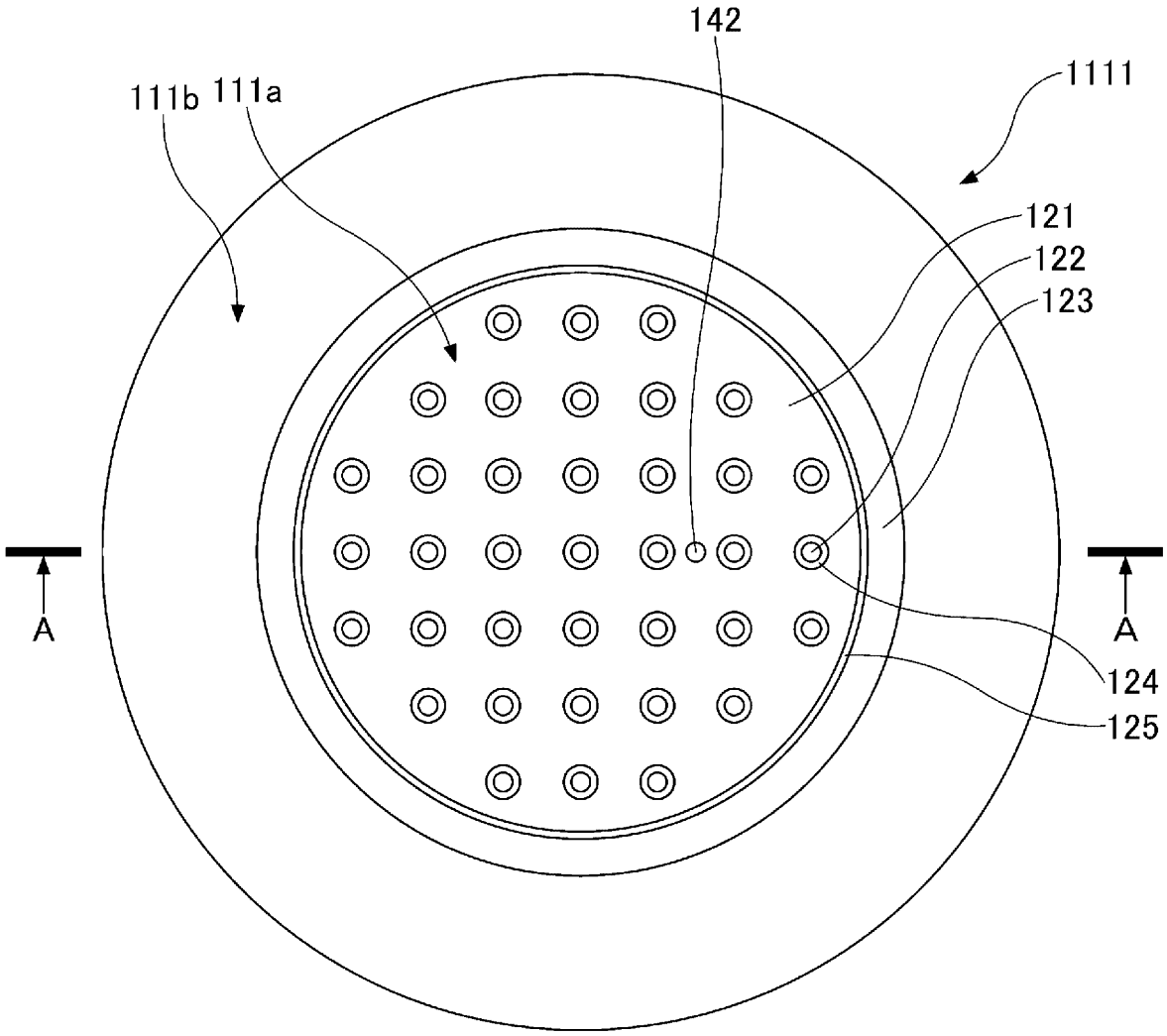

FIG. 3

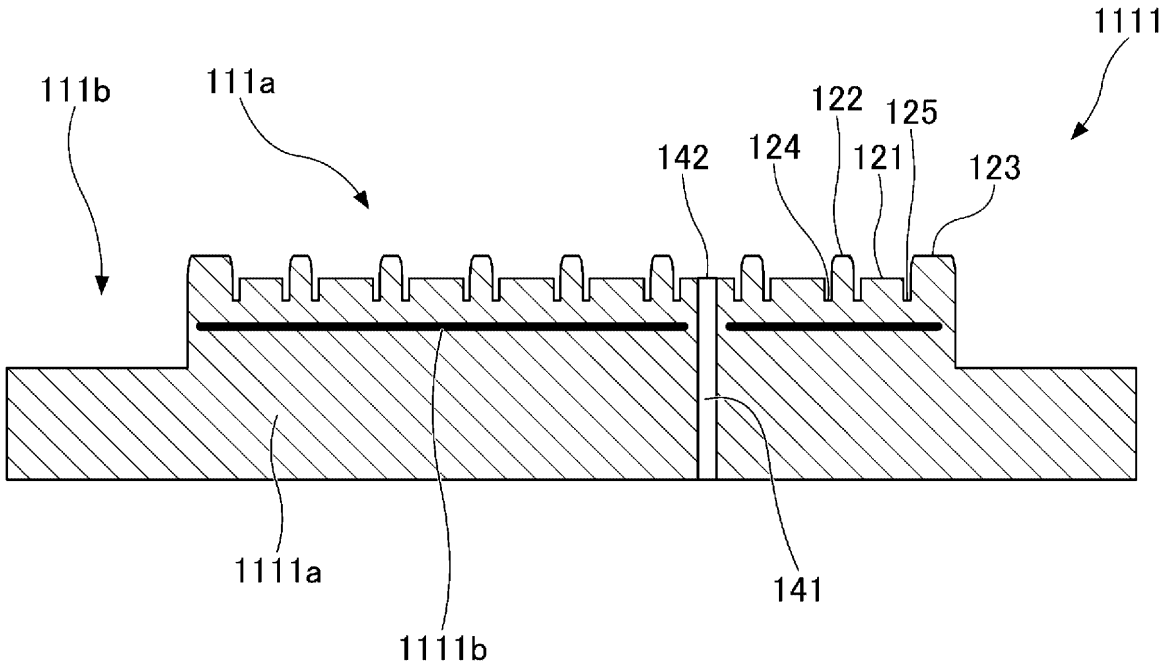

FIG. 4

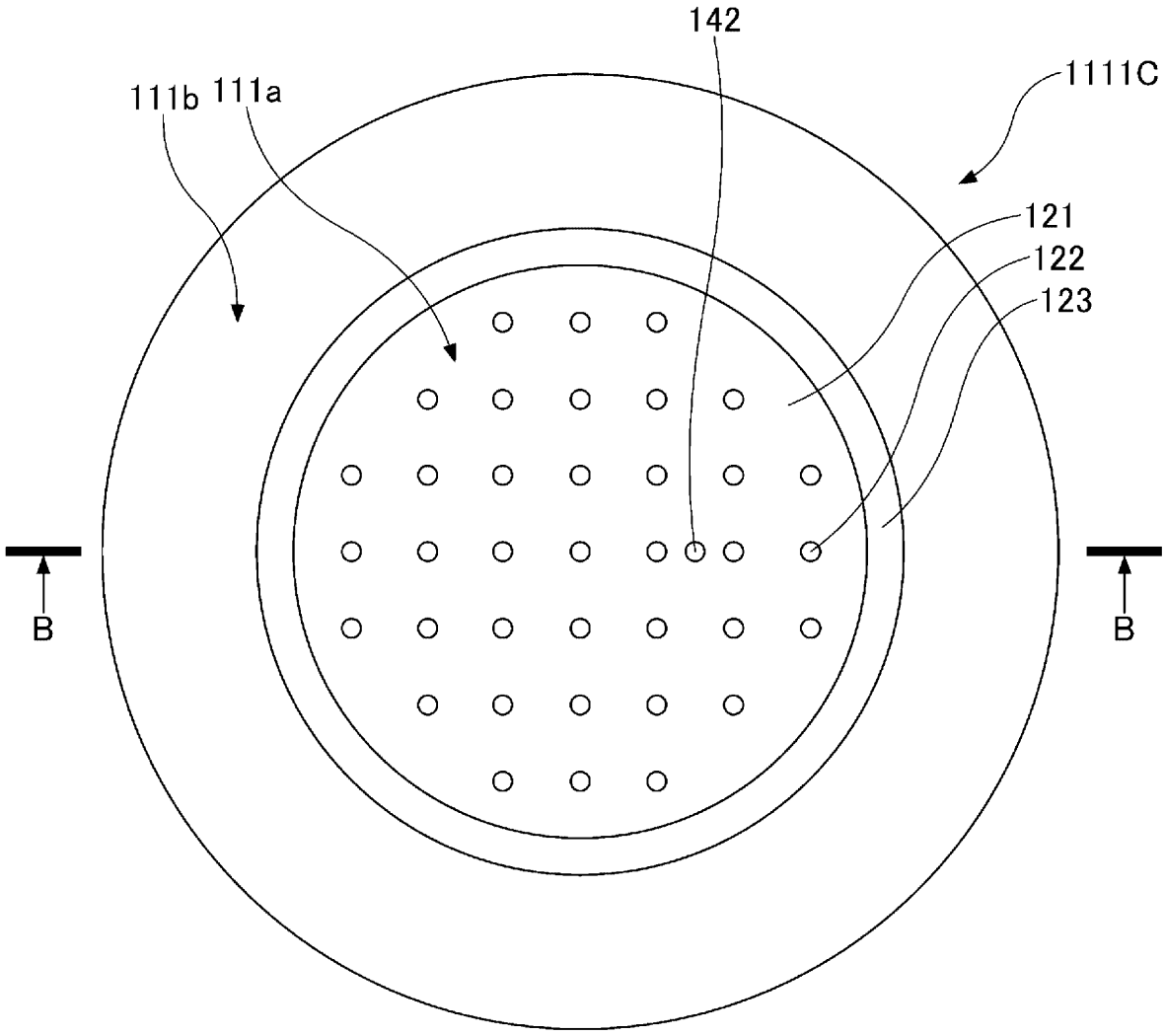

FIG. 5

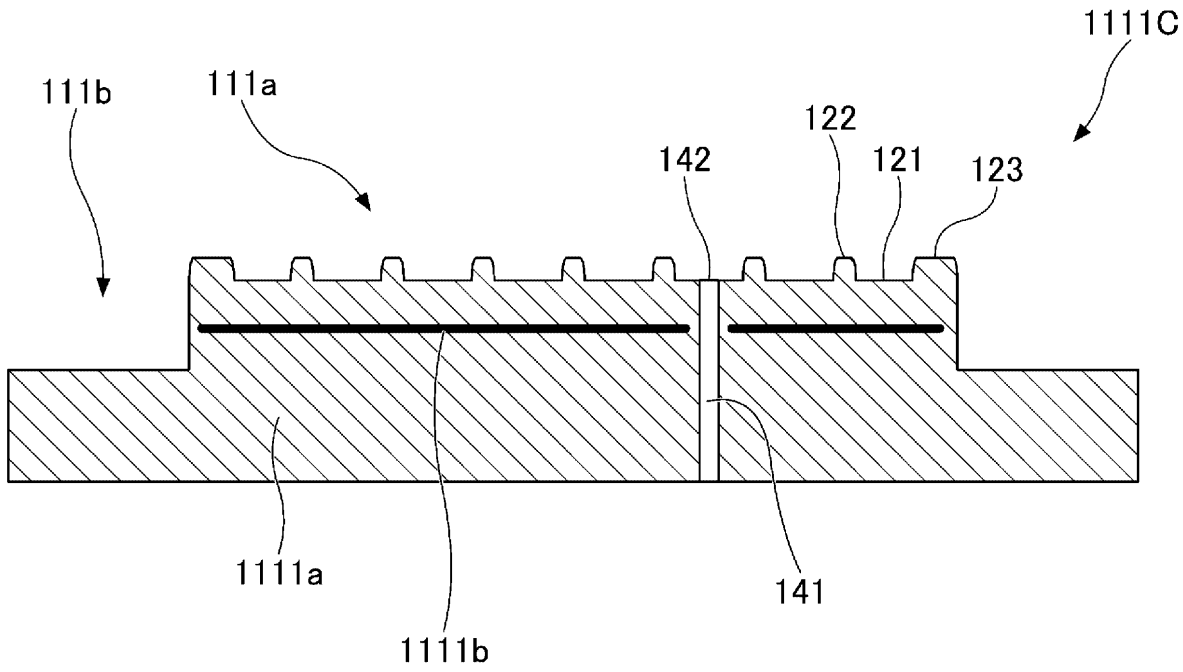

FIG. 6

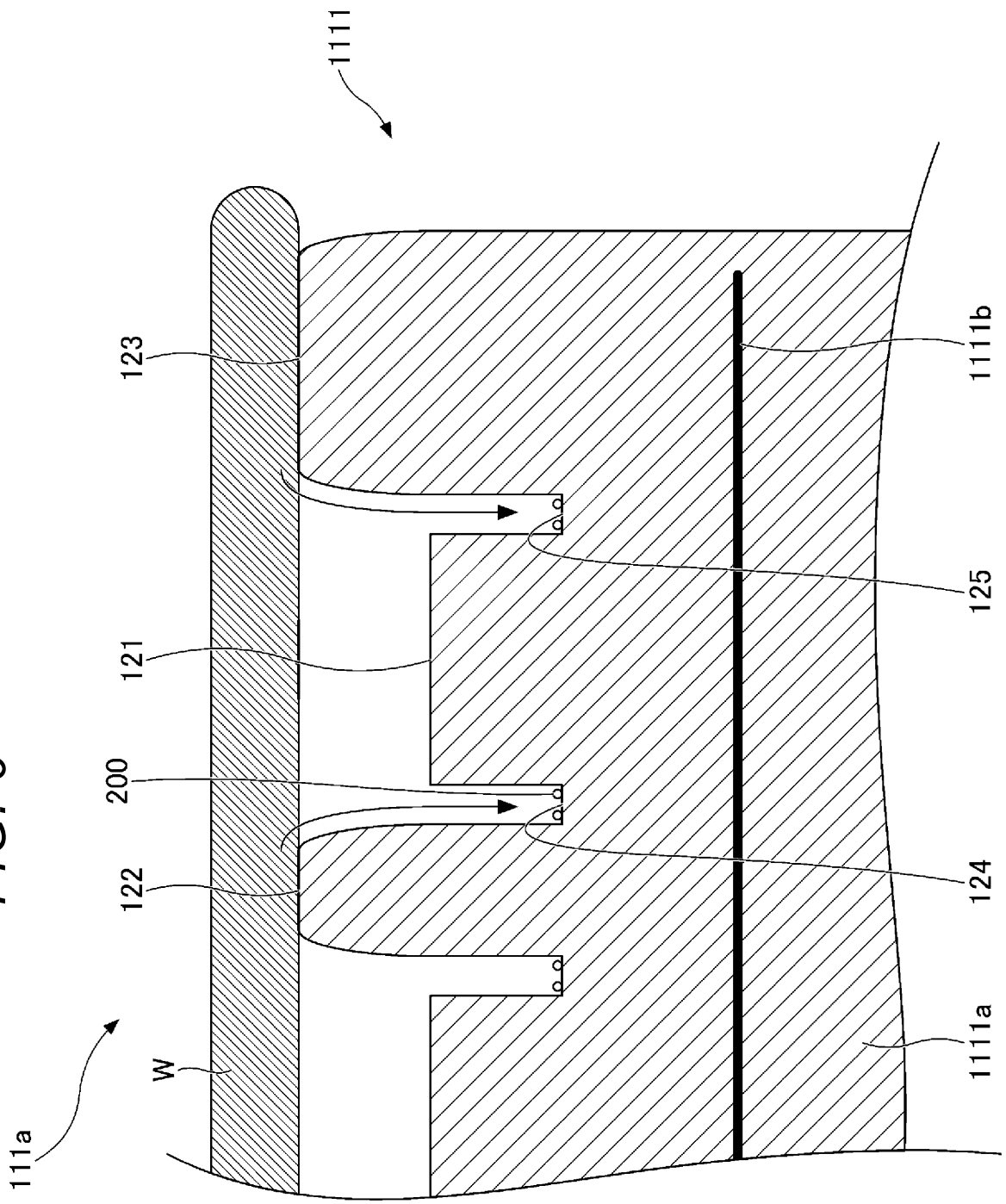

FIG. 7

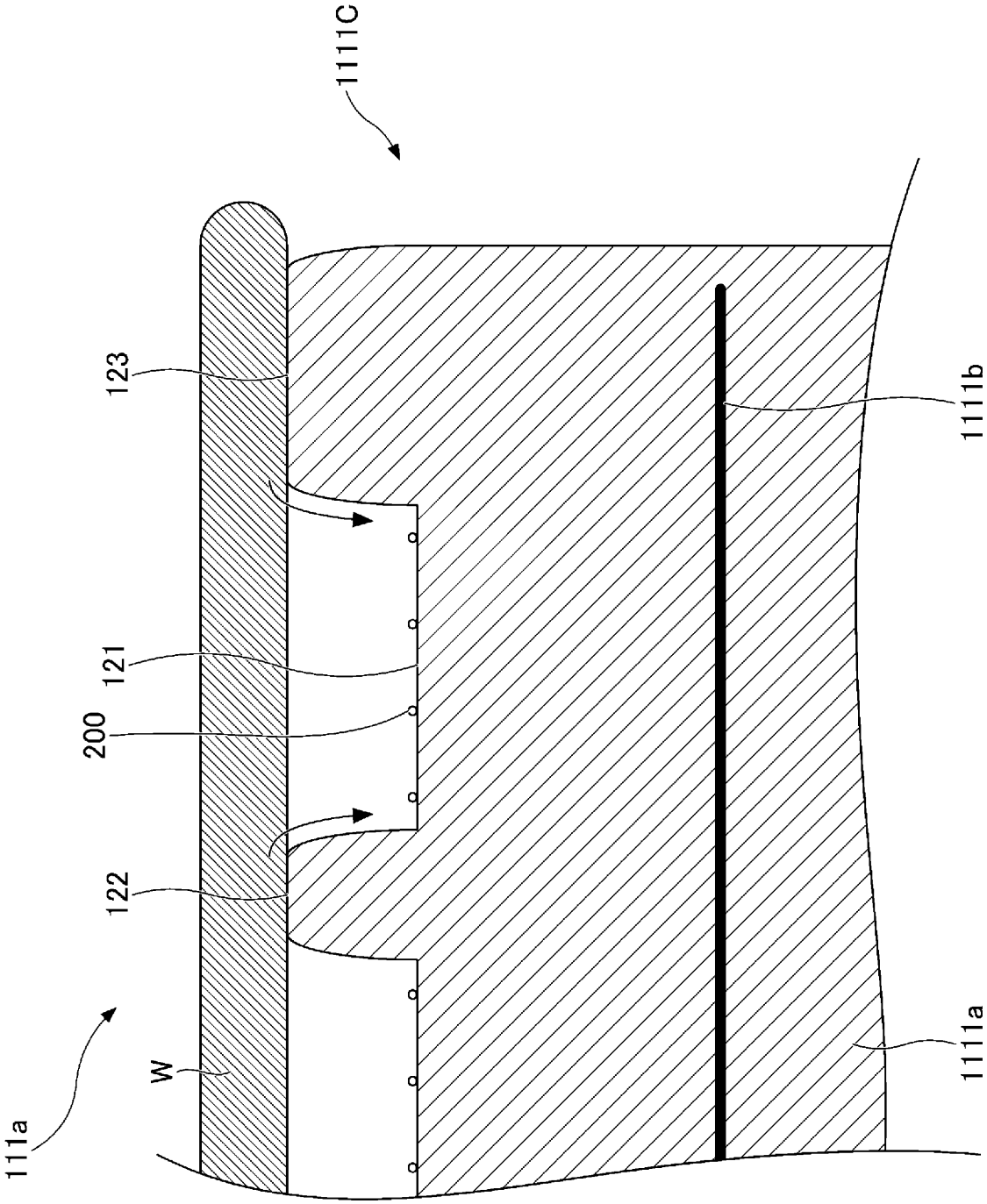

FIG. 8

