Fig. 1

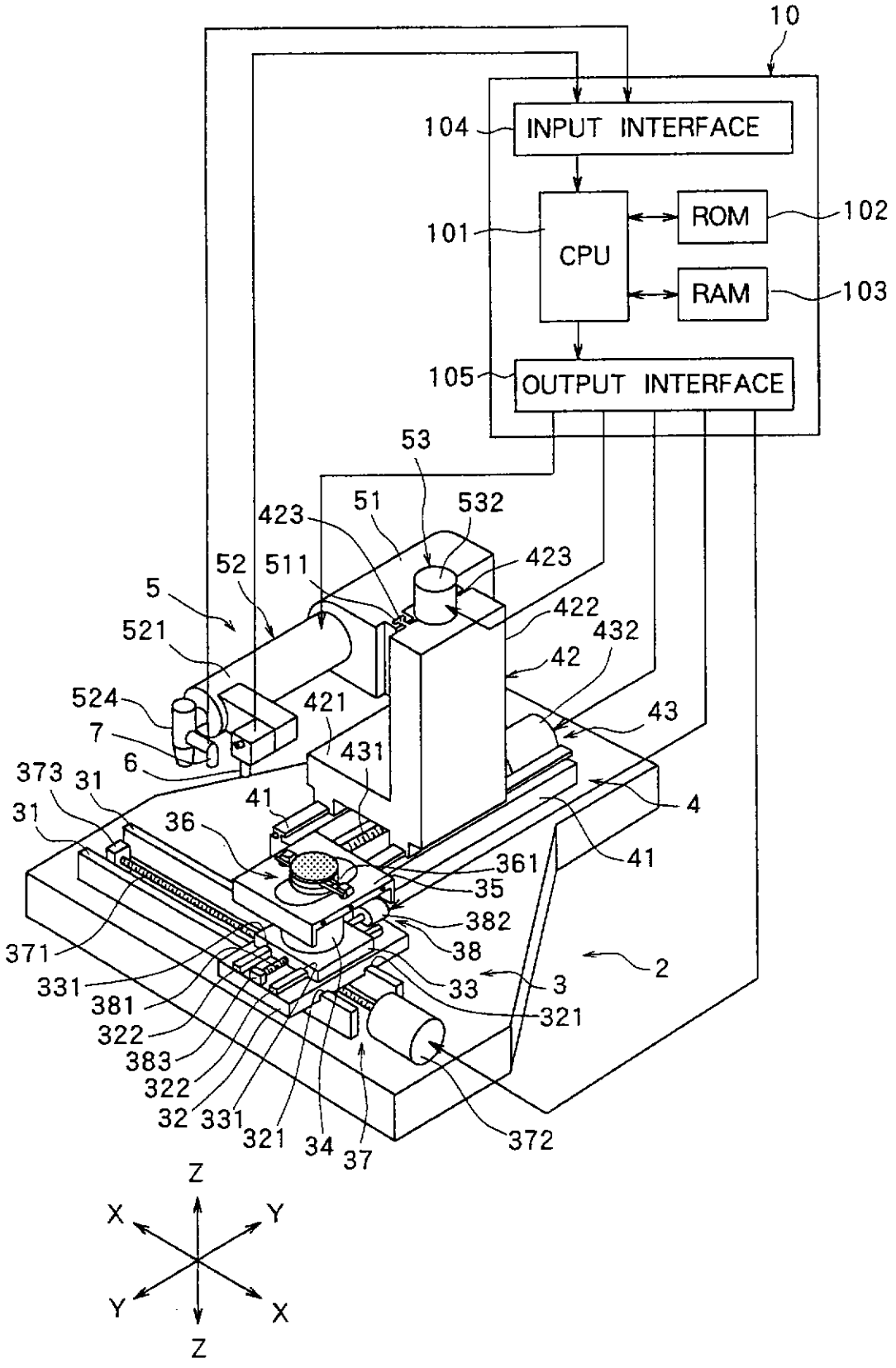
10
104
INPUT INTERFACE
101
CPU
ROM
102
RAM
103
105
OUTPUT INTERFACE
53
51
532
423
423
52
511
5
422
521
432
42
524
421
43
7
431
6
373
31
41
4
31
36
361
41
35
382
371
38
2
331
33
3
381
321
322
383
322
32
331
321
34
37
372
Z
X
Y
Y
X
Z

REPLACEMENT SHEET
- 8 NOV 2004

Fig. 2

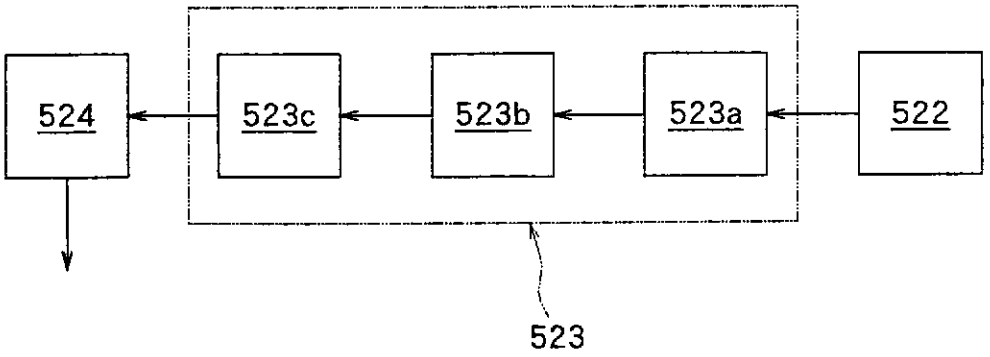

Fig. 3

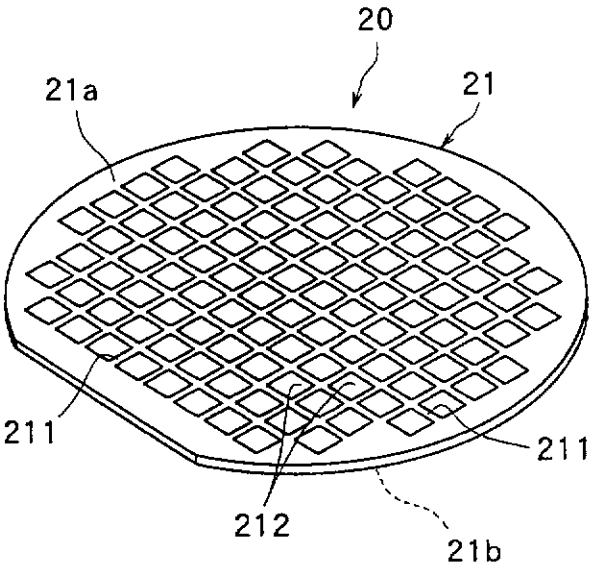

REPLACEMENT SHEET
- 8 NOV 2004

Fig. 4

(a)

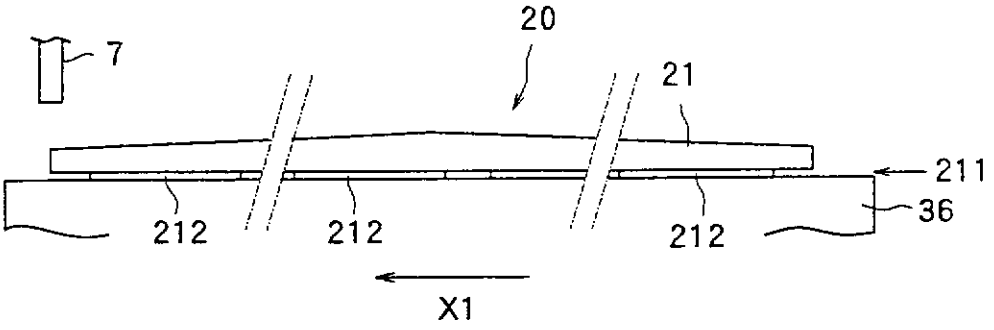

(b)

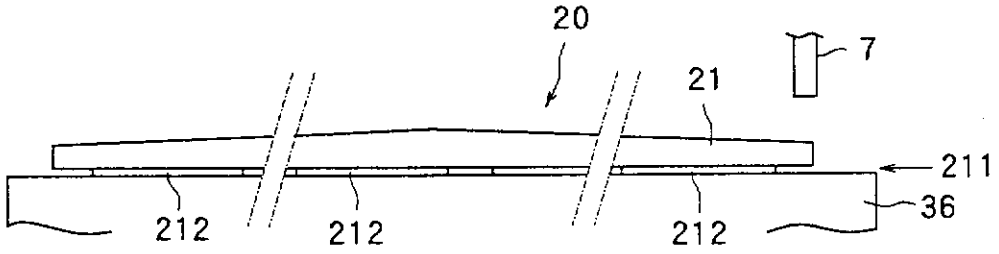

Fig. 5

(a)

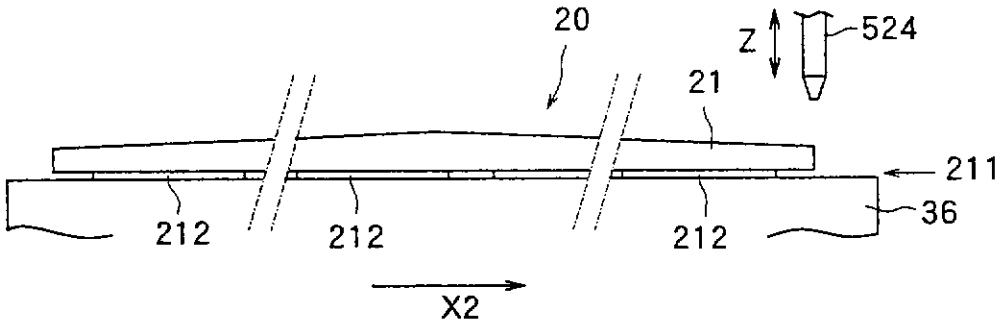
20
Z
524
21
211
212
212
212
36
X2

(b)

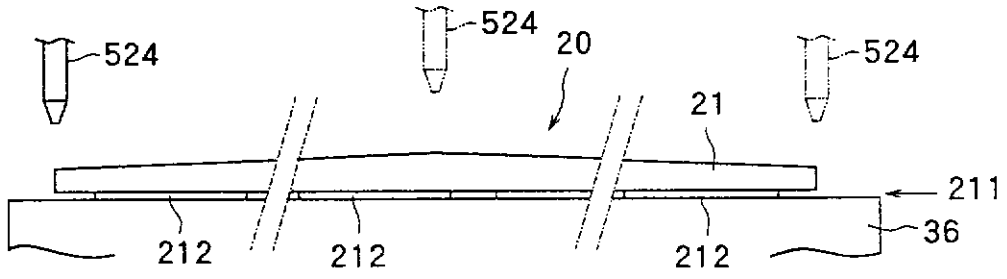
524
524
20
524
21
211
212
212
212
36

Fig. 6

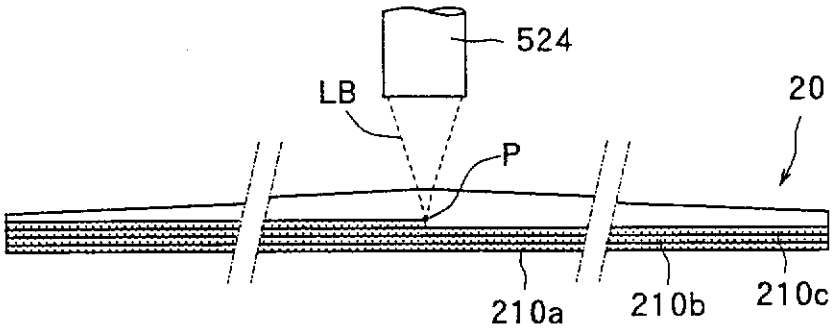

REPLACEMENT SHEET
- 8 NOV 2004

Fig. 7

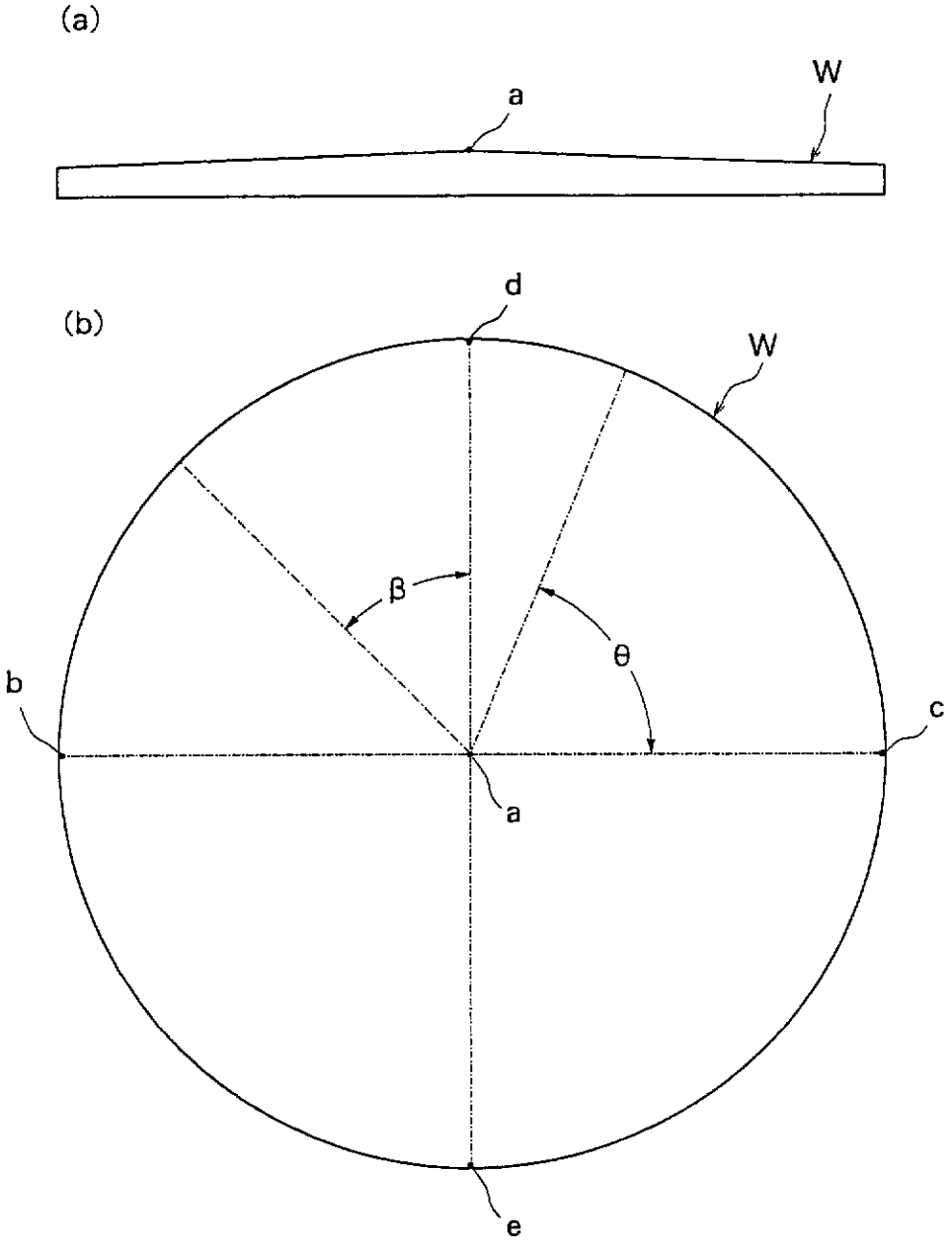

REPLACEMENT SHEET
- 8 NOV 2004

Fig. 8

