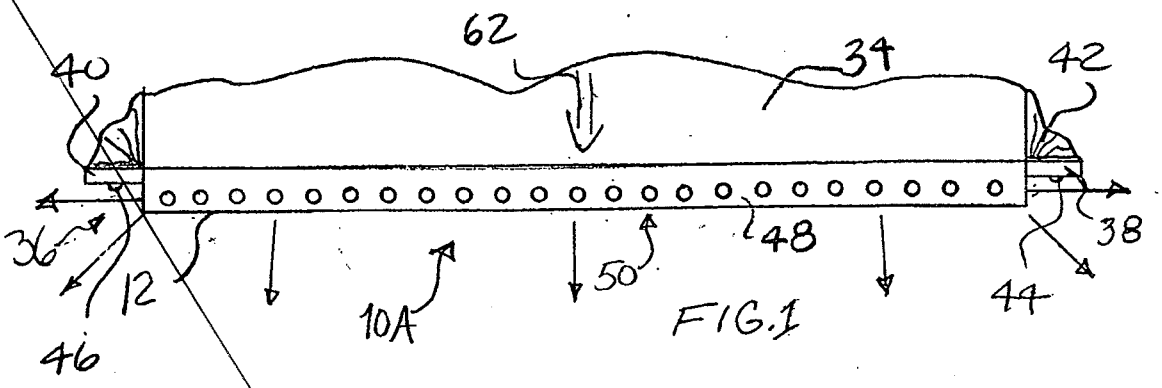
62
34
40
42
36
38
12
48
50
10A
44
46

FIG. 1

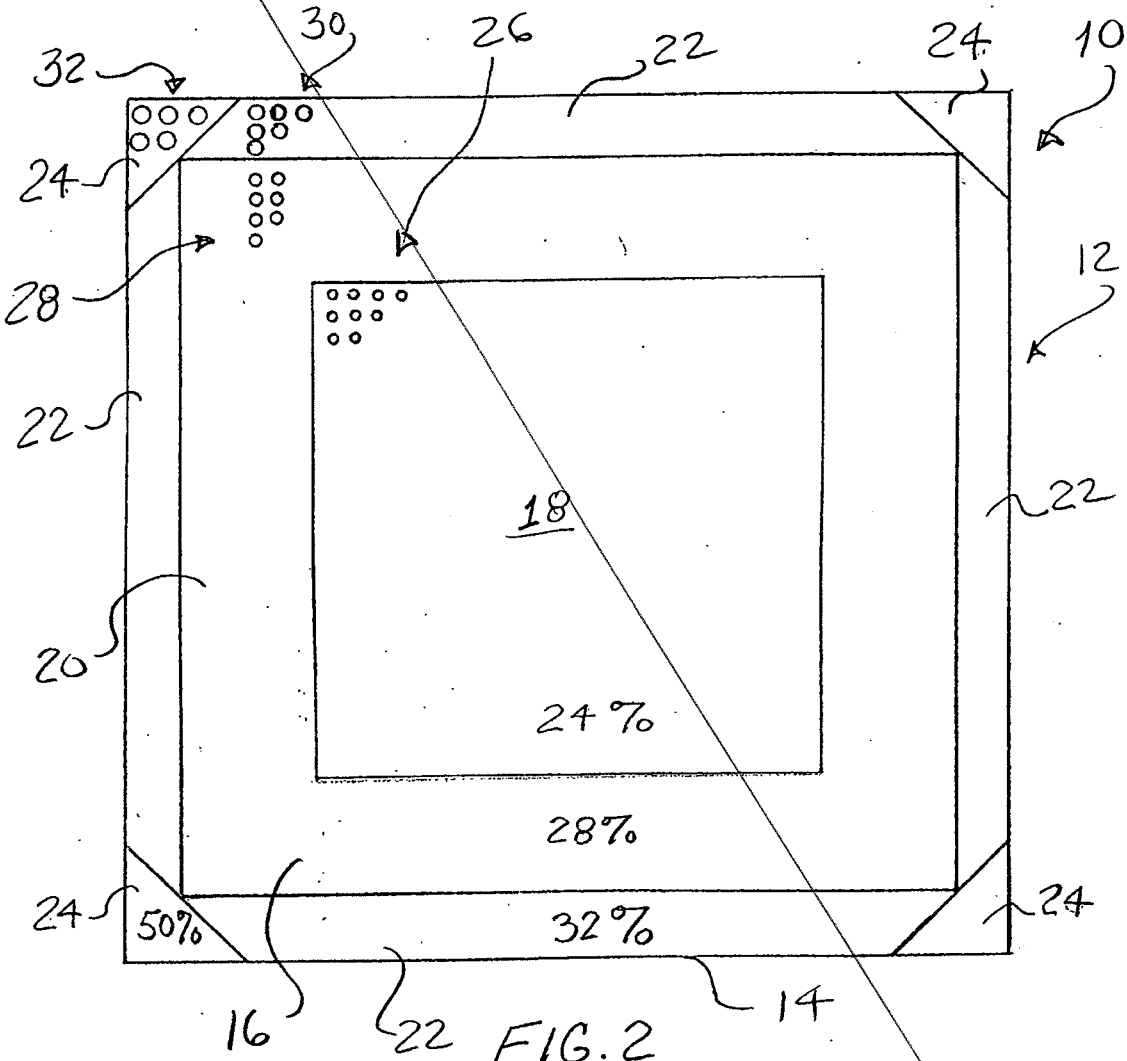
30
26
22
24
10
32
24
28
12
22
18
22
20
24%
28%
24
50%
32%
24
16
22
14

FIG. 2

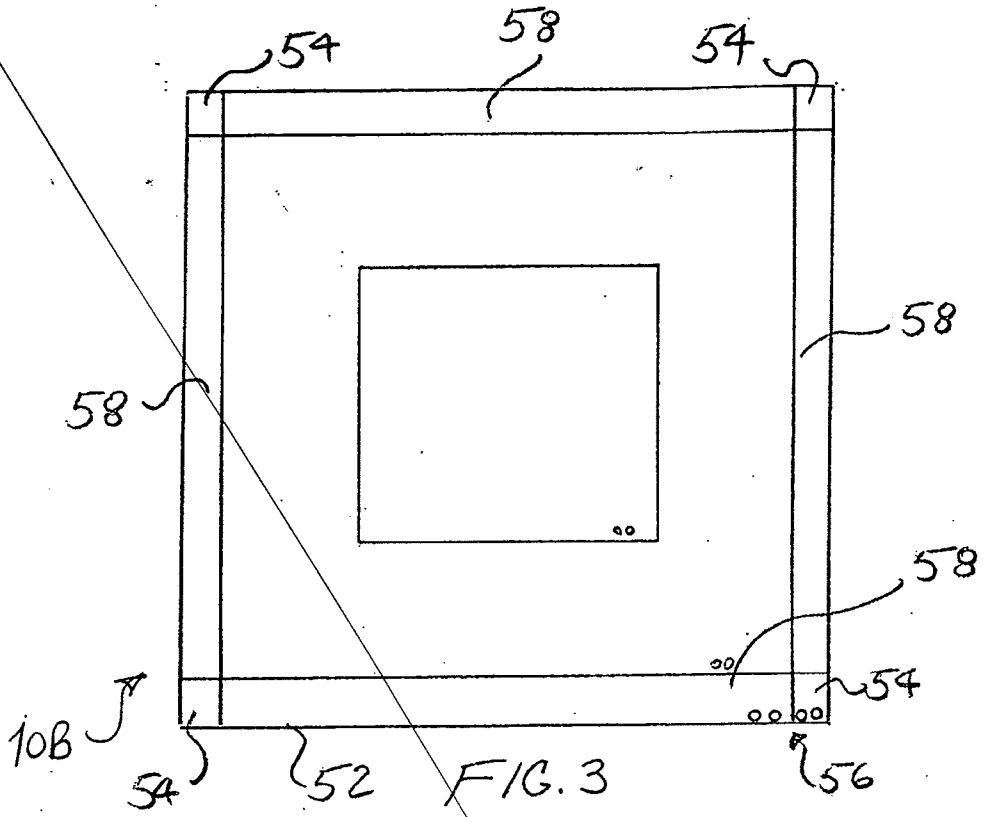

FIG. 3

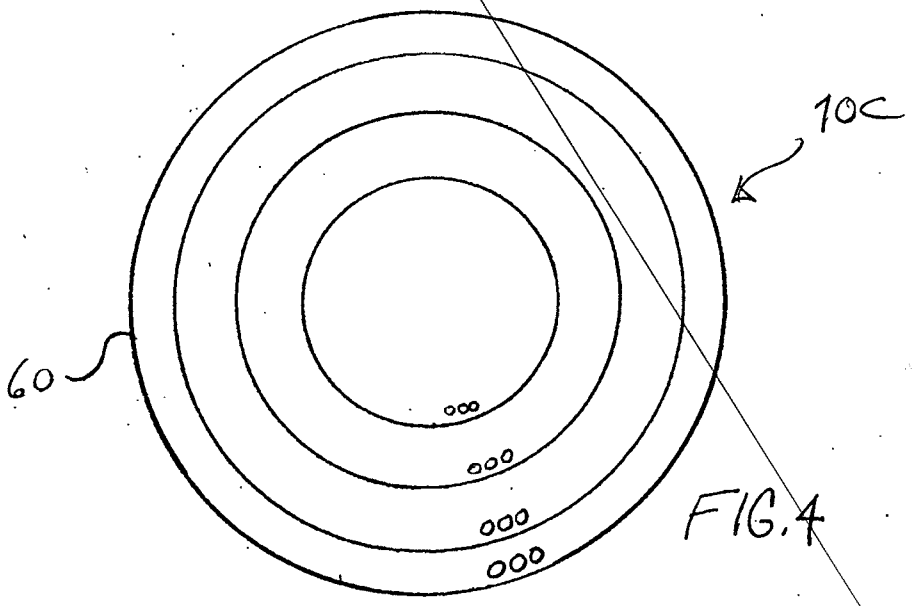

FIG. 4

PRIOR ART

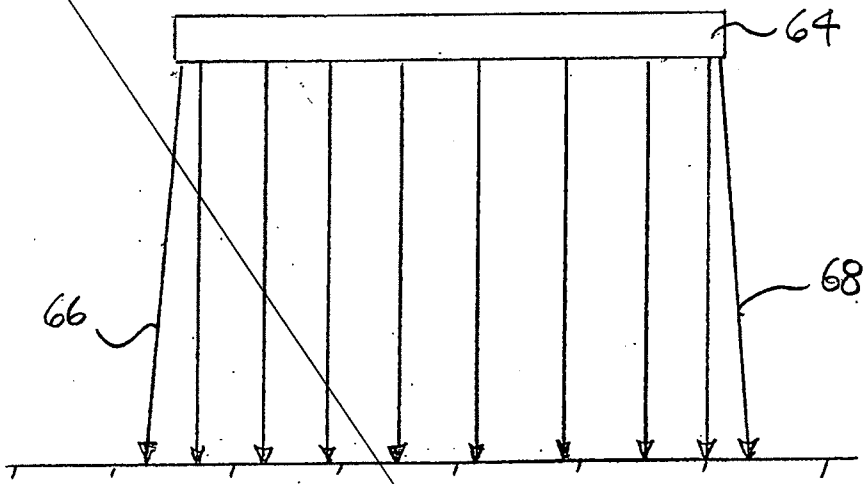

FIG. 5

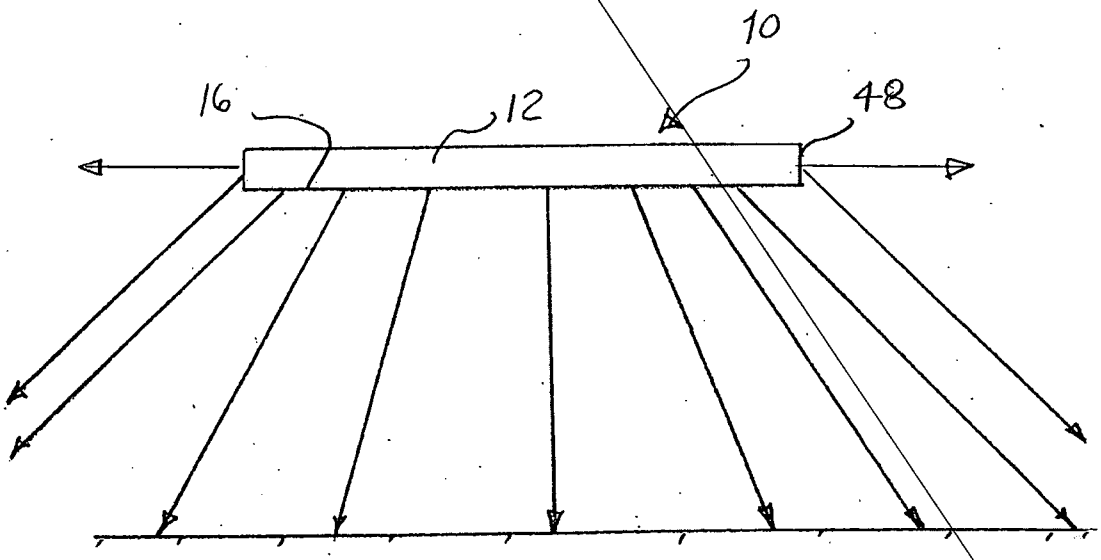

FIG. 6

PRIOR ART

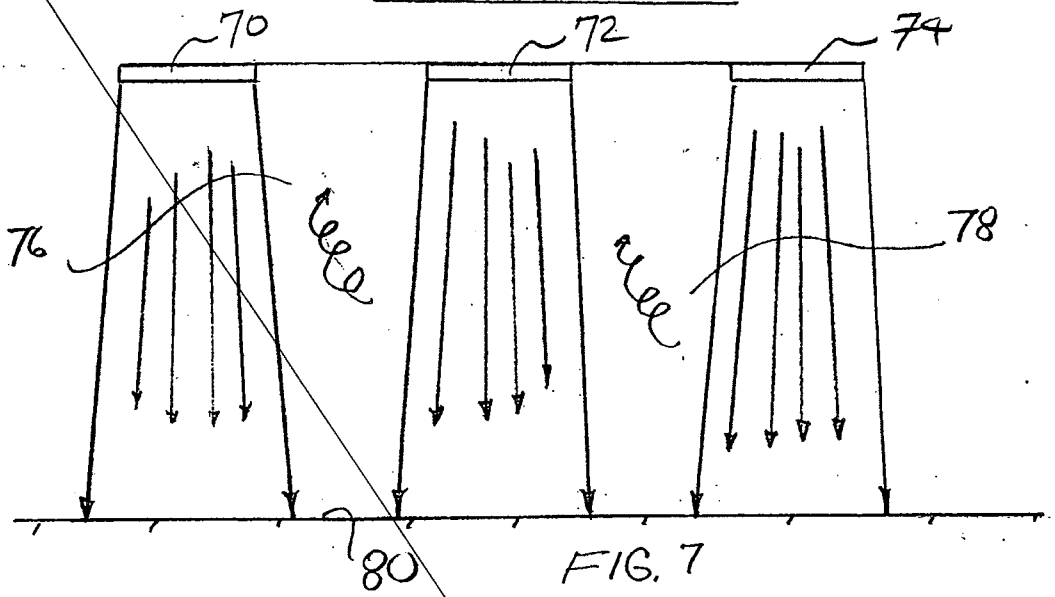

FIG. 7

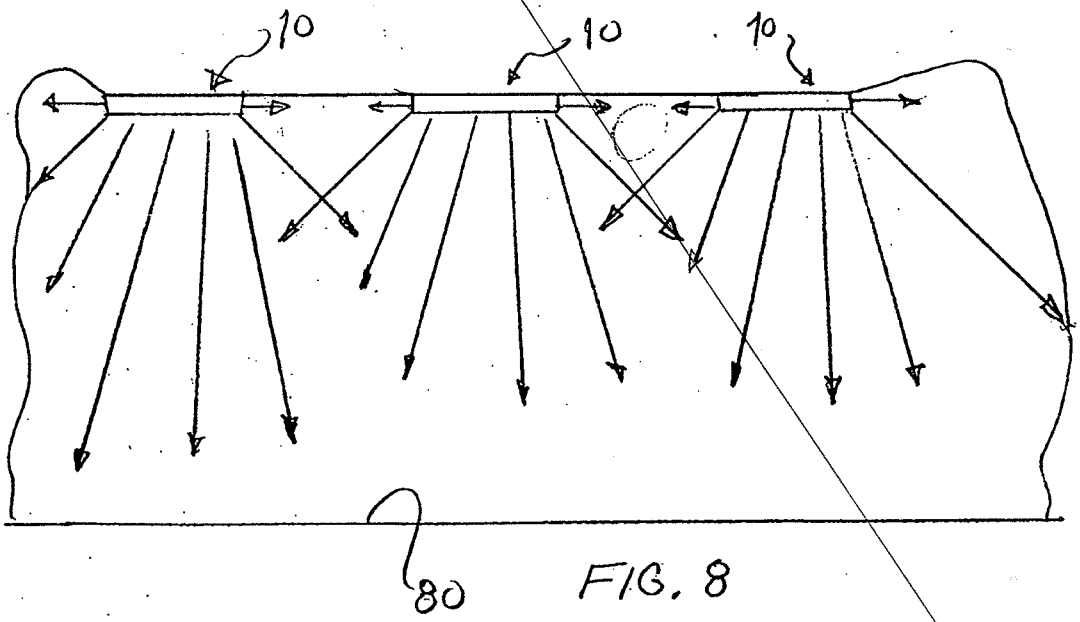

FIG. 8

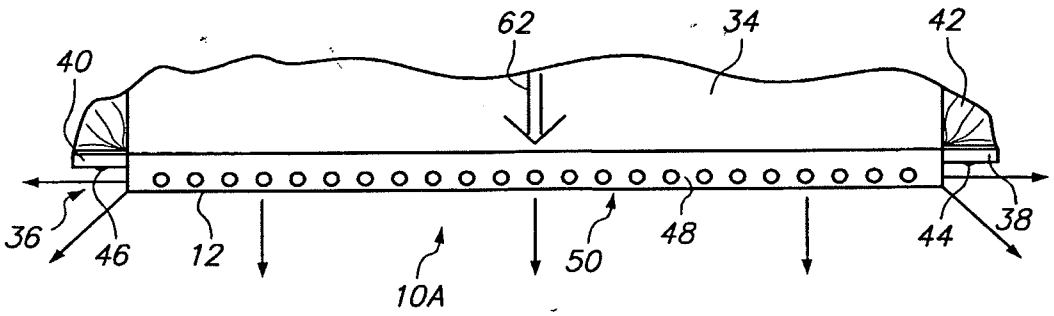
62
34
42
40
36
46
12
10A
50
48
44
38

FIG. 1

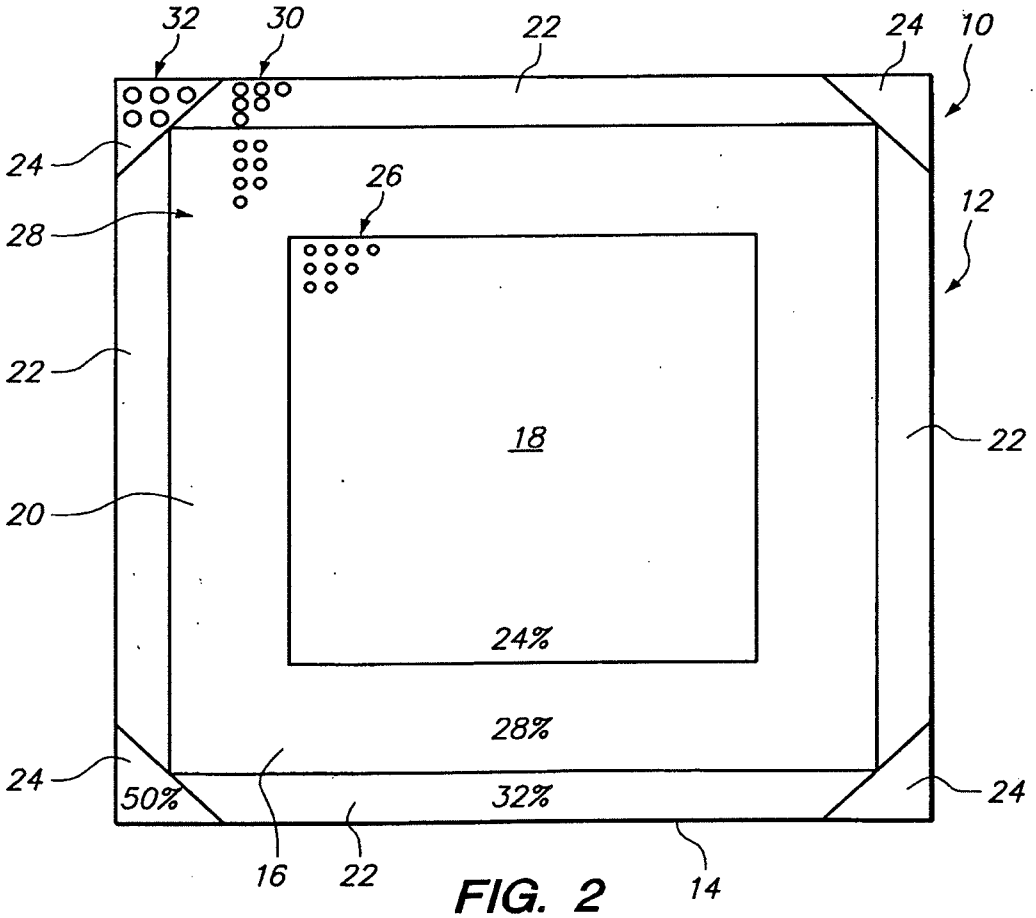
32
30
22
24
10
24
26
28
12
22
18
22
20
24%
28%
24
50%
32%
24
16
22
14

FIG. 2

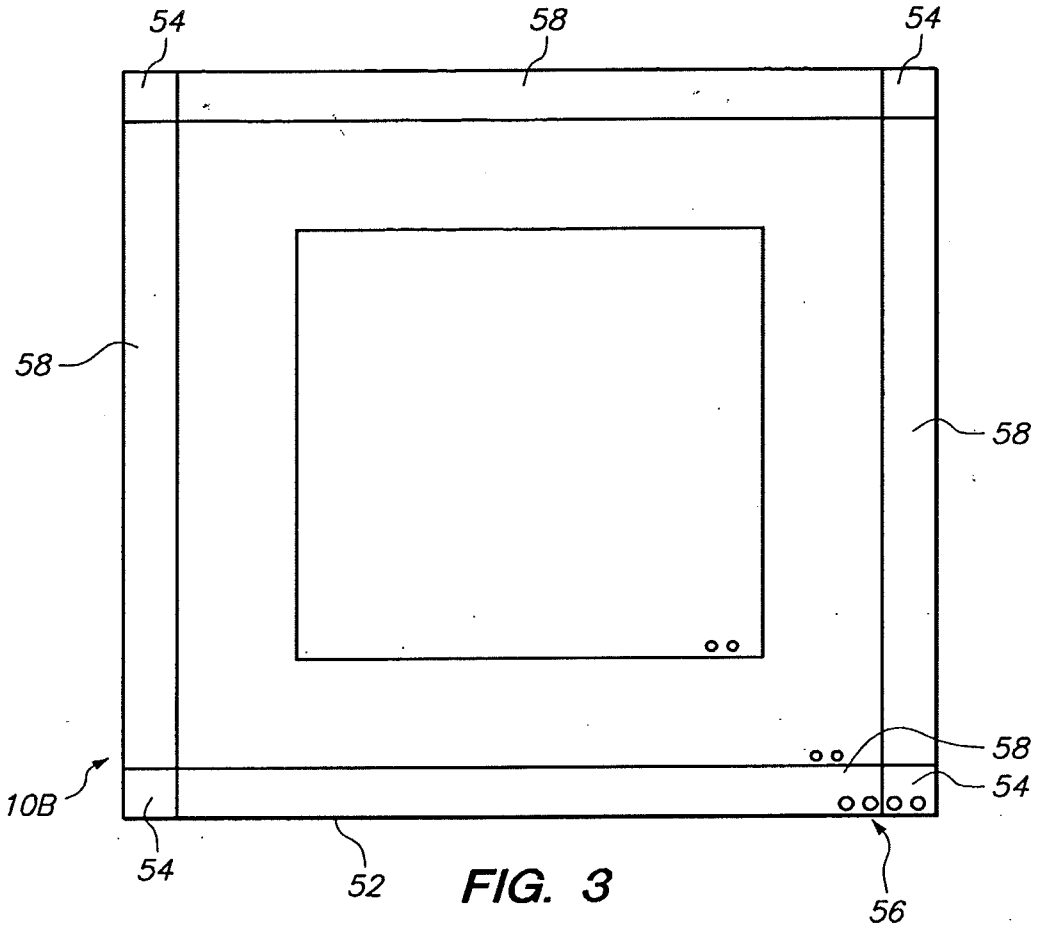

FIG. 3

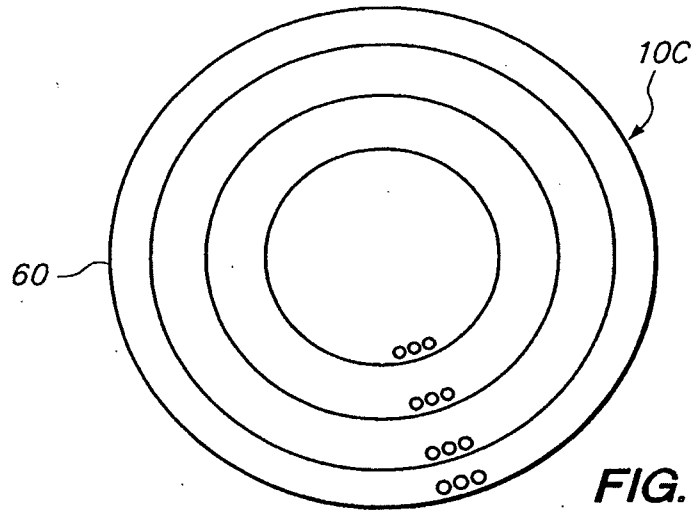

FIG. 4

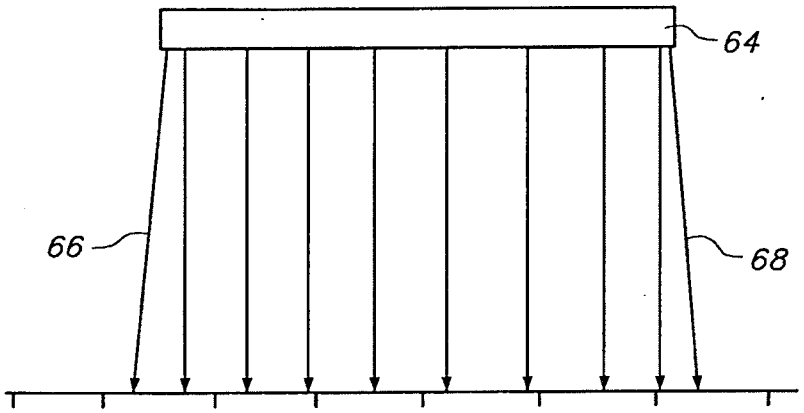

FIG. 5 (PRIOR ART)

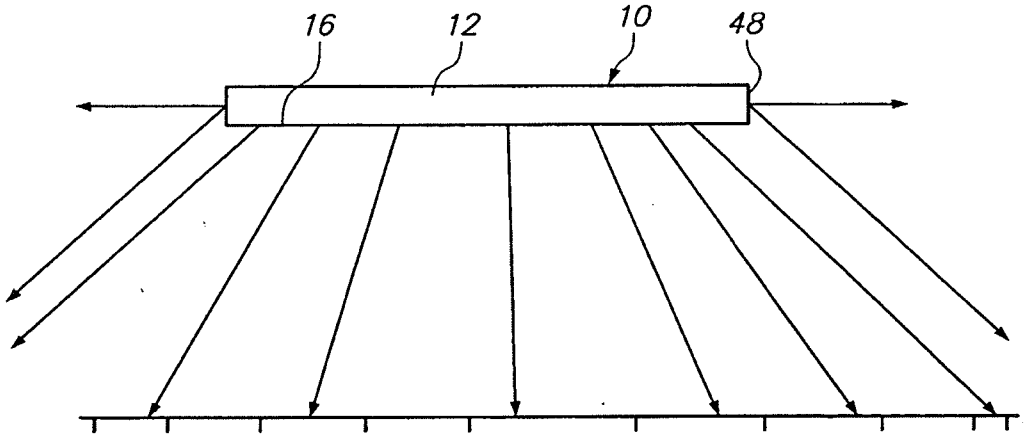

FIG. 6

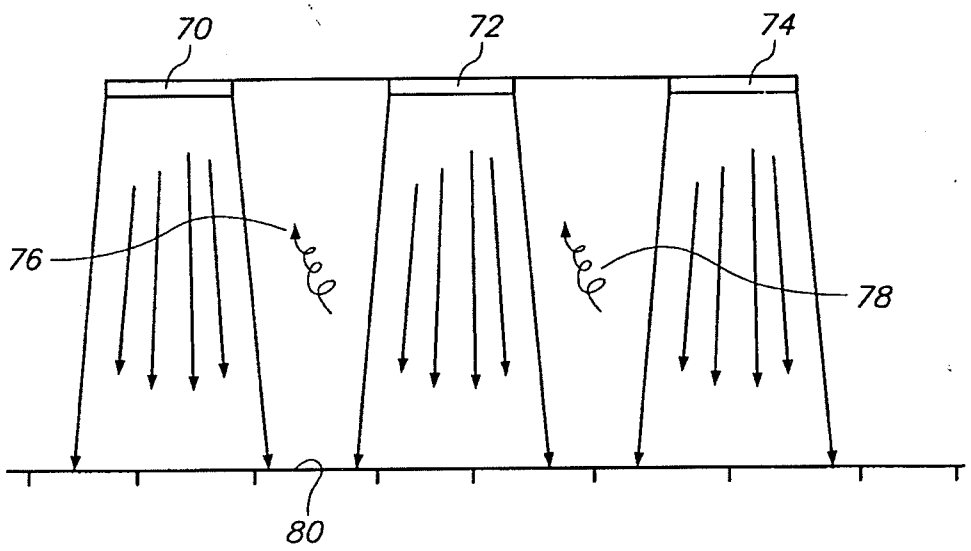

FIG. 7 (PRIOR ART)

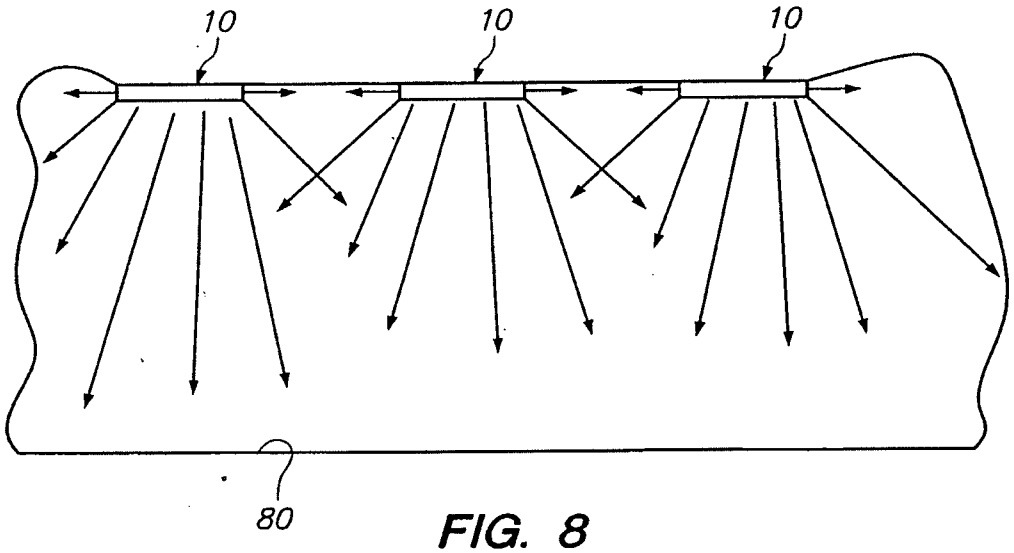

FIG. 8