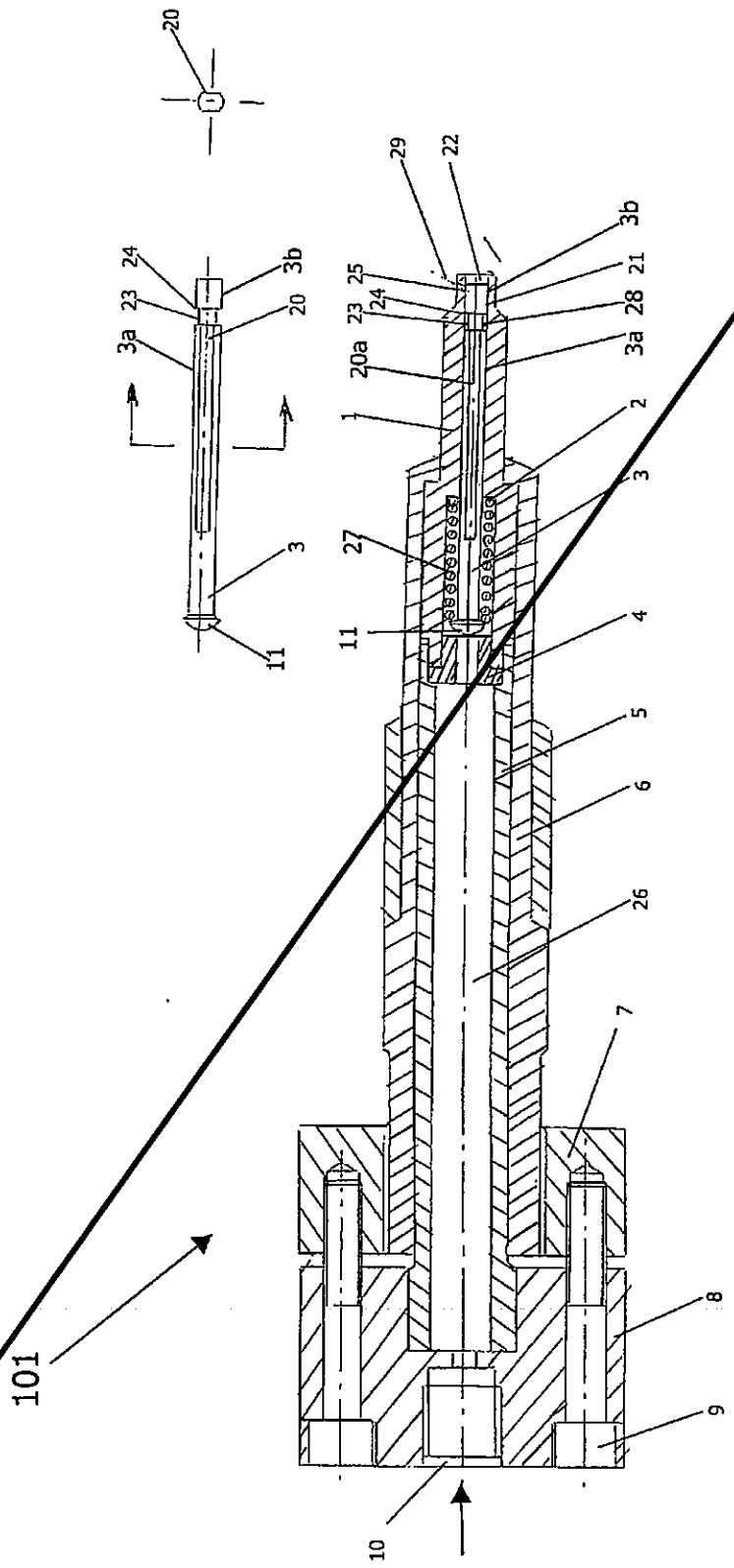
20
24
23
3a
3b
20
3
11
29
22
25
24
23
20a
1
27
11
3b
21
28
3a
2
3
4
5
6
26
7
8
9
10
101

Fig. 1

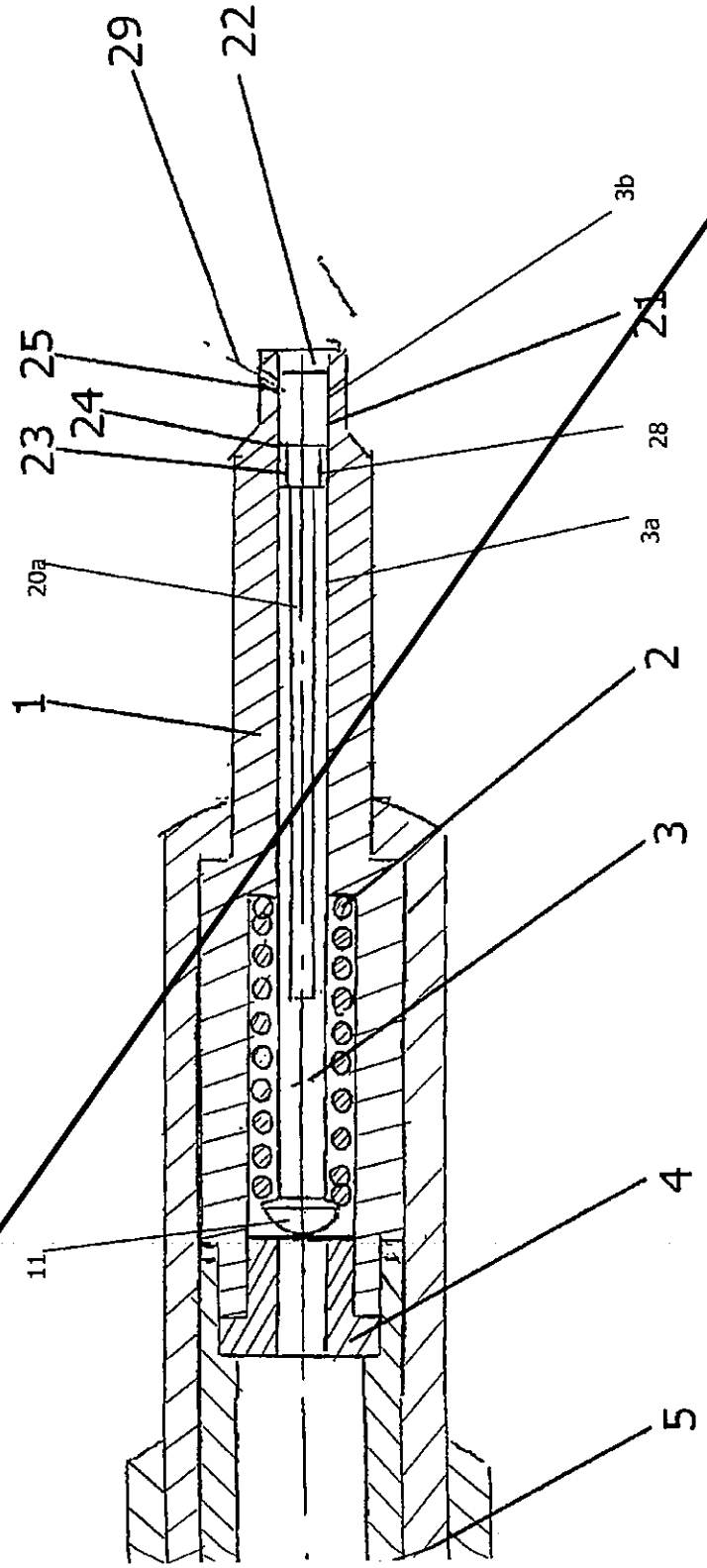

Fig. 2

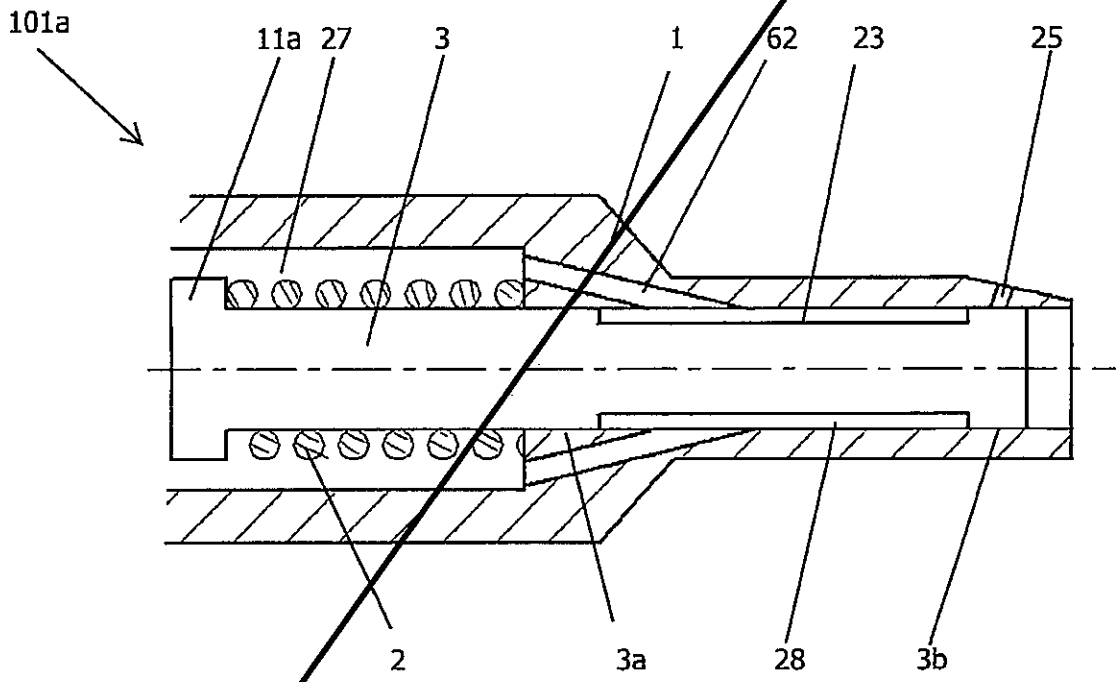

Fig. 3

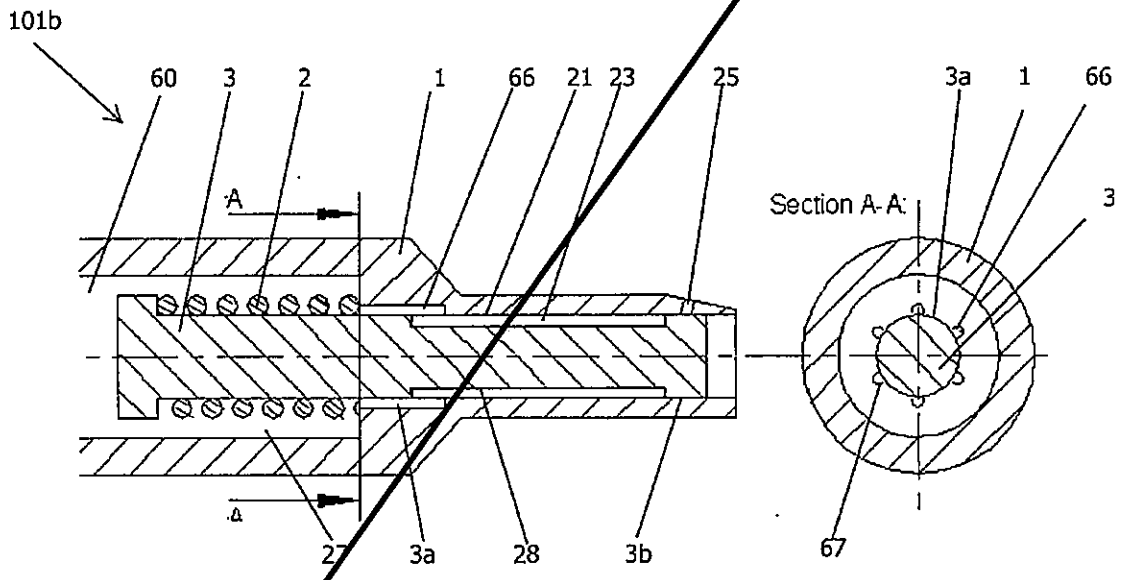

Fig. 4

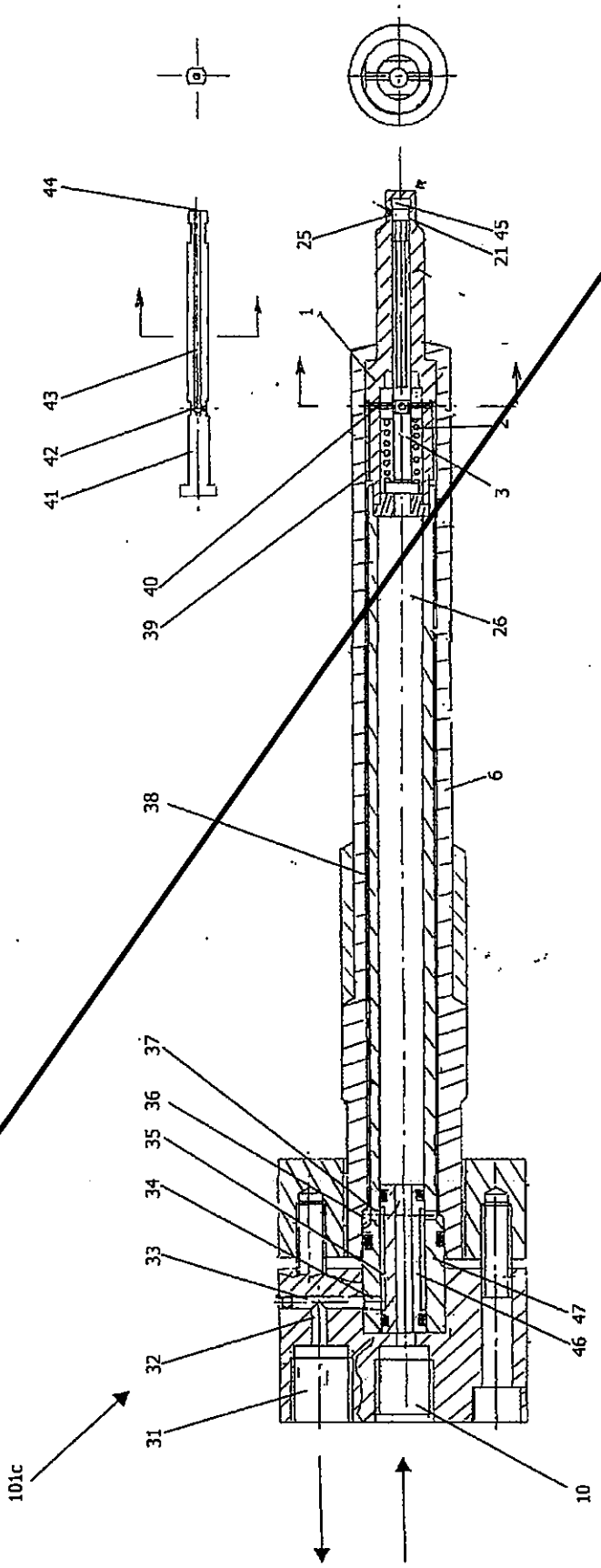

Fig. 5

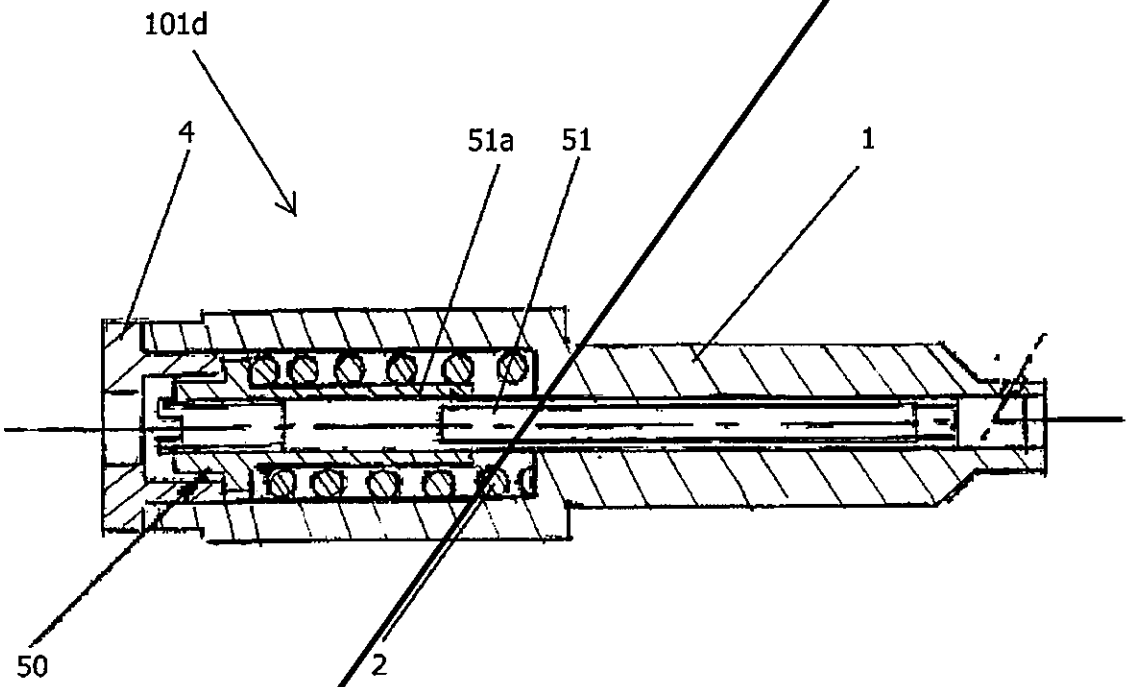

Fig. 6

Fig. 7

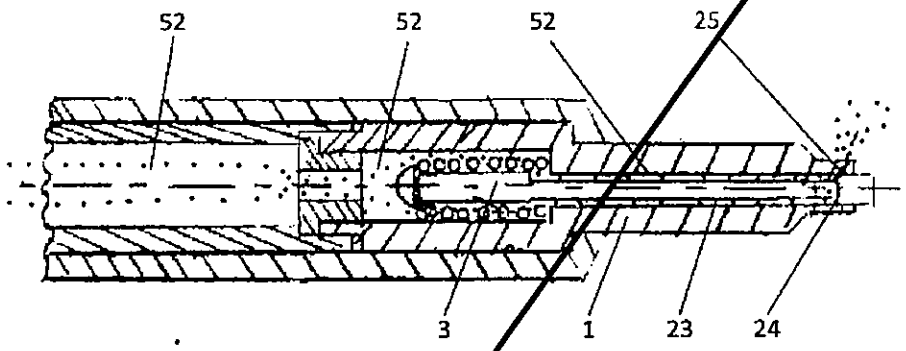

Fig. 8

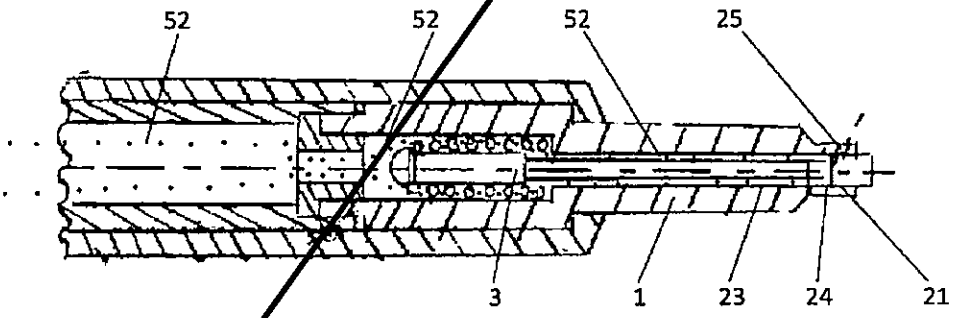

Fig. 9

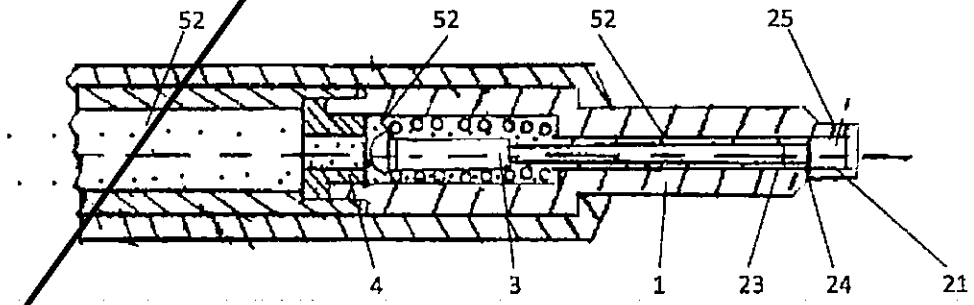

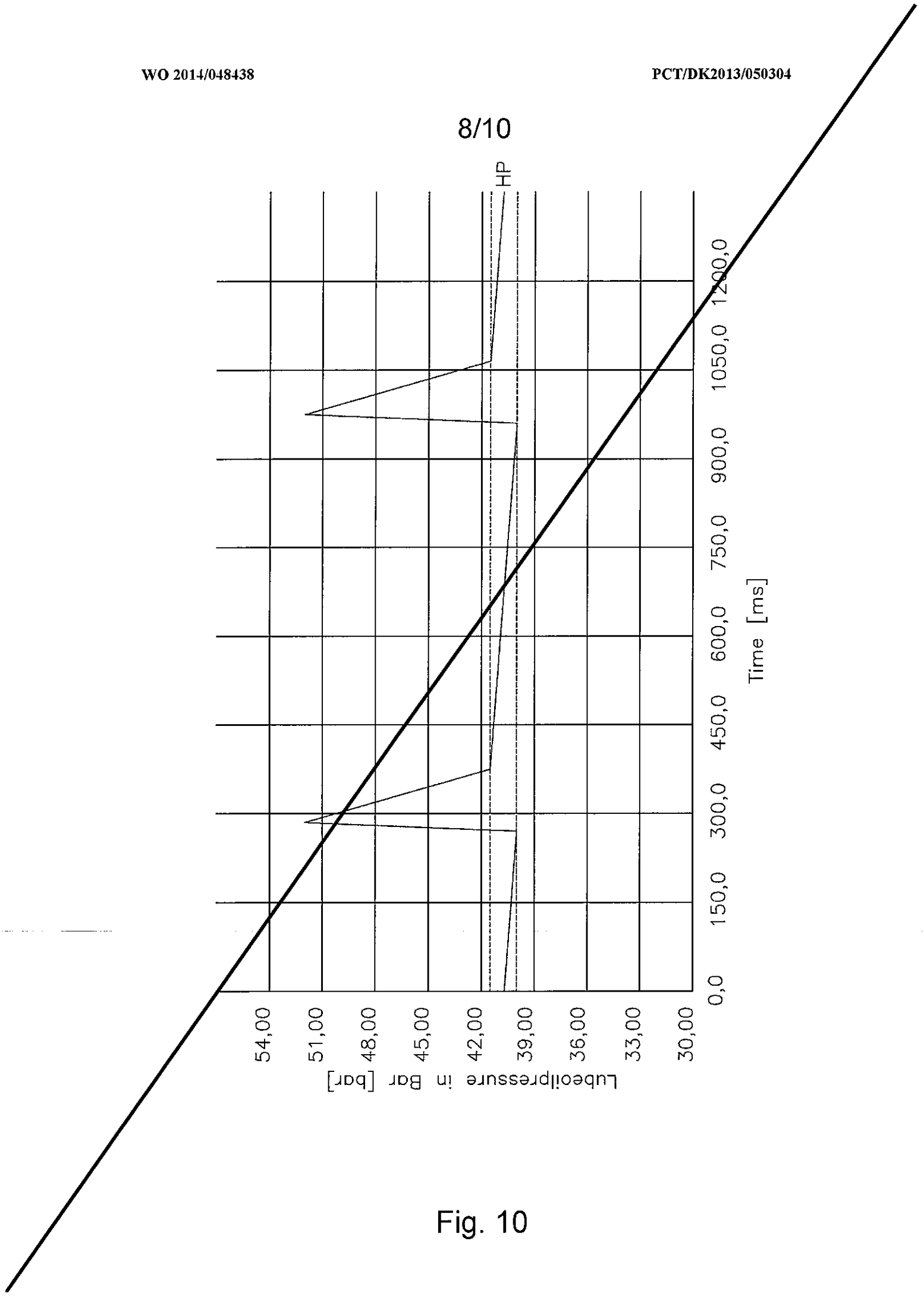
HP
Lubeoilpressure in Bar [bar]
54,00
51,00
48,00
45,00
42,00
39,00
36,00
33,00
30,00
Time [ms]
0,0
150,0
300,0
450,0
600,0
750,0
900,0
1050,0
1200,0

Fig. 10

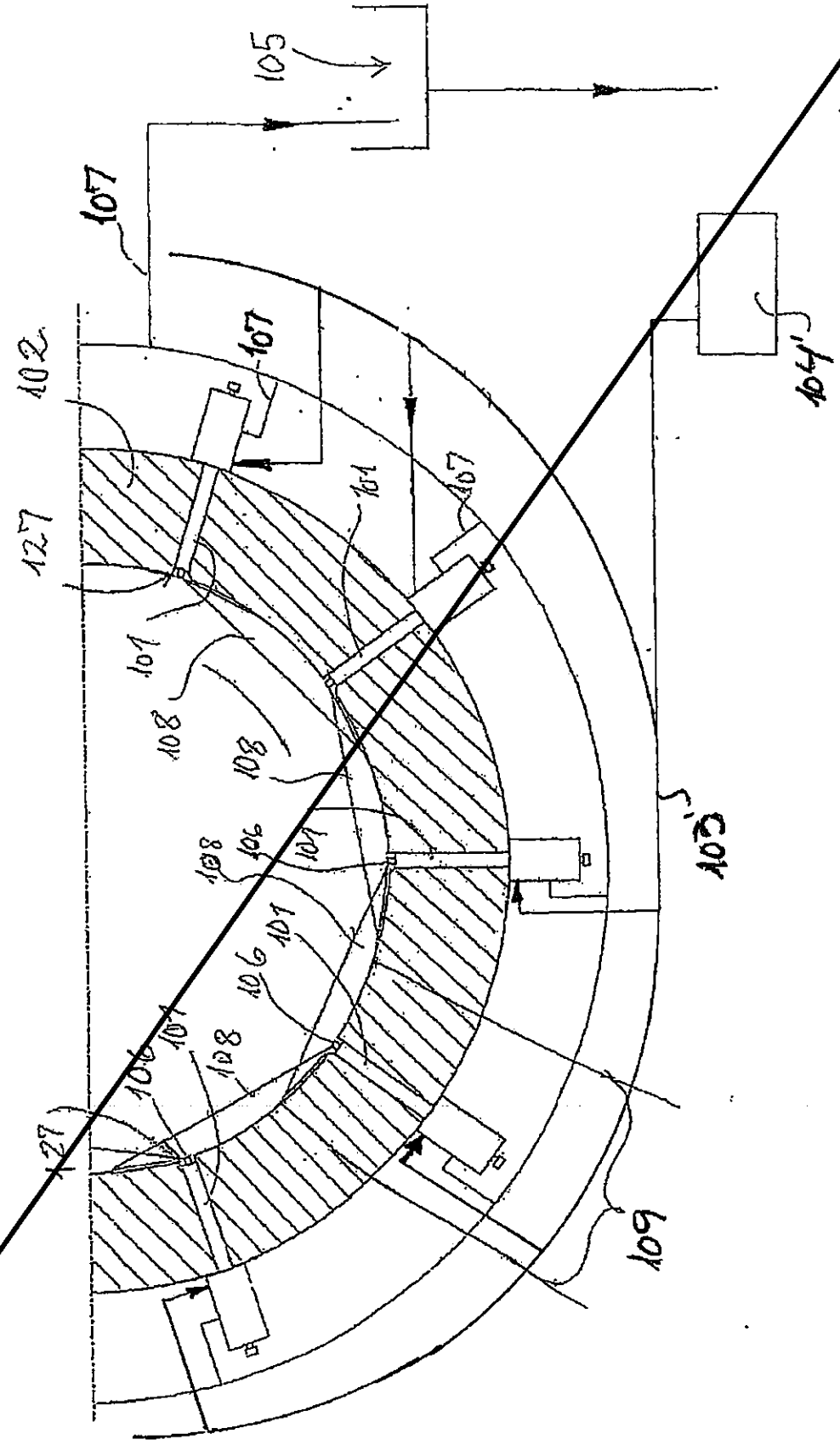

Fig. 11

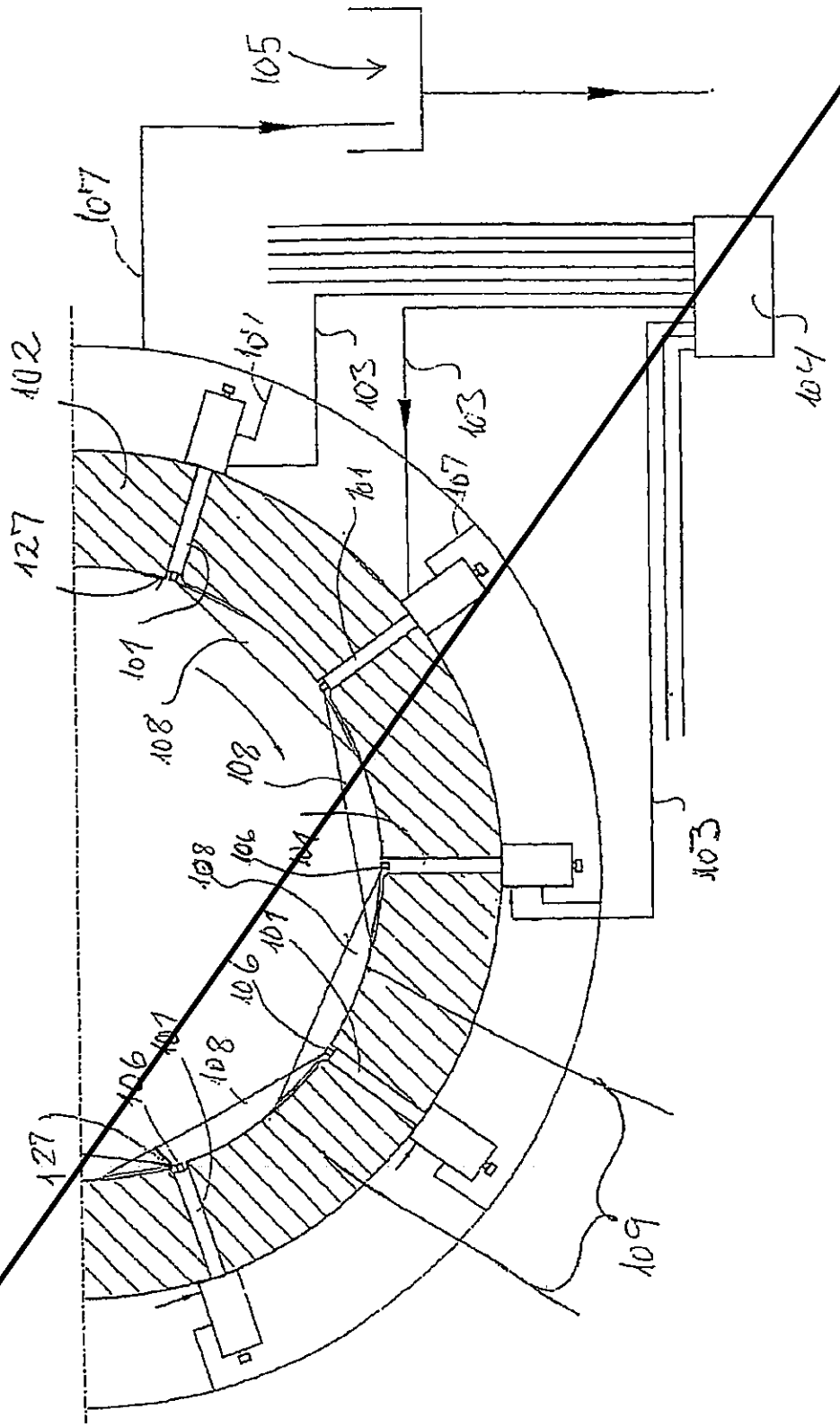

Fig. 12

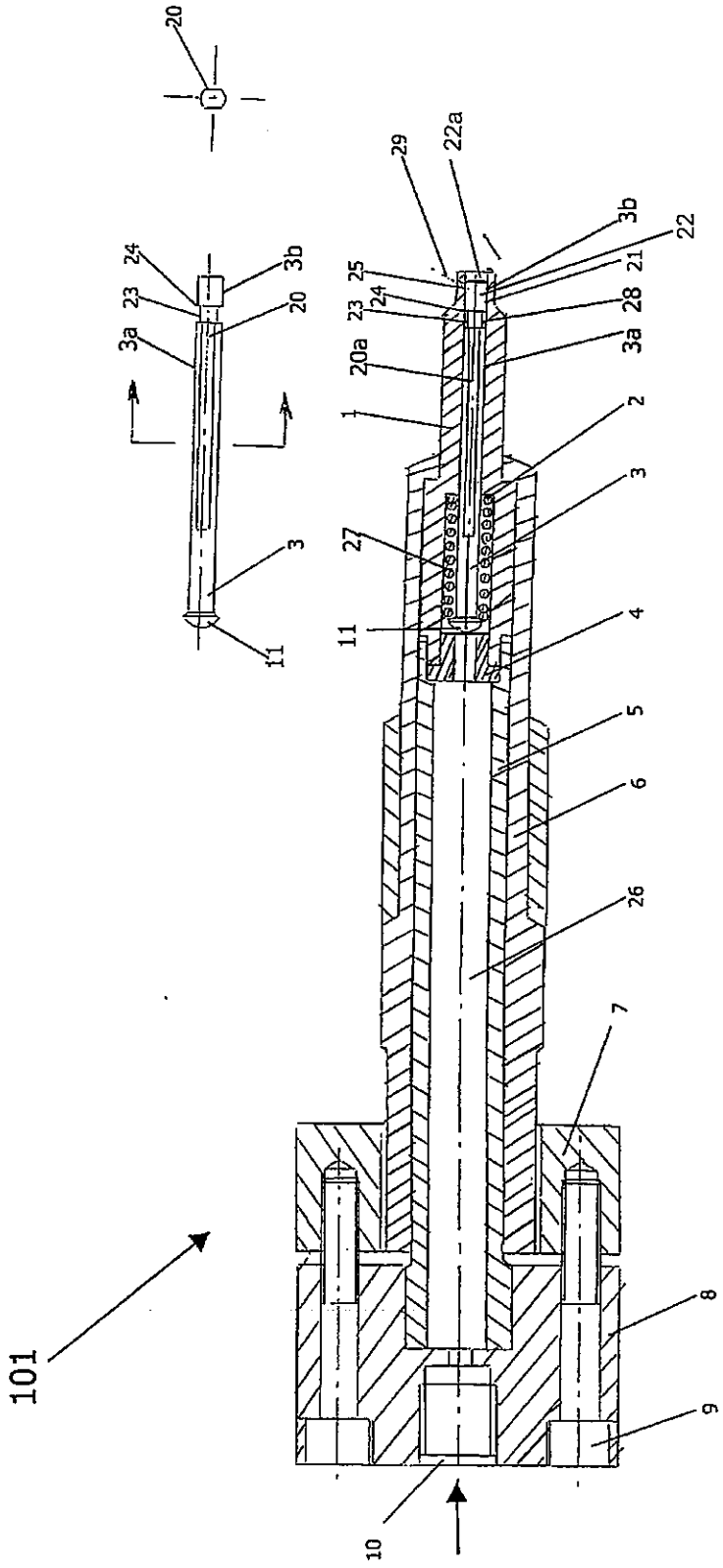
20
24
23
3a
3b
20
3
11
29
22a
25
24
23
20a
1
27
11
3b
22
21
28
3a
2
3
4
5
6
26
7
8
9
10
101

Fig. 1

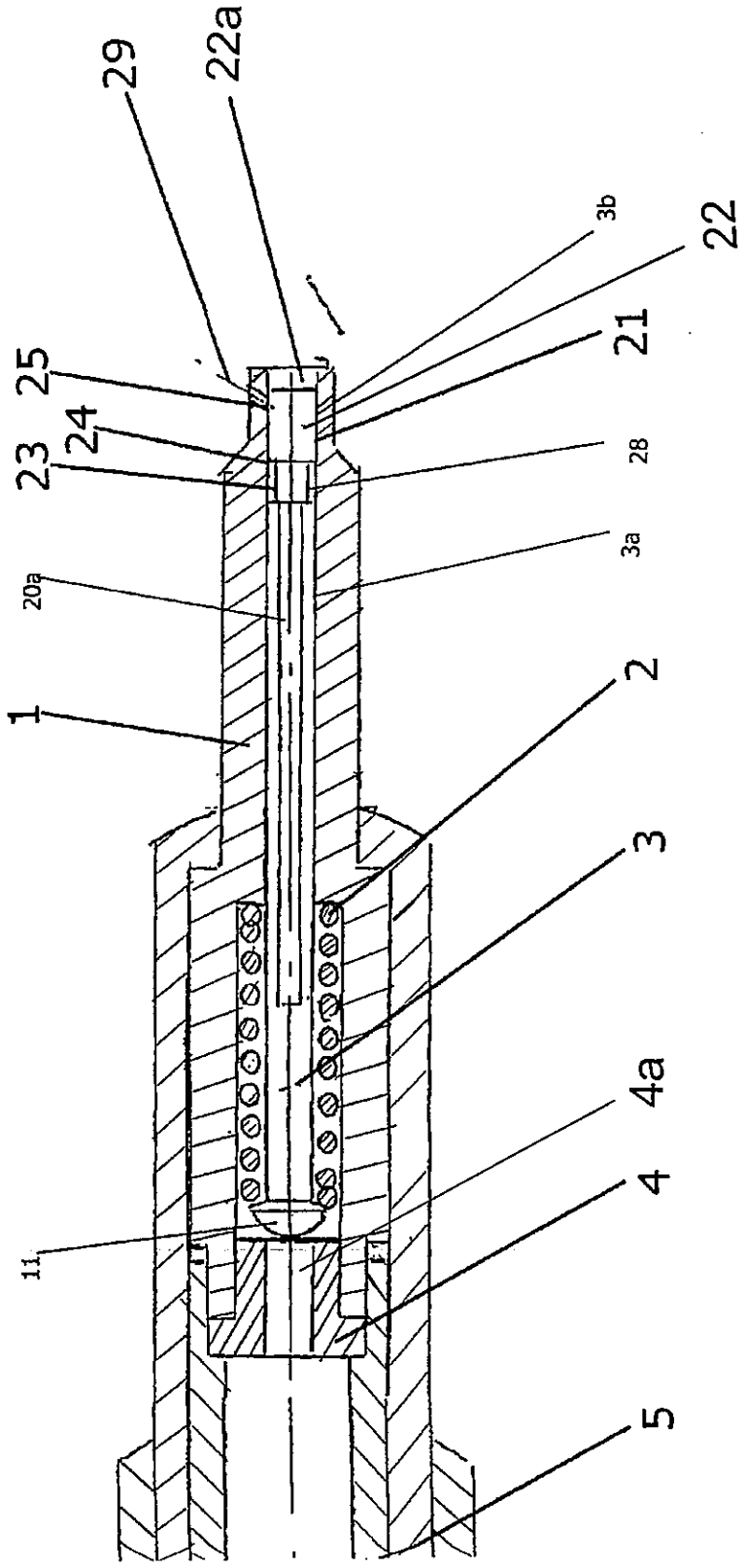

Fig. 2

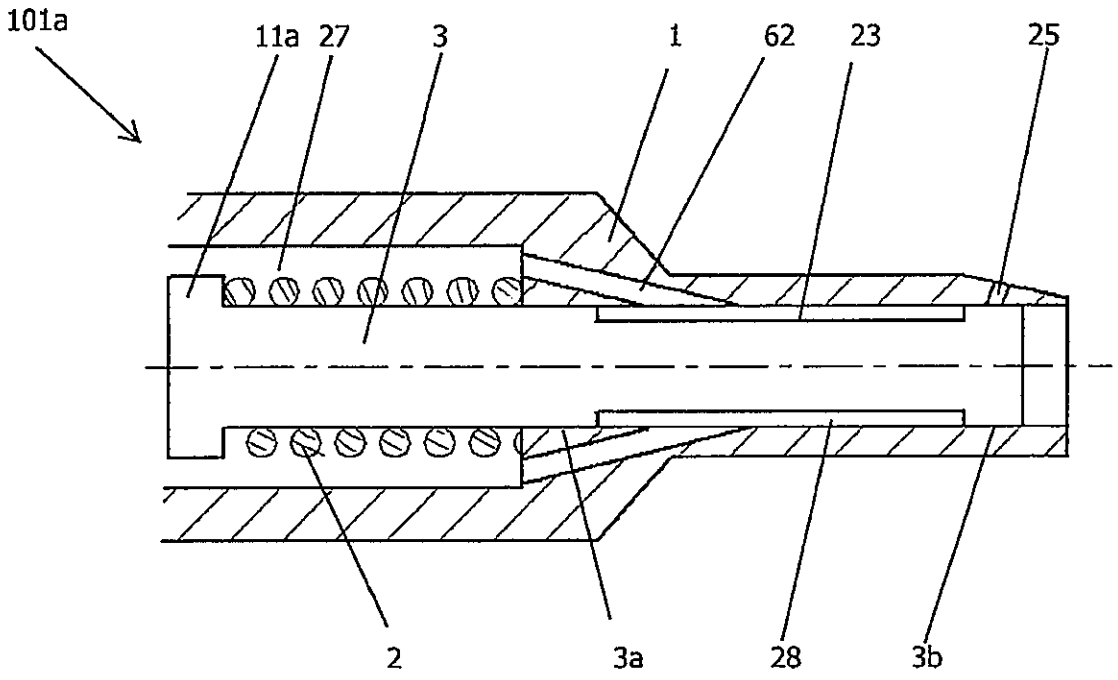

Fig. 3

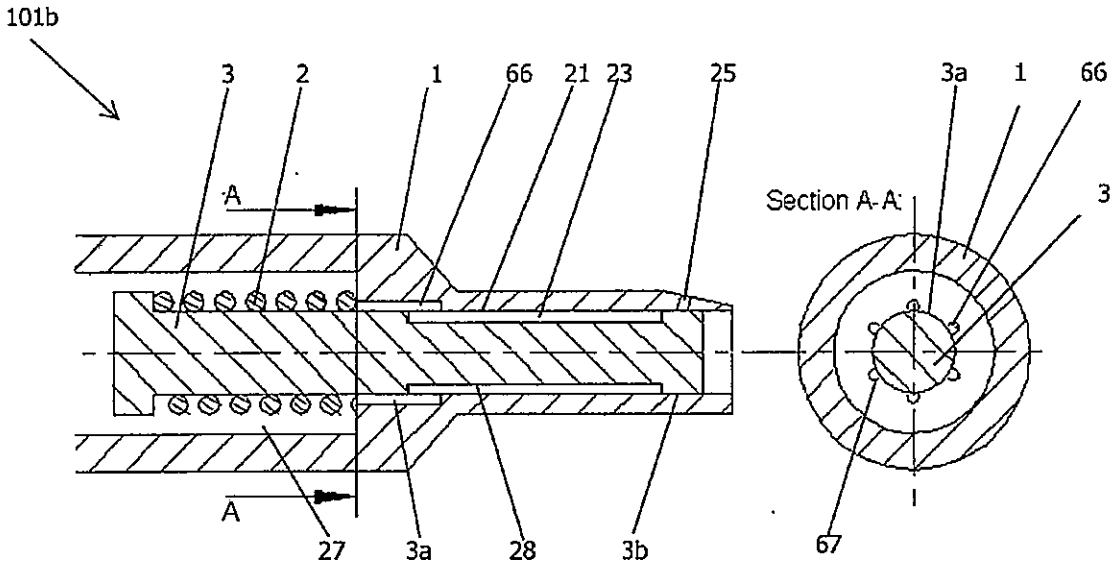

Fig. 4

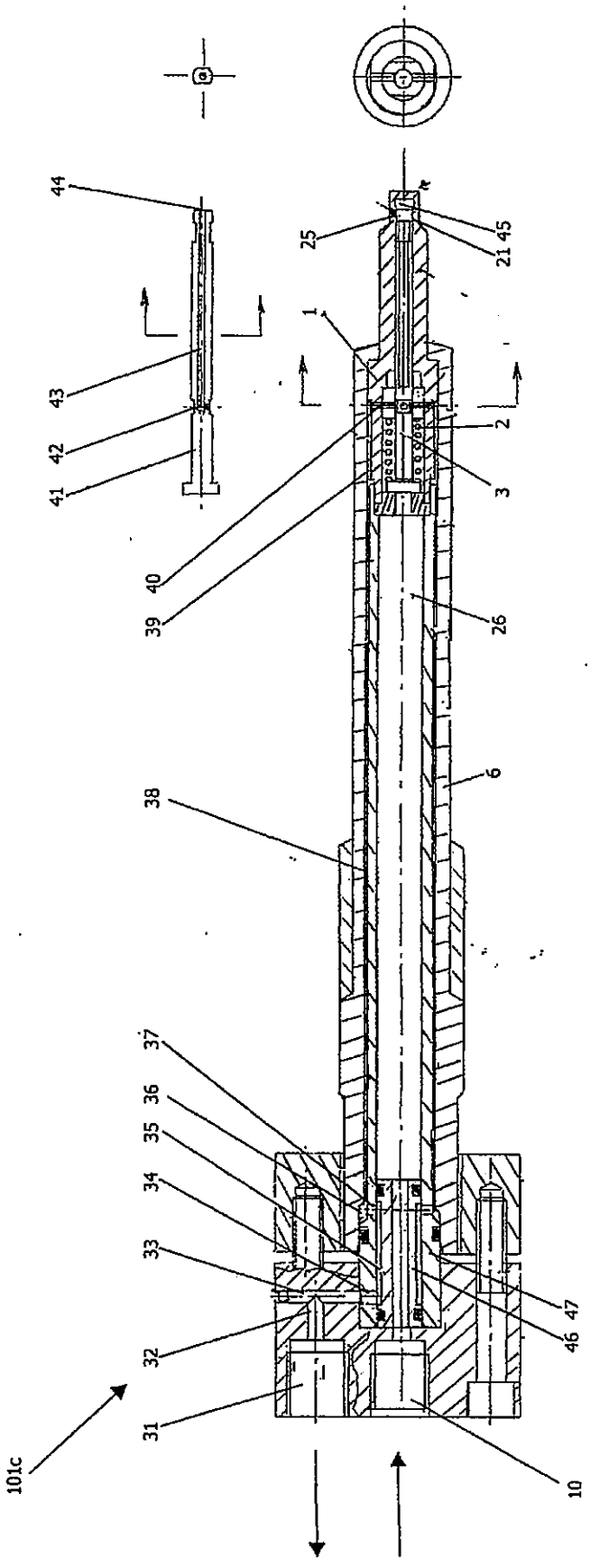
44
43
42
41
25
21
45
1
2
3
40
39
26
6
38
37
36
35
34
33
32
31
47
46
10
101c

Fig. 5

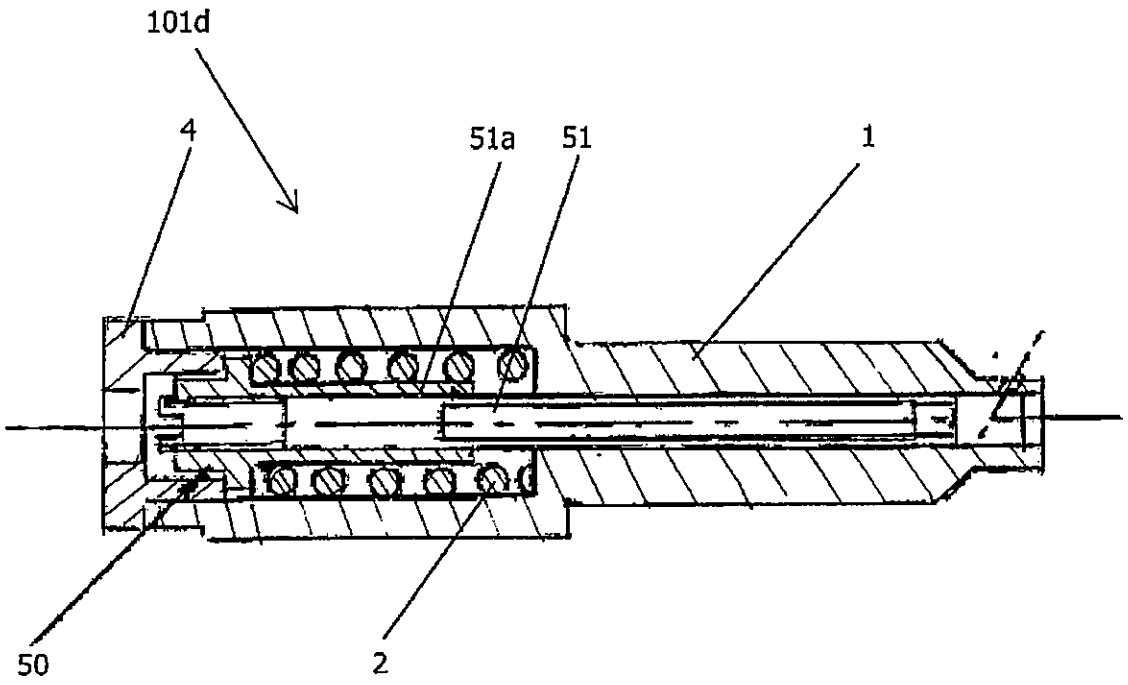

Fig. 6

Fig. 7

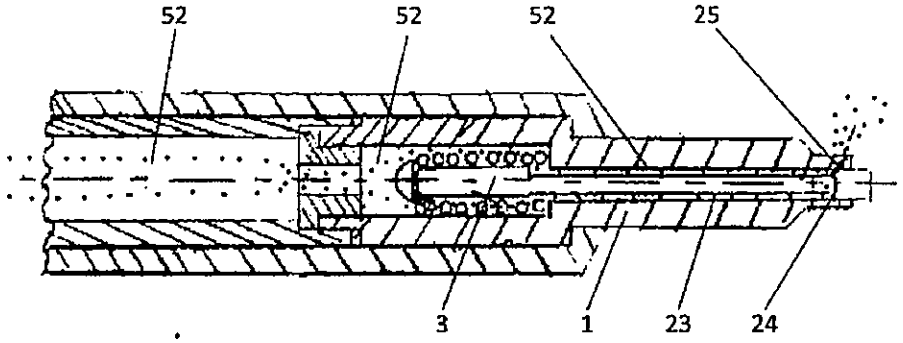

Fig. 8

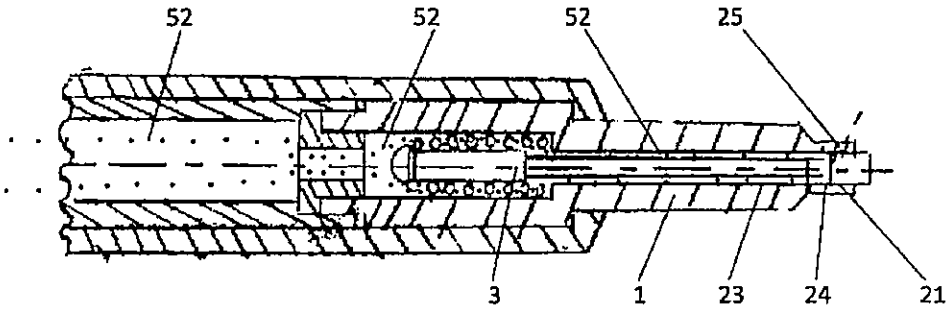

Fig. 9

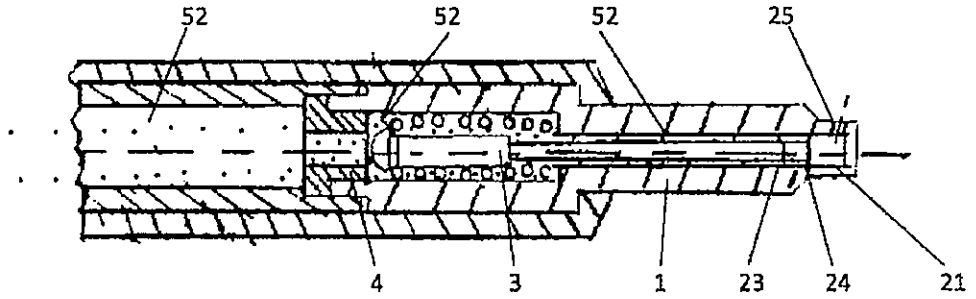

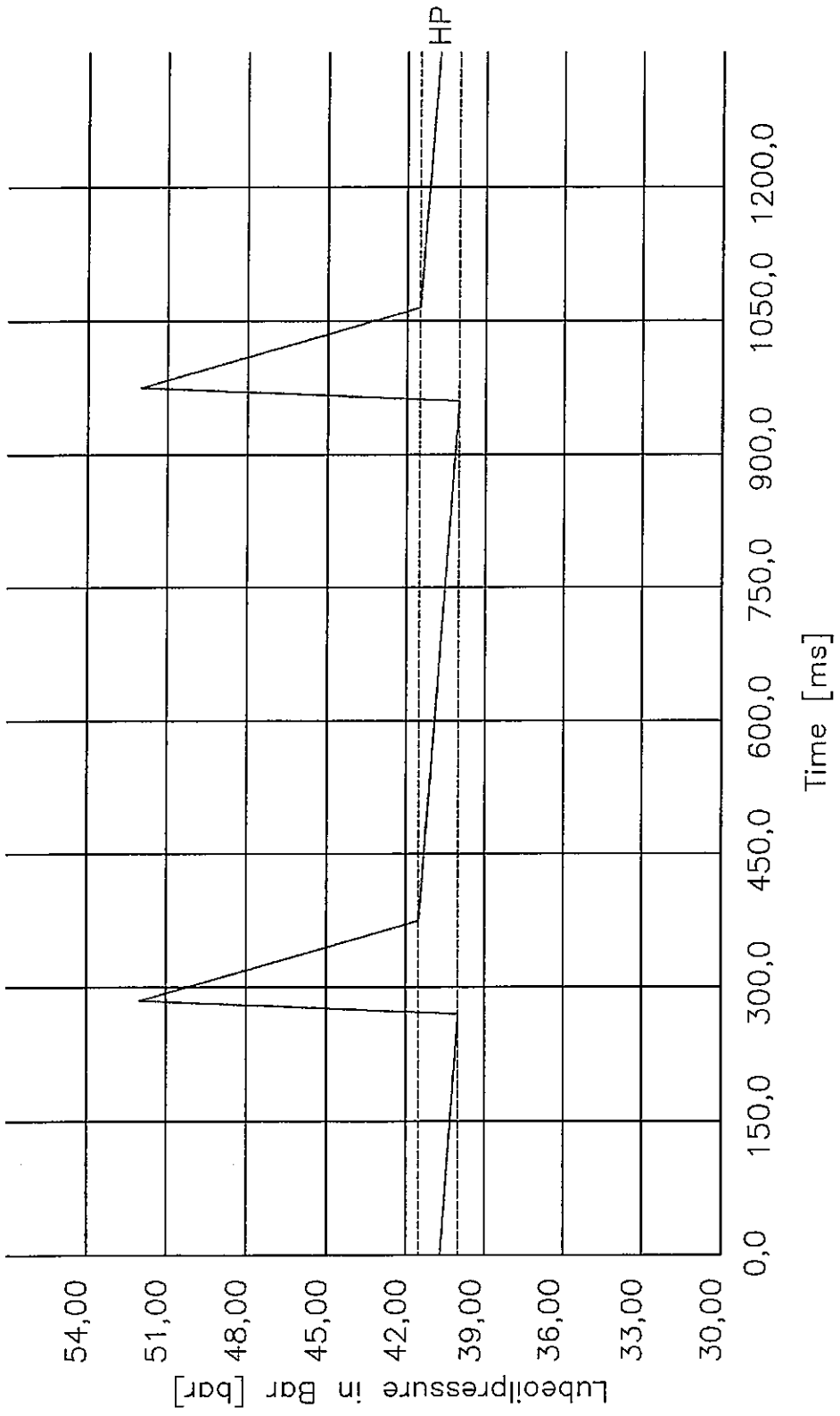
HP
54,00
51,00
48,00
45,00
42,00
39,00
36,00
33,00
30,00
Lubeoilpressure in Bar [bar]
0,0
150,0
300,0
450,0
600,0
750,0
900,0
1050,0
1200,0
Time [ms]

Fig. 10

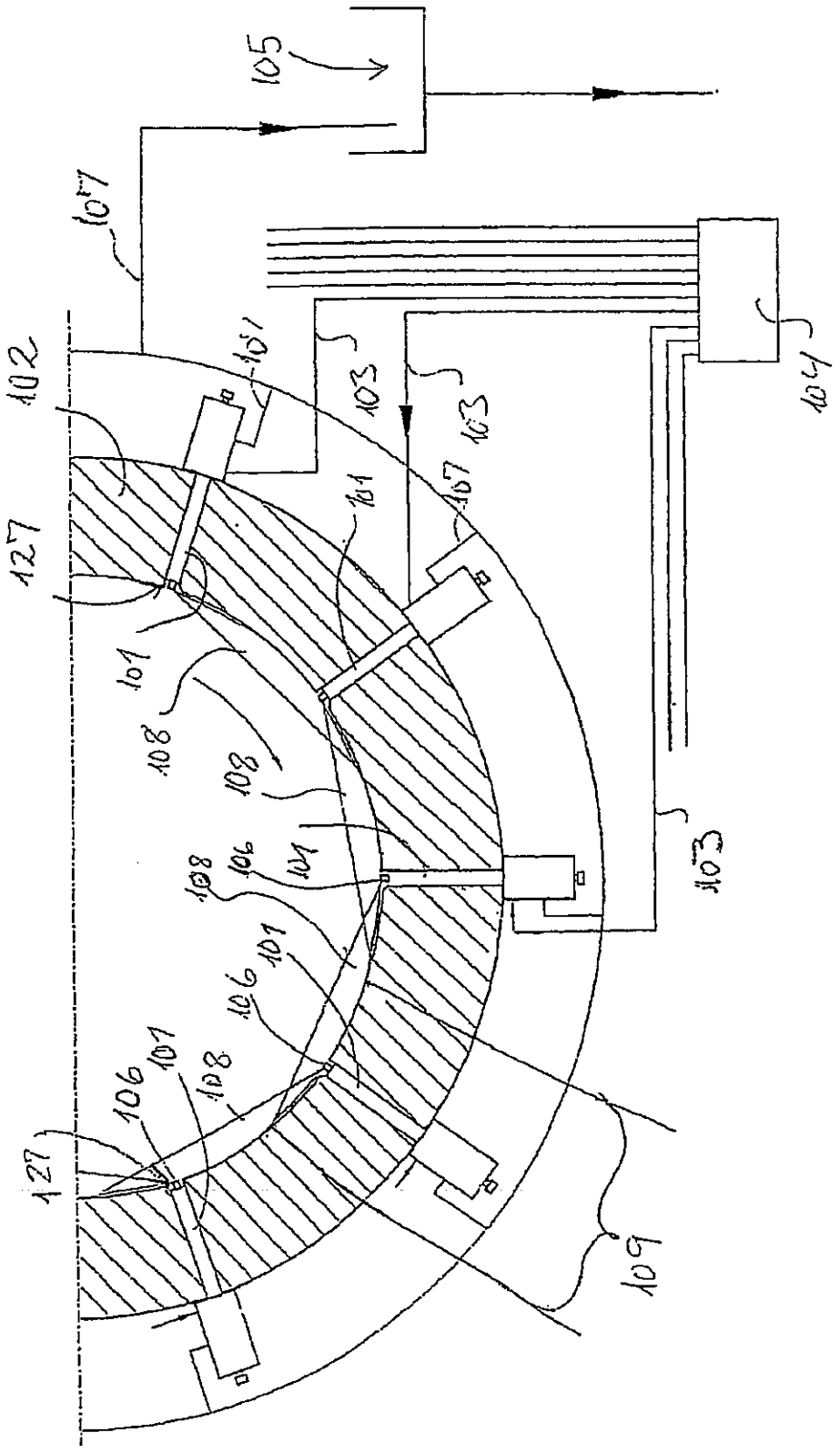

Fig.11

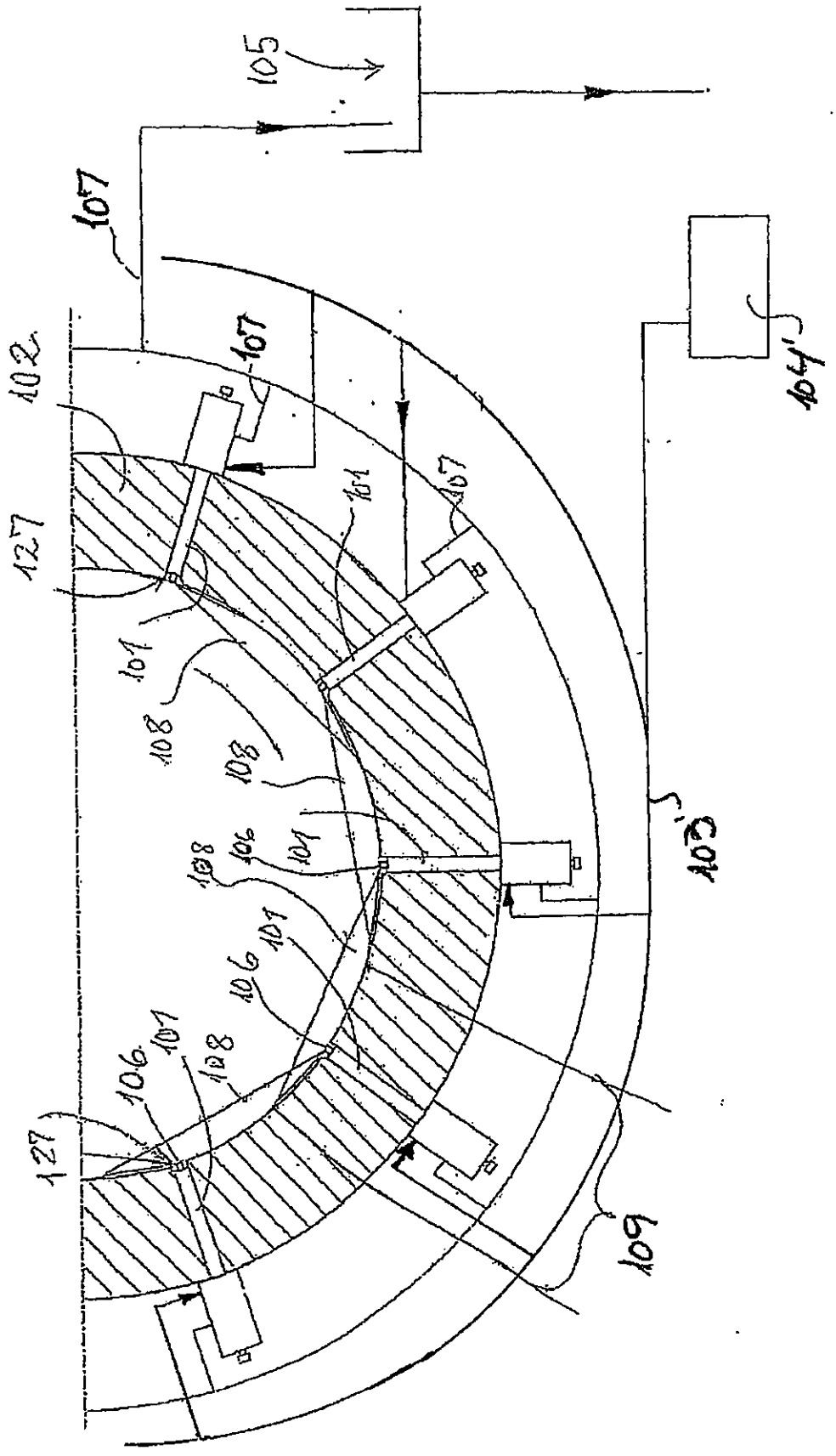

Fig.12