FIG. 1A

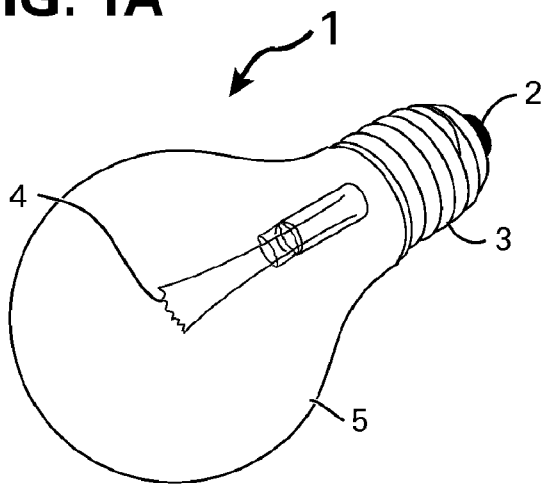

FIG. 1B

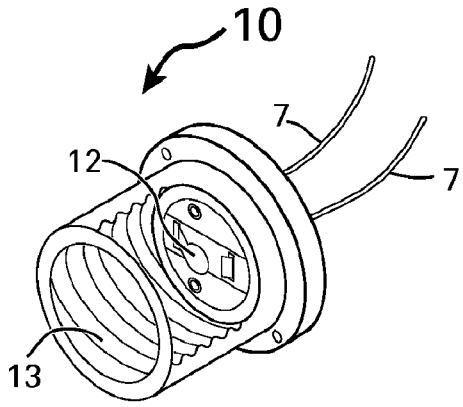

FIG. 1C

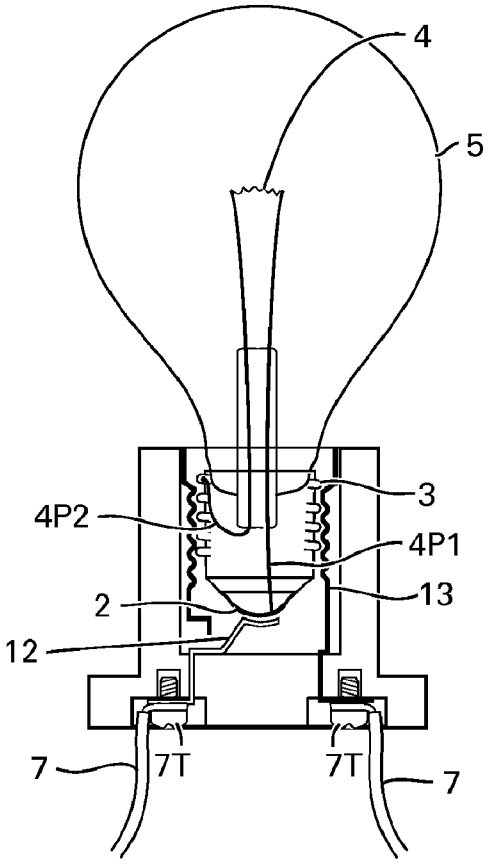

FIG. 1D

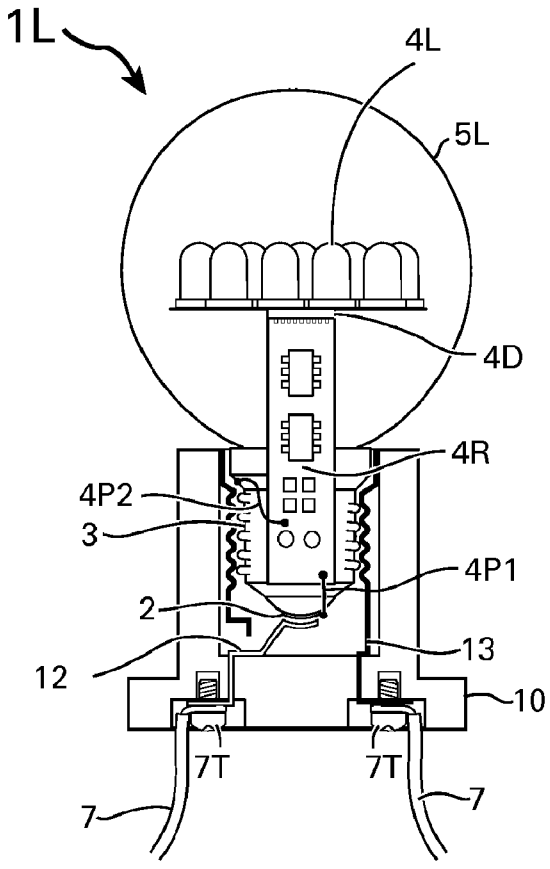

FIG. 2A

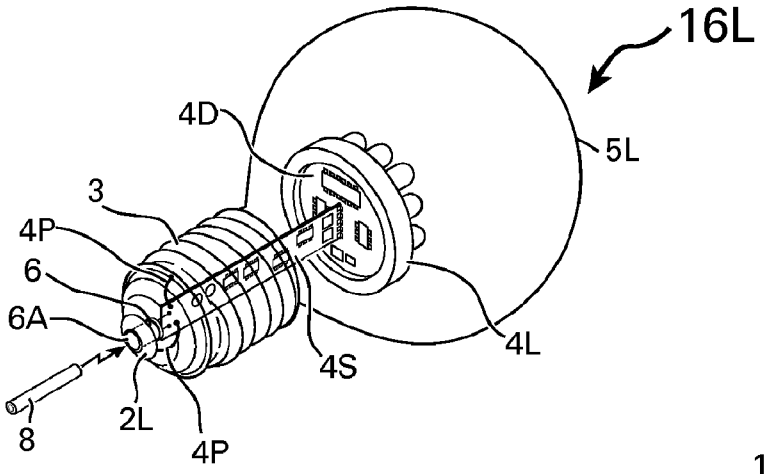

FIG. 2B

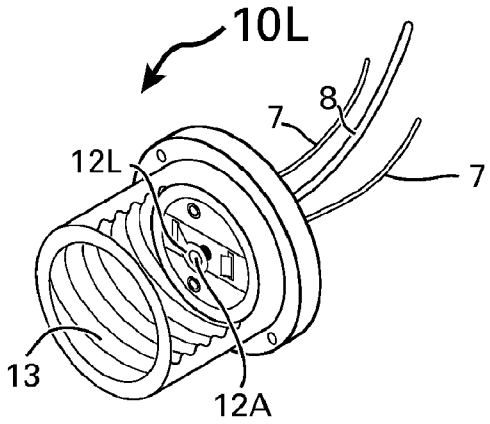

FIG. 2C

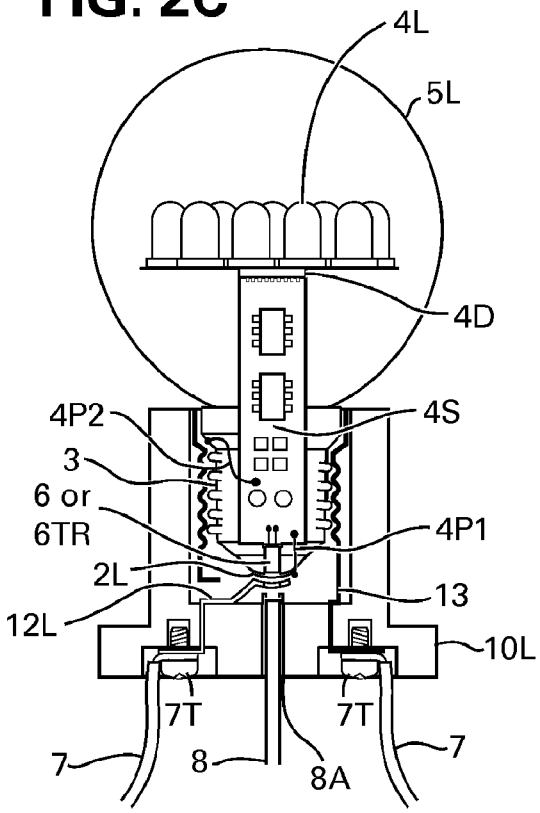

FIG. 2D

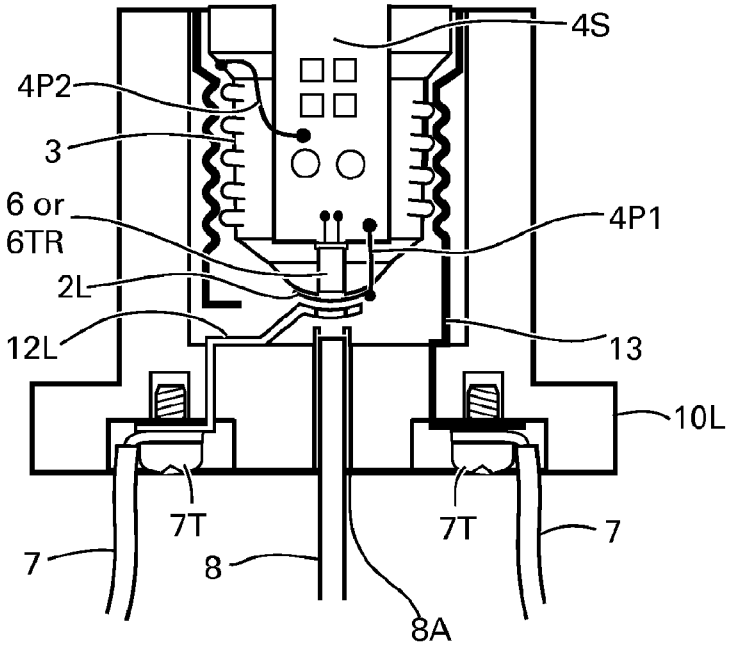

FIG. 3A

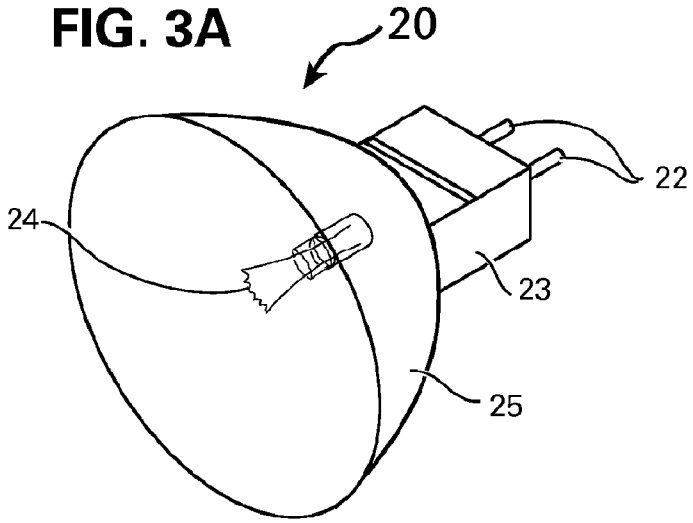

FIG. 3B

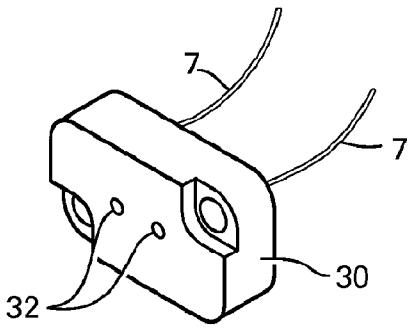

FIG. 3C

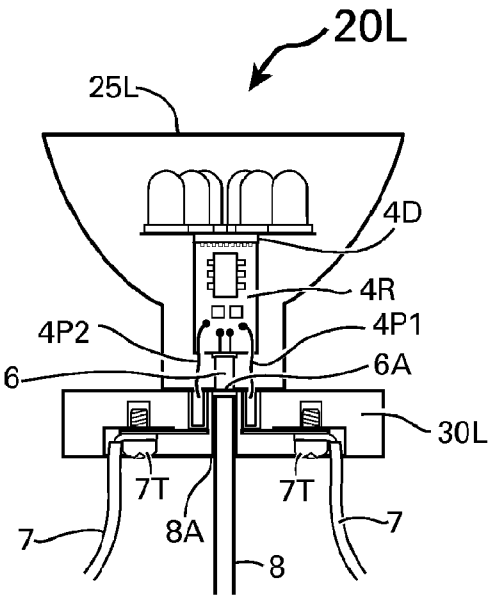

FIG. 3D

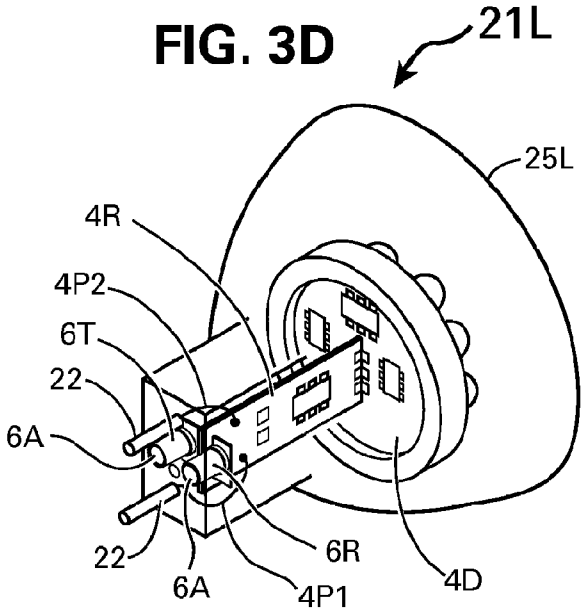

FIG. 3E

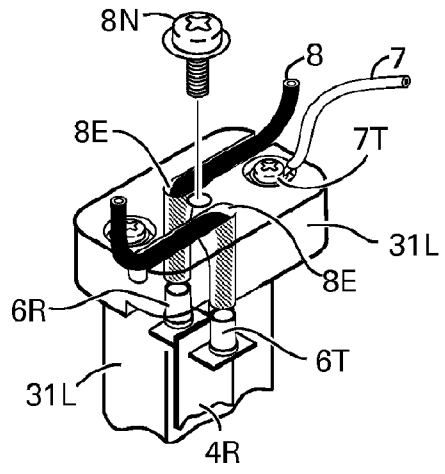

FIG. 3F

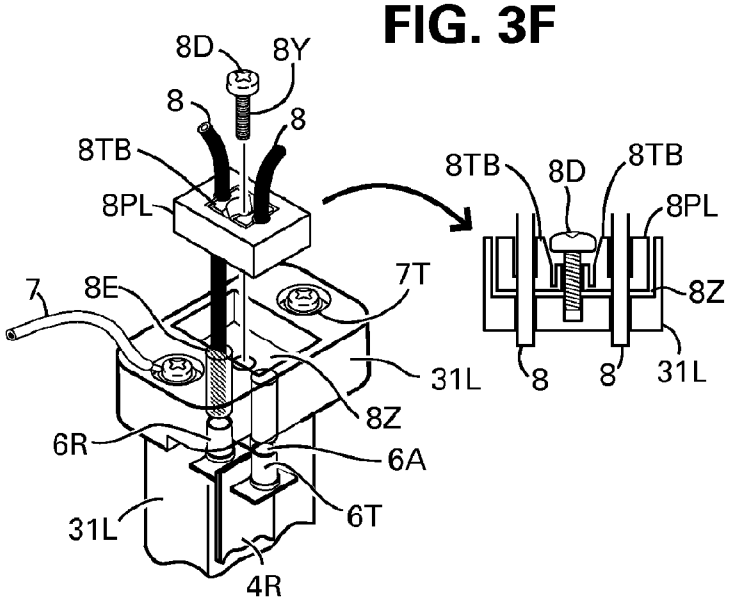

FIG. 4A

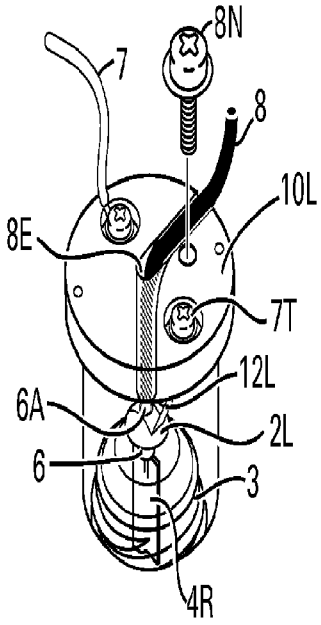

FIG. 4B

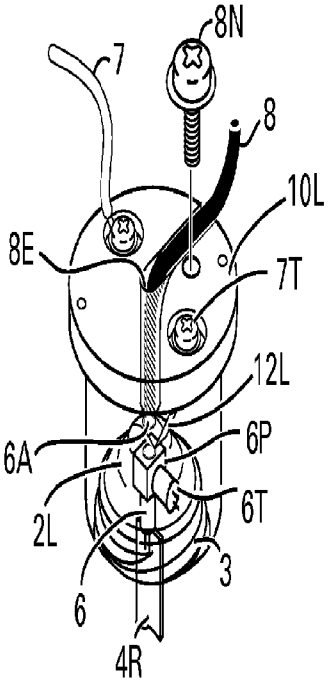

FIG. 4C

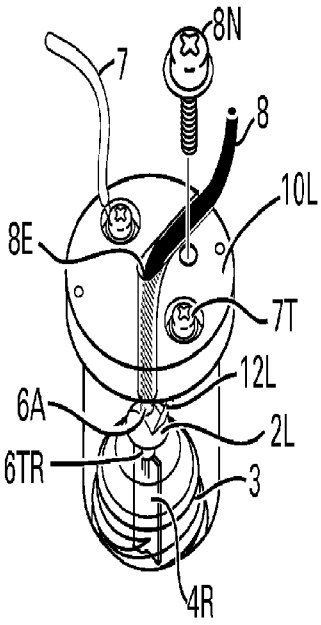

FIG. 4D

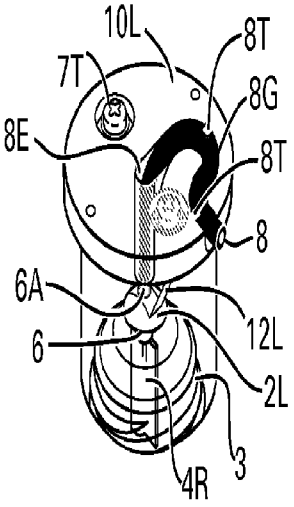

FIG. 4E

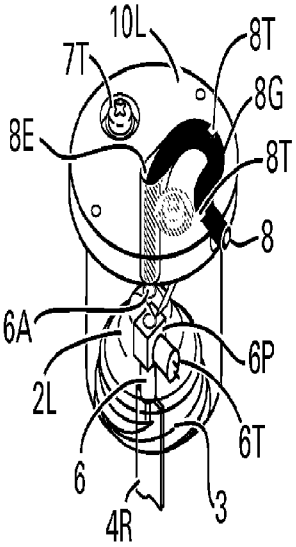

FIG. 4F

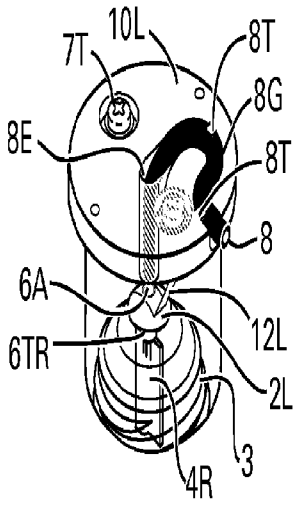

FIG. 5A

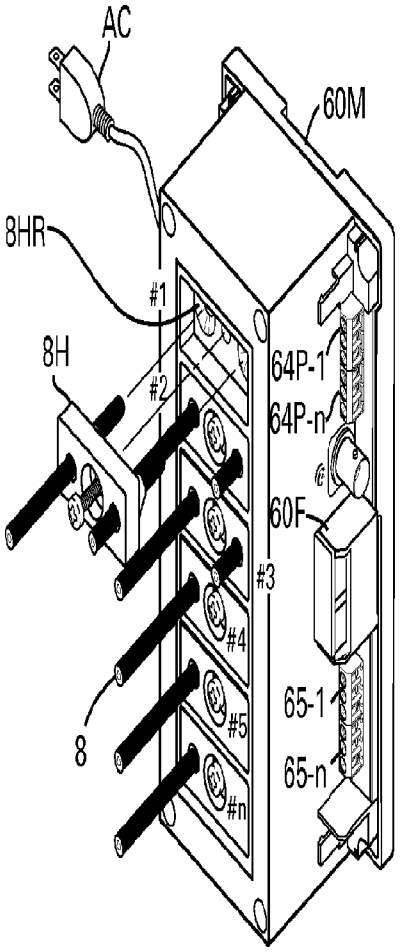

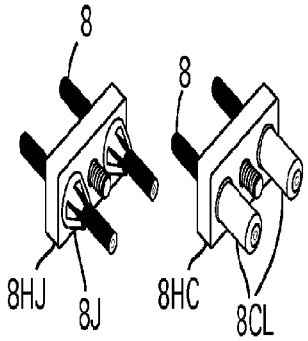

FIG. 5B

FIG. 5C

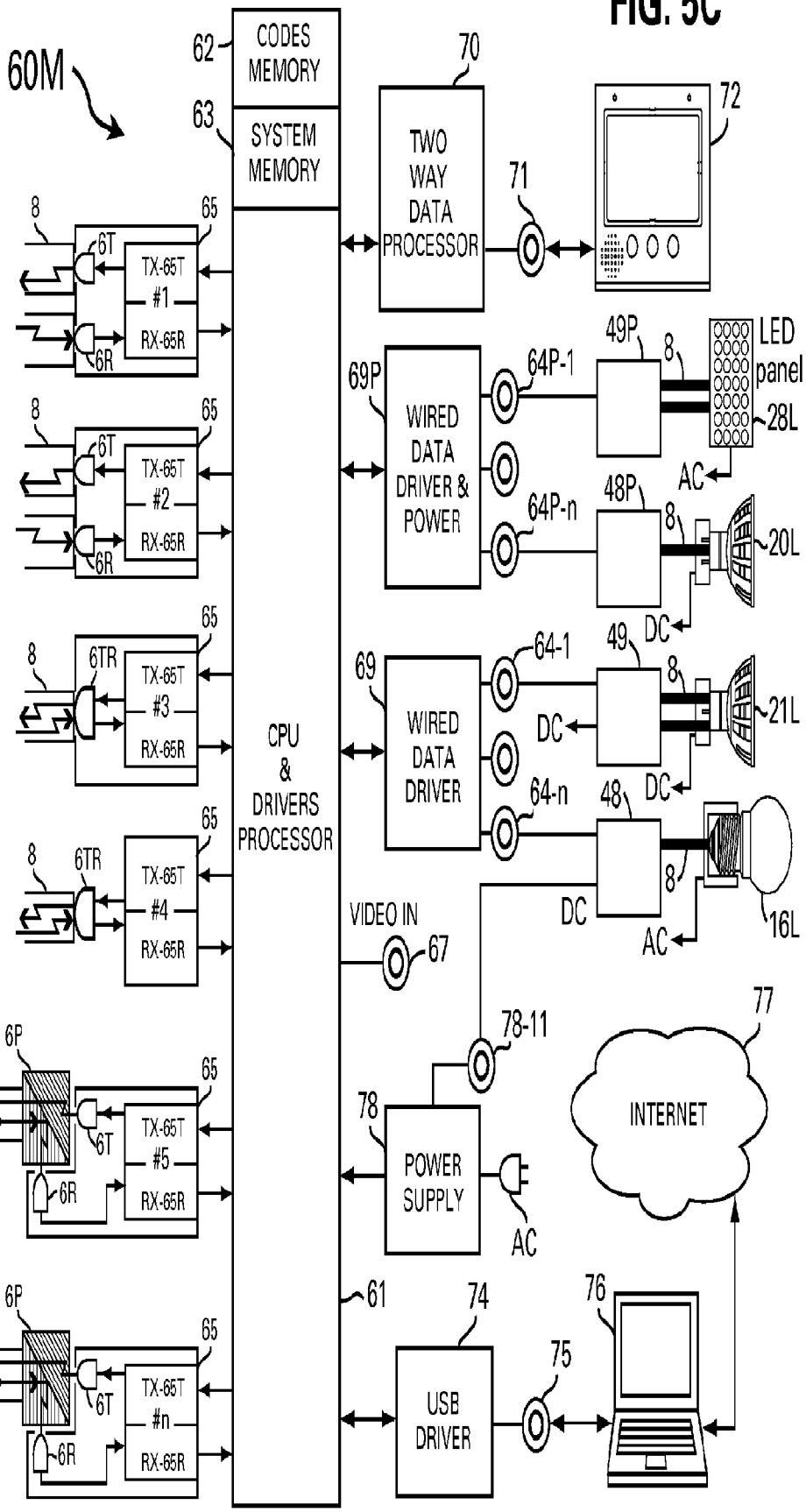

FIG. 6A

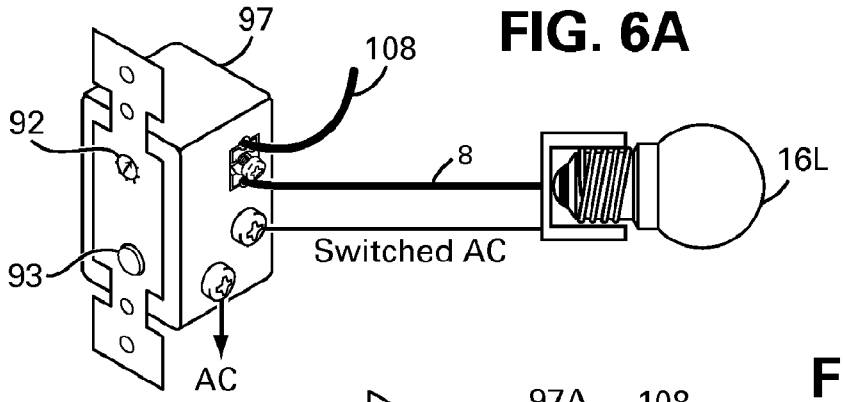

FIG. 6B

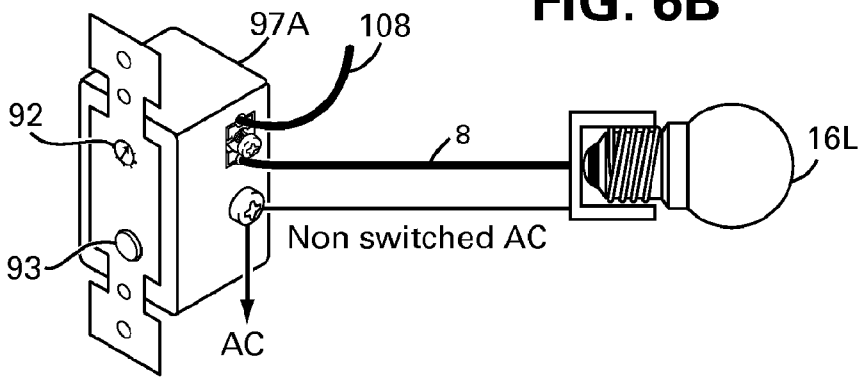

FIG. 6C

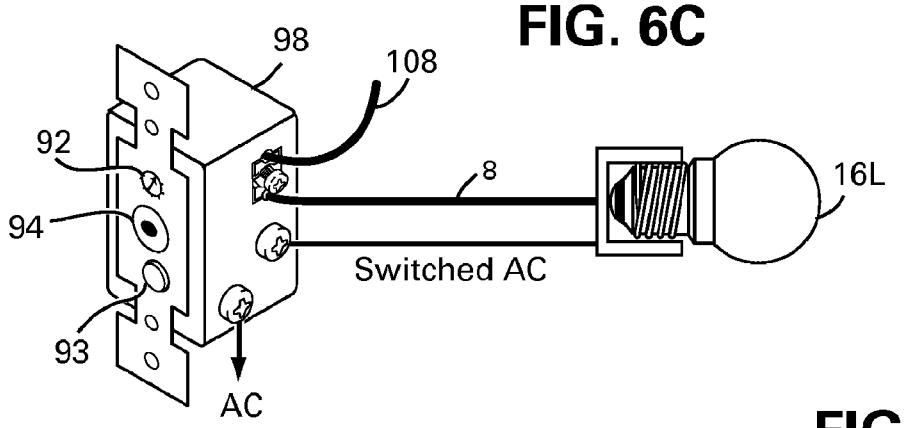

FIG. 6D

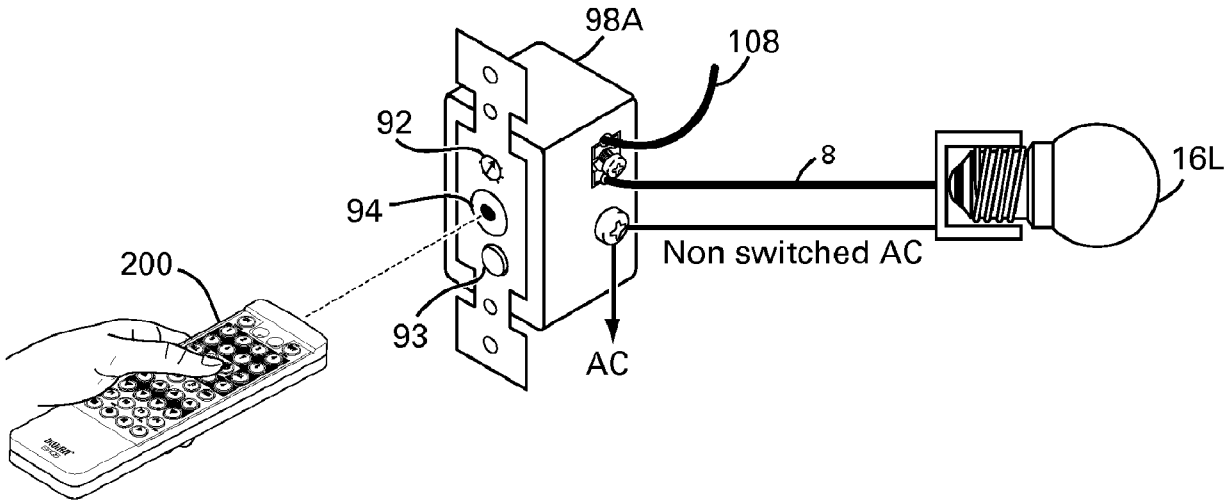

FIG. 7

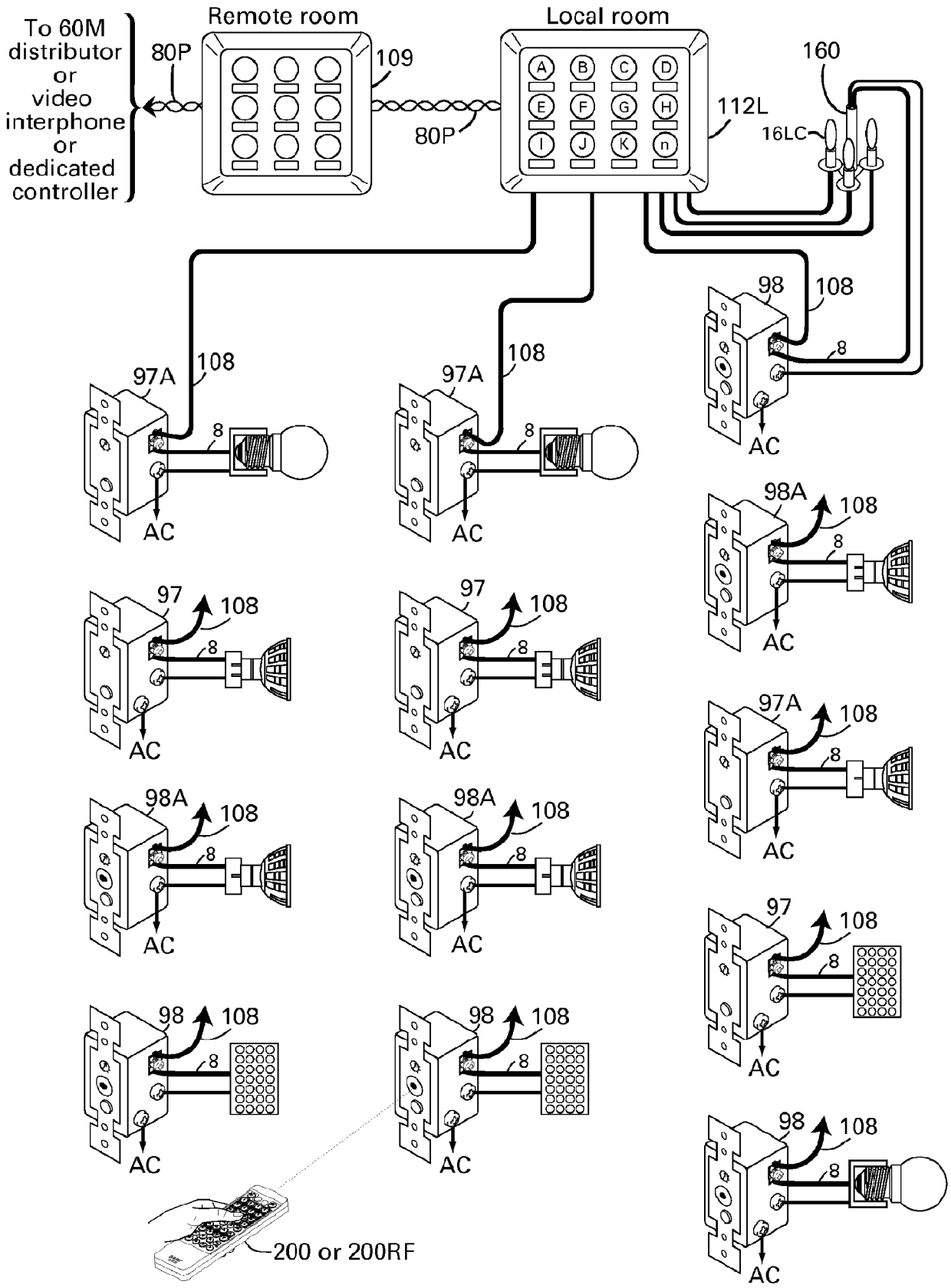
To 60M distributor or video interphone or dedicated controller
80P
Remote room
109
80P
Local room
A
B
C
D
E
F
G
H
I
J
K
n
112L
160
16LC
97A
108
8
AC
98
98A
97
200 or 200RF

FIG. 8

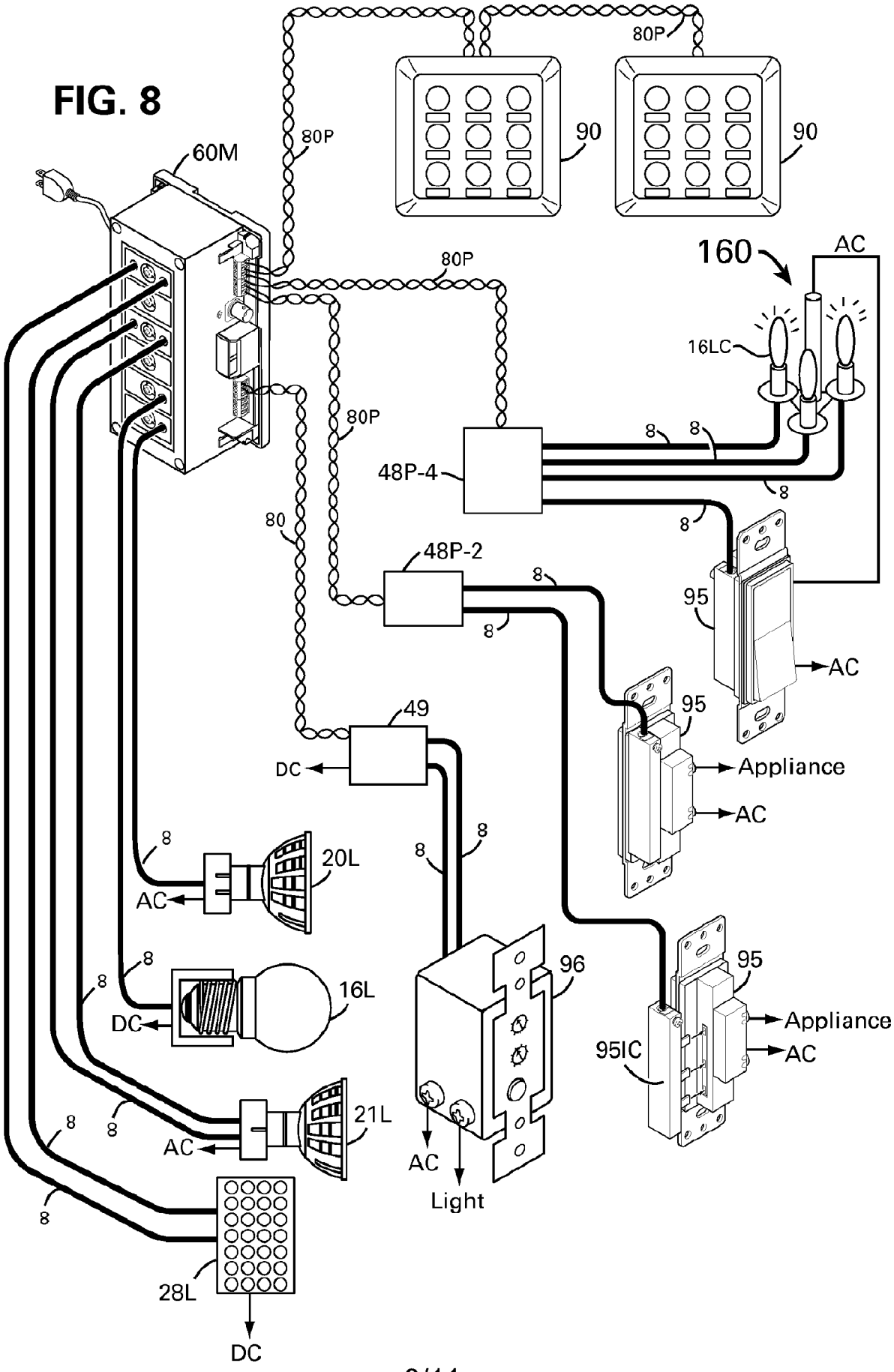
80P
90
90
60M
80P
160
AC
80P
16LC
80P
8
8
48P-4
8
80
8
48P-2
8
95
8
AC
95
49
Appliance
DC
AC
8
8
20L
AC
8
8
16L
DC
96
95
Appliance
95IC
AC
8
8
21L
AC
AC
Light
8
28L
DC

FIG. 9A

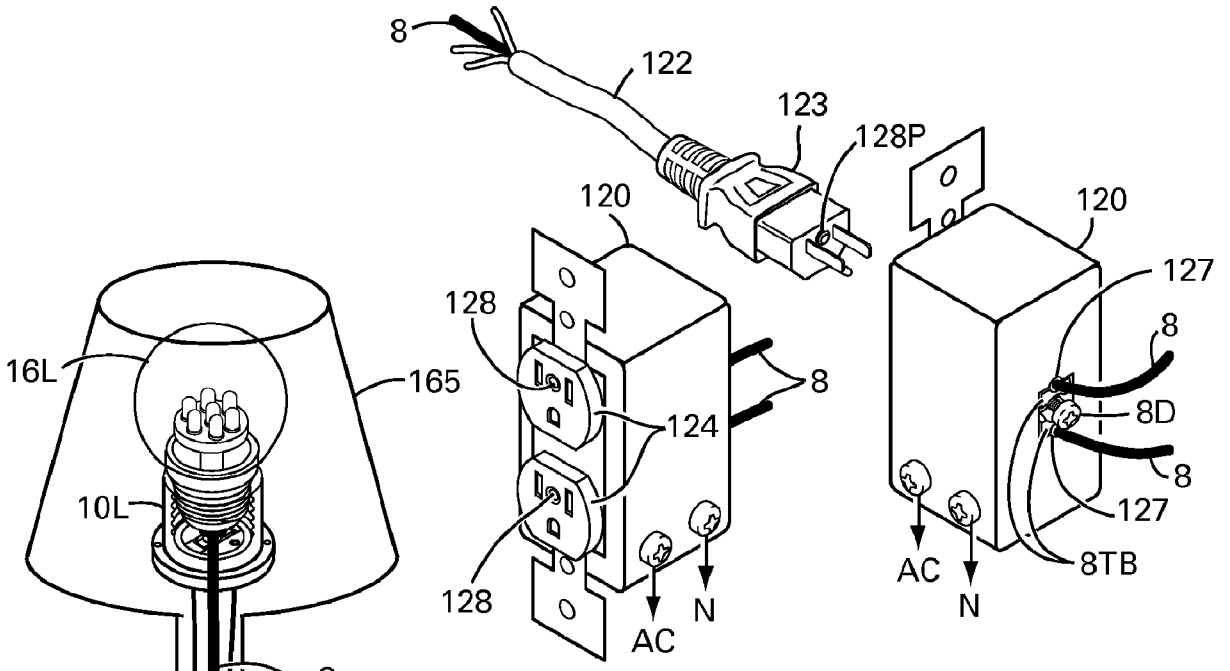

FIG. 9B

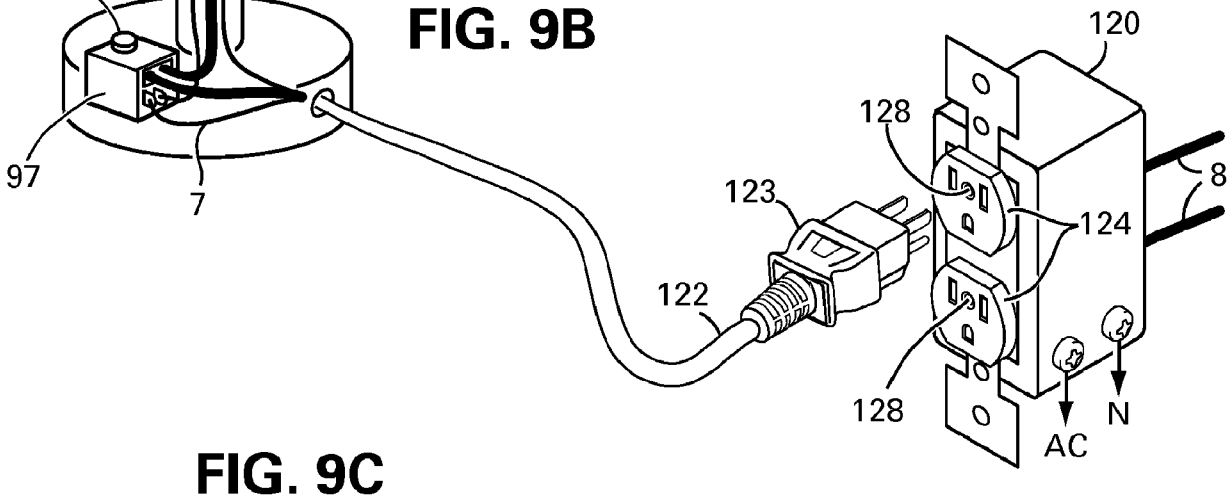

FIG. 9C

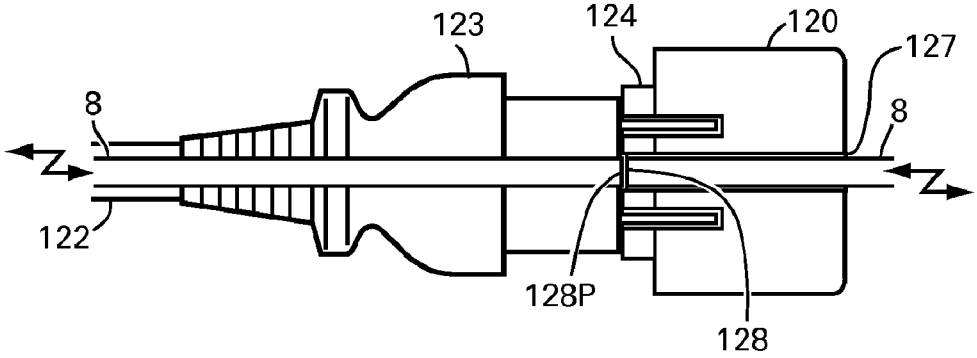

FIG. 10A

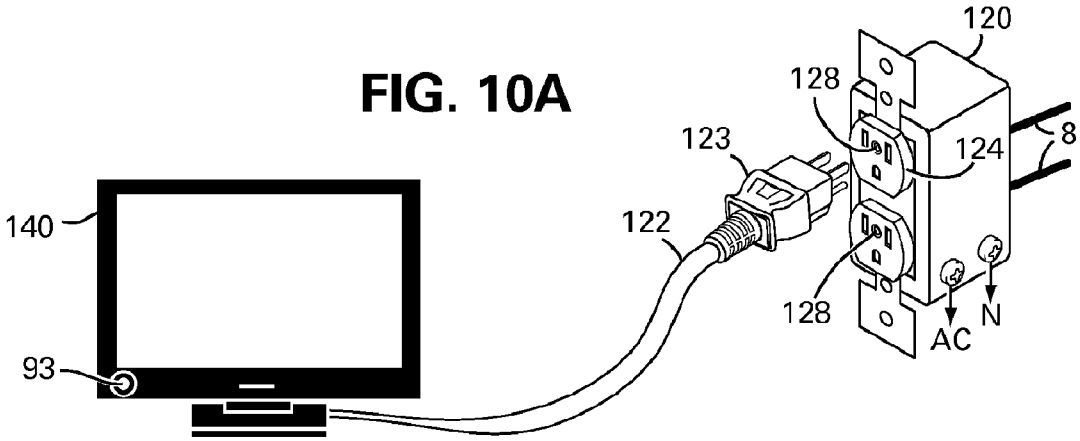

FIG. 10B

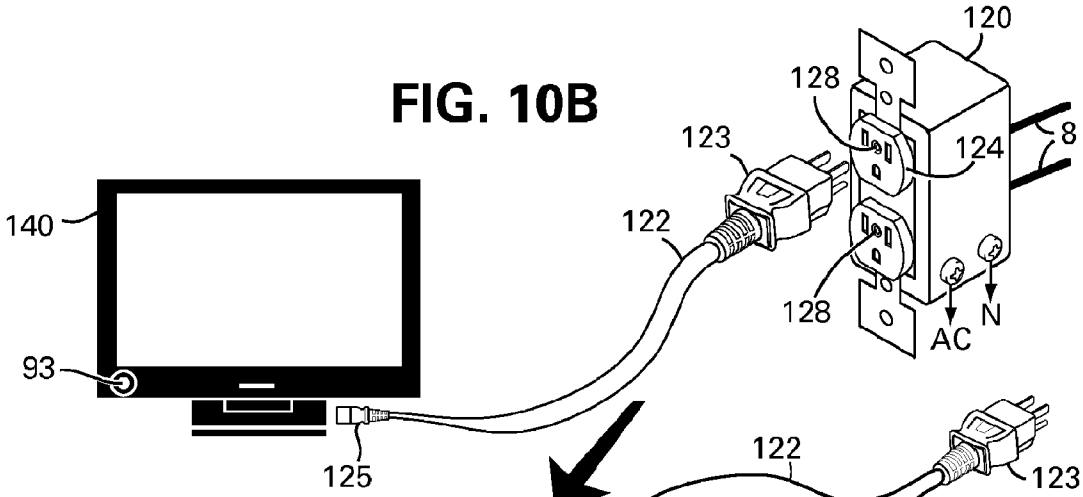

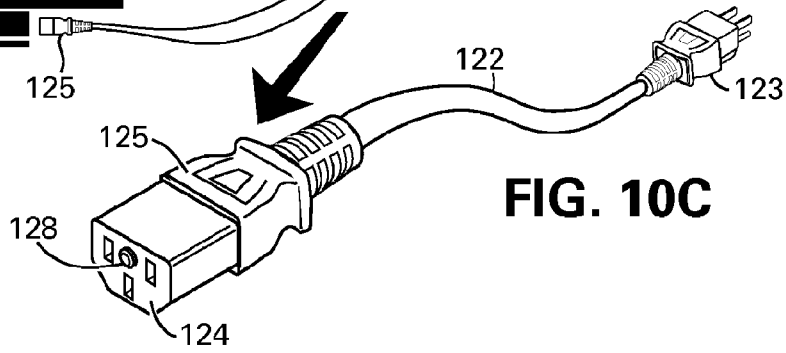

FIG. 10C

FIG. 10D

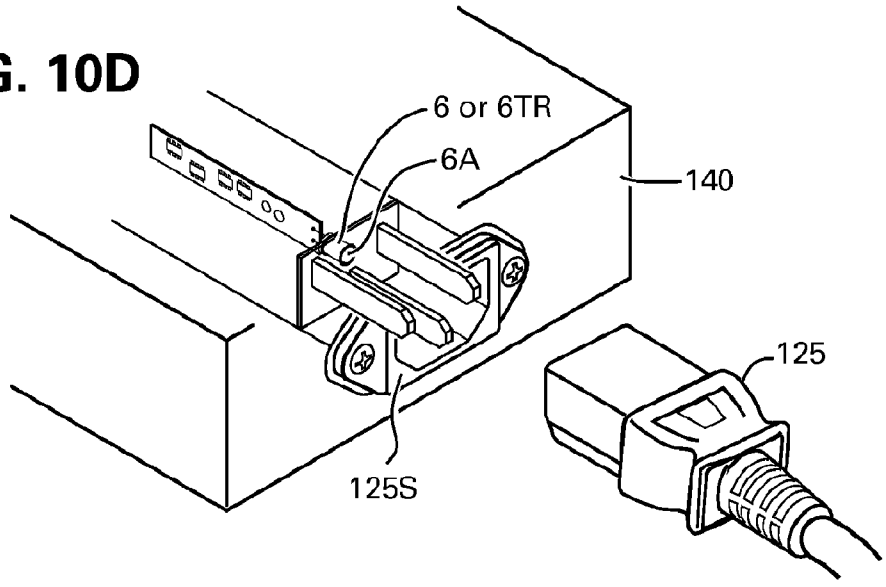

FIG. 11A

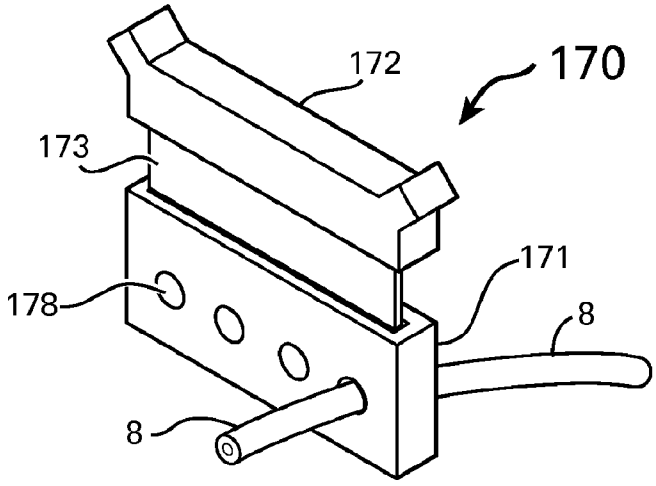

FIG. 11B

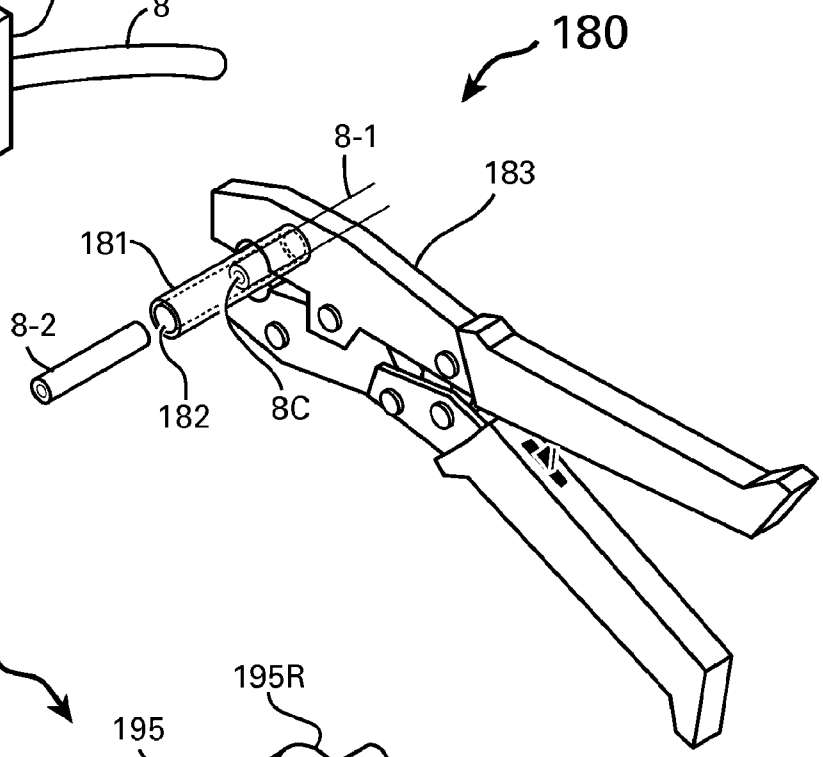

FIG. 11C

