2004059655

15 OCT 2004

162162

(12) NACH DEM VERTRAG ÜBER DIE INTERNATIONALE ZUSAMMENARBEIT AUF DEM GEBIET DES PATENTWESENS (PCT) VERÖFFENTLICHTE INTERNATIONALE ANMELDUNG

(19) Weltorganisation für geistiges Eigentum
Internationales Büro

(43) Internationales Veröffentlichungsdatum
23. Oktober 2003 (23.10.2003)

PCT

(10) Internationale Veröffentlichungsnummer
WO 03/086540 A1

(51) Internationale Patentklassifikation[7]: A62B 1/20

(21) Internationales Aktenzeichen: PCT/EP03/03005

(22) Internationales Anmeldedatum:
22. März 2003 (22.03.2003)

(25) Einreichungssprache: Deutsch

(26) Veröffentlichungssprache: Deutsch

(30) Angaben zur Priorität:
0650/02 18. April 2002 (18.04.2002) CH

(71) Anmelder und
(72) Erfinder: HÄFLIGER, Werner [CH/CH]; Wissenbach 209, CH-8932 Mettmenstetten (CH).

(74) Anwalt: LUCHS, Willi; LUCHS & PARTNER, Schulhausstrasse 12, CH-8002 Zürich (CH).

(81) Bestimmungsstaaten *(national)*: AE, AG, AL, AM, AT, AU, AZ, BA, BB, BG, BR, BY, BZ, CA, CH, CN, CO, CR, CU, CZ, DE, DK, DM, DZ, EC, EE, ES, FI, GB, GD, GE, GH, GM, HR, HU, ID, IL, IN, IS, JP, KE, KG, KP, KR, KZ, LC, LK, LR, LS, LT, LU, LV, MA, MD, MG, MK, MN, MW, MX, MZ, NO, NZ, OM, PH, PL, PT, RO, RU, SC, SD, SE, SG, SK, SL, TJ, TM, TN, TR, TT, TZ, UA, UG, US, UZ, VC, VN, YU, ZA, ZM, ZW.

(84) Bestimmungsstaaten *(regional)*: ARIPO-Patent (GH, GM, KE, LS, MW, MZ, SD, SL, SZ, TZ, UG, ZM, ZW), eurasisches Patent (AM, AZ, BY, KG, KZ, MD, RU, TJ,

[Fortsetzung auf der nächsten Seite]

(54) Title: DEVICE FOR EVACUATING PEOPLE FROM A BUILDING

(54) Bezeichnung: VORRICHTUNG ZUR EVAKUIERUNG VON PERSONEN AUS EINEM GEBÄUDE

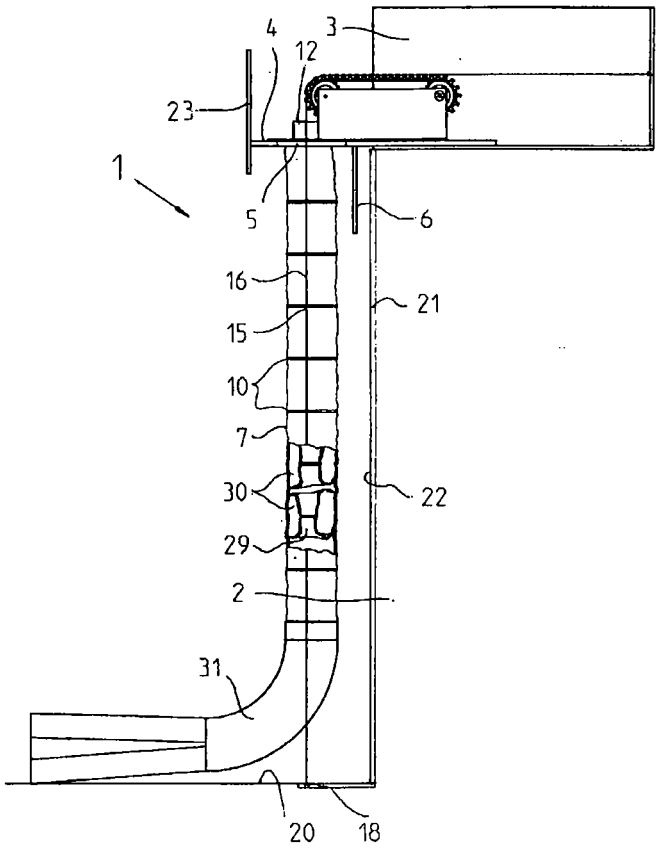

(57) Abstract: The invention relates to a device for evacuating people from a building (2) comprising a part which can be placed into a functional position from a non-functional position. In the functional position, said part forms a rescue channel (29) leading from an upper floor of a building to a floor area (20). The part forming the rescue channel (29) is embodied as a tube (7) which is folded together when in the non-functional position, said tube extending in an essentially vertical manner with respect to the building wall (22) when in the functional position. Braking means are provided for the safe conveyance of people through the rescue channel (29) to the floor area (20). As a result of said device, people in an emergency situation, for example a fire, can be evacuated from a building in a fast and secure manner.

(57) Zusammenfassung: Eine Vorrichtung zur Evakuierung von Personen aus einem Gebäude (2) hat einen aus einer Nichtgebrauchsstellung in eine Gebrauchsstellung bringbaren Teil. Dieser bildet in der Gebrauchsstellung einen von einem oberen Stockwerk des Gebäudes zu einer Bodenfläche (20) führenden Rettungskanal (29). Der den Rettungskanal (29) bildende Teil ist als ein in der Nichtgebrauchsstellung zusammengefalteter Schlauch (7) ausgebildet, der in der Gebrauchsstellung entfaltet im wesentlichen vertikal zur Gebäudewand (22) angeordnet ist. Es sind hierbei bremswirkende Mittel zur gefahrlosen Förderung der Personen durch den Rettungskanal (29) zur Bodenfläche (20) vorgesehen. Mit dieser Vorrichtung

[Fortsetzung auf der nächsten Seite]

WO 03/086540 A1

ACTION

TM), europäisches Patent (AT, BE, BG, CH, CY, CZ, DE, DK, EE, ES, FI, FR, GB, GR, HU, IE, IT, LU, MC, NL, PT, RO, SE, SI, SK, TR), OAPI-Patent (BF, BJ, CF, CG, CI, CM, GA, GN, GQ, GW, ML, MR, NE, SN, TD, TG).

Zur Erklärung der Zweibuchstaben-Codes und der anderen Abkürzungen wird auf die Erklärungen ("Guidance Notes on Codes and Abbreviations") am Anfang jeder regulären Ausgabe der PCT-Gazette verwiesen.

Veröffentlicht:

— *mit internationalem Recherchenbericht*