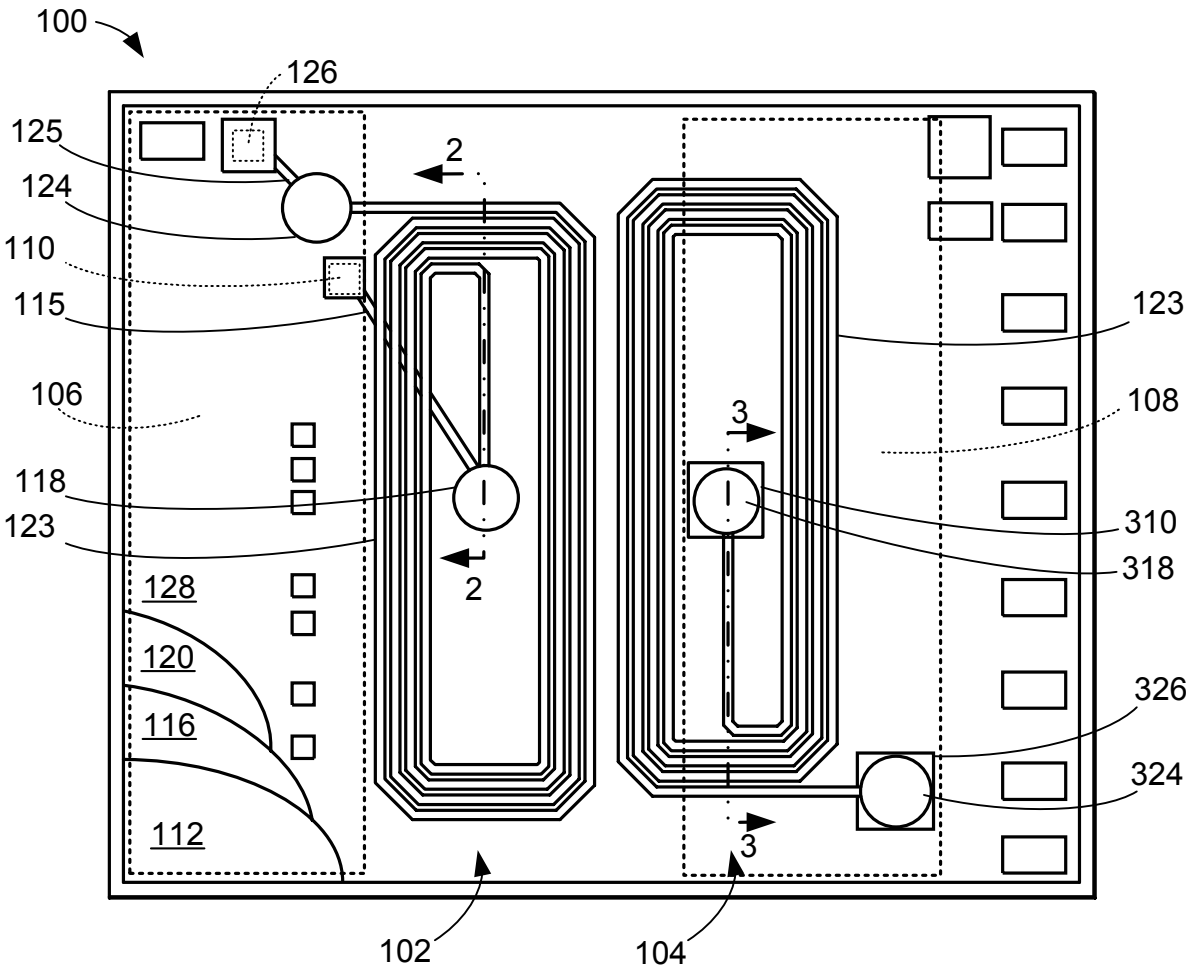
100
126
125
124
110
115
106
118
123
128
120
116
112
2
2
3
3
123
108
310
318
326
324
102
104

FIG. 1

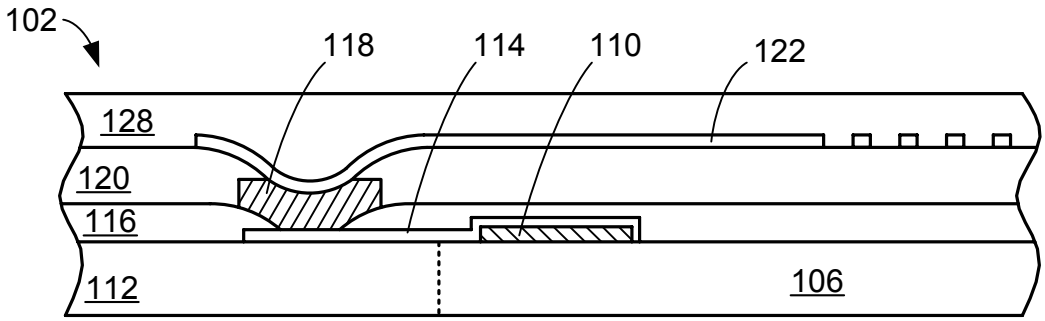

FIG. 2

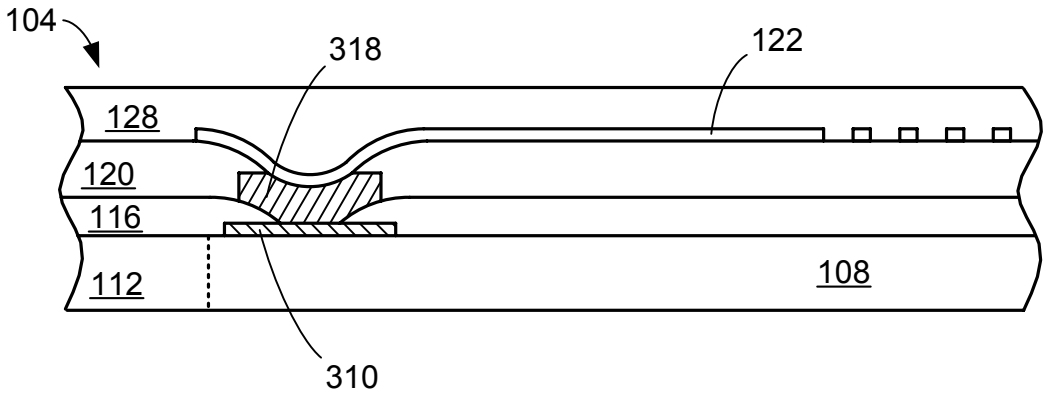

FIG. 3

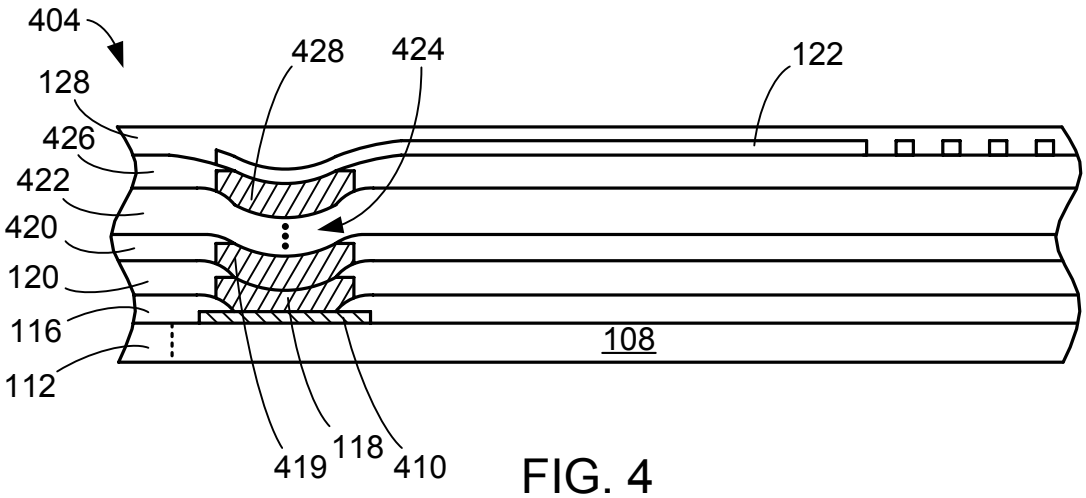

FIG. 4

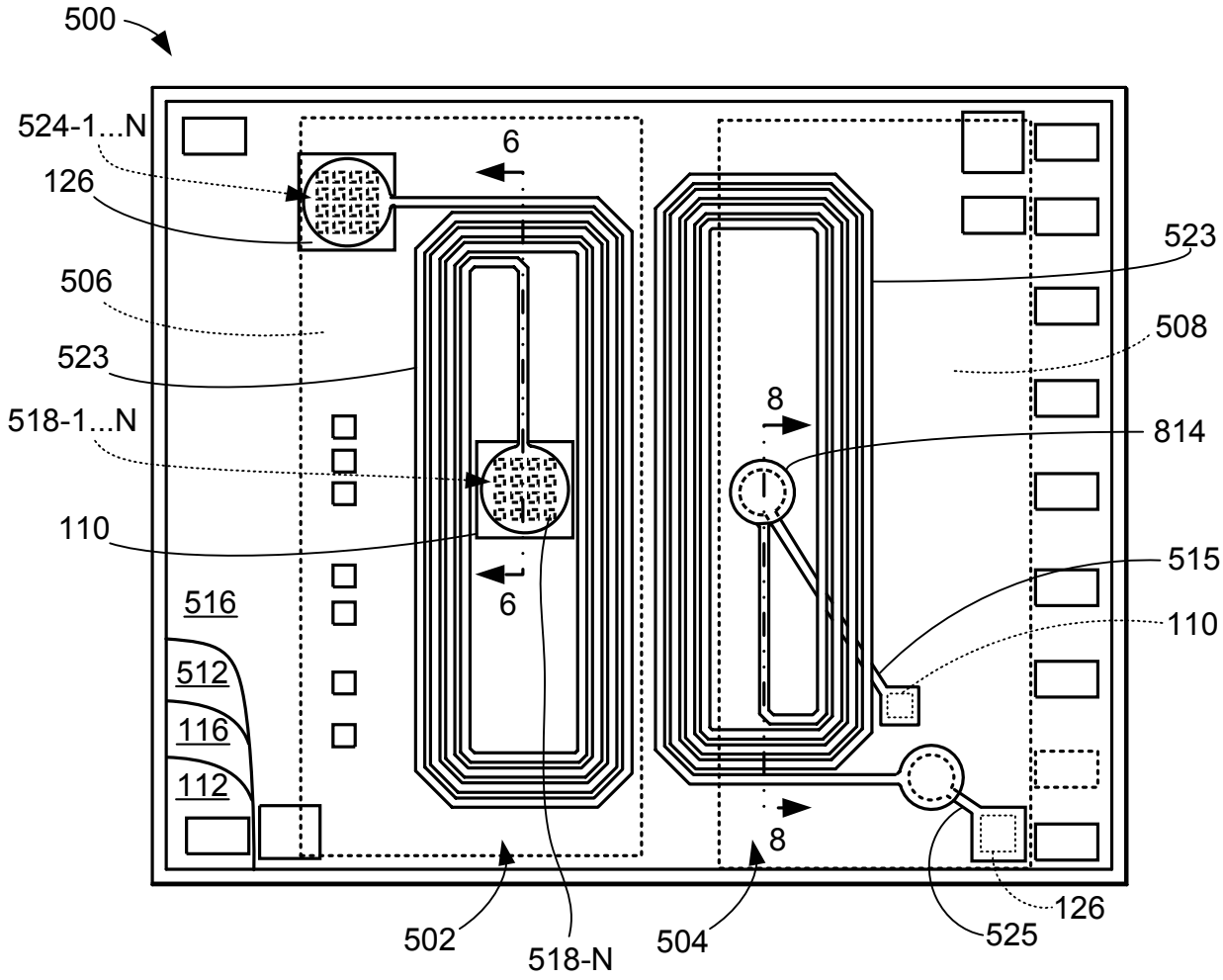
500
524-1...N
126
506
523
518-1...N
110
516
512
116
112
6
6
8
8
523
508
814
515
110
126
525
502
518-N
504

FIG. 5

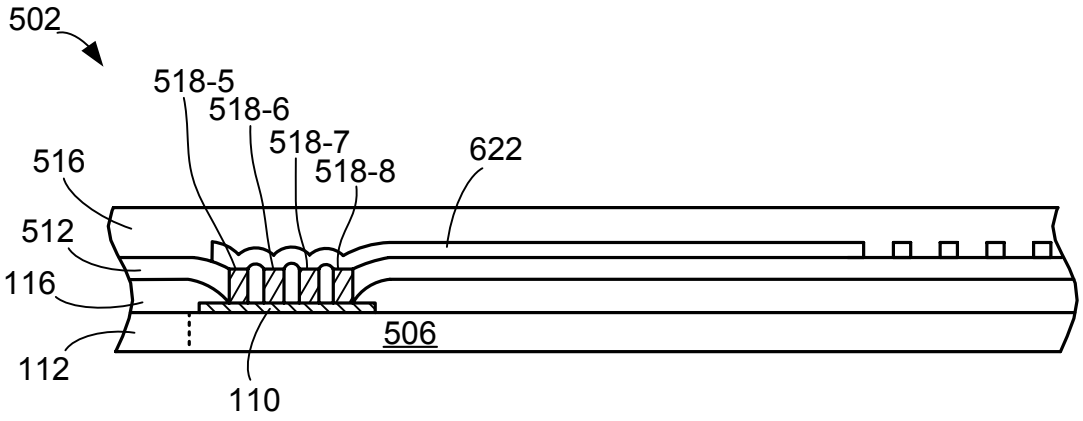

FIG. 6

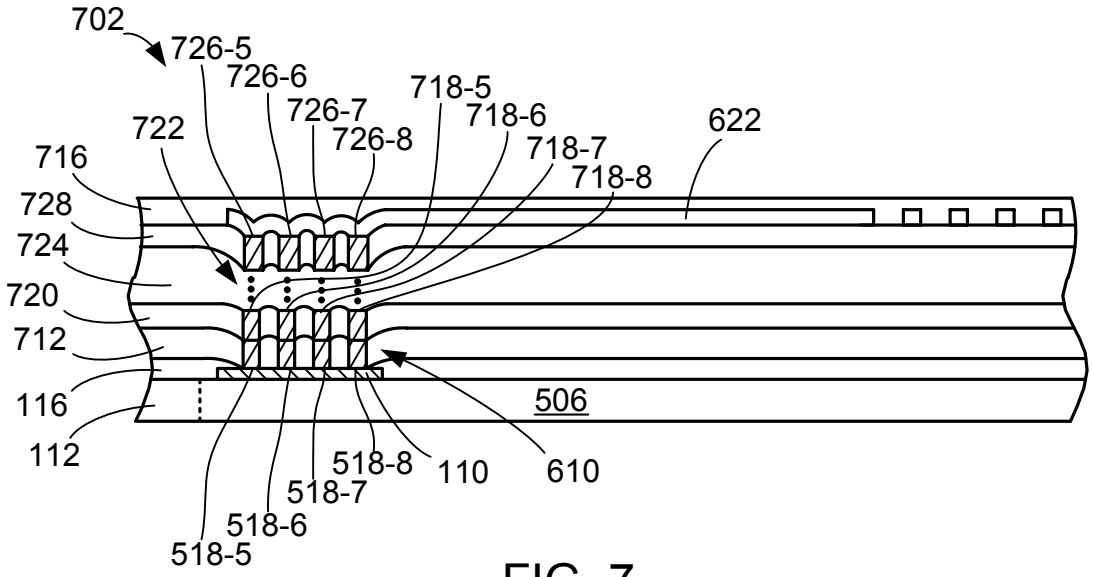

FIG. 7

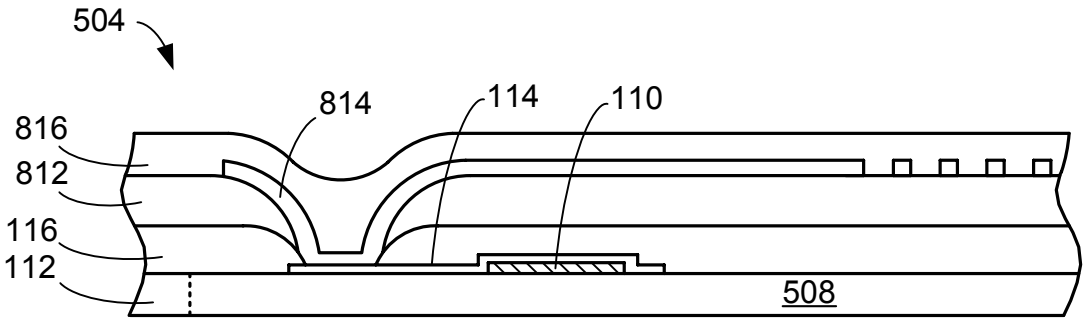

FIG. 8

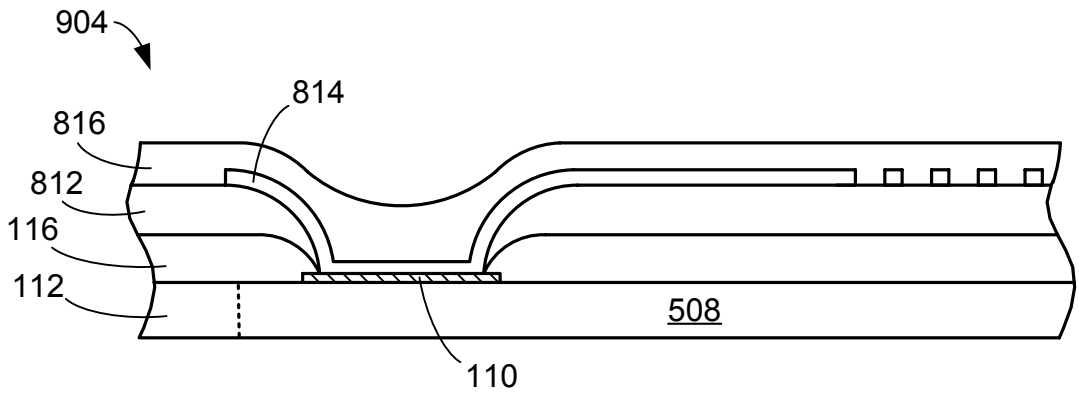
904
814
816
812
116
112
508
110

FIG. 9

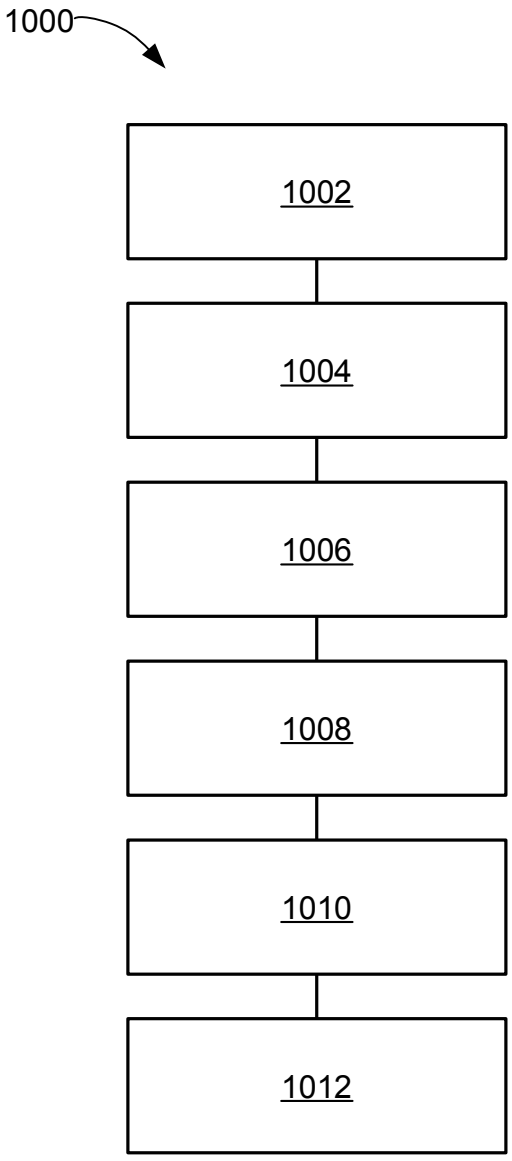
1000
1002
1004
1006
1008
1010
1012

FIG. 10