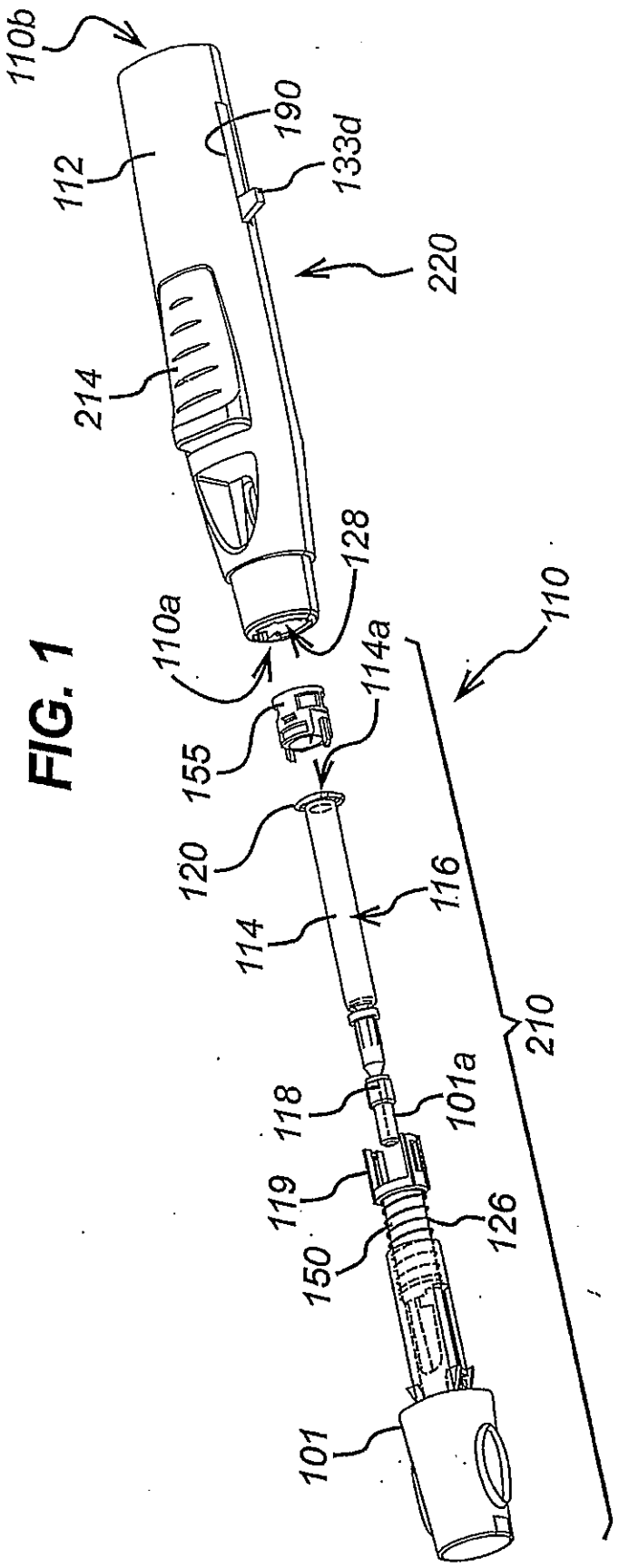
110b
190
112
133d
220
214
128
110a
110
114a
155
120
116
114
210
118
101a
119
126
150
101

FIG. 1

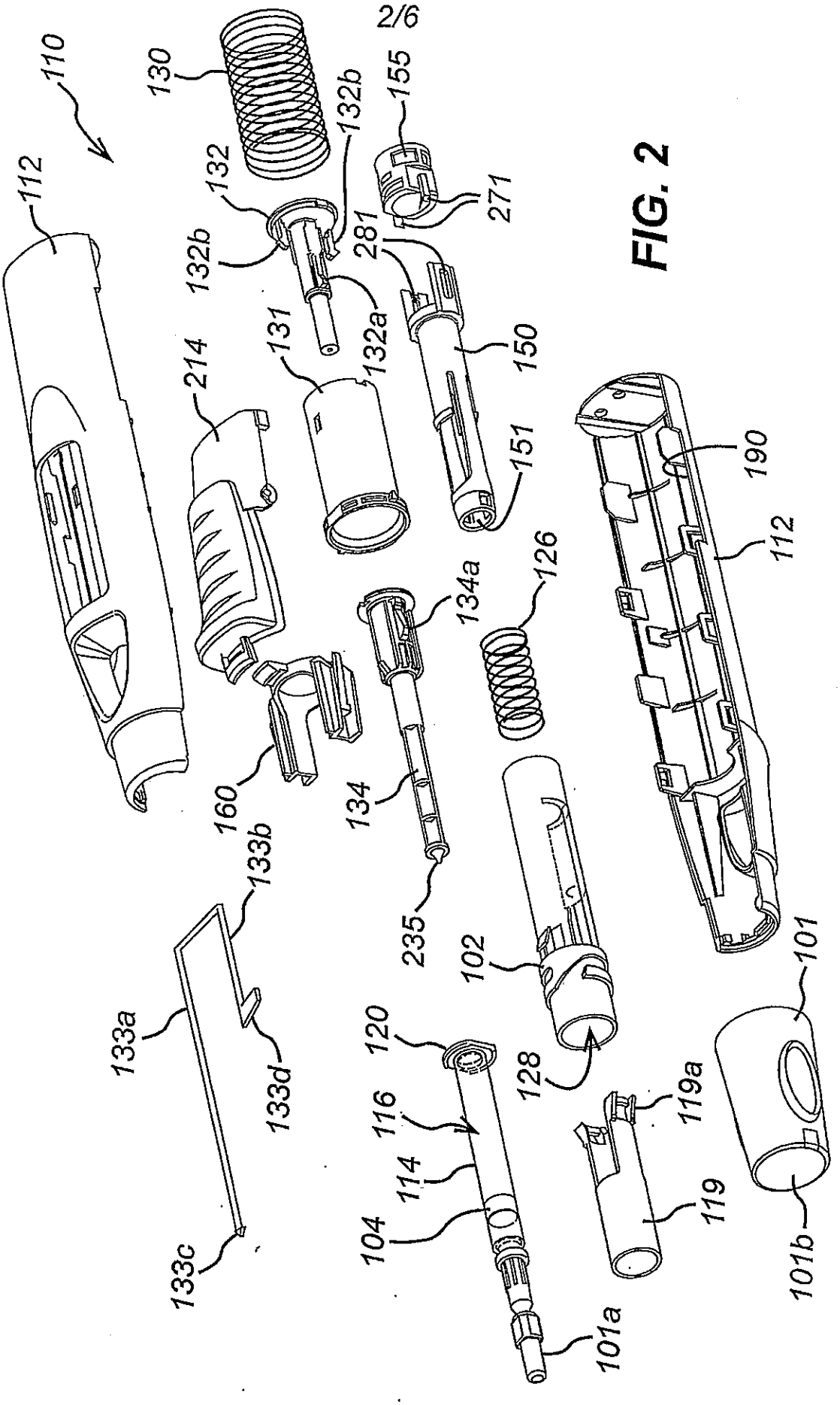
110
112
130
132
132b
132b
132a
155
271
281
150
151
131
214
160
134
134a
126
235
190
112
133a
133b
133c
133d
102
128
120
116
114
104
101a
119
119a
101
101b

FIG. 2

FIG. 3a

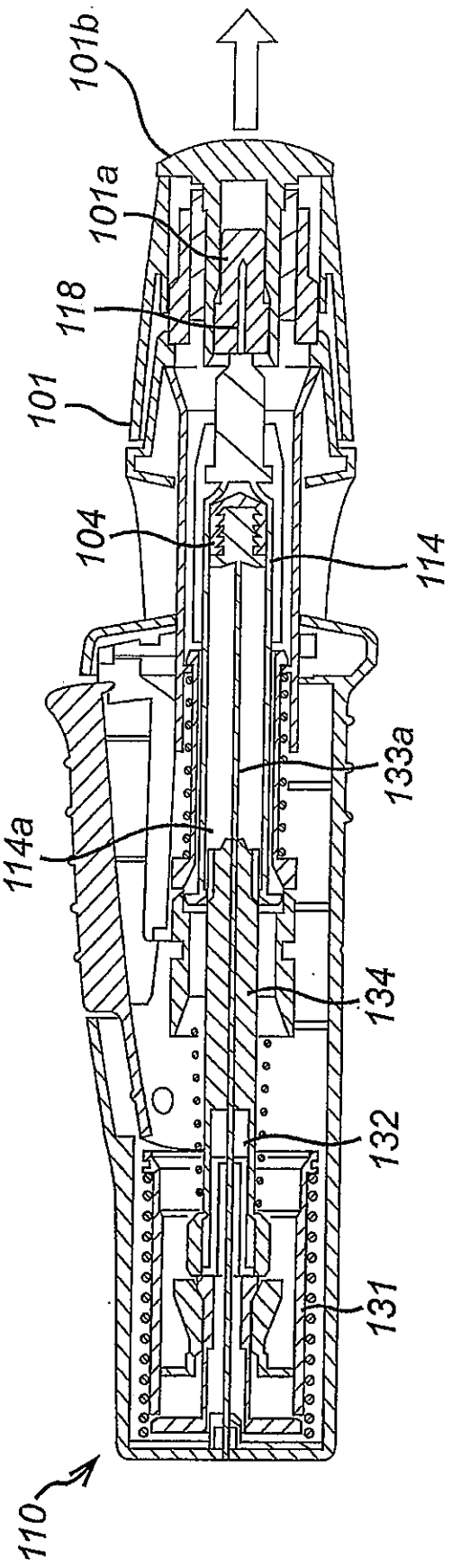
101b
101a
118
101
104
114
133a
114a
134
132
131
110

FIG. 3b

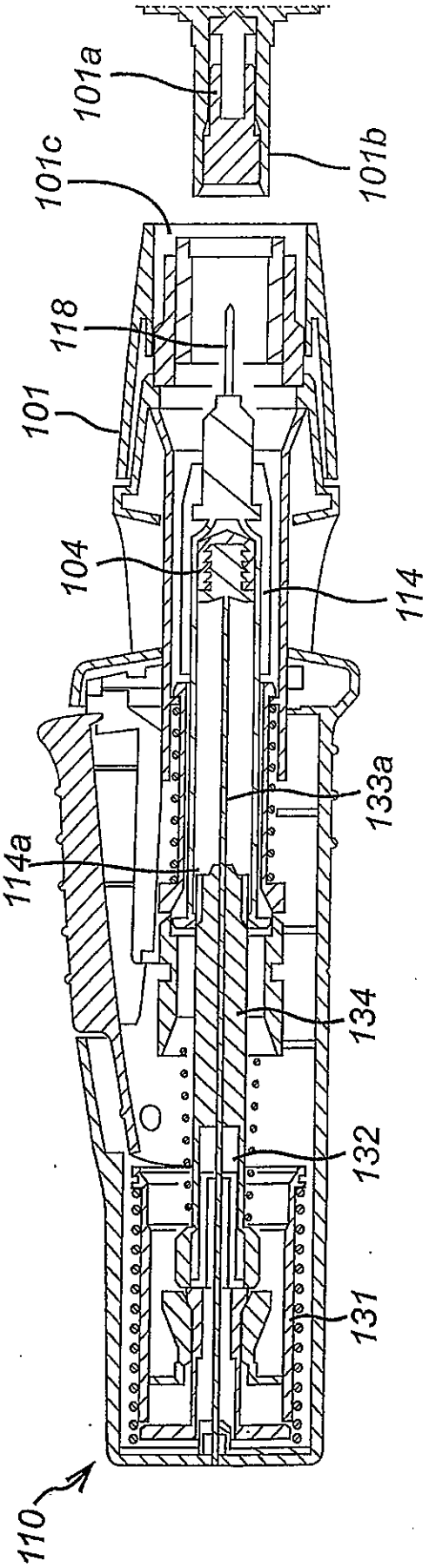
101a
101c
101b
118
101
104
114
133a
114a
134
132
131
110

FIG. 3c

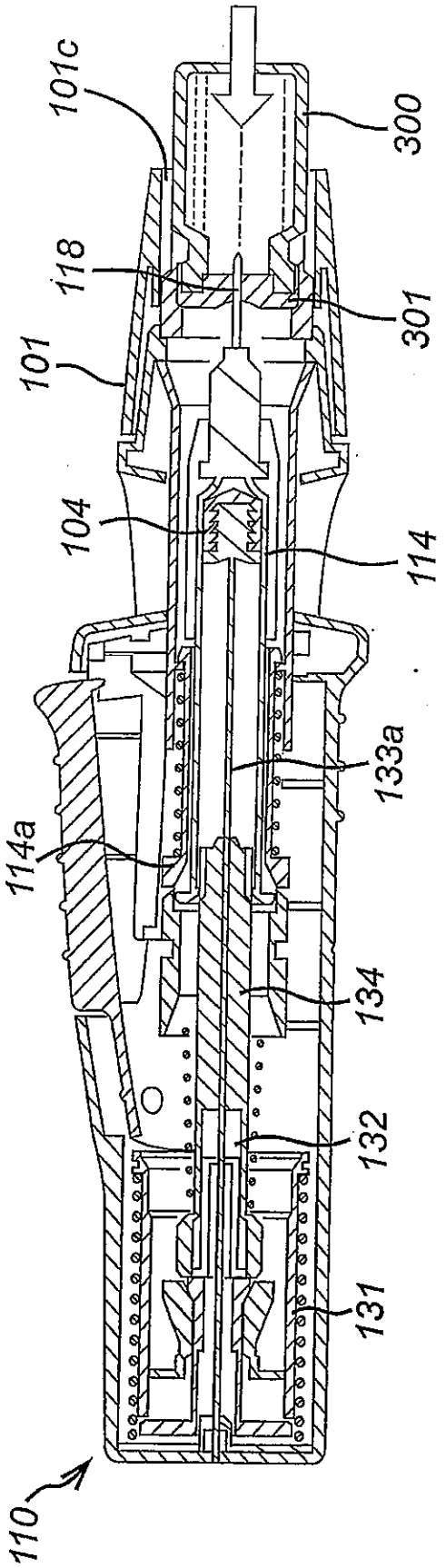
101c
300
118
301
101
104
114
133a
114a
134
132
131
110

FIG. 3d

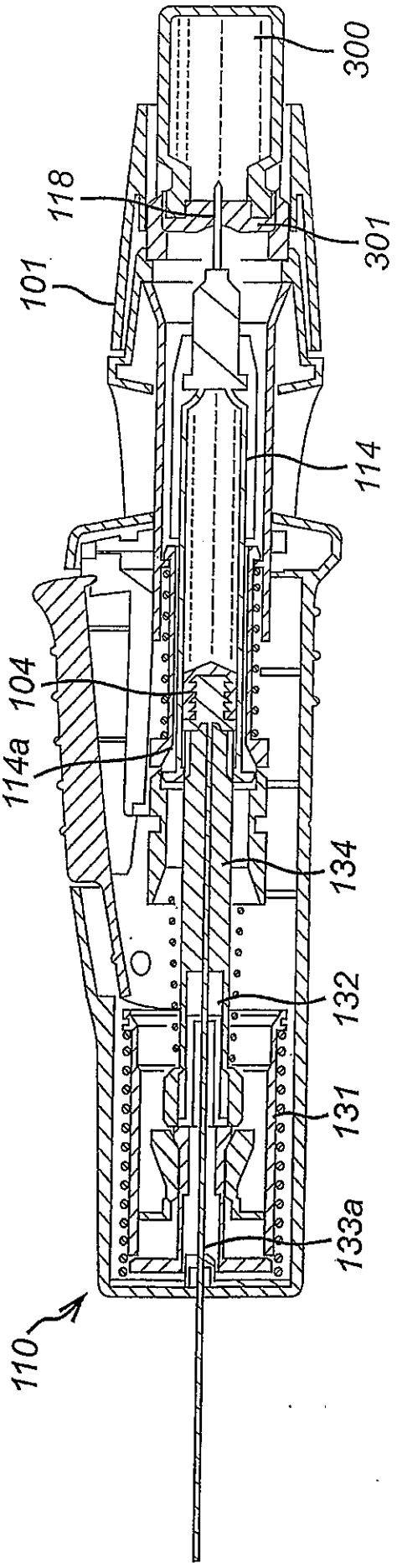
300
118
301
101
114
104
114a
134
132
131
133a
110

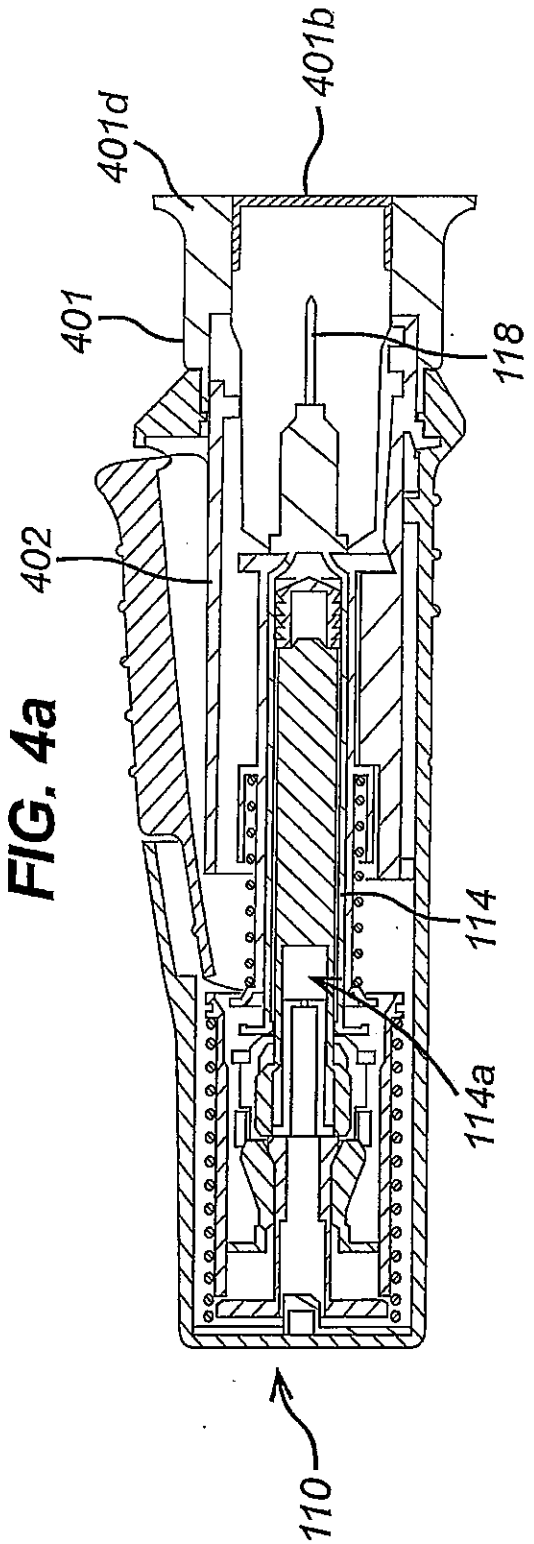
401b
401d
401
118
402
114
114a
110

FIG. 4a

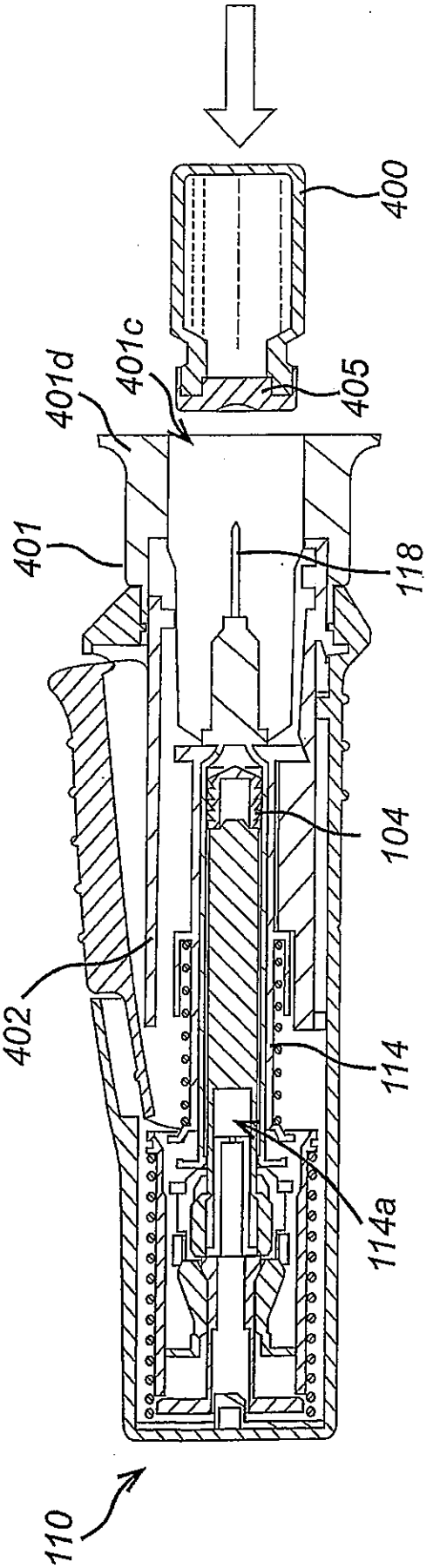
400
401c
401d
405
401
118
104
402
114
114a
110

FIG. 4b

FIG. 4c

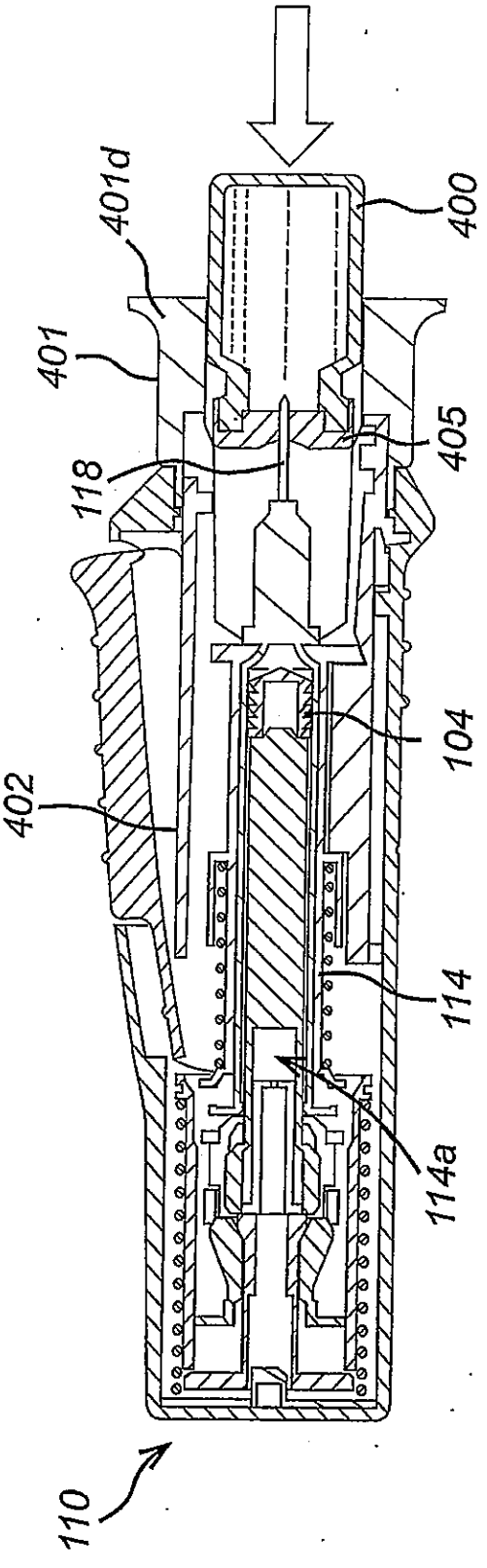
401d
400
401
405
118
402
104
114
114a
110

FIG. 4d

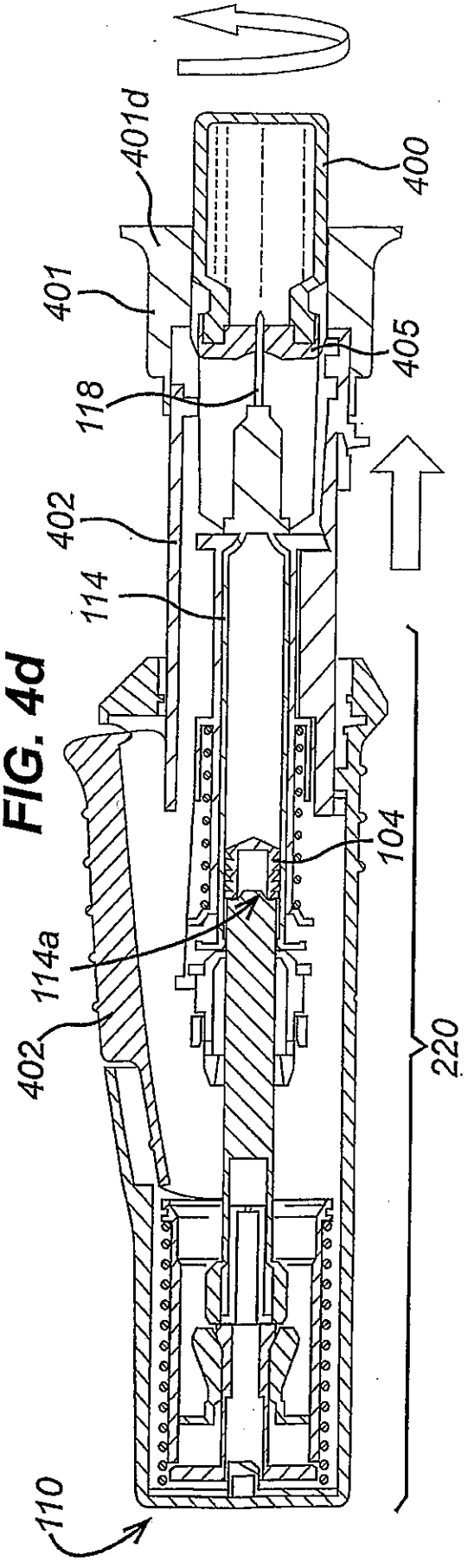
401d
400
401
405
118
402
114
104
114a
402
220
110