FIG. 1

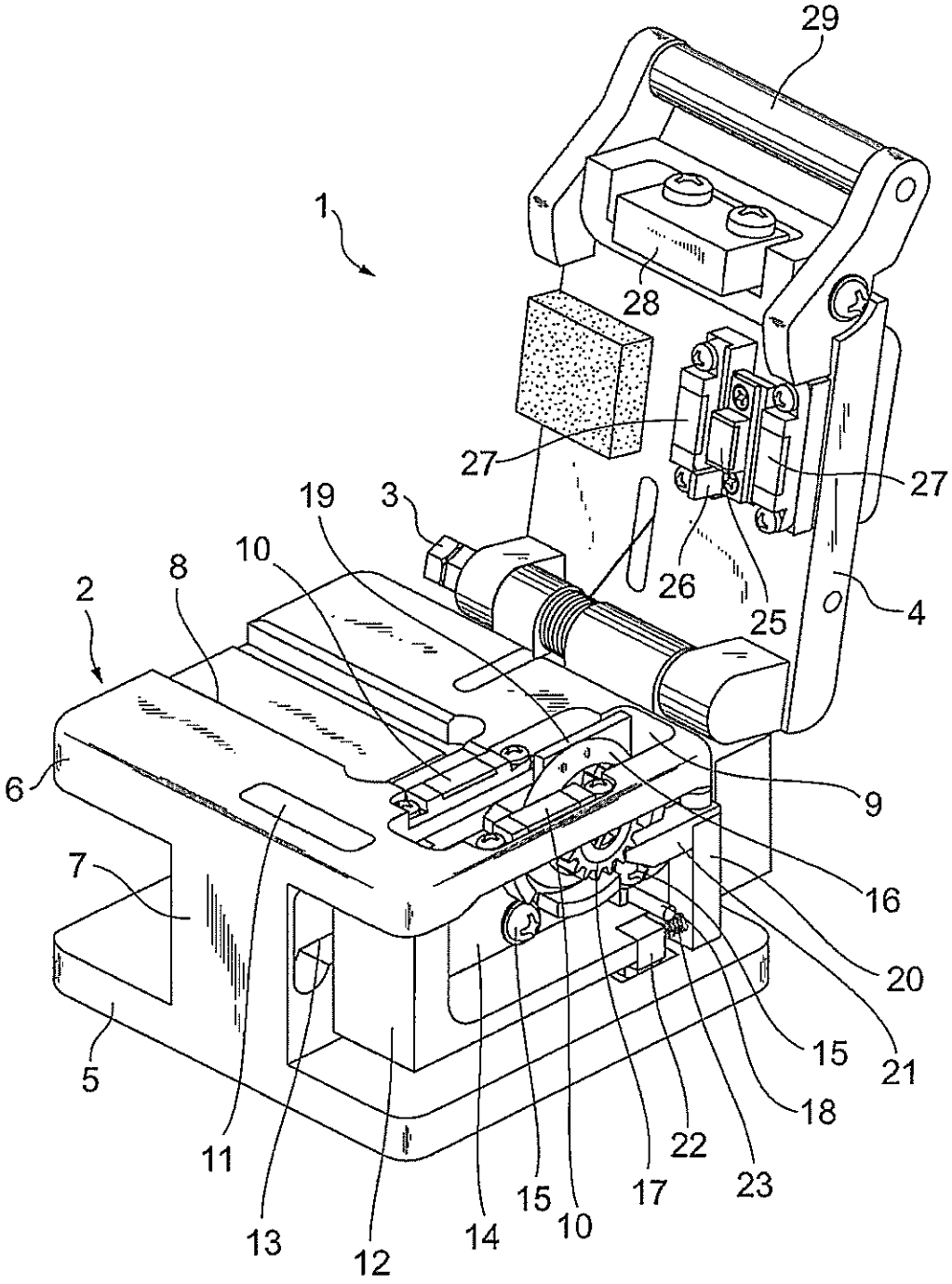
29
1
28
27
27
19
3
10
8
2
26
25
4
6
9
7
16
20
15
21
5
18
22
11
23
15
17
13
10
14
12

FIG. 2

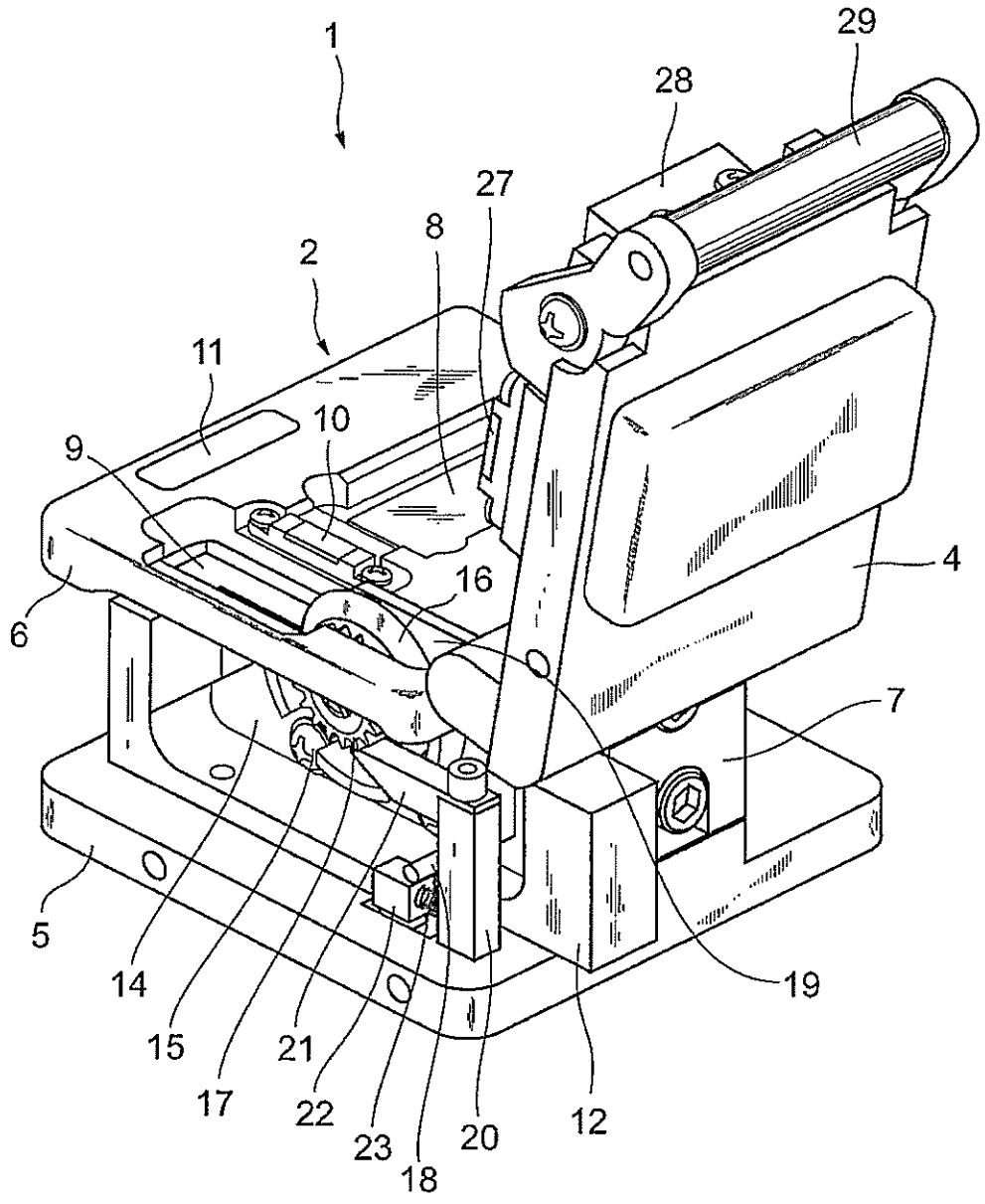

FIG. 3

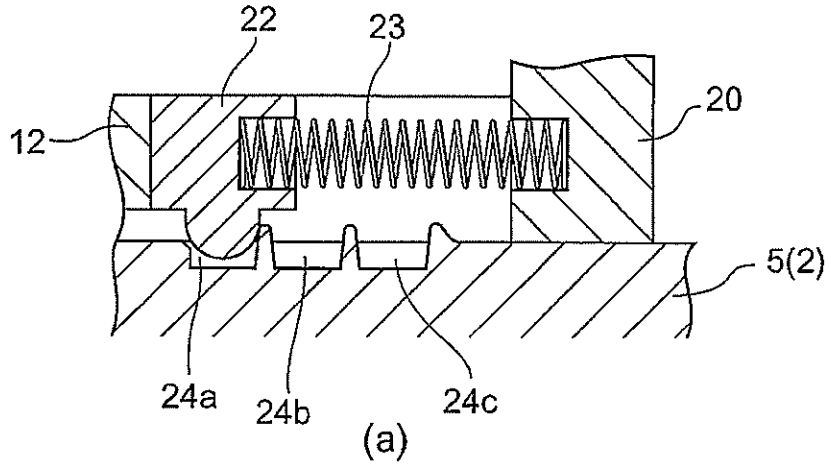
22
23
20
12
5(2)
24a
24b
24c

(a)

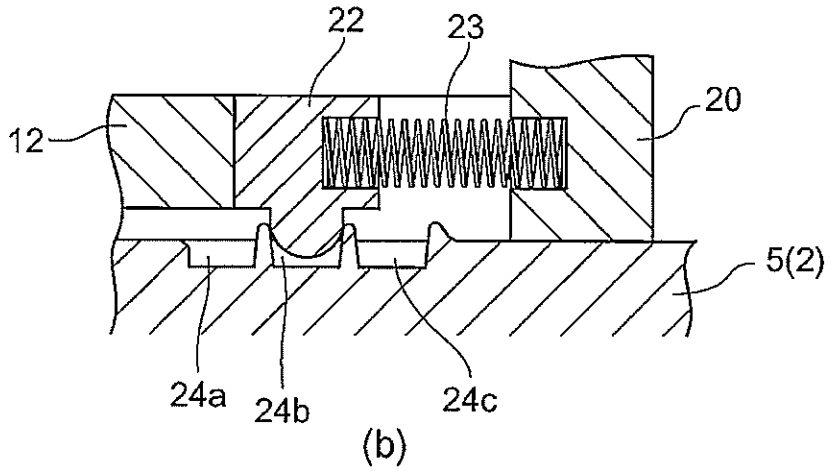
22
23
20
12
5(2)
24a
24b
24c

(b)

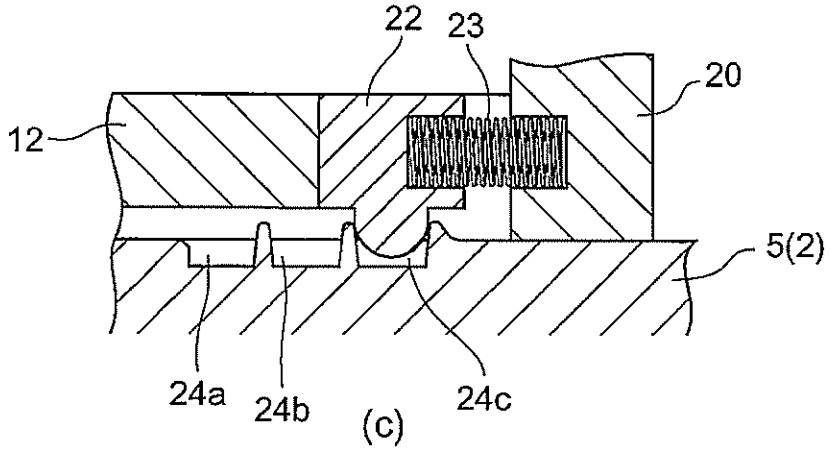
22
23
20
12
5(2)
24a
24b
24c

(c)

FIG. 4

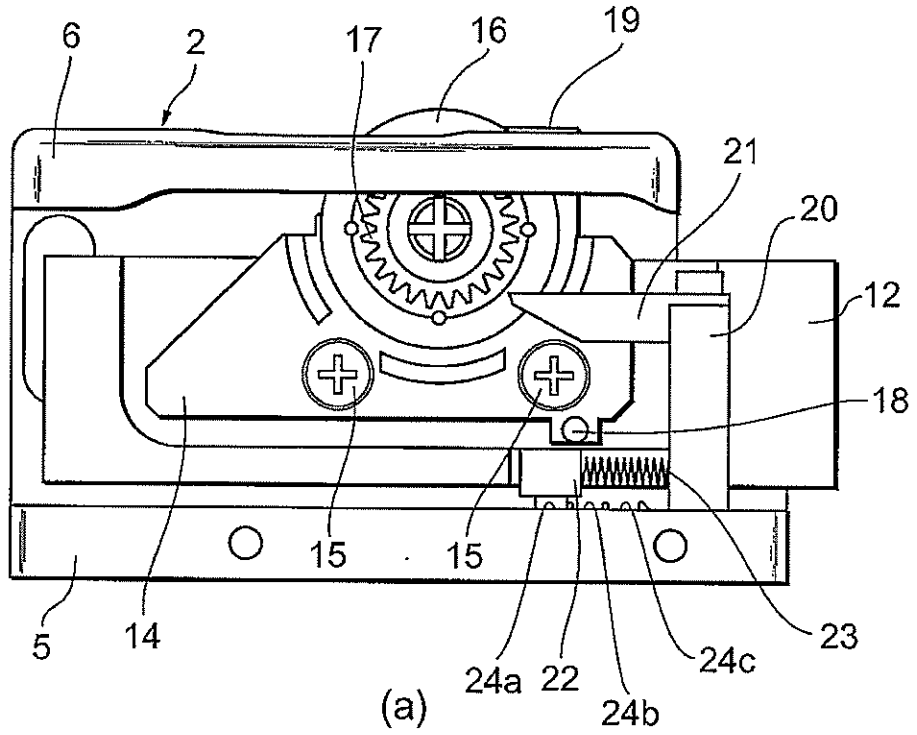
6
2
17
16
19
21
20
12
18
15
15
5
14
24a
22
24b
24c
23
(a)

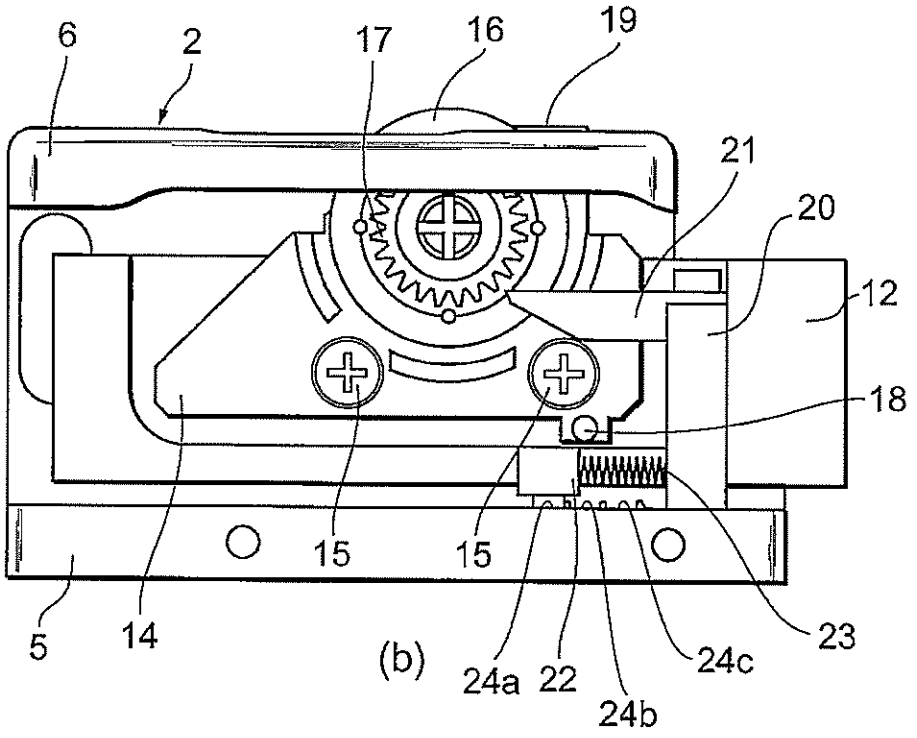
6
2
17
16
19
21
20
12
18
15
15
5
14
24a
22
24b
24c
23
(b)

FIG. 5

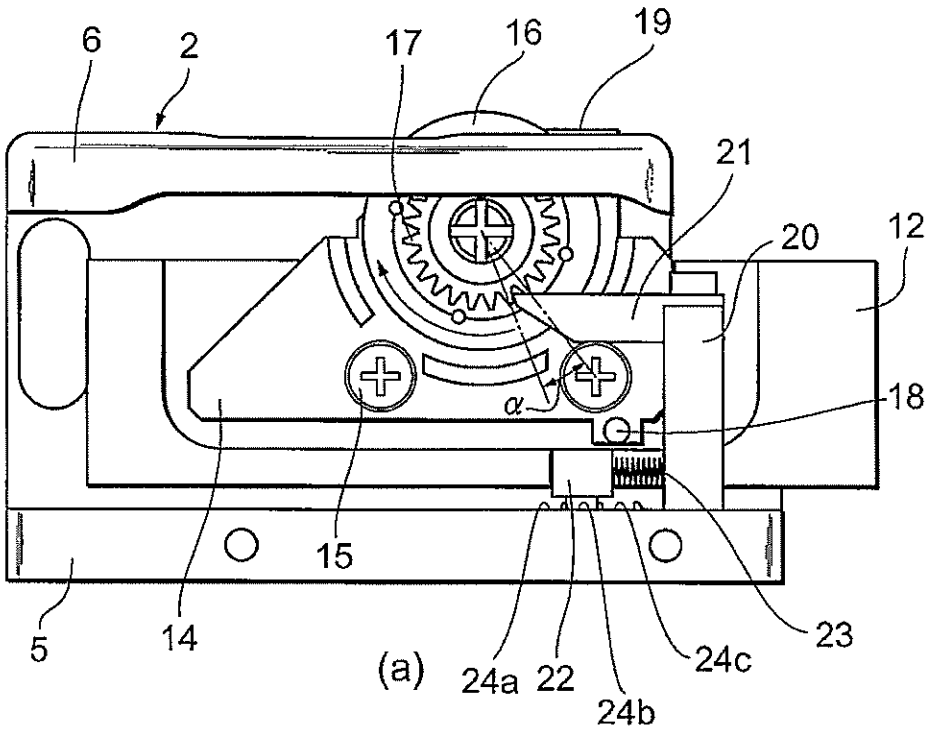
6
2
17
16
19
21
20
12
18
α
15
5
14
(a)
24a
22
24b
24c
23

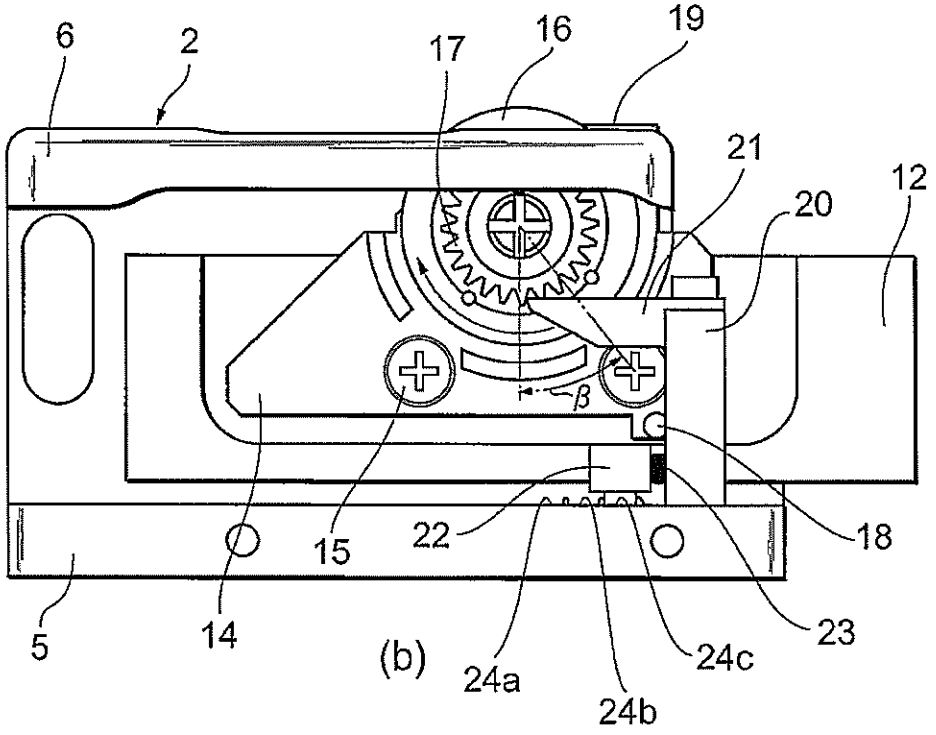
6
2
17
16
19
21
20
12
β
18
22
15
5
14
(b)
24a
24b
24c
23

FIG. 6

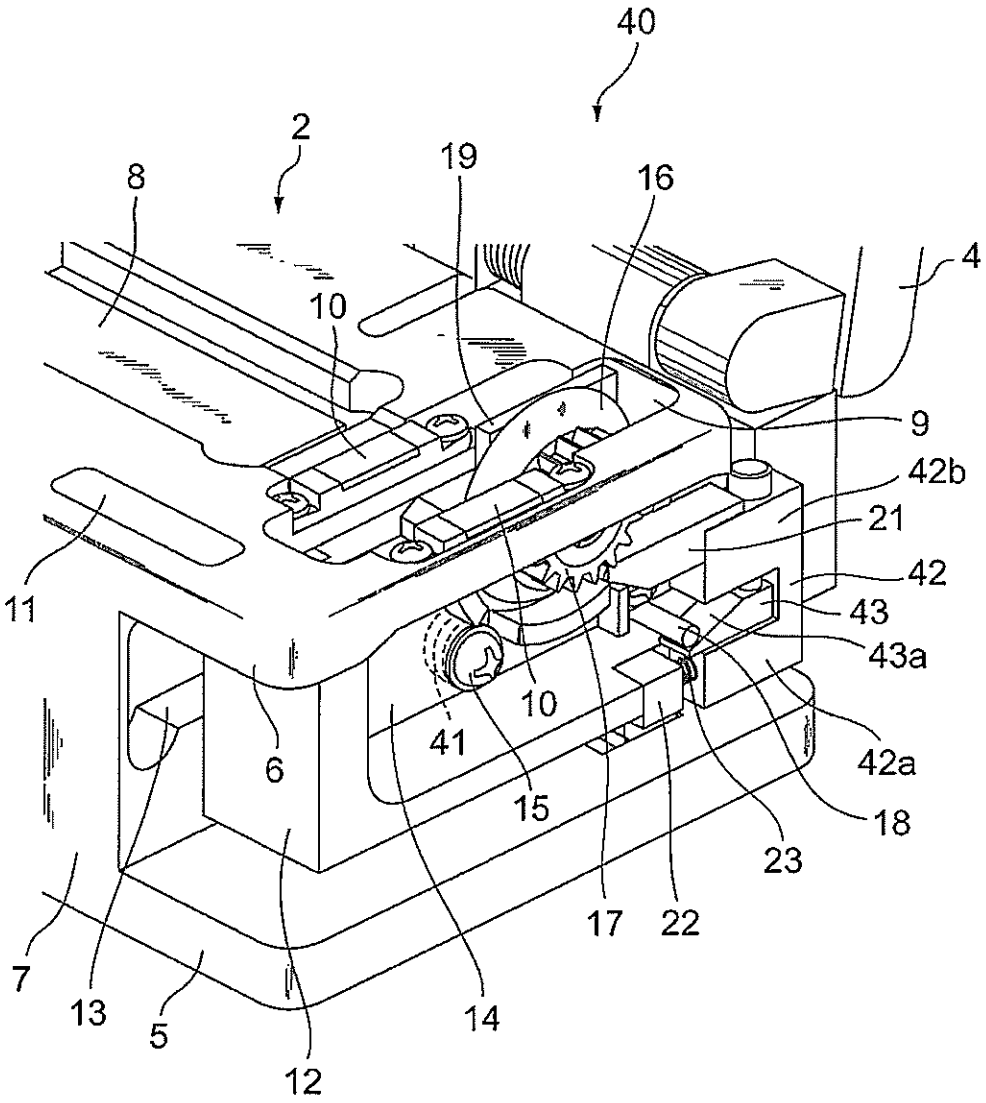
40
2
8
19
16
4
10
9
42b
21
42
43
43a
11
10
41
6
42a
15
18
23
17
22
7
13
5
14
12

FIG. 7

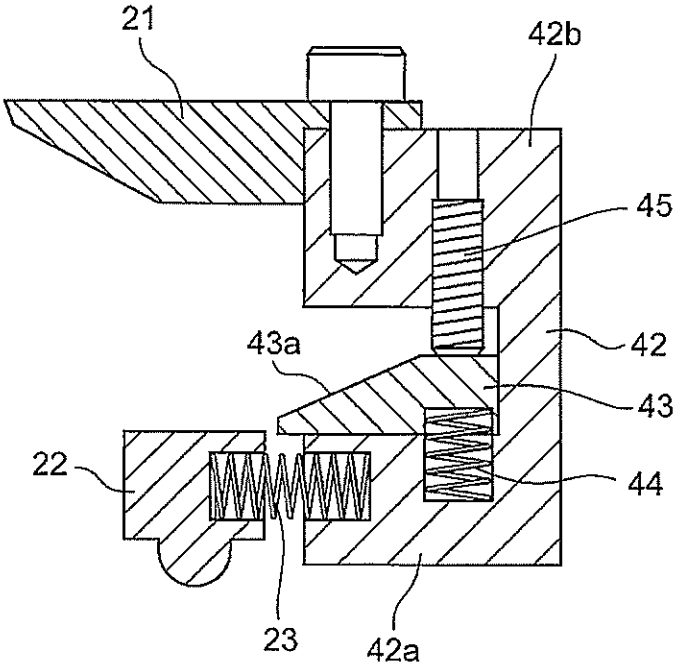
21
42b
45
42
43a
43
22
44
23
42a

FIG. 8

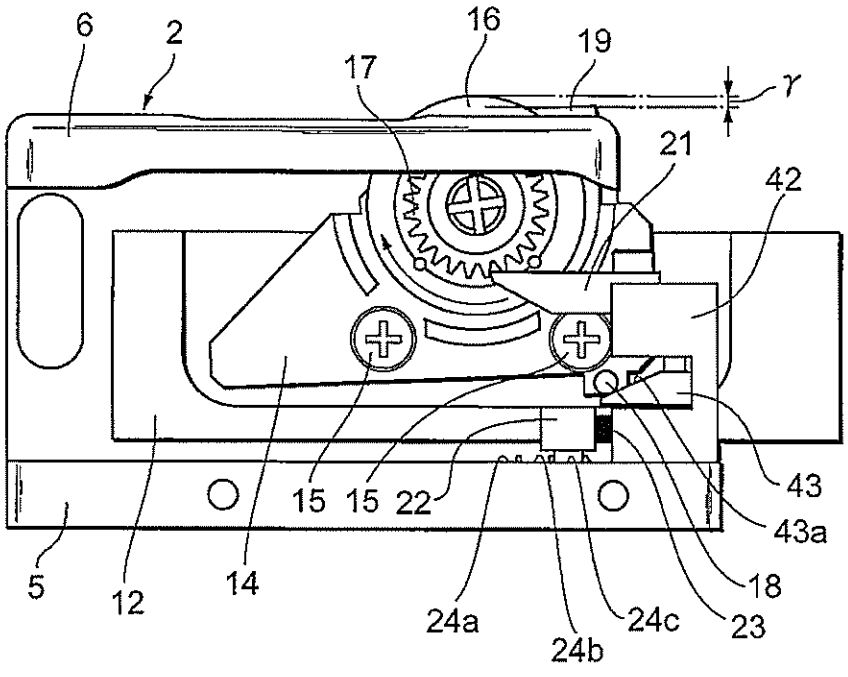
6
2
16
19
17
γ
21
42
15
15
22
43
43a
18
5
12
14
24a
24b
24c
23