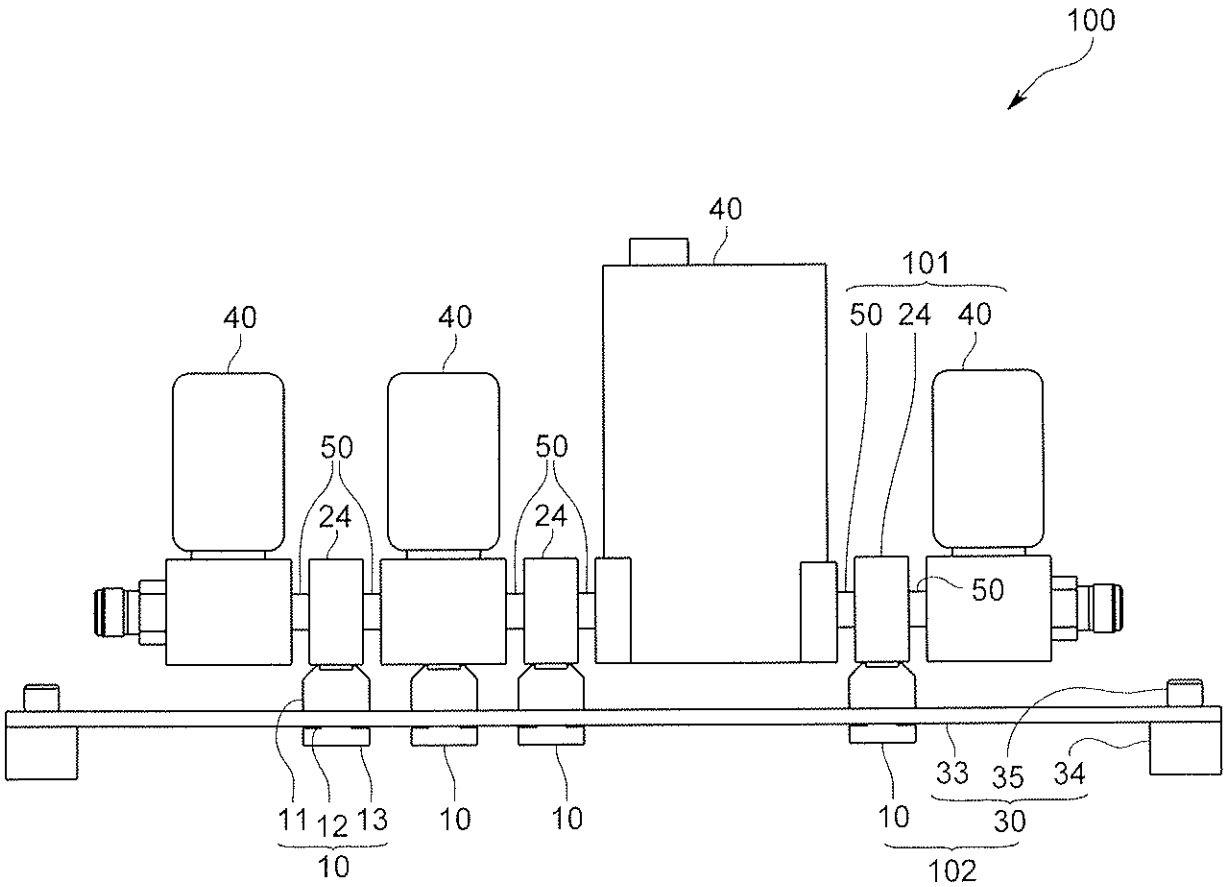
100
40
101
40
40
50
24
40
50
50
24
24
50
11
12
13
10
10
10
33
35
34
30
10
102

FIG.1

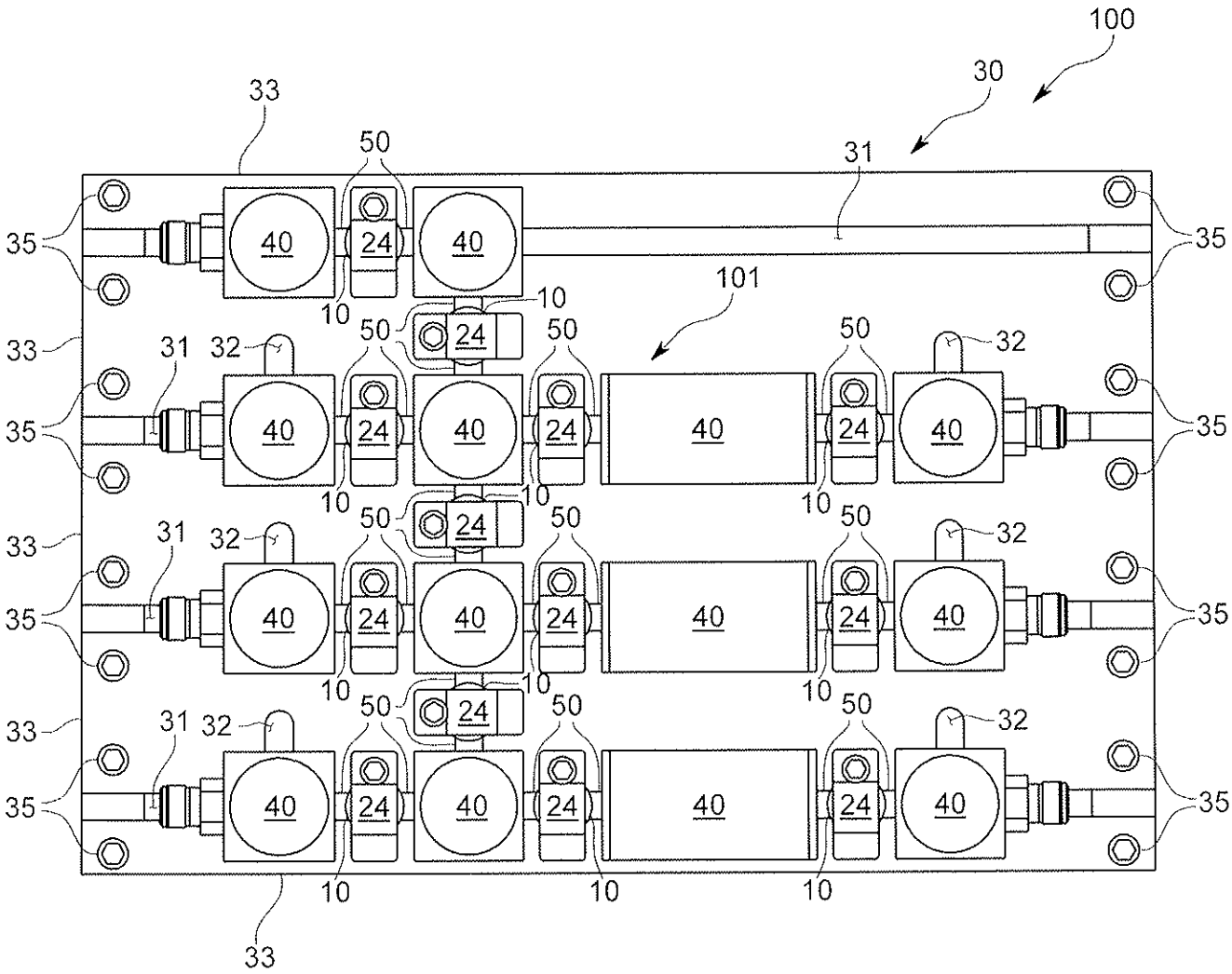
100
30
33
50
31
35
40
24
40
35
10
101
10
33
31
32
50
24
50
50
32
35
40
24
40
24
40
24
40
35
10
10
10
33
31
32
50
24
50
50
32
35
40
24
40
24
40
24
40
35
10
10
10
33
31
32
50
24
50
50
32
35
40
24
40
24
40
24
40
35
10
10
10
33

FIG.2

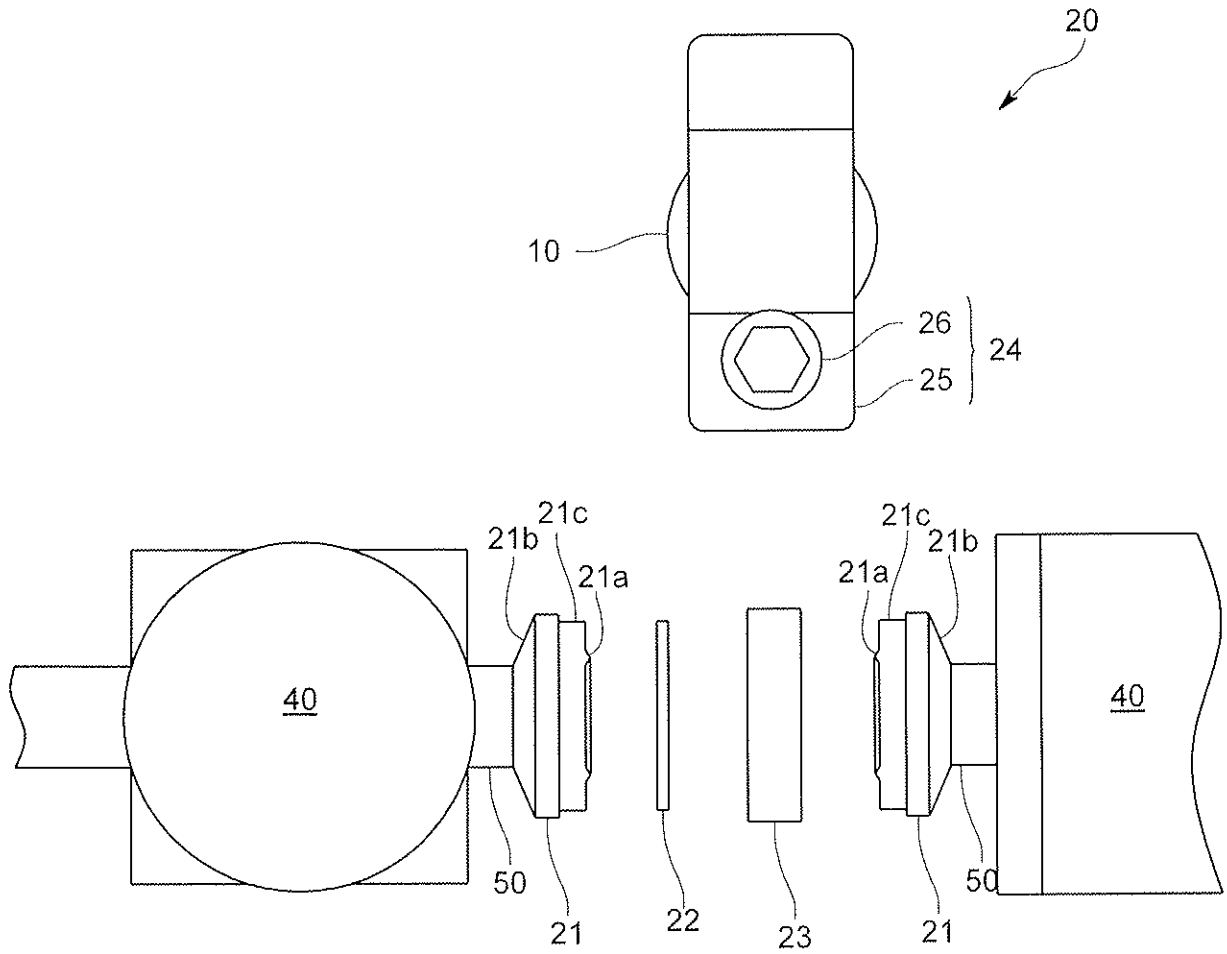

FIG.3

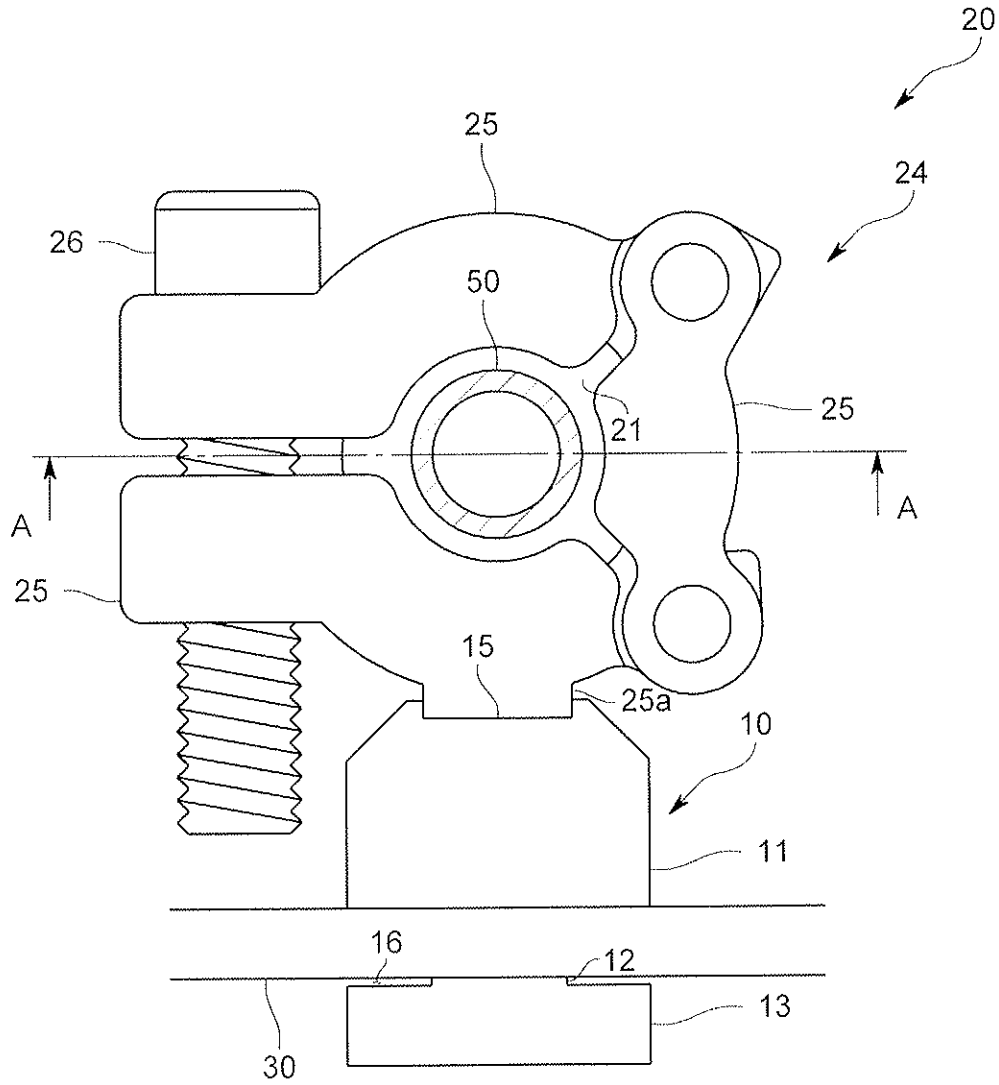

FIG.4

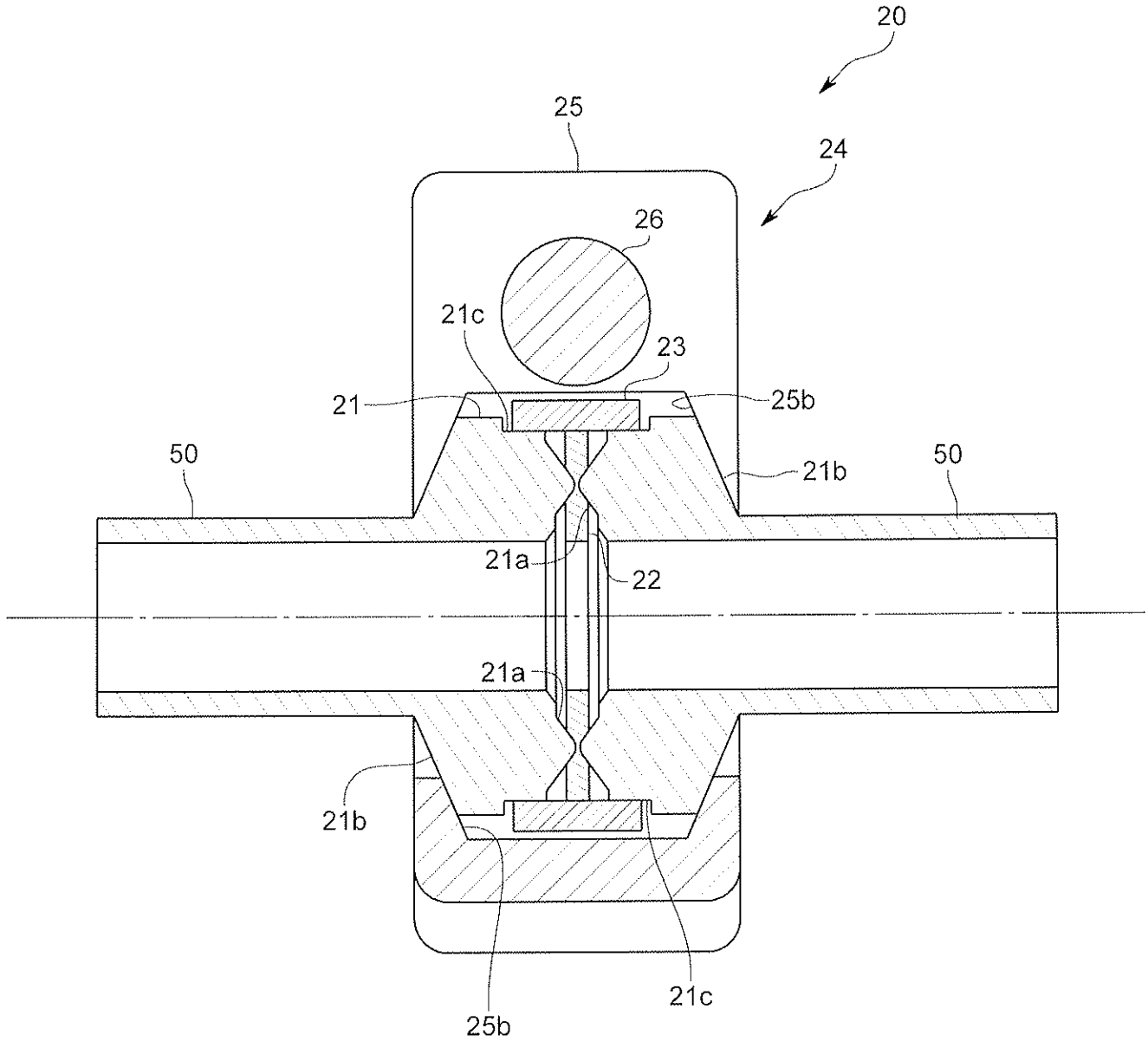

FIG.5

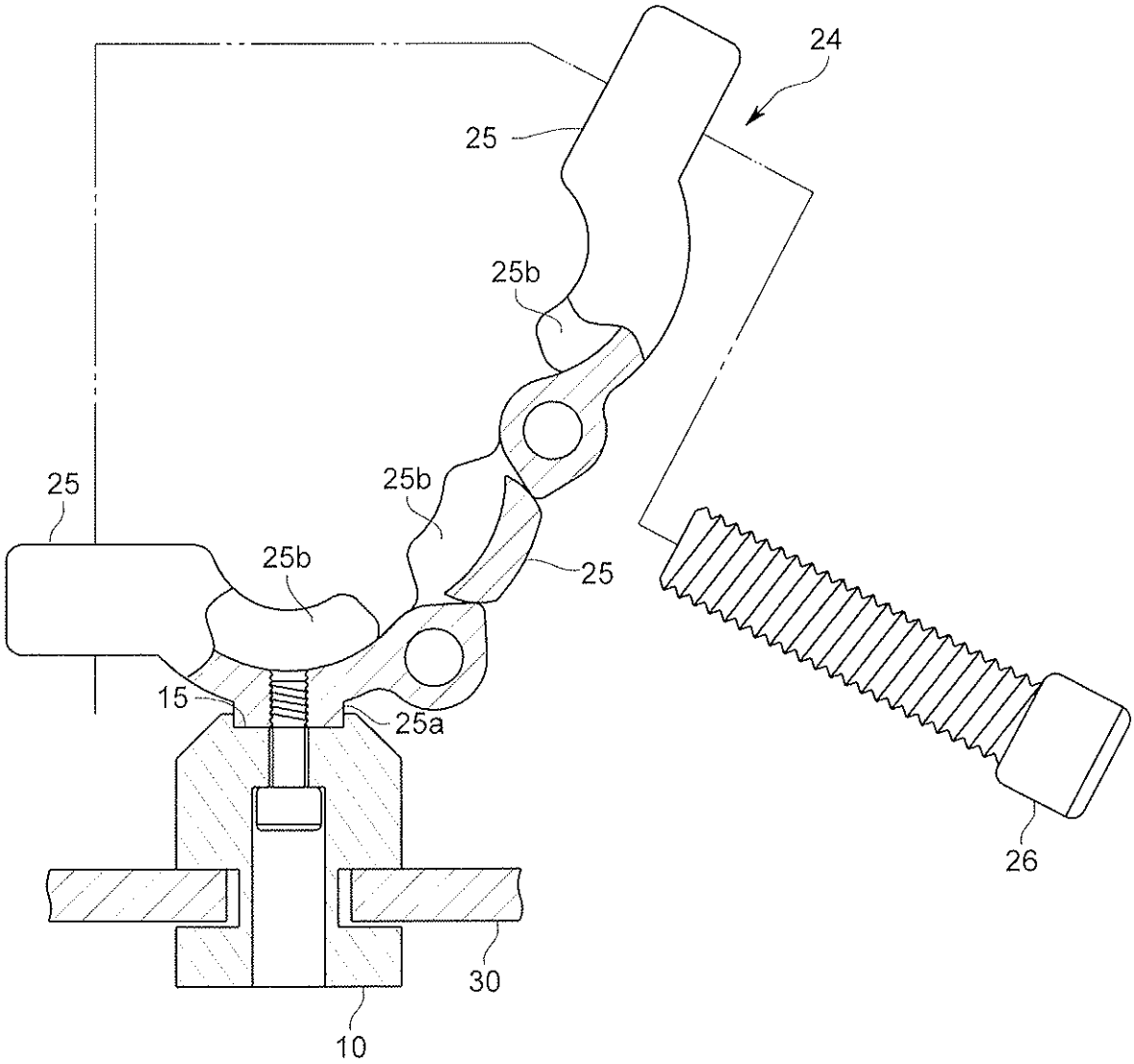

FIG.6

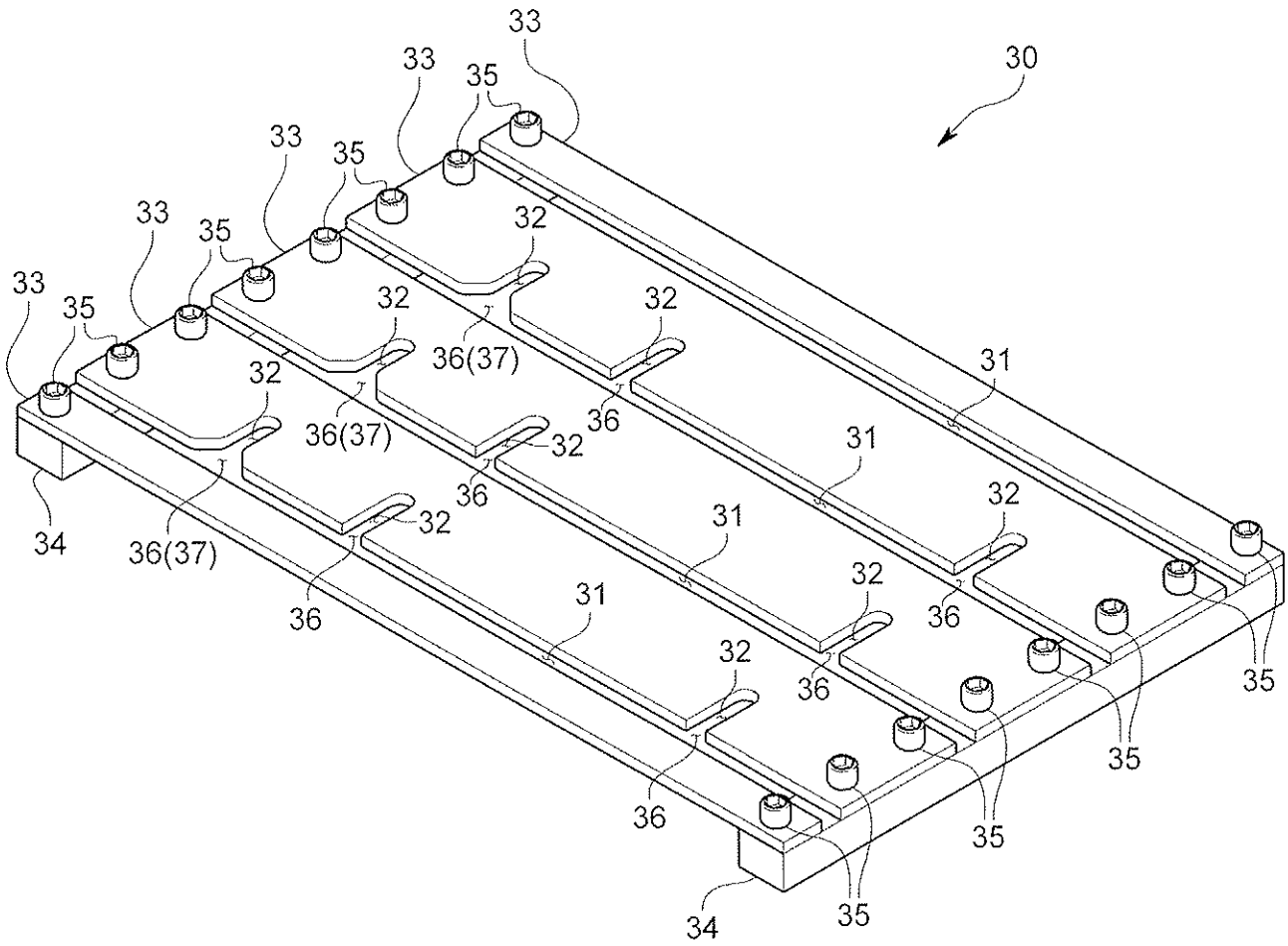

FIG.7

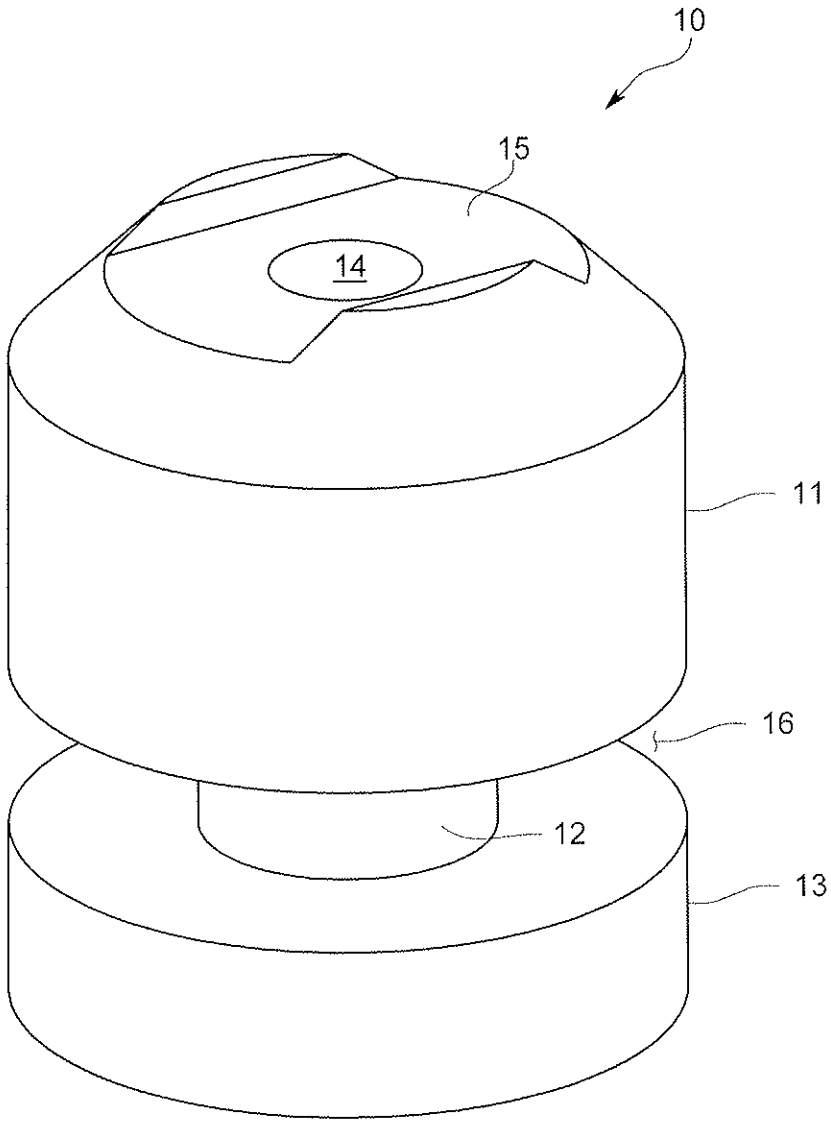

FIG.8

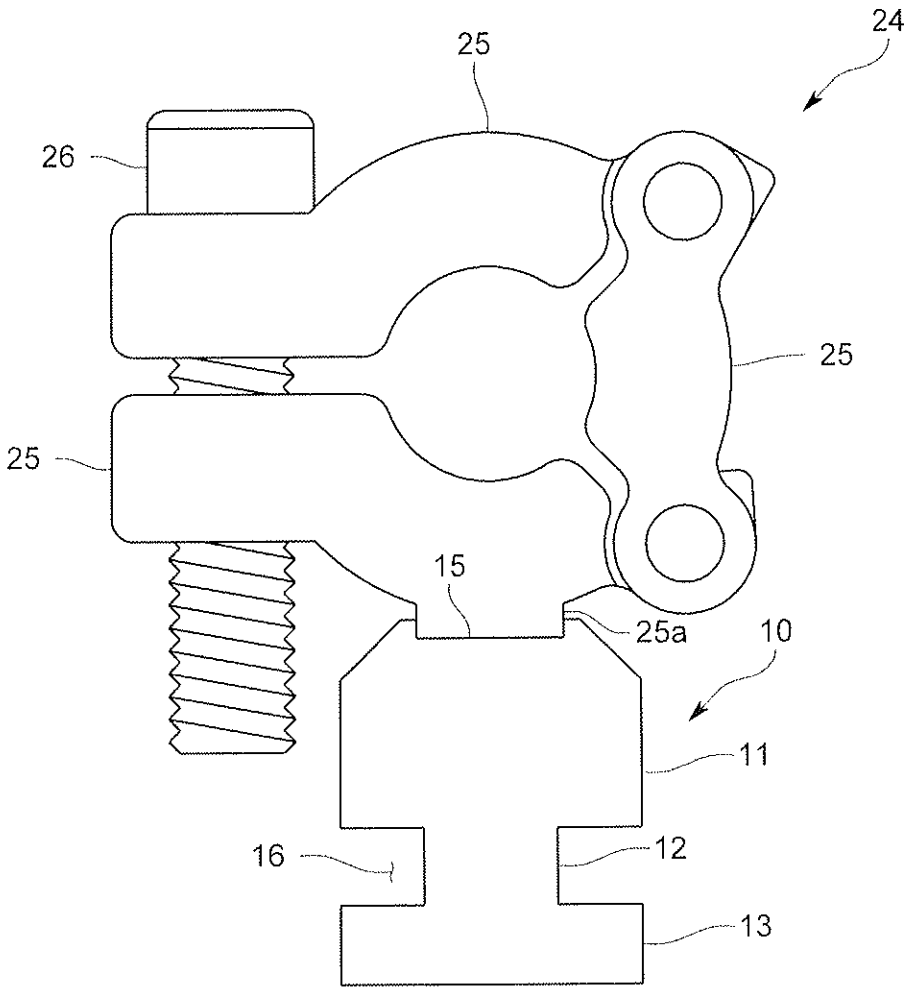

FIG.9

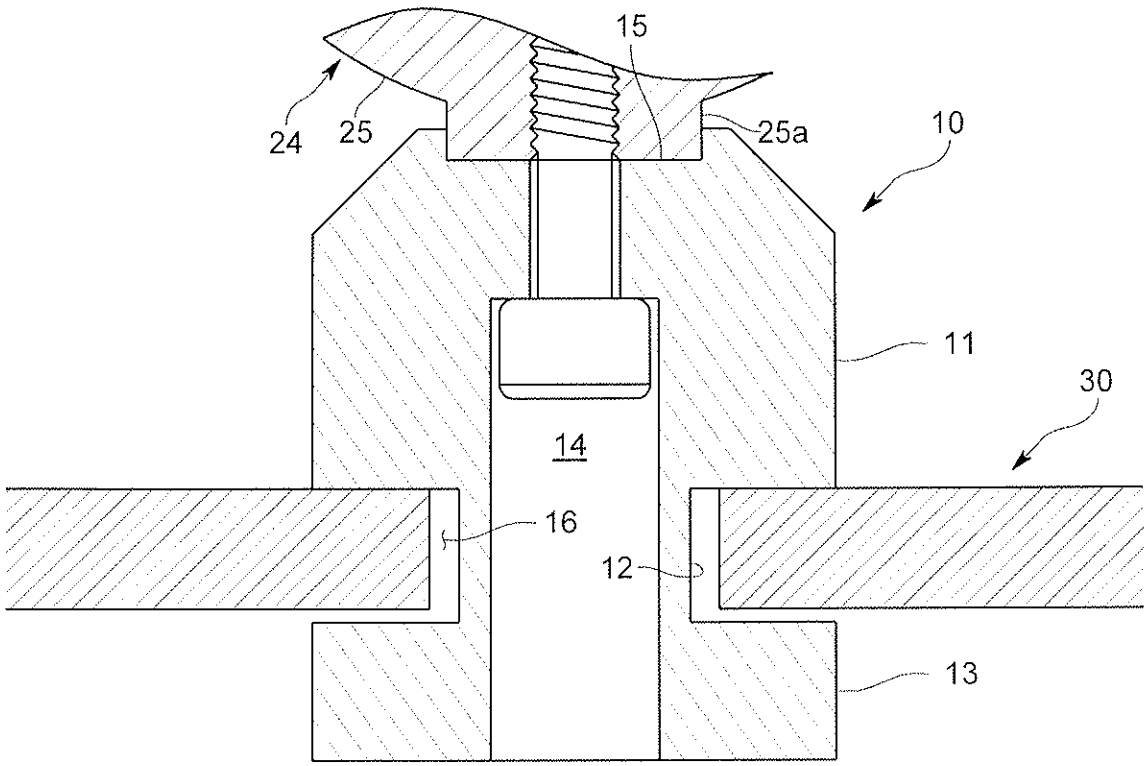

FIG.10

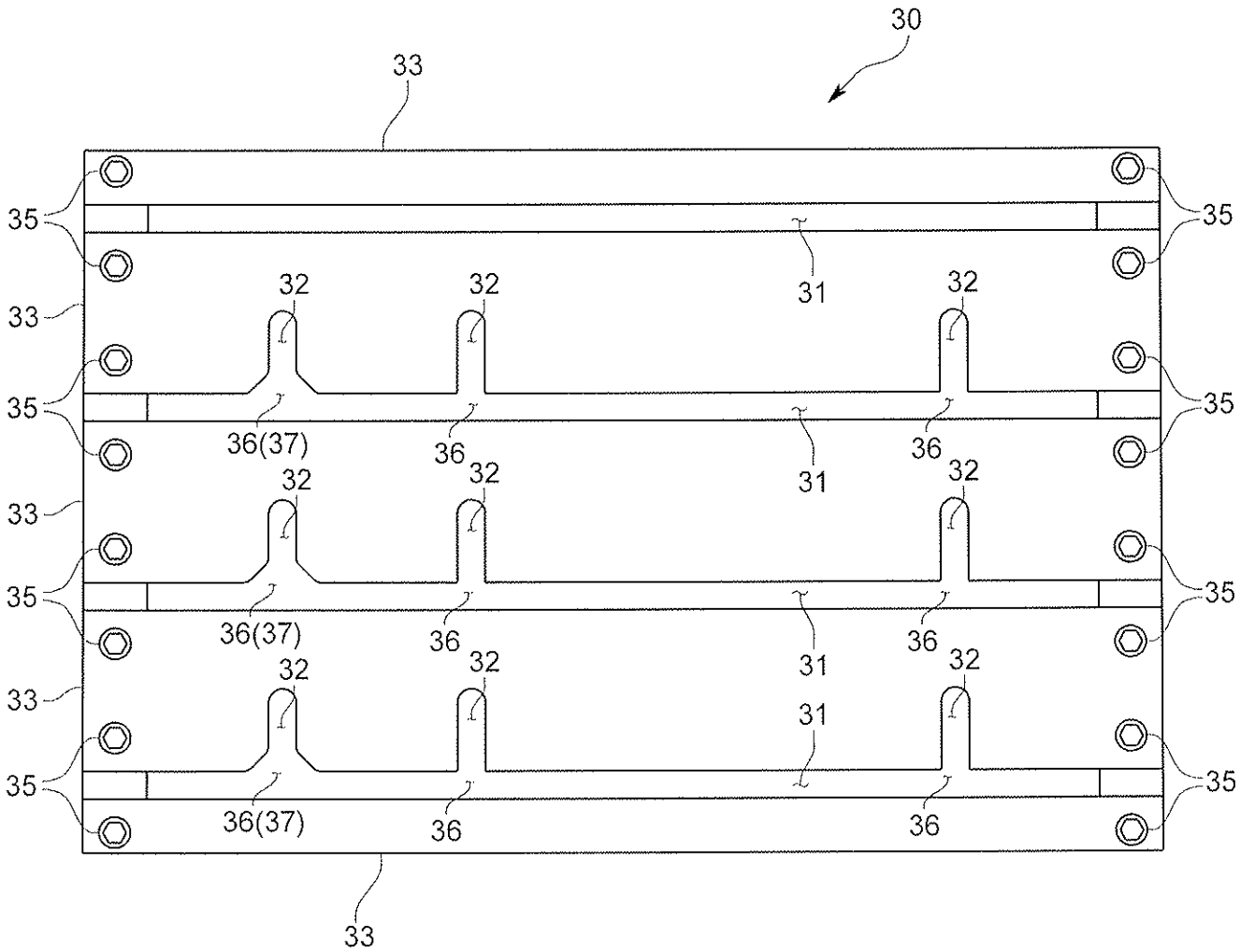
30
33
35
31
32
36(37)
36
33
35
31
32
36(37)
36
33
35
31
32
36(37)
36
33
35
31
32
36(37)
36
33

FIG.11

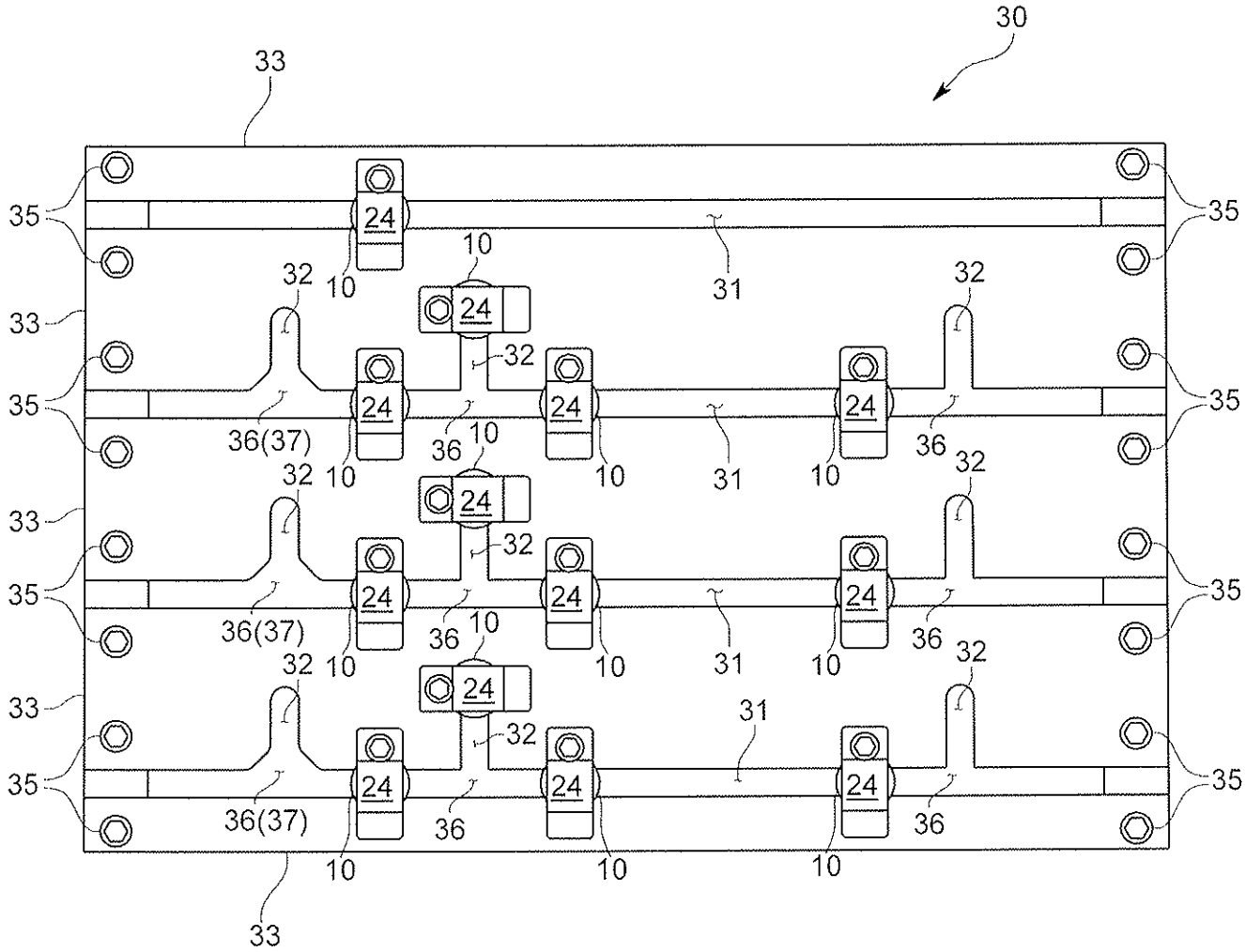

FIG.12

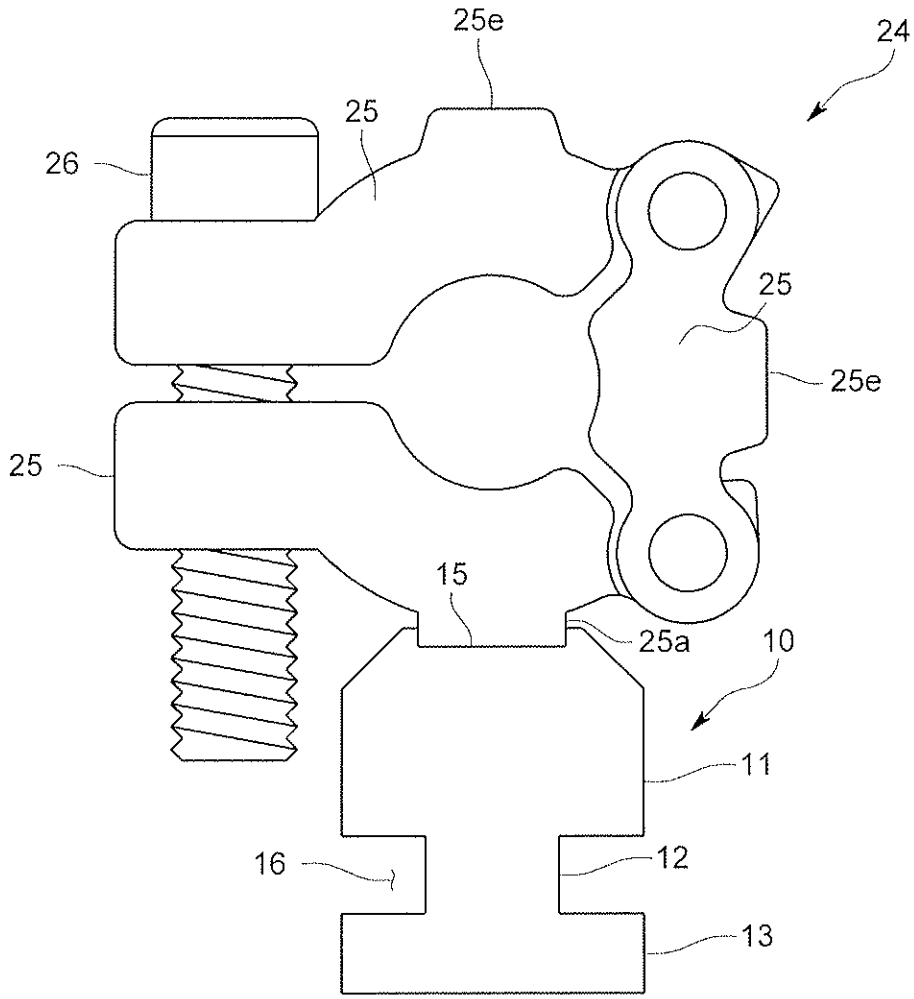

FIG.13