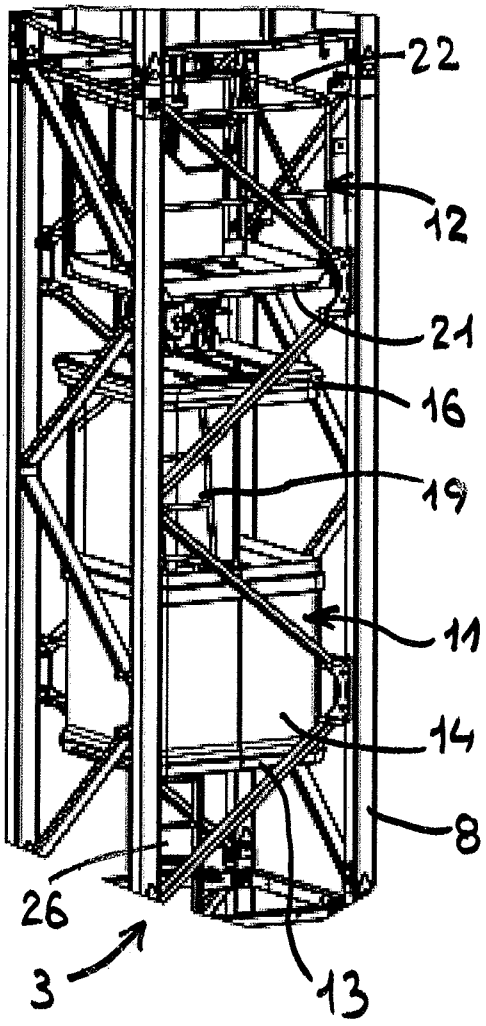

FIG.2

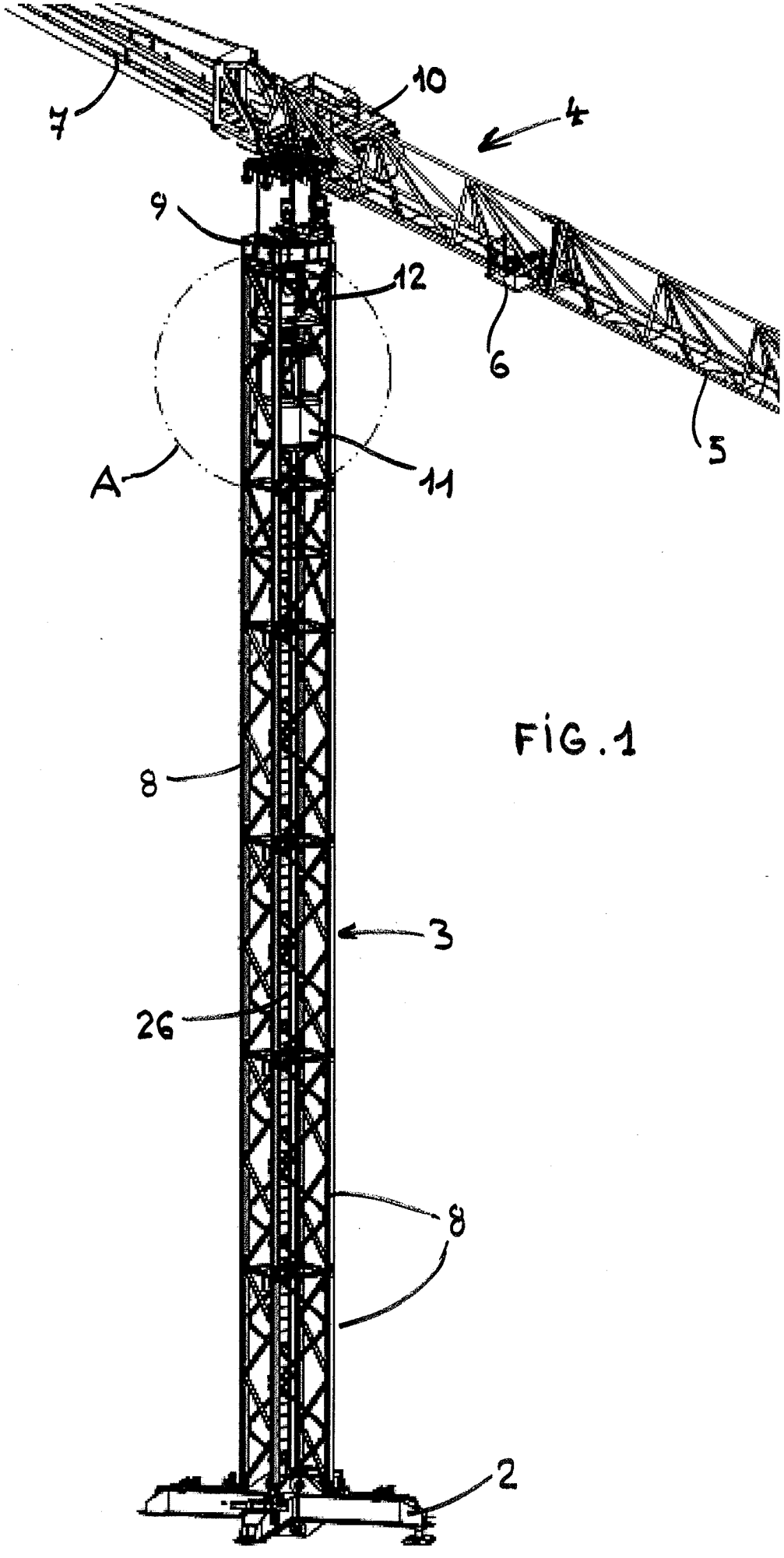

FIG.1

FIG. 3

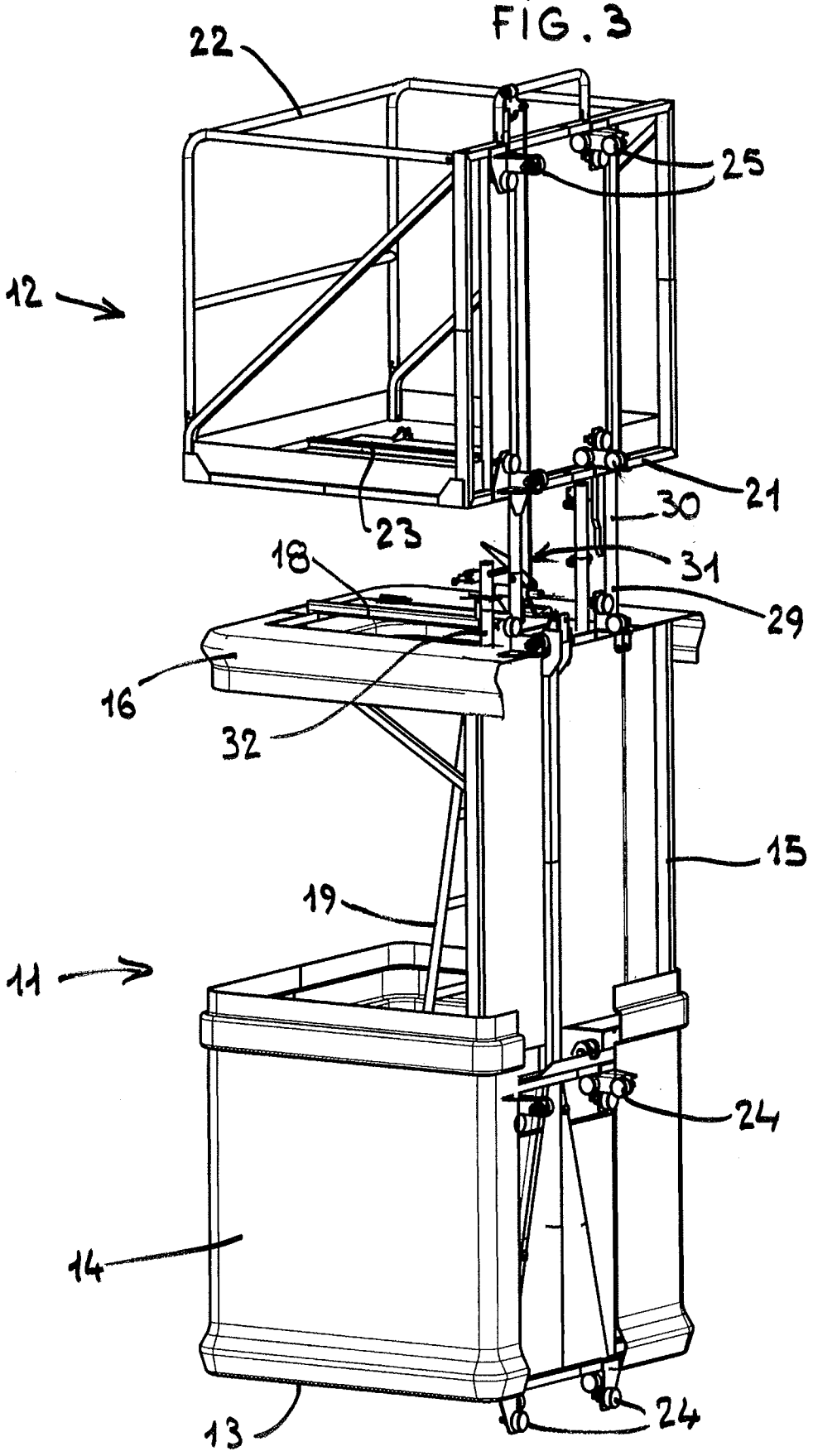

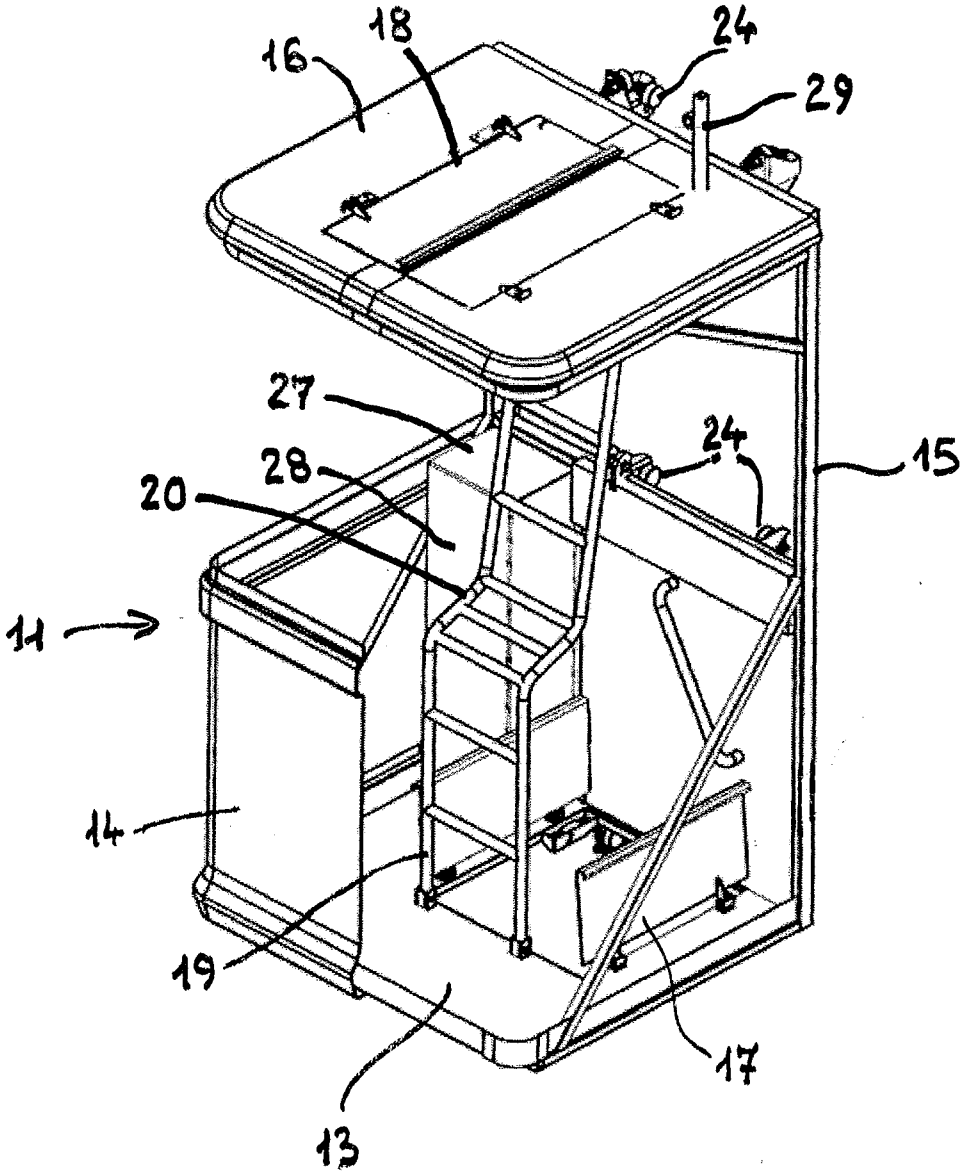

FIG. 4

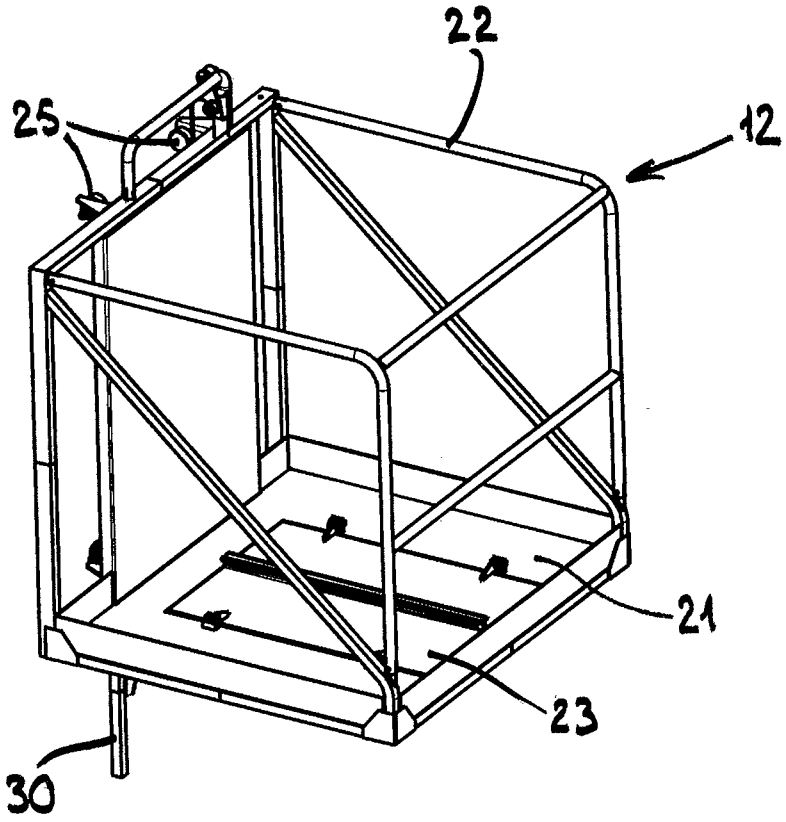

FIG.5

FIG.7

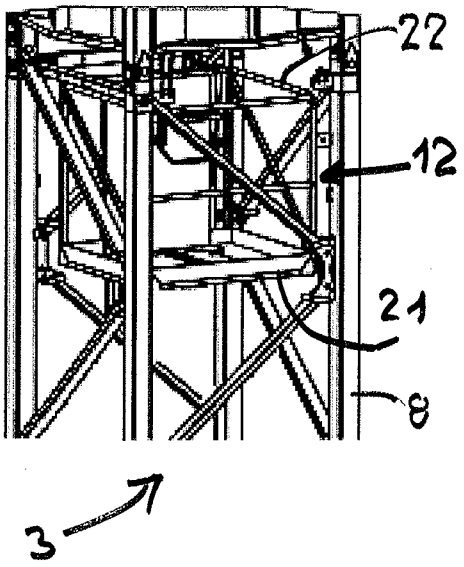

FIG.8

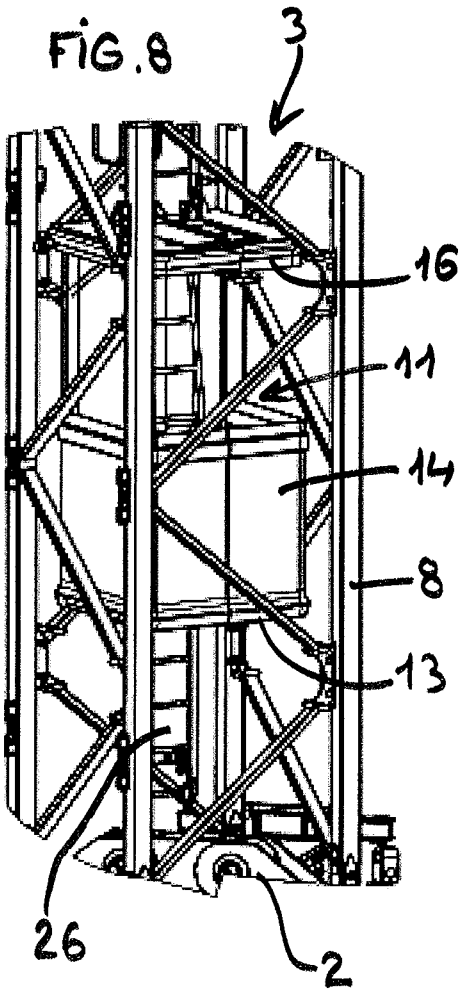

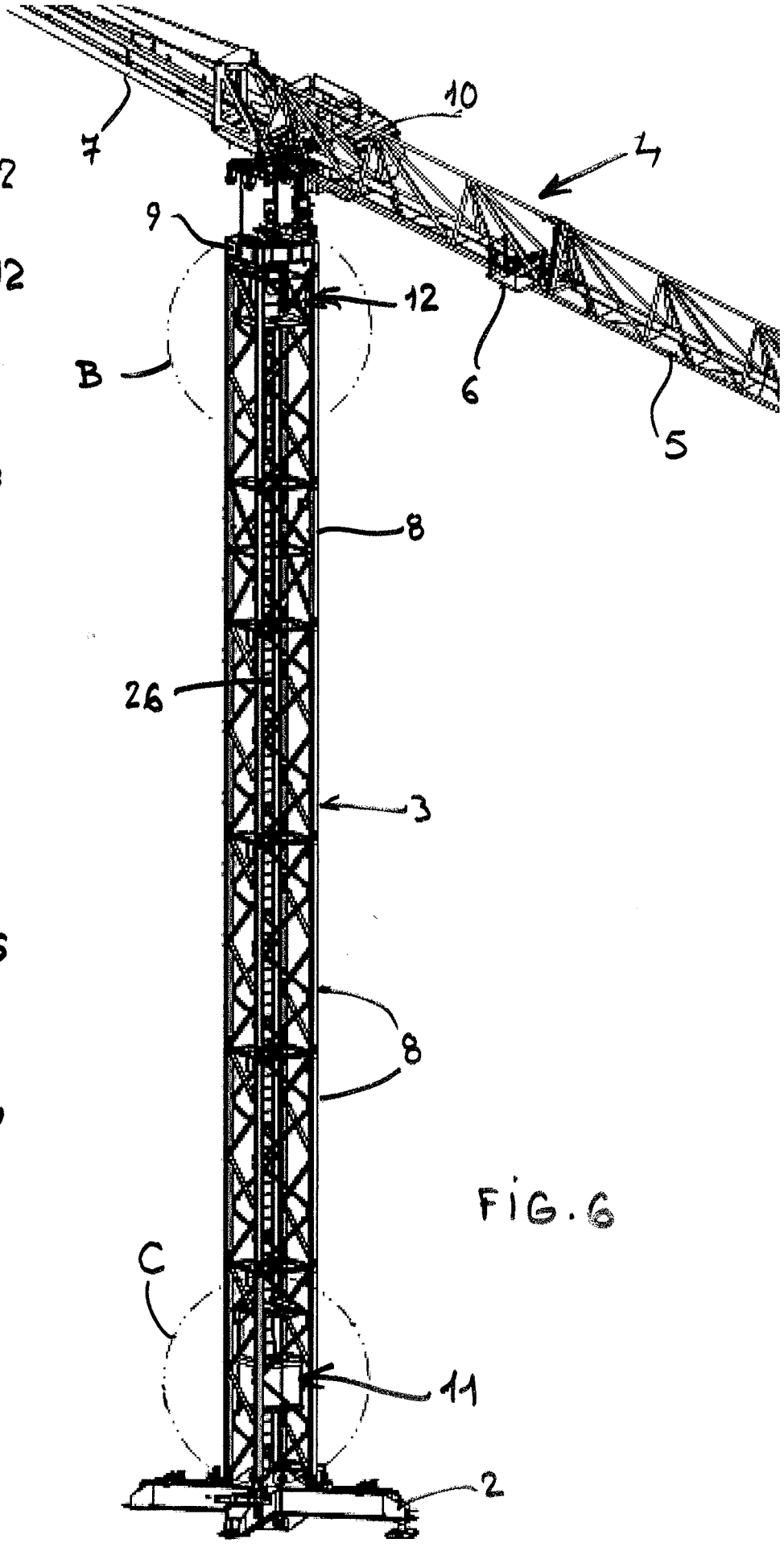

FIG.6

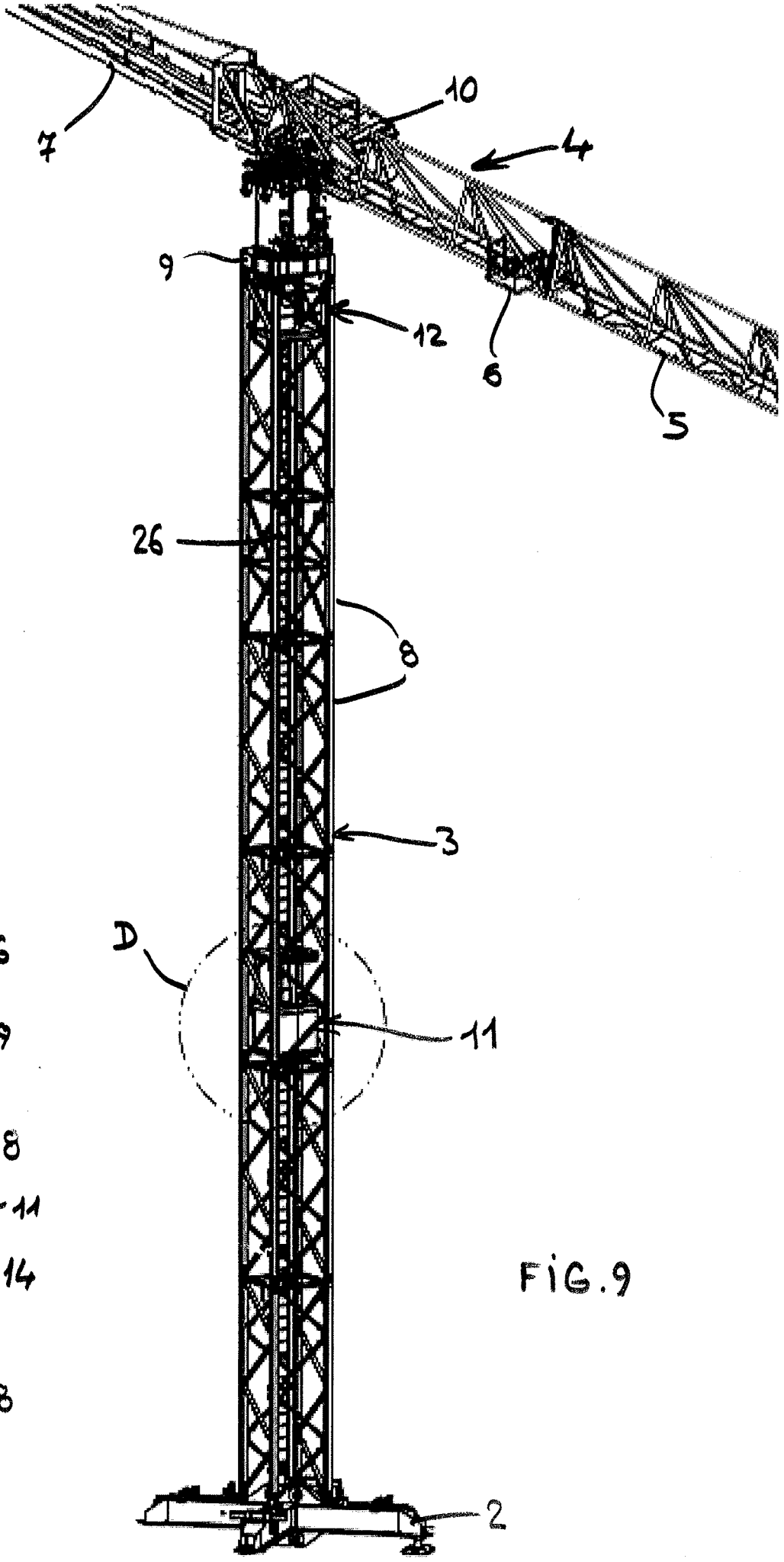

FIG.9

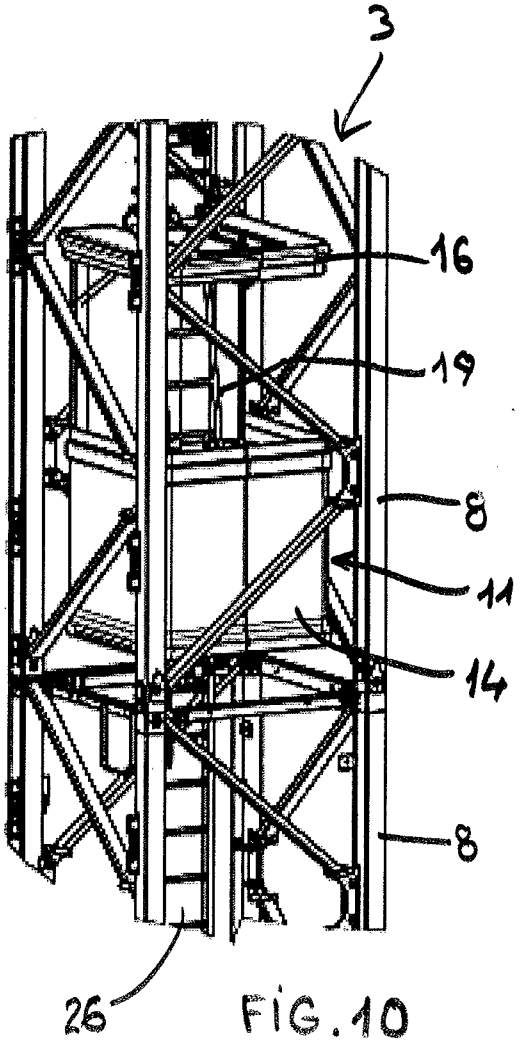

FIG.10

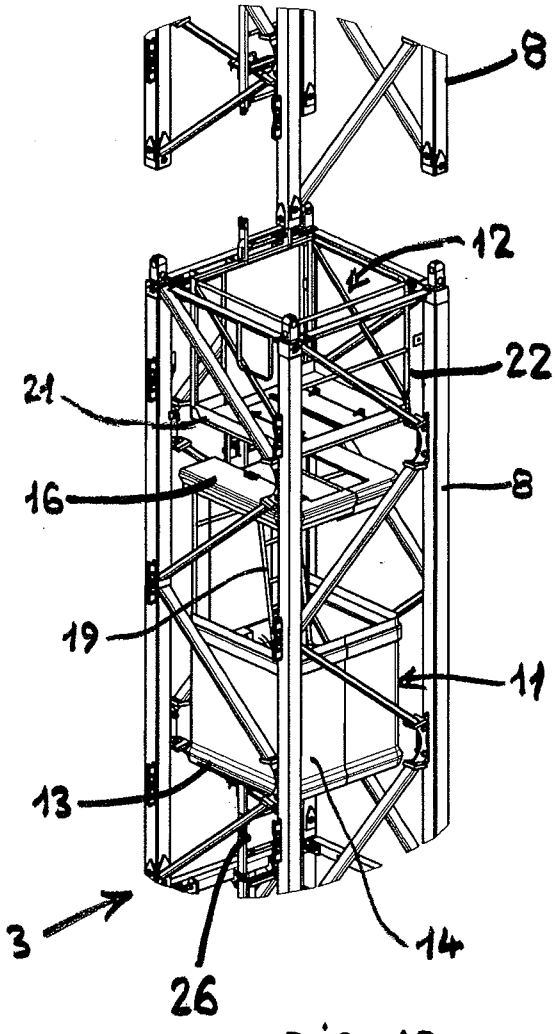

FIG.12

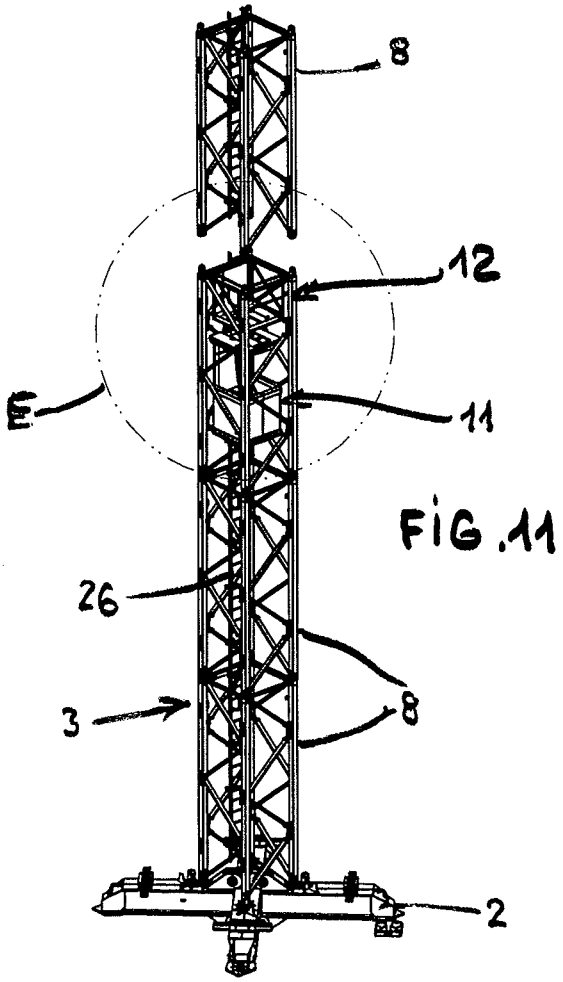

FIG.11

FIG.13

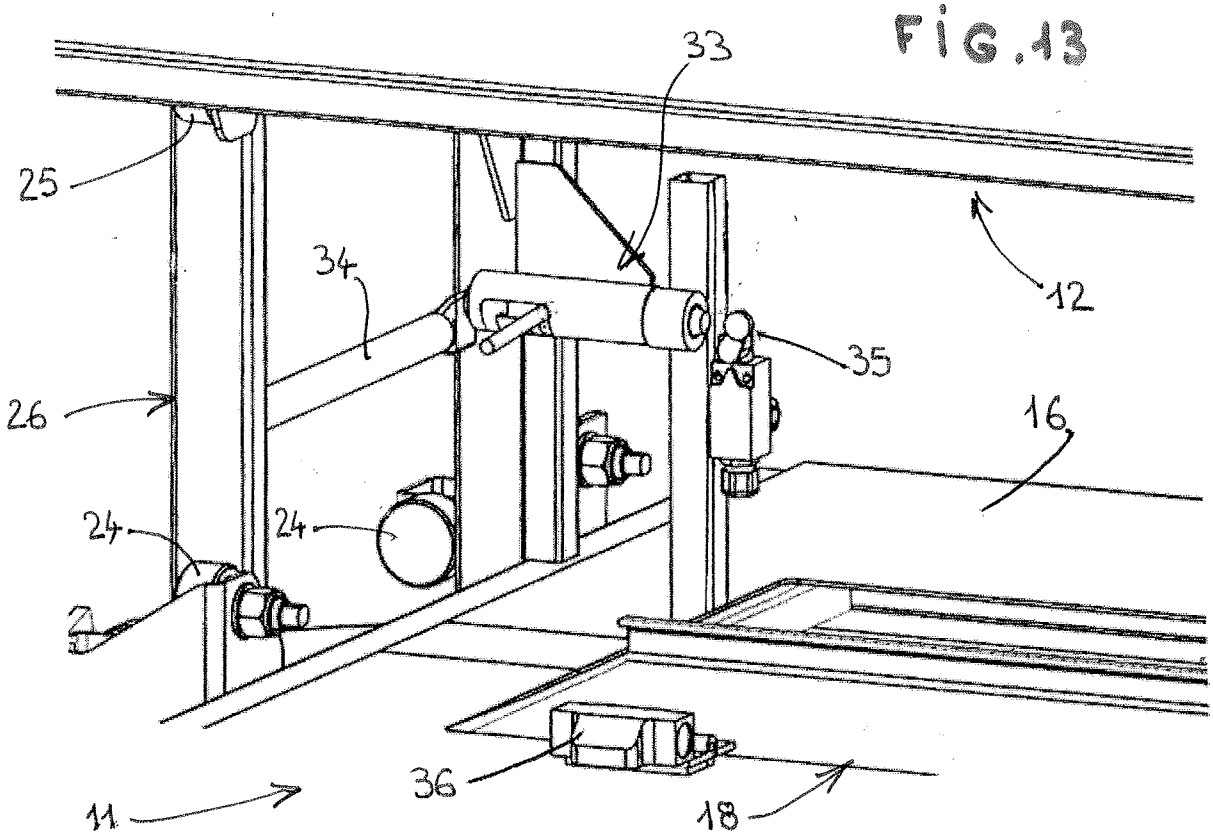

FIG.14

