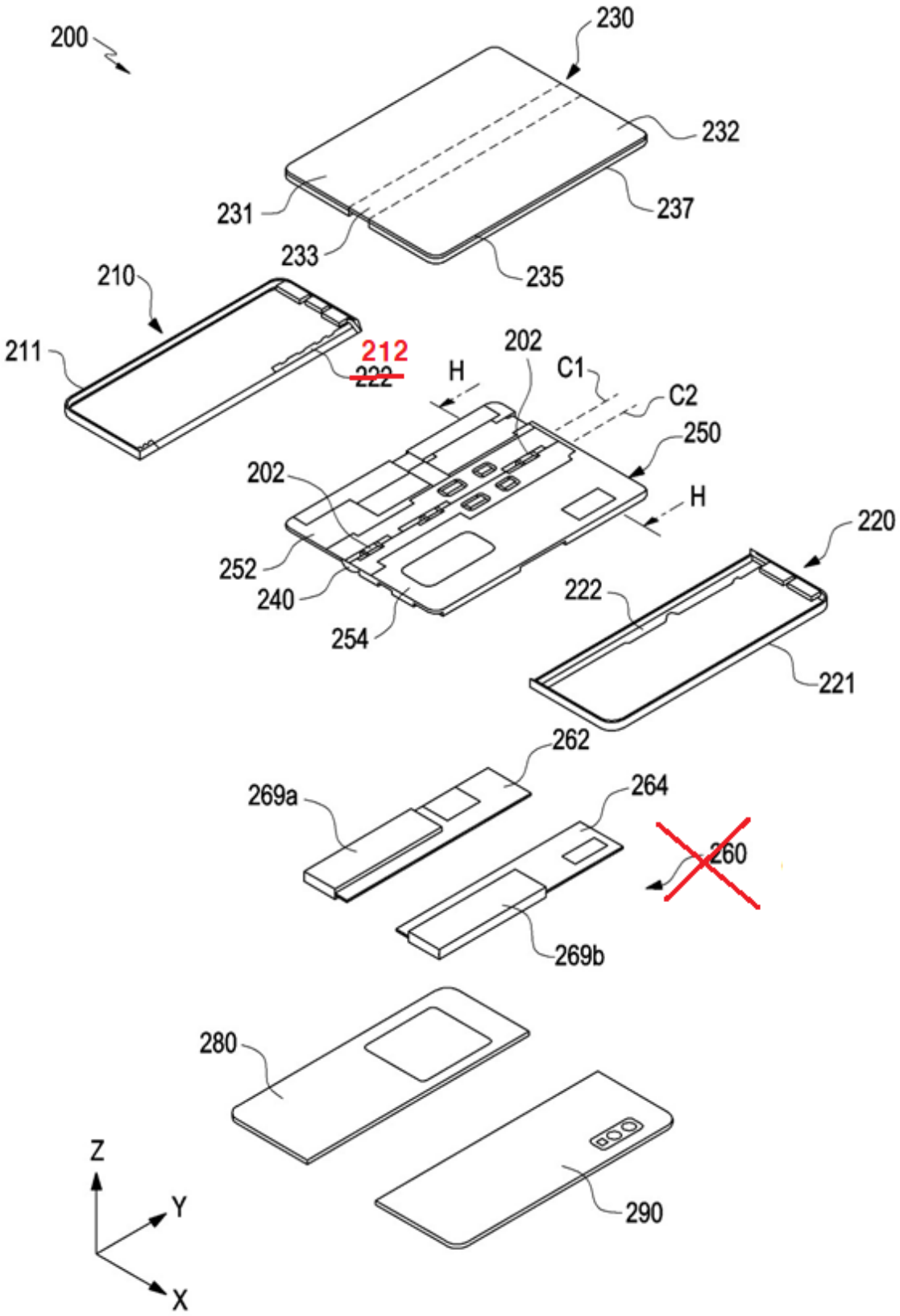
200
230
232
231
237
233
235
210
211
212
222
H
202
C1
C2
250
202
H
252
240
254
220
222
221
262
269a
264
260
269b
280
290
Z
Y
X

FIG.4