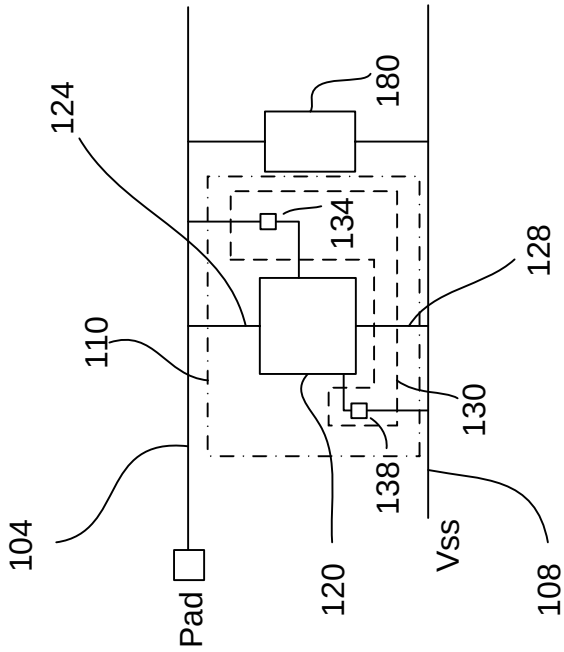

Fig. 1

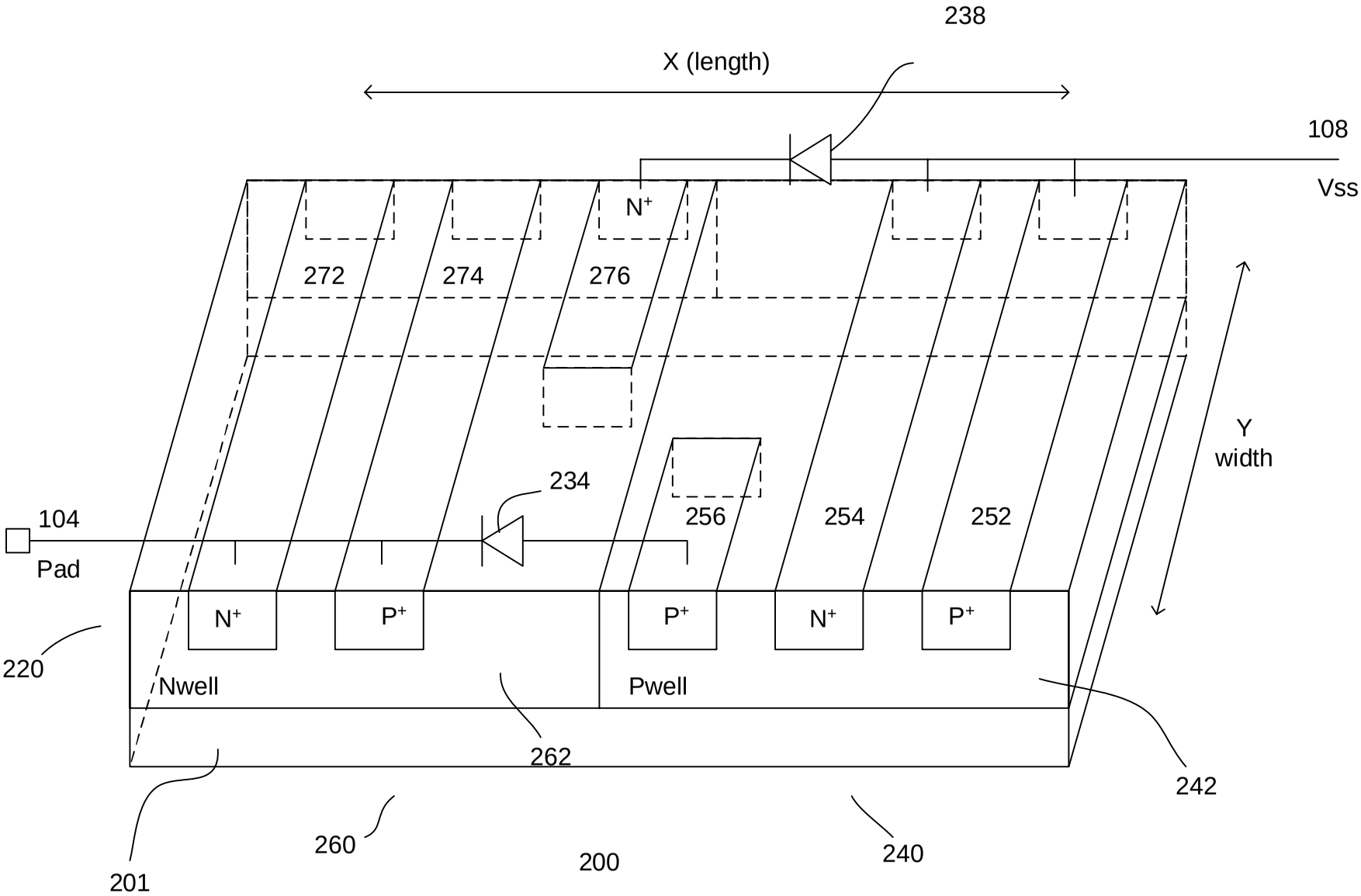
238
X (length)
108
Vss
N+
272
274
276
Y
width
234
256
254
252
104
Pad
N+
P+
P+
N+
P+
220
Nwell
Pwell
262
242
260
200
240
201

Fig. 2

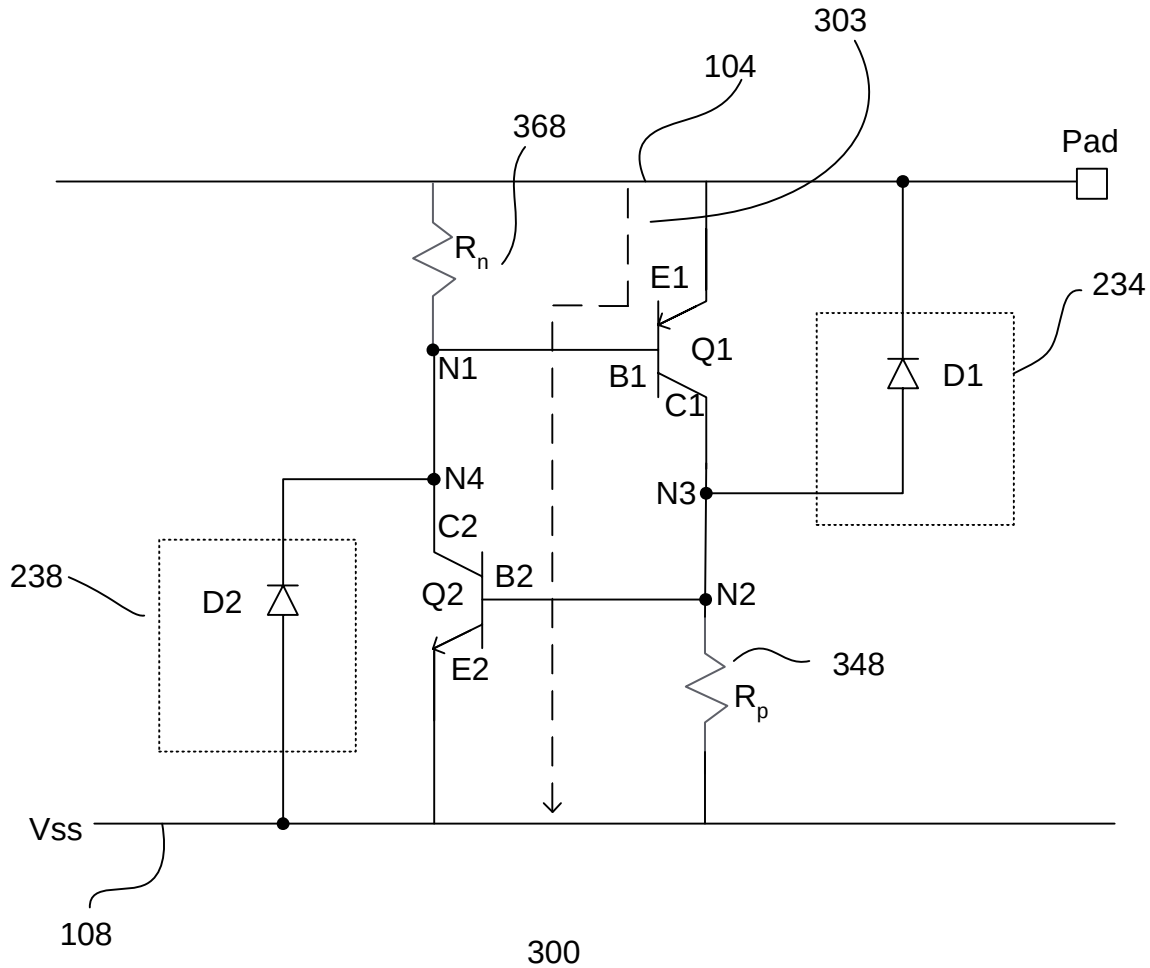
303
104
368
Pad
R_n
E1
234
Q1
N1
B1
D1
C1
N4
N3
C2
238
B2
D2
Q2
N2
E2
348
R_p
Vss
108
300

Fig.3