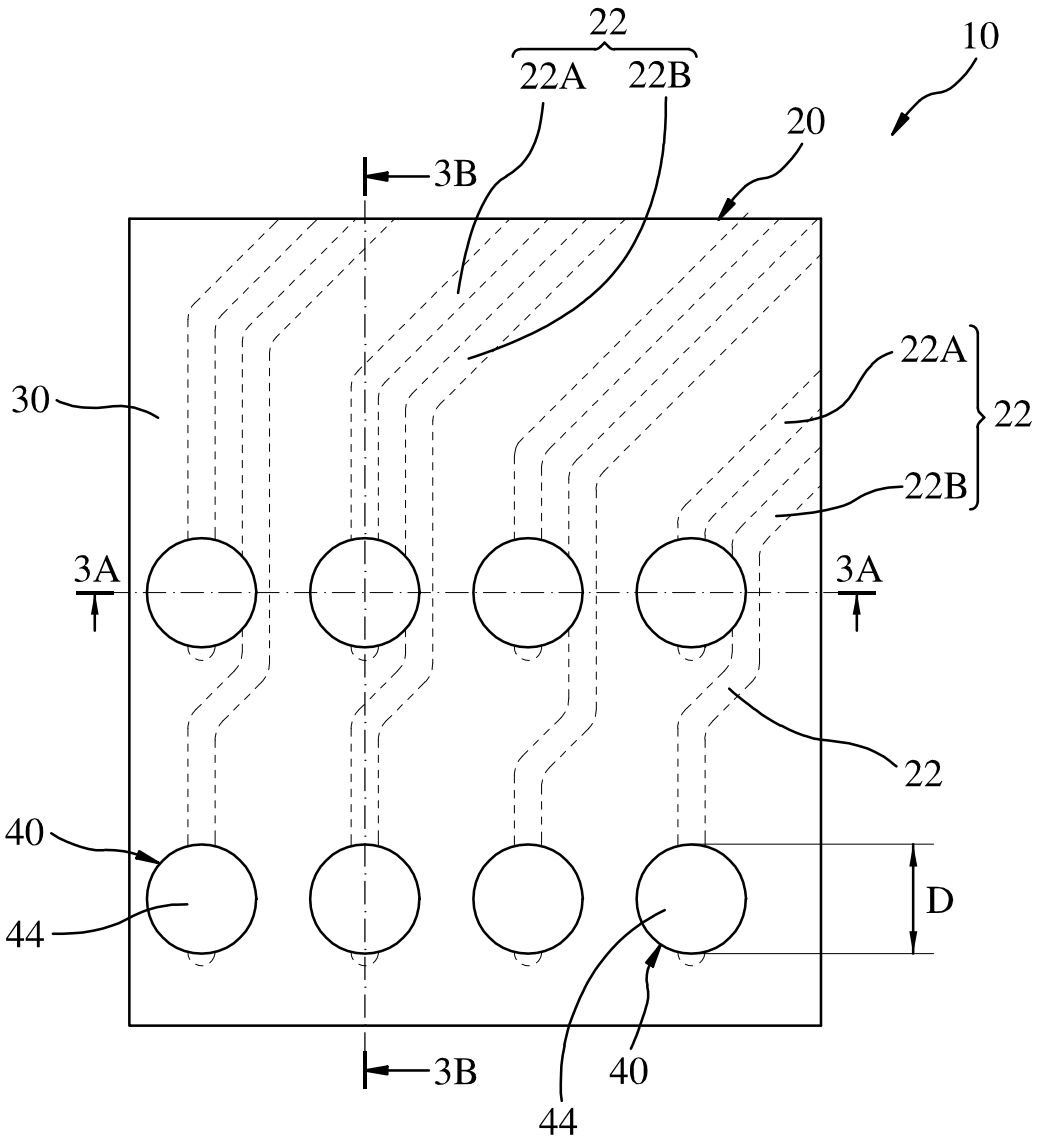

FIG.1

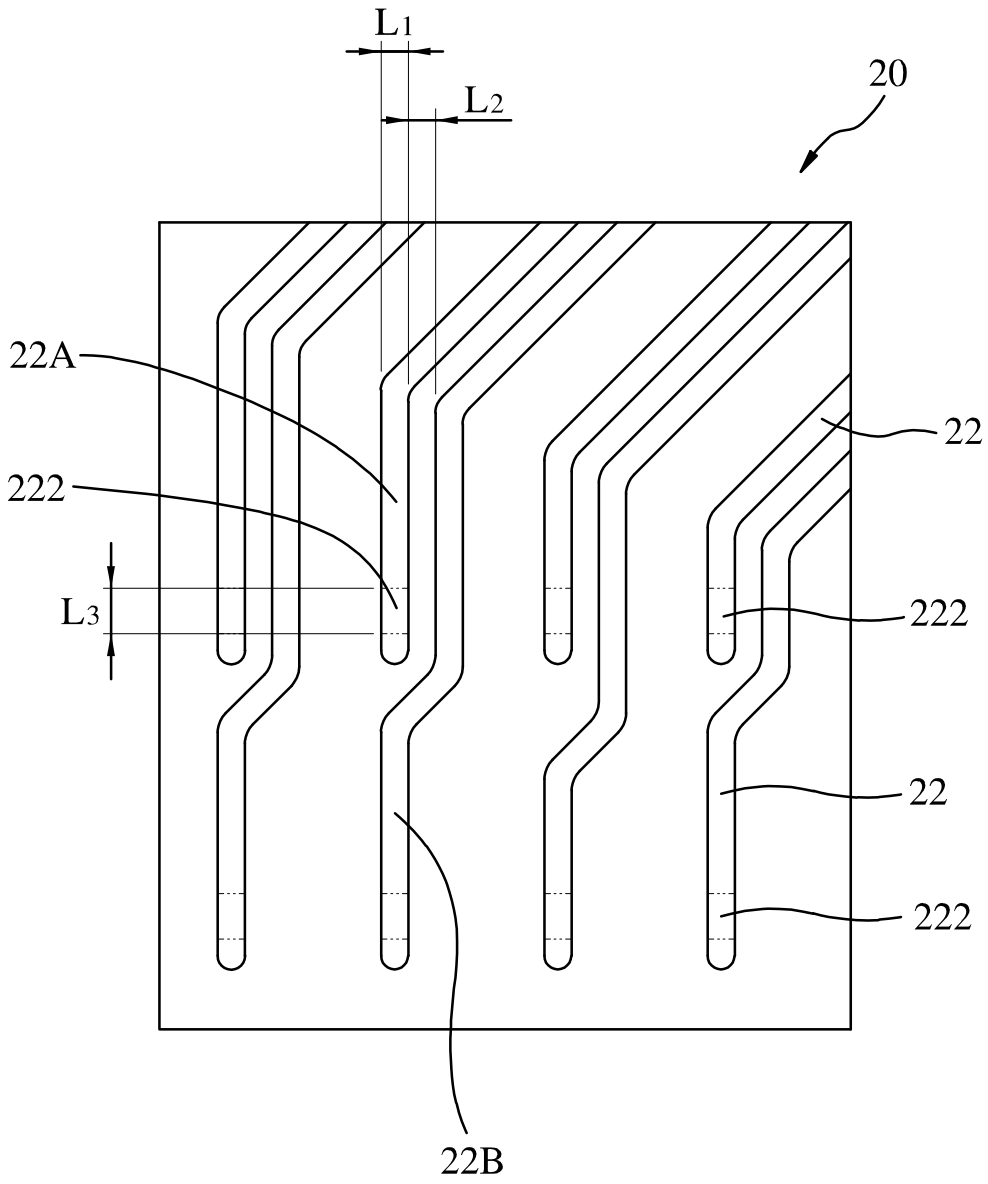

FIG.2A

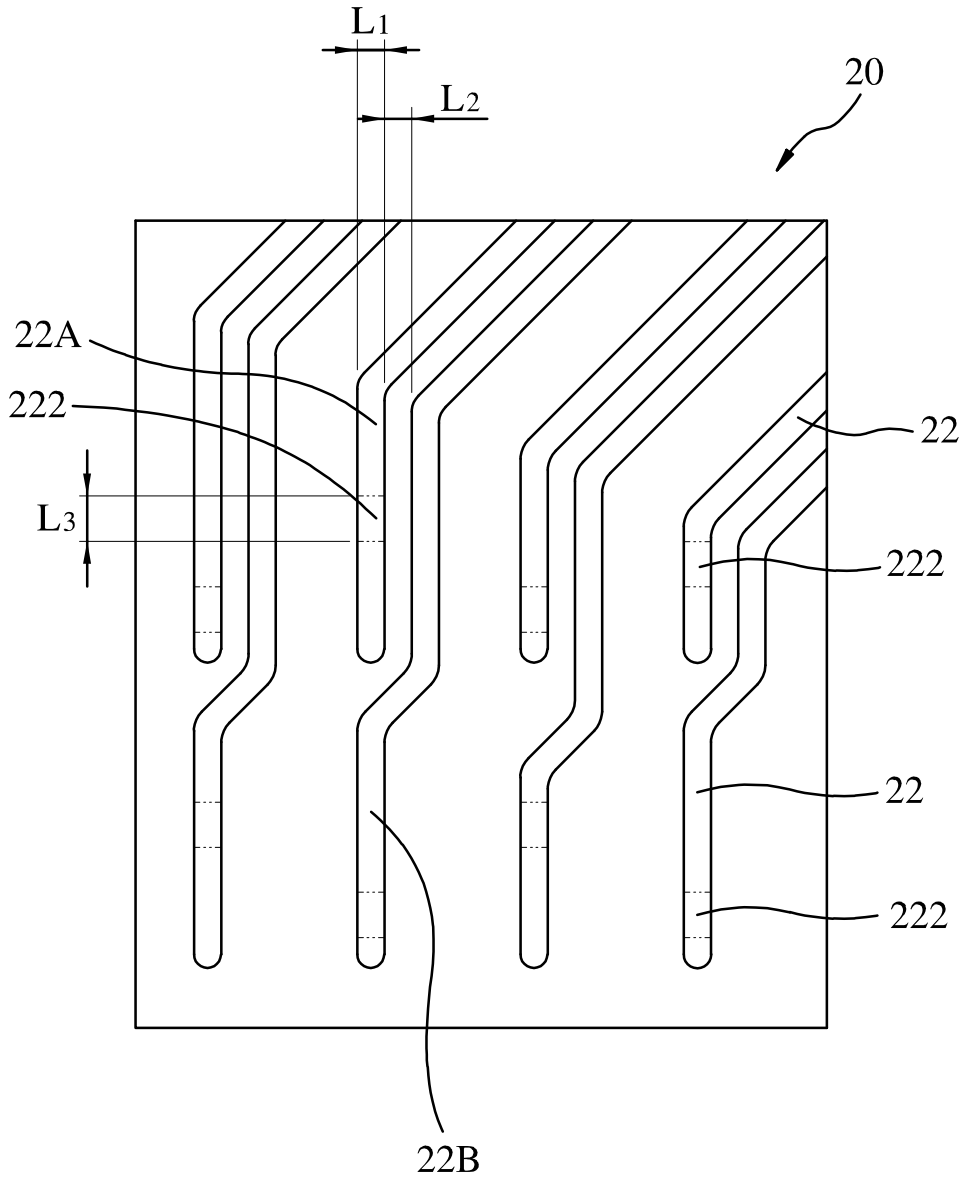

FIG.2B

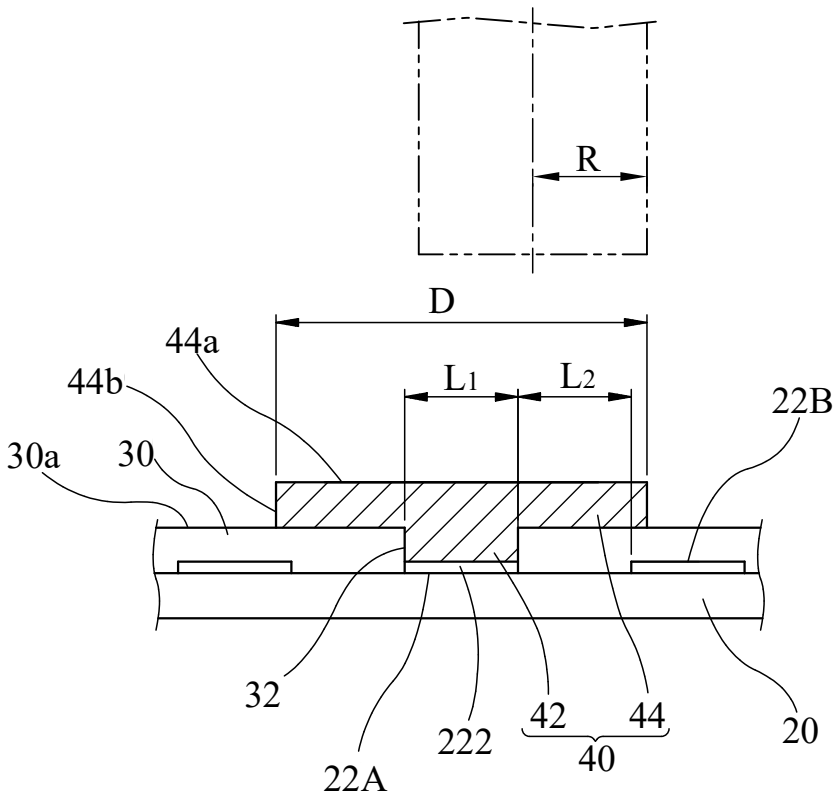
R
D
44a
44b
L1
L2
22B
30a
30
32
22A
222
42
44
40
20

FIG.3A

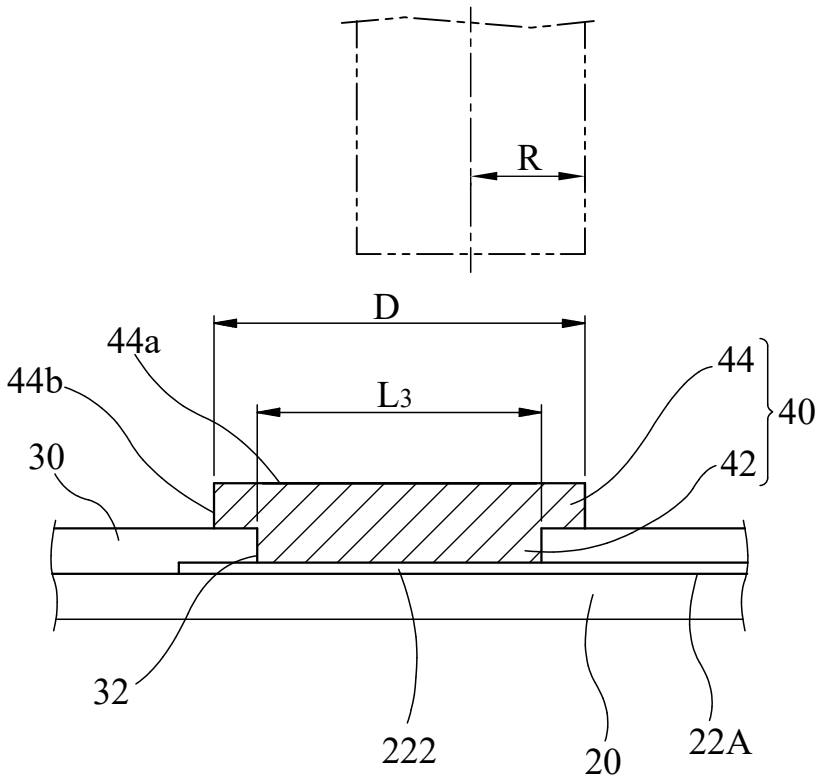
R
D
44a
44b
L3
44
40
30
42
32
222
20
22A

FIG.3B

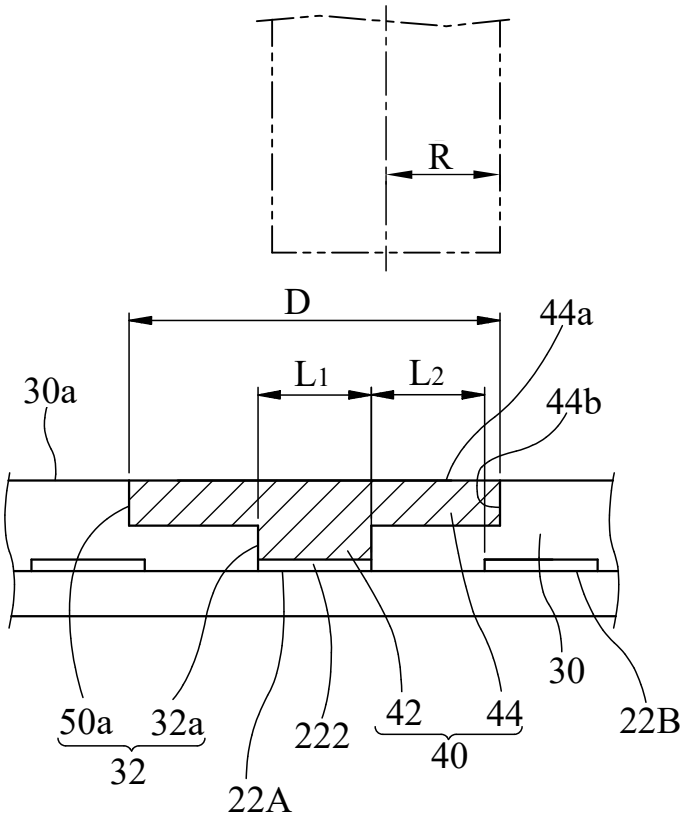
R
D
44a
L1
L2
30a
44b
30
50a
32a
222
42
44
22B
32
40
22A

FIG.4A

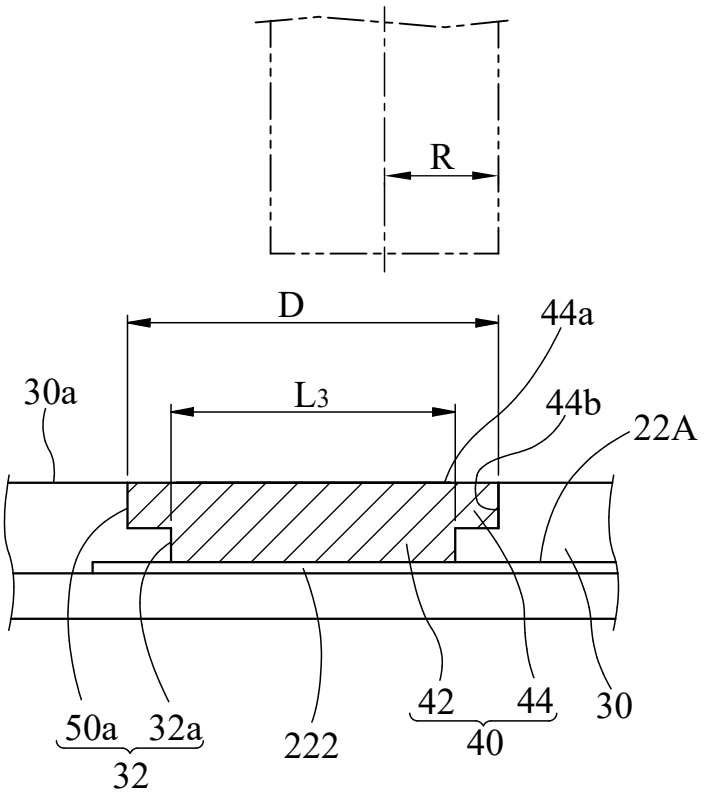
R
D
44a
30a
L3
44b
22A
50a
32a
222
42
44
30
32
40

FIG.4B

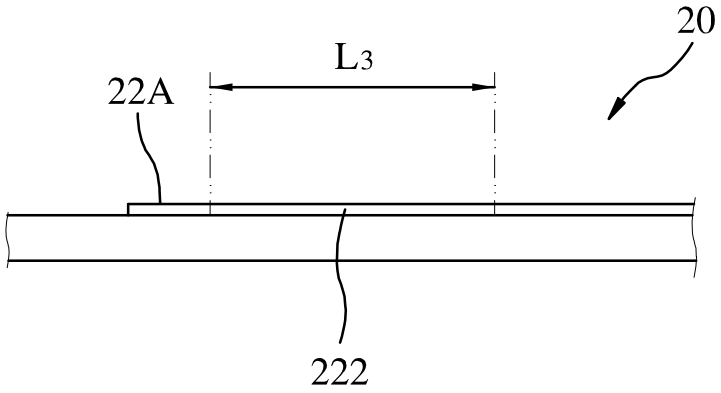

FIG.5

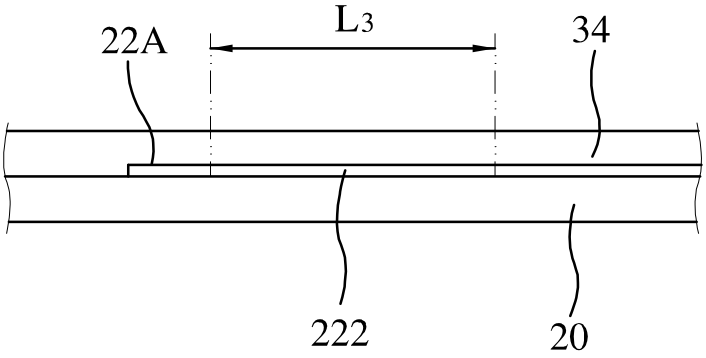

FIG.6

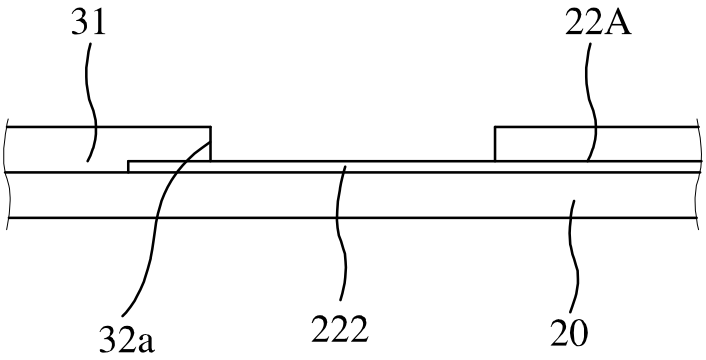

FIG.7

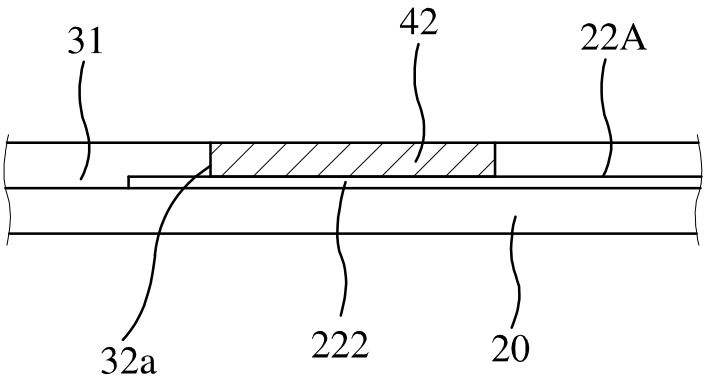

FIG.8

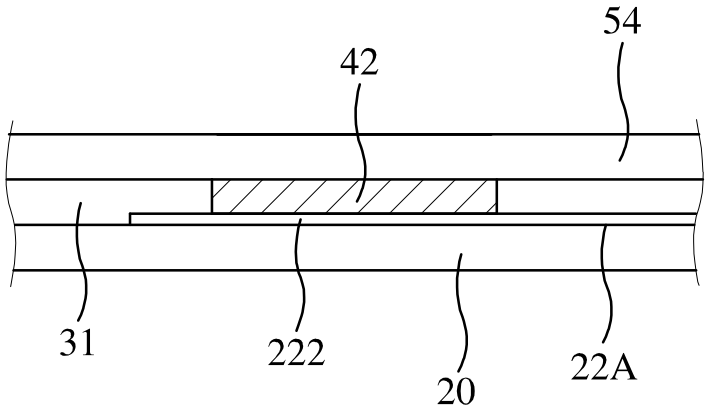

FIG.9

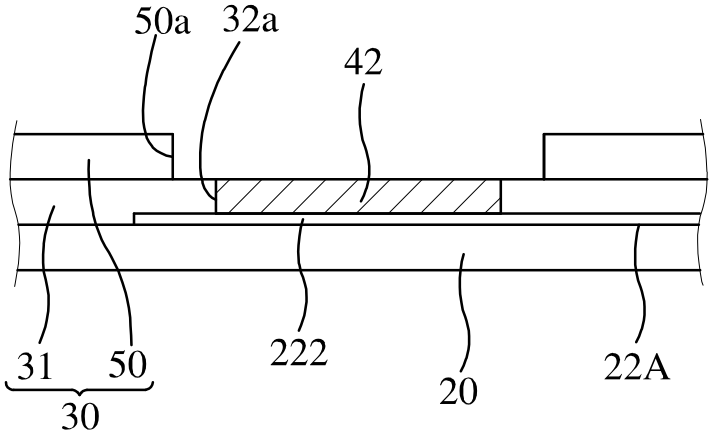

FIG.10

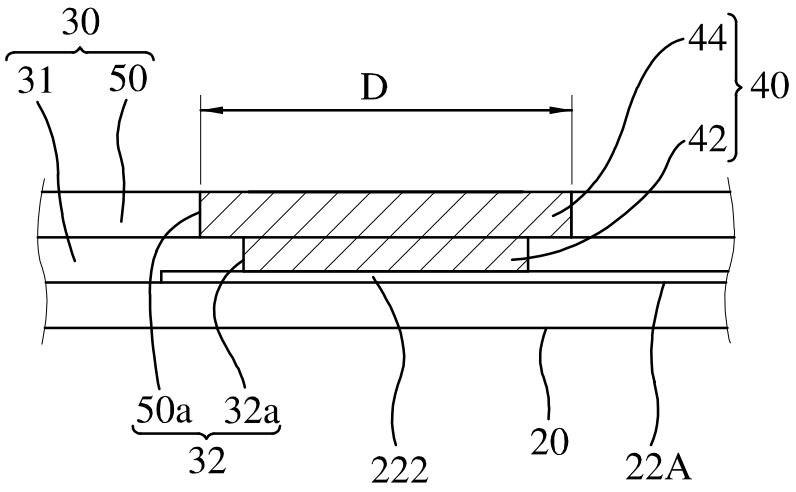

FIG.11

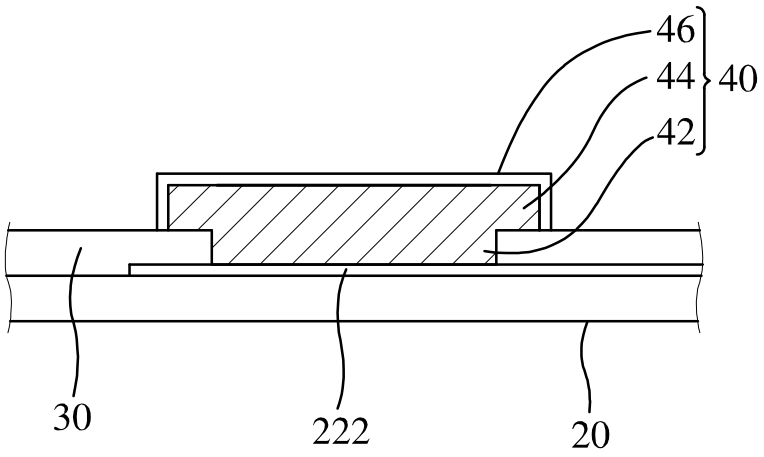

FIG.12