FIG. 1

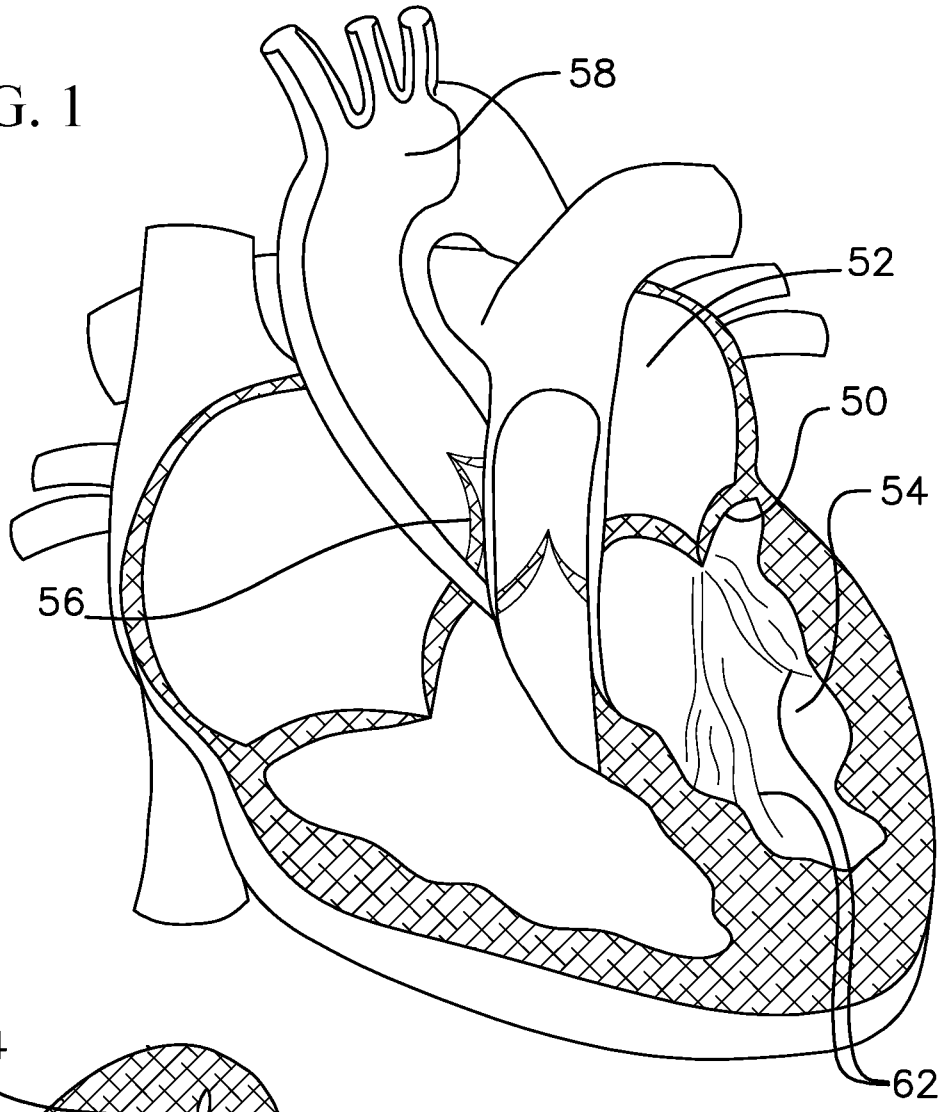

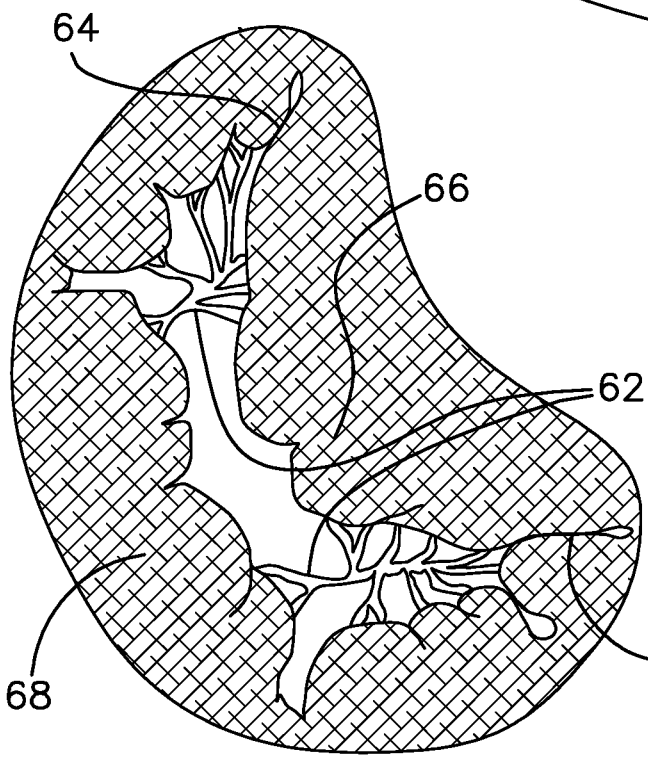

FIG. 2

FIG. 3

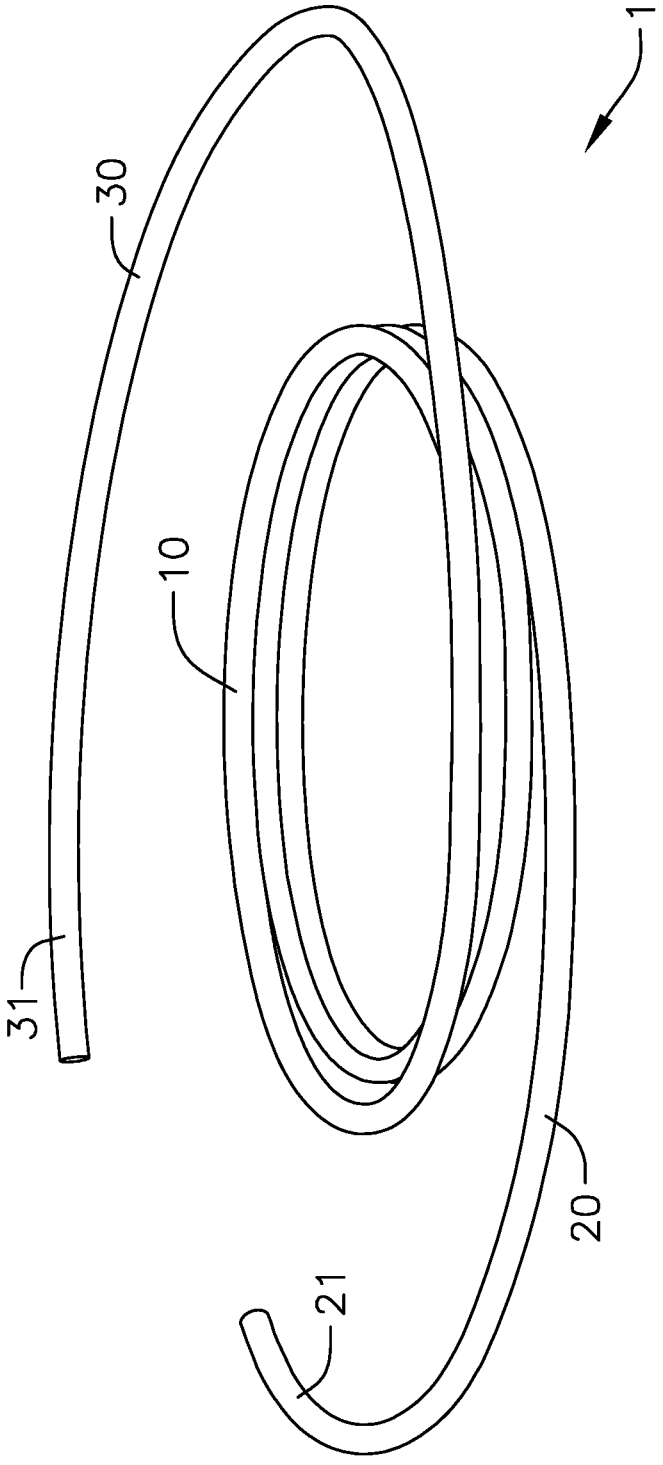

FIG. 4

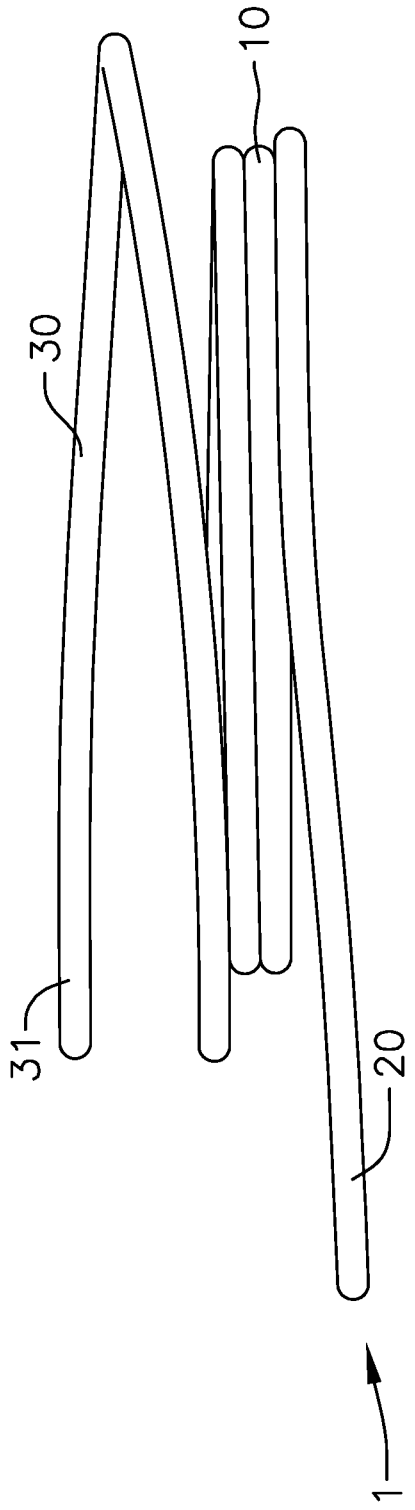

FIG. 5

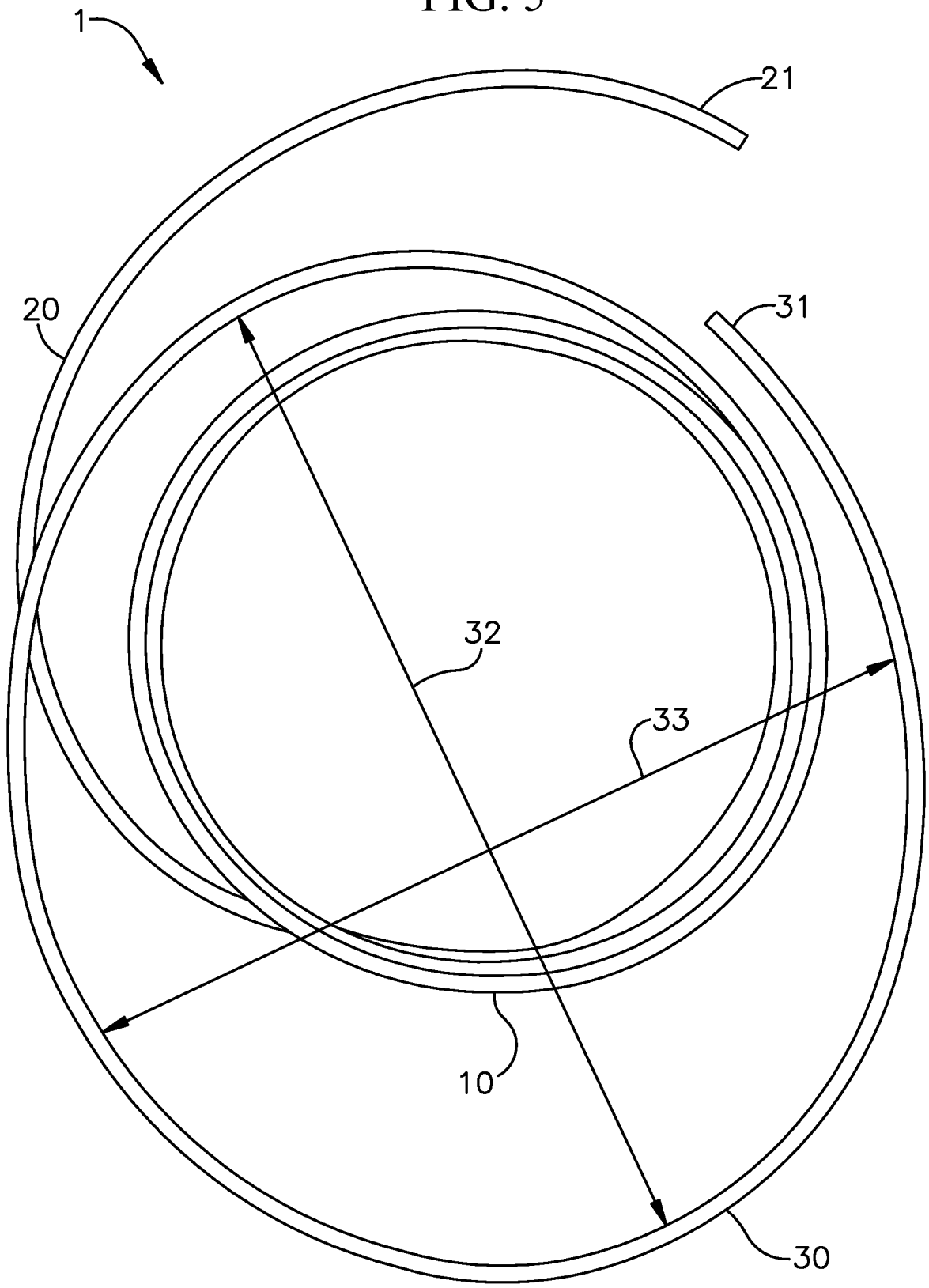

FIG. 6

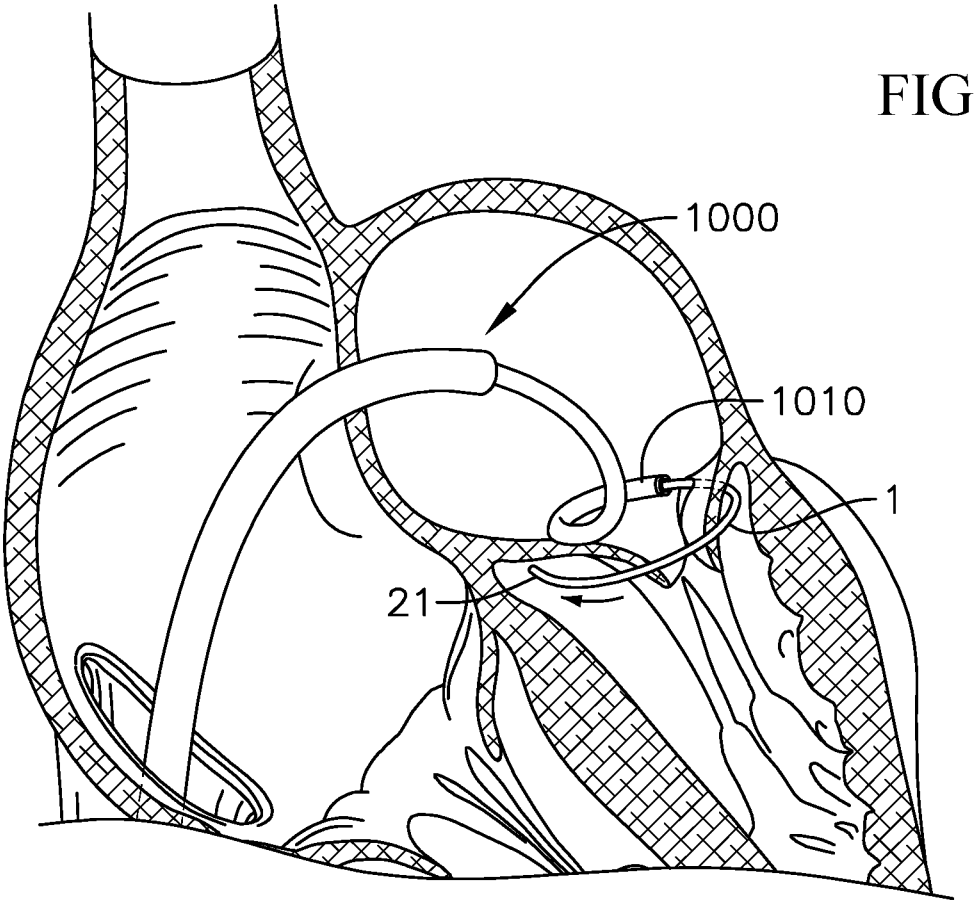

FIG. 7

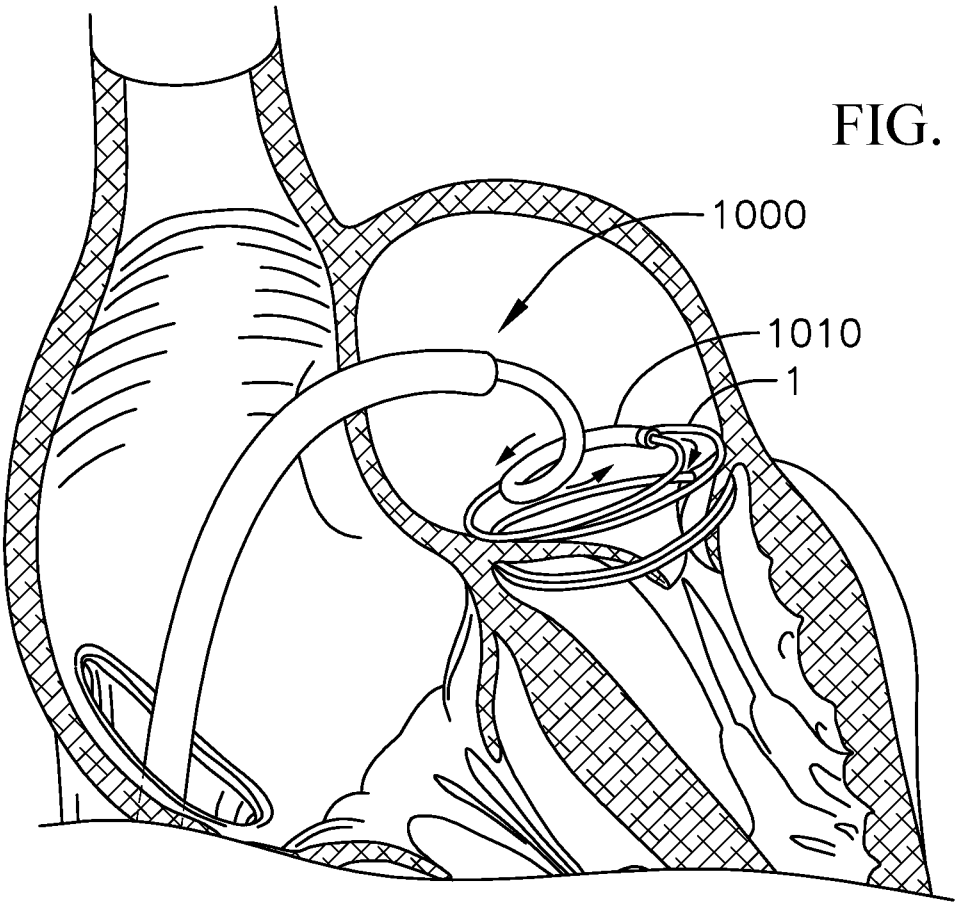

FIG. 8

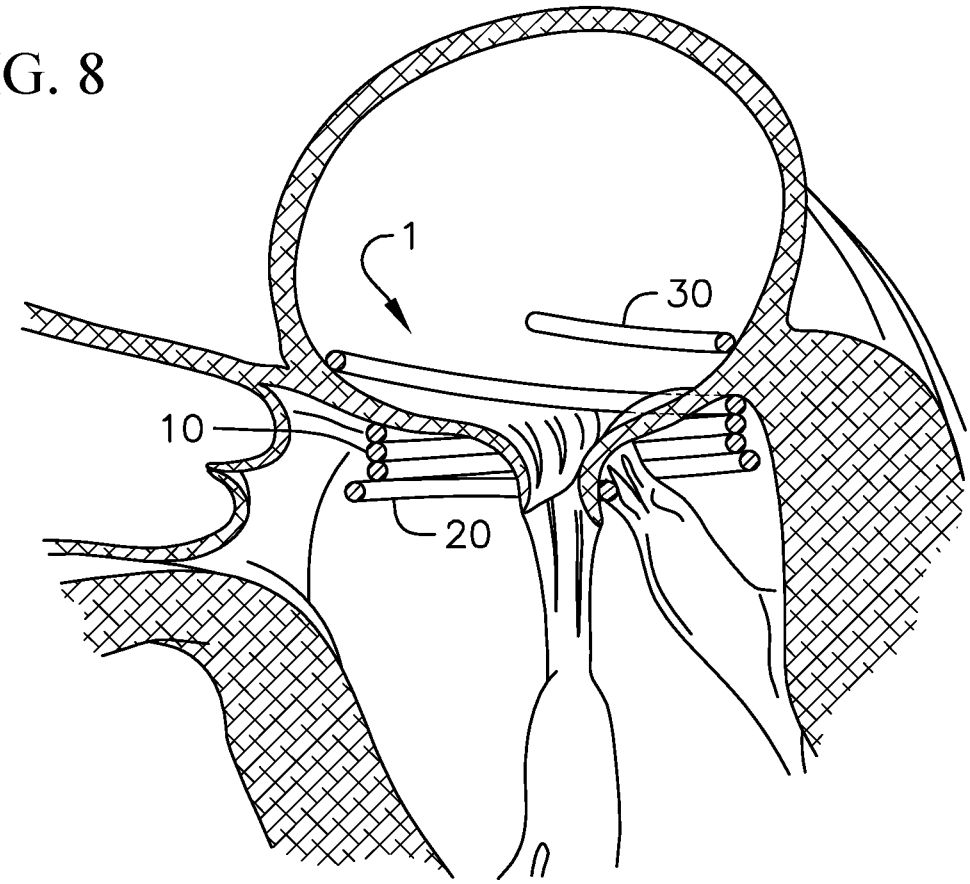

FIG. 9

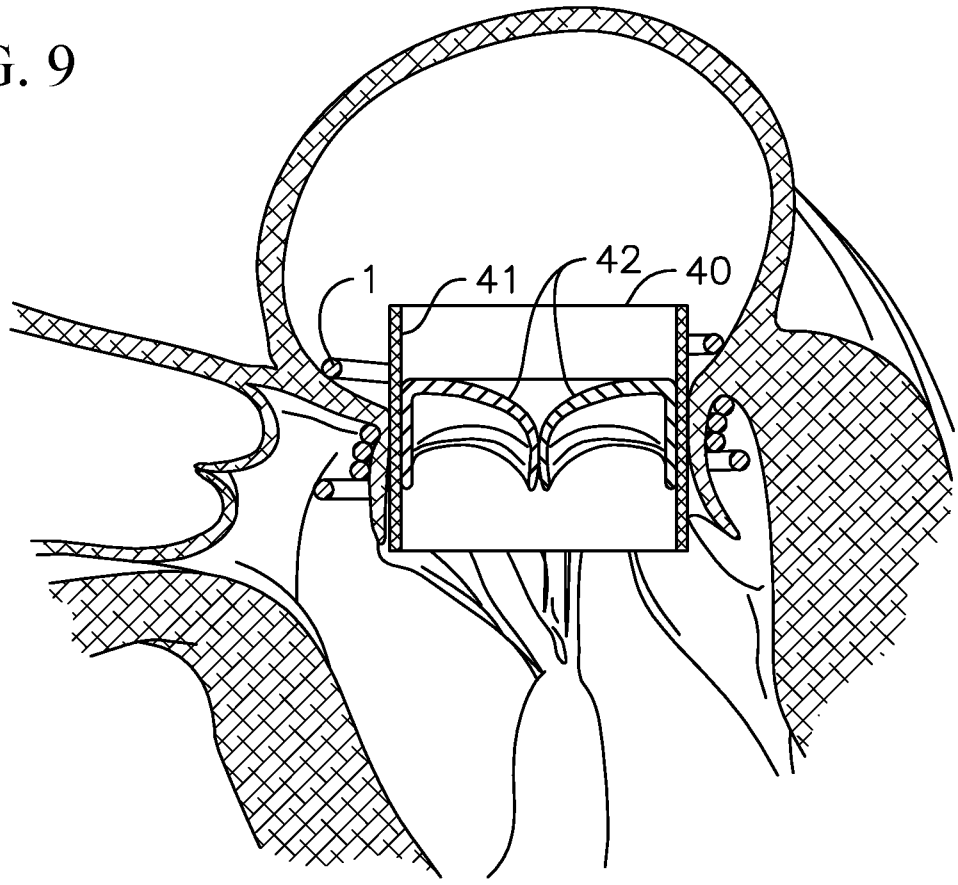

FIG. 10

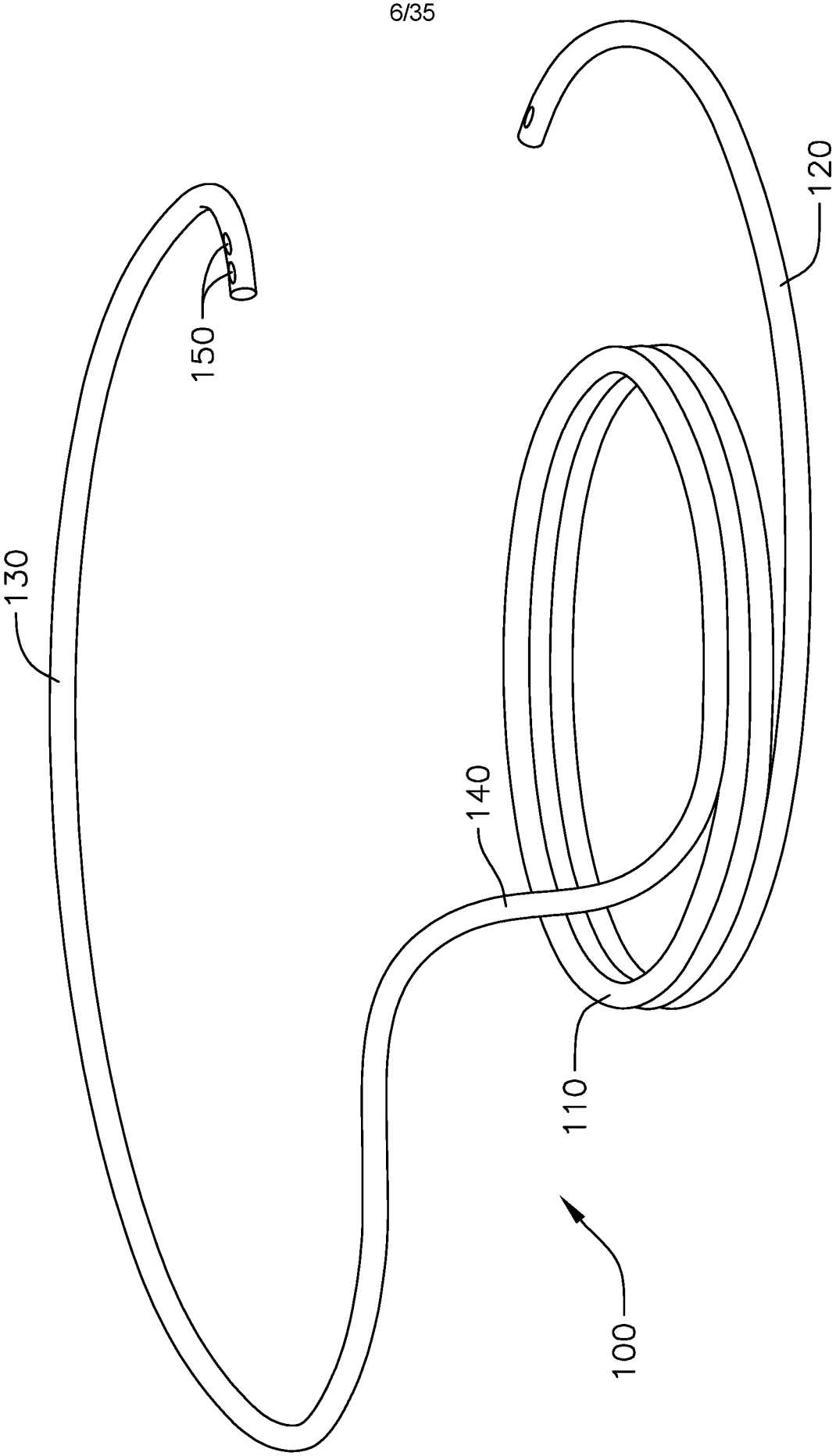

FIG. 11

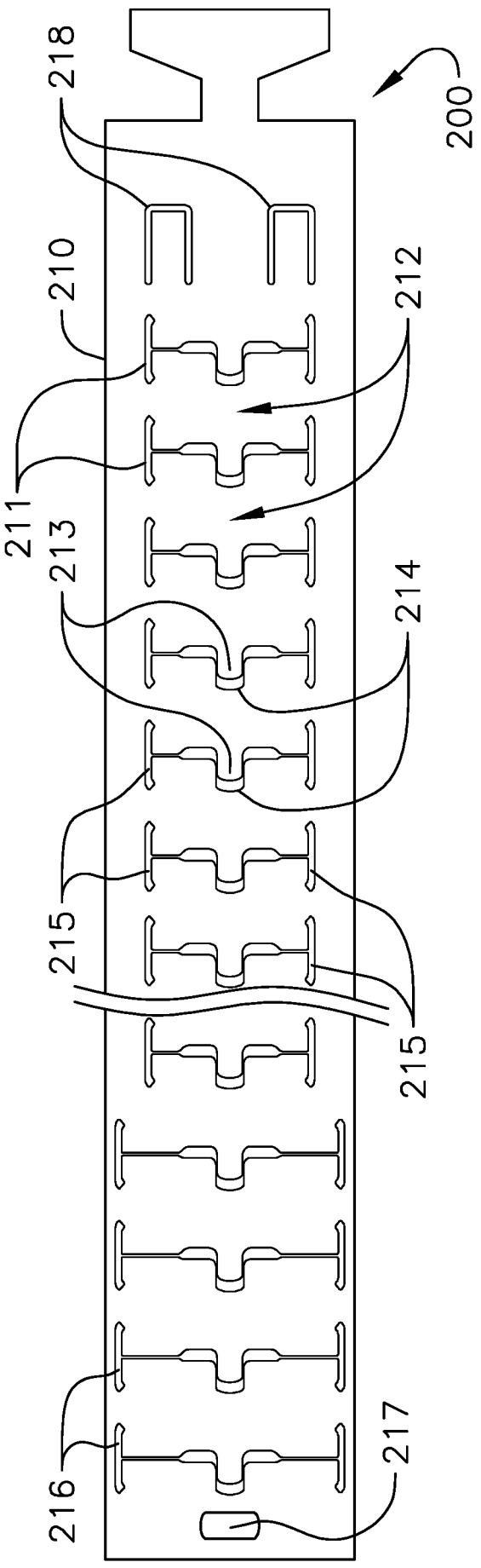

FIG. 11A

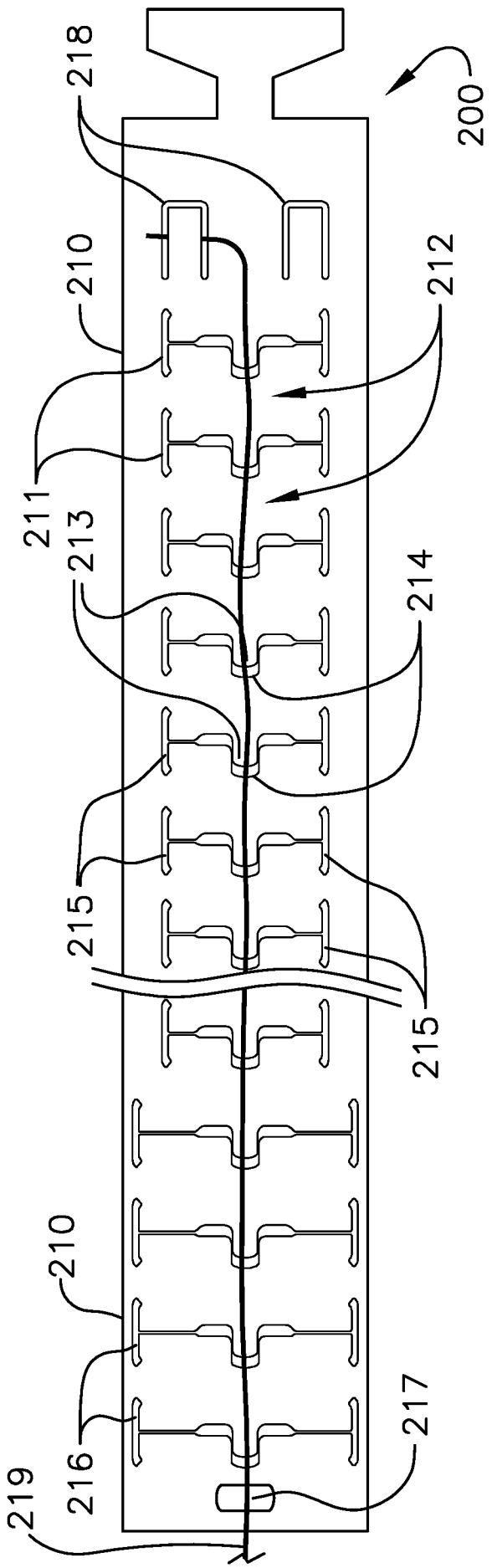

FIG. 12

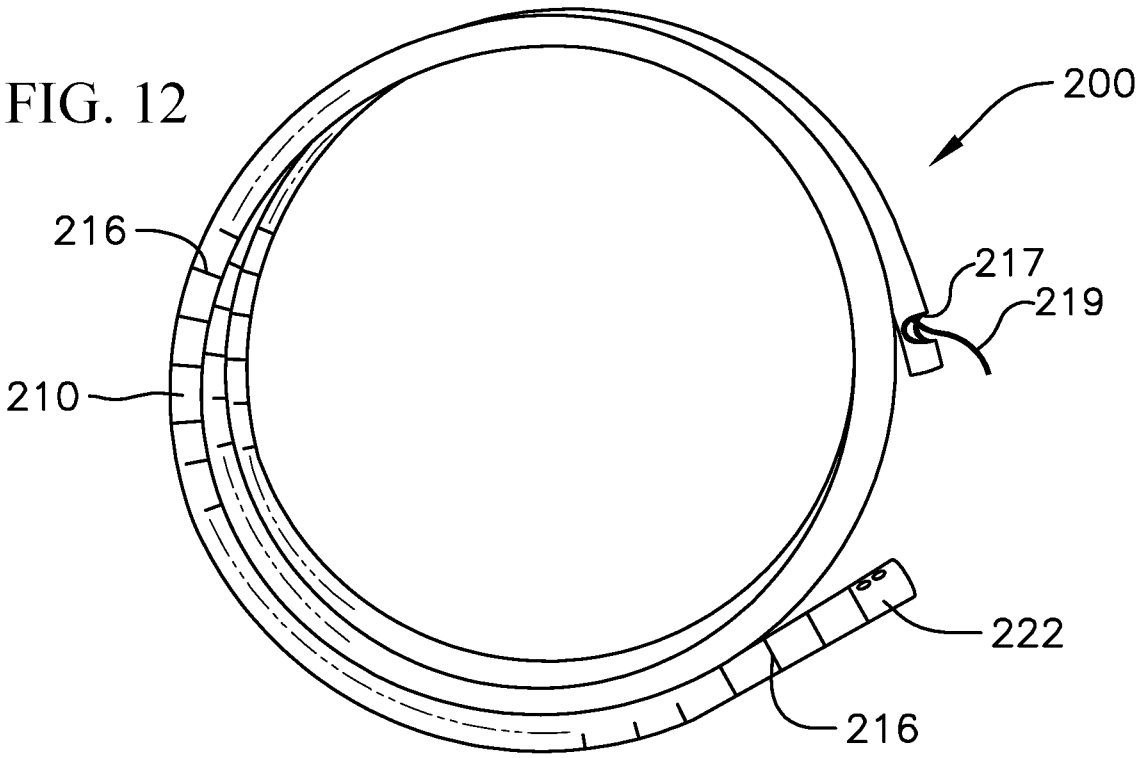

FIG. 13

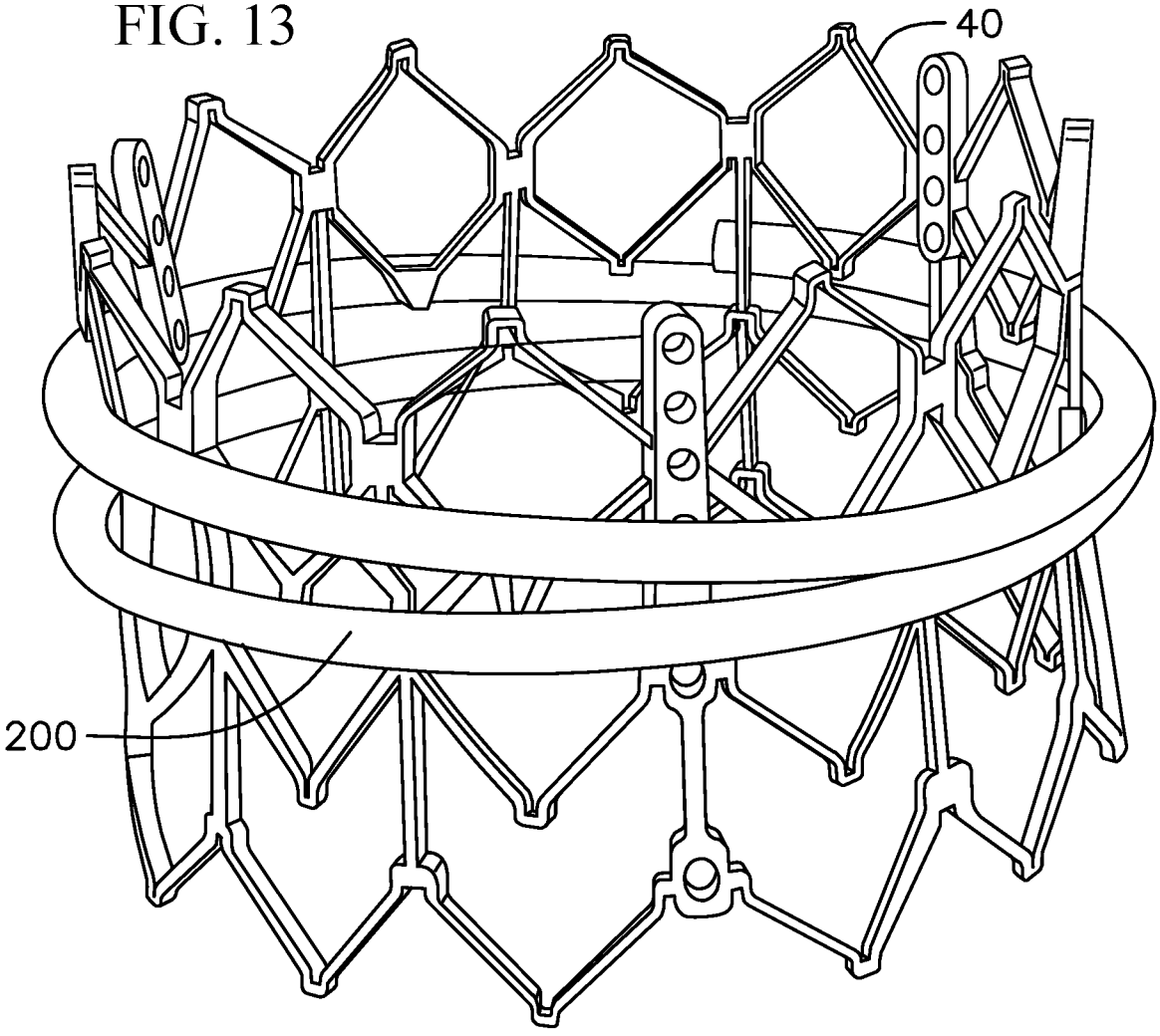

FIG. 14

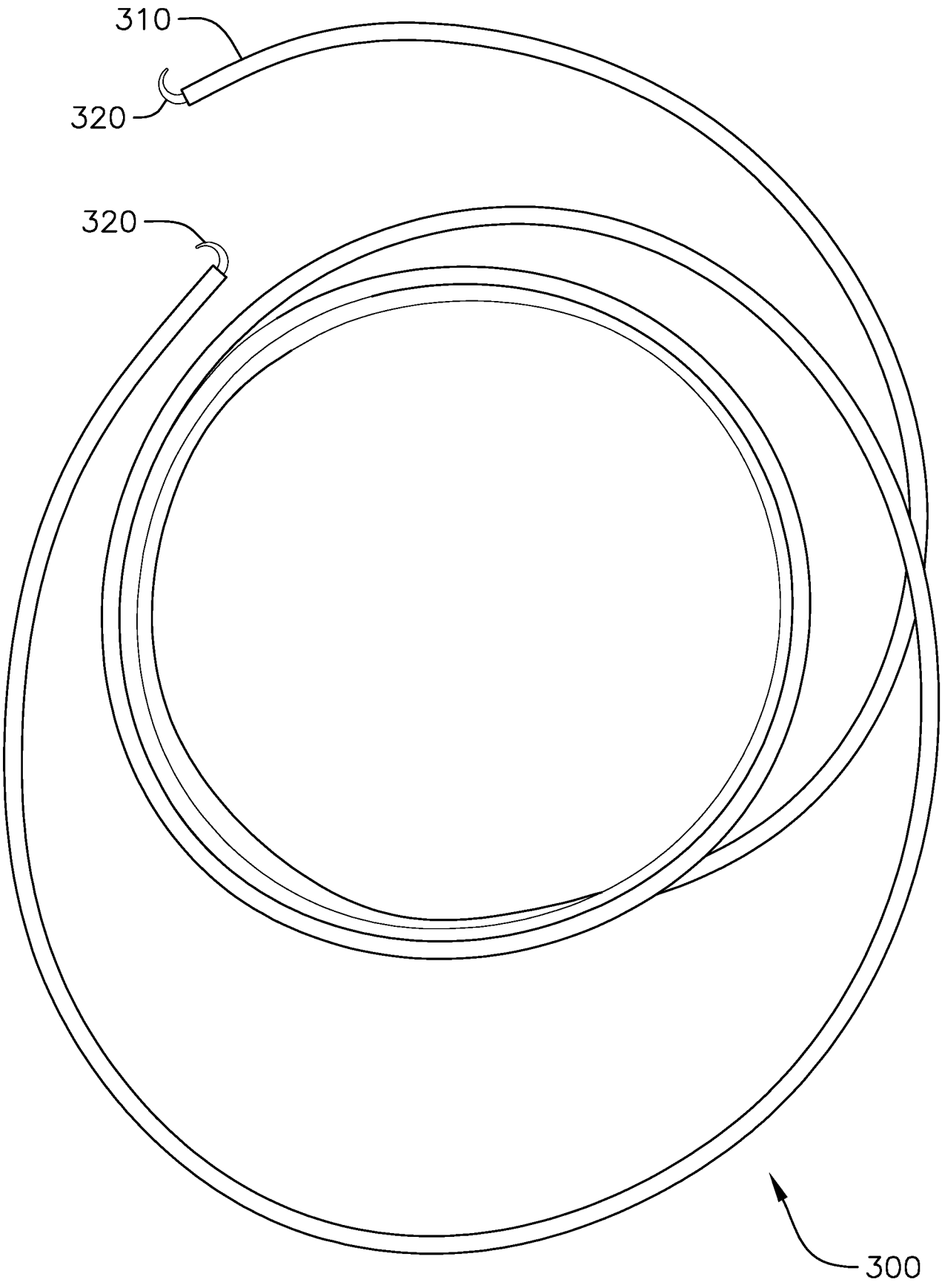

FIG. 15

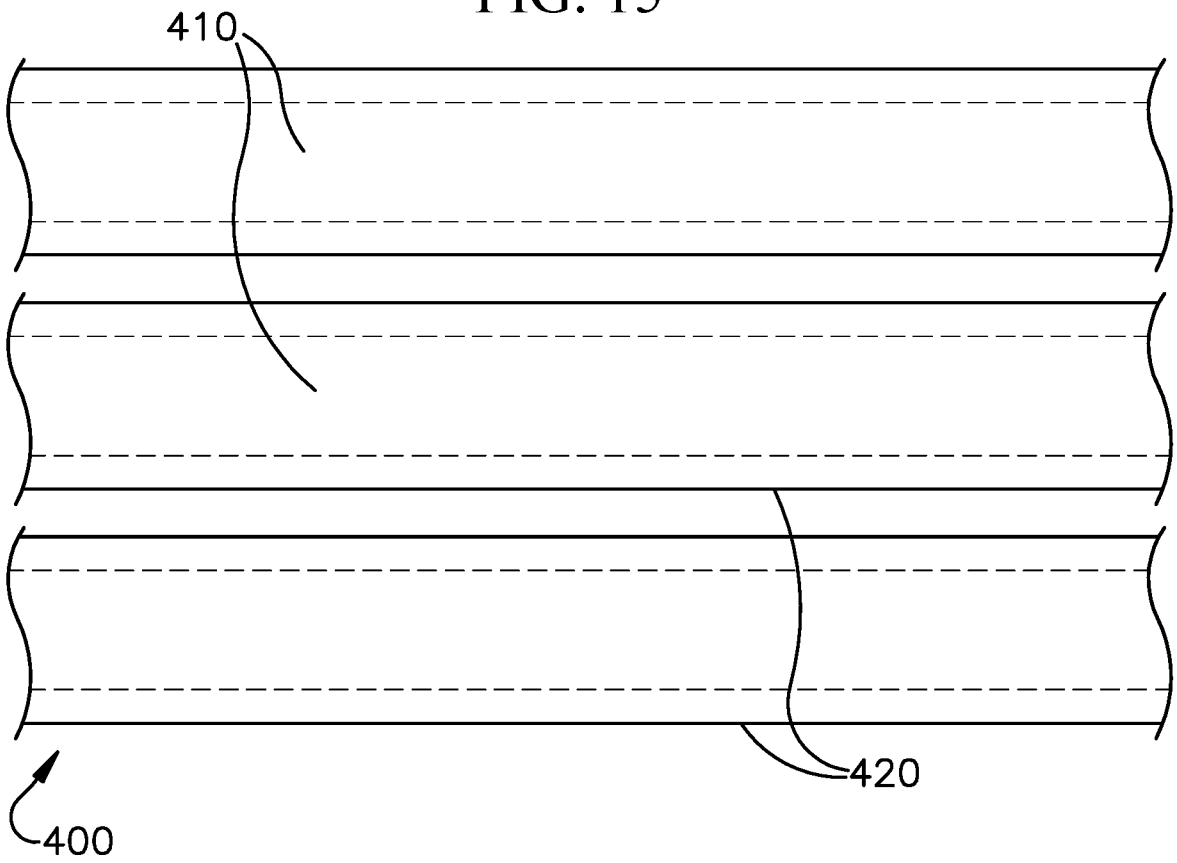

FIG. 16

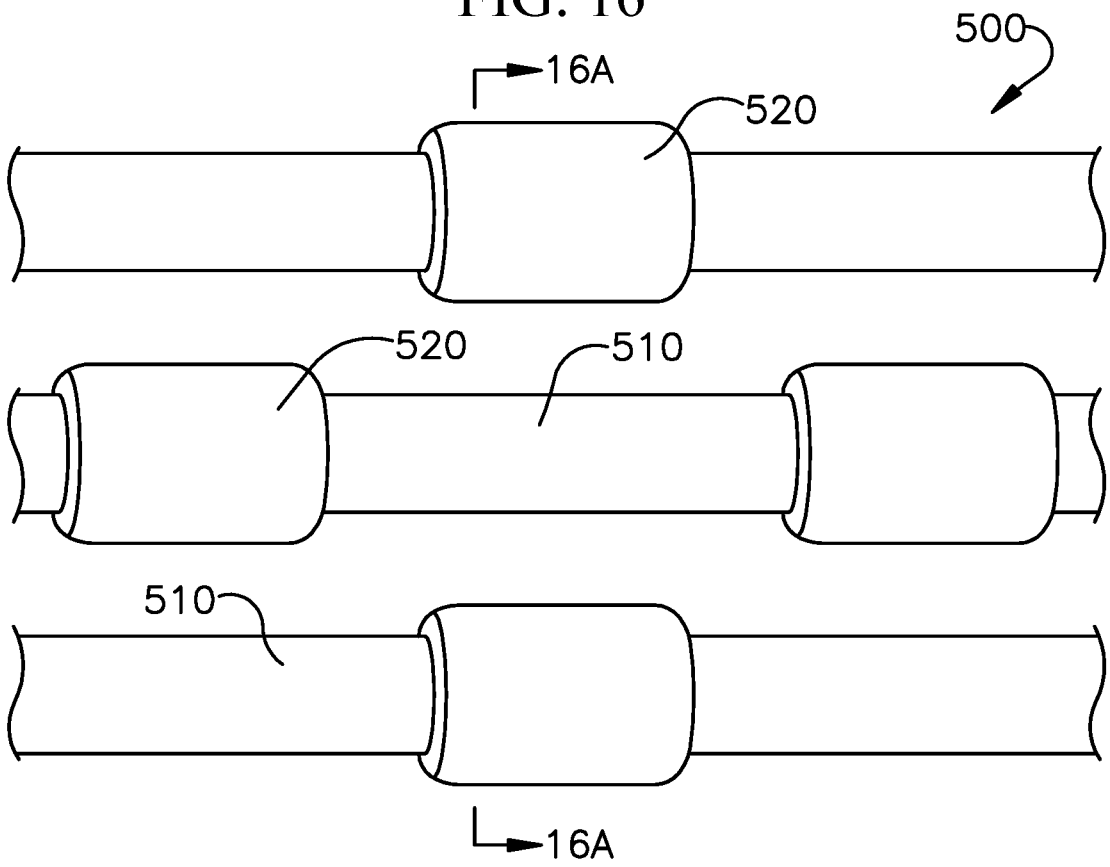

FIG. 16A

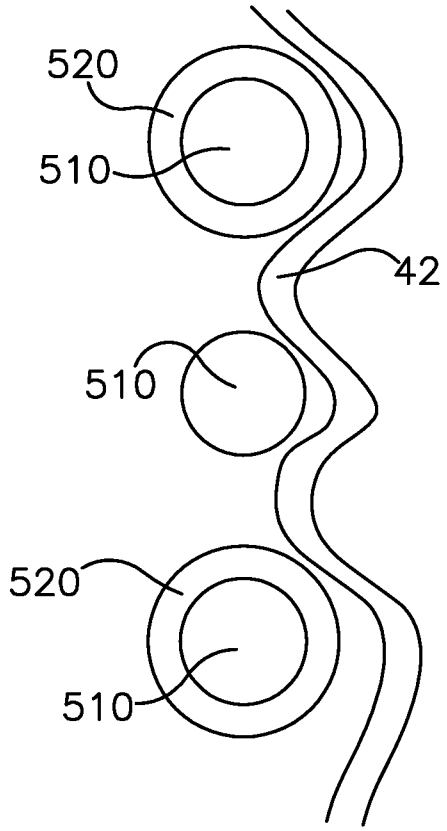

FIG. 17

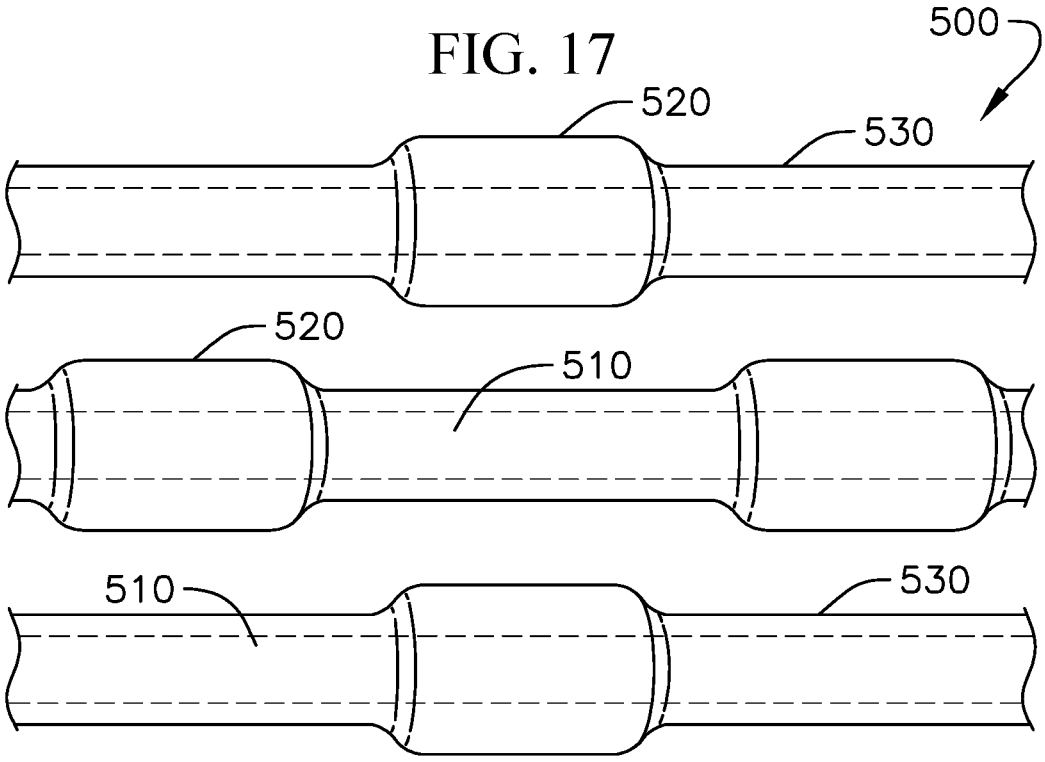

FIG. 18

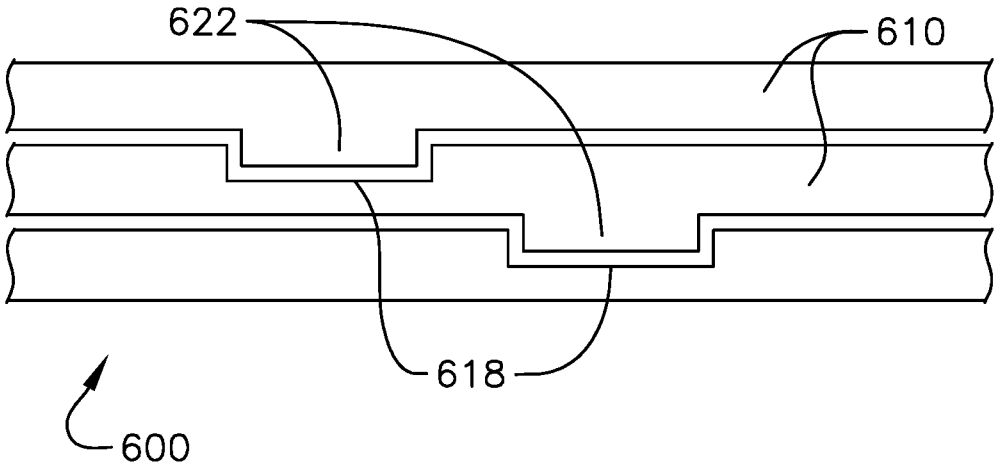

FIG. 19

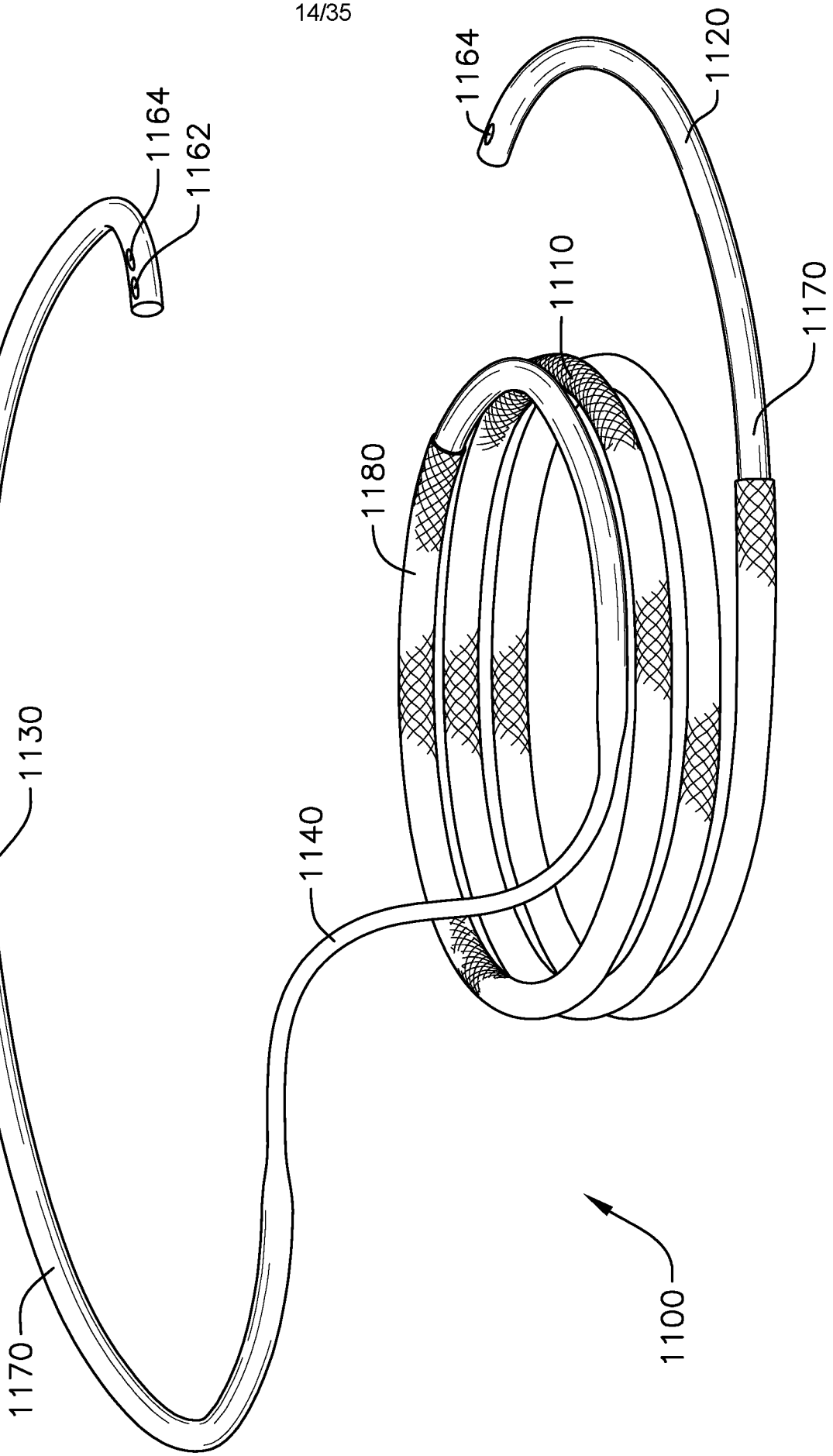

FIG. 19A

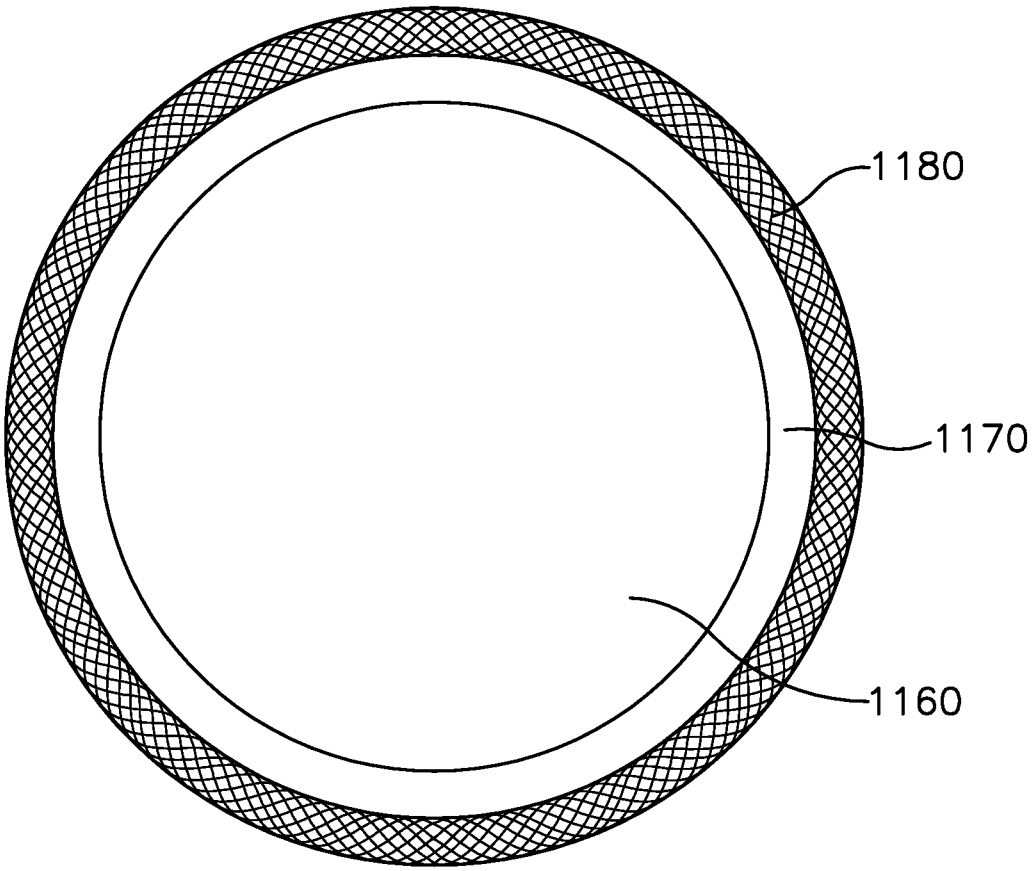

FIG. 20

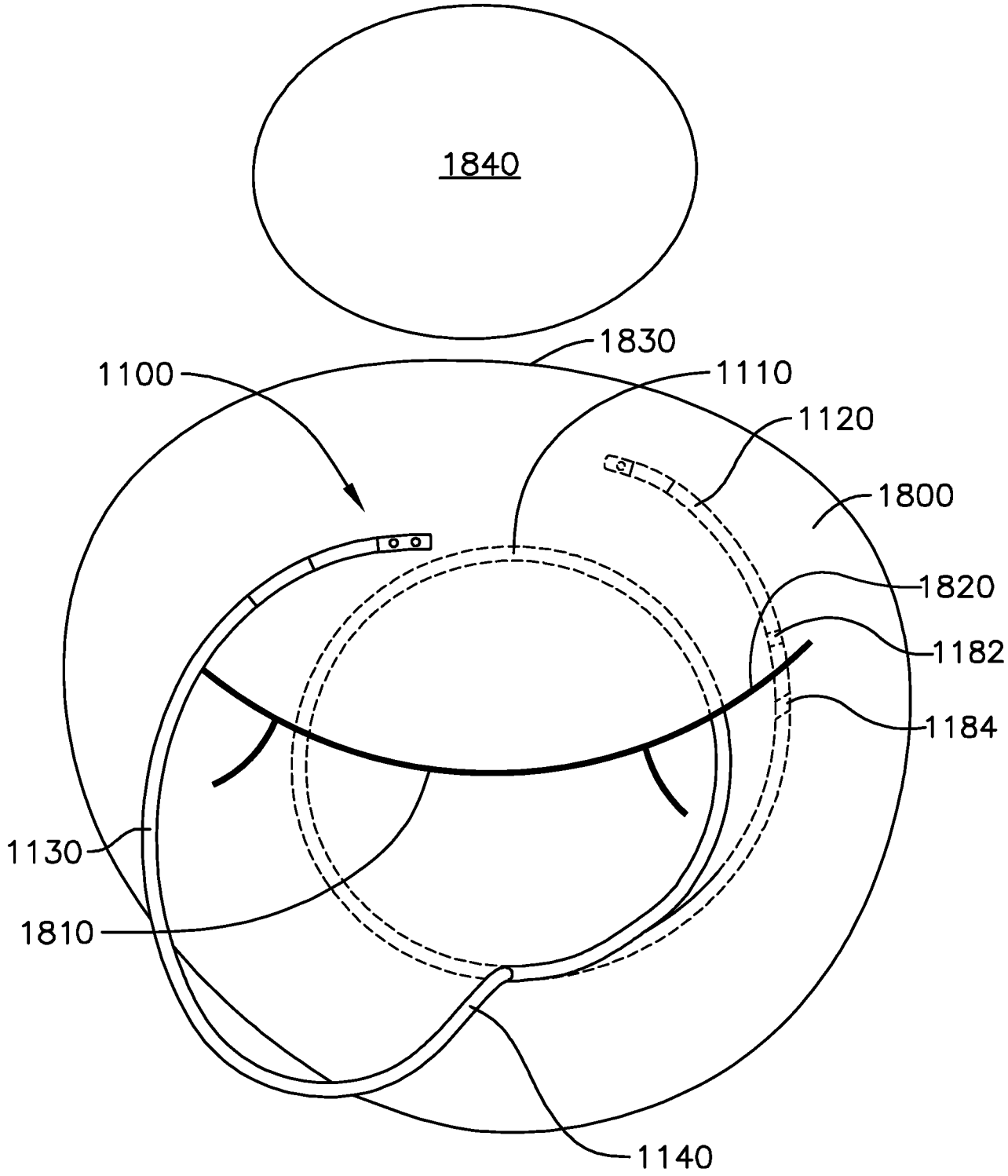

FIG. 21

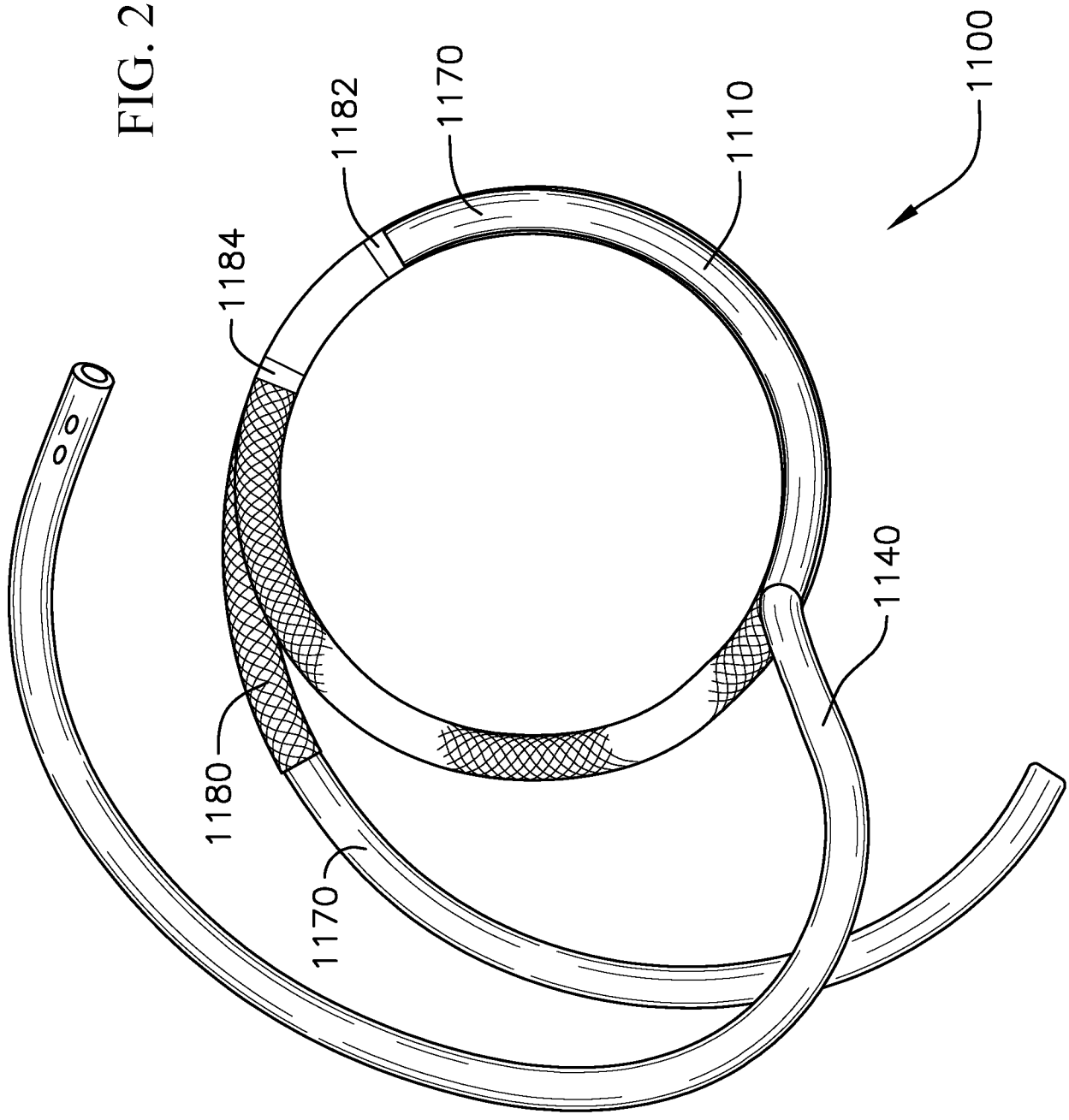

FIG. 22

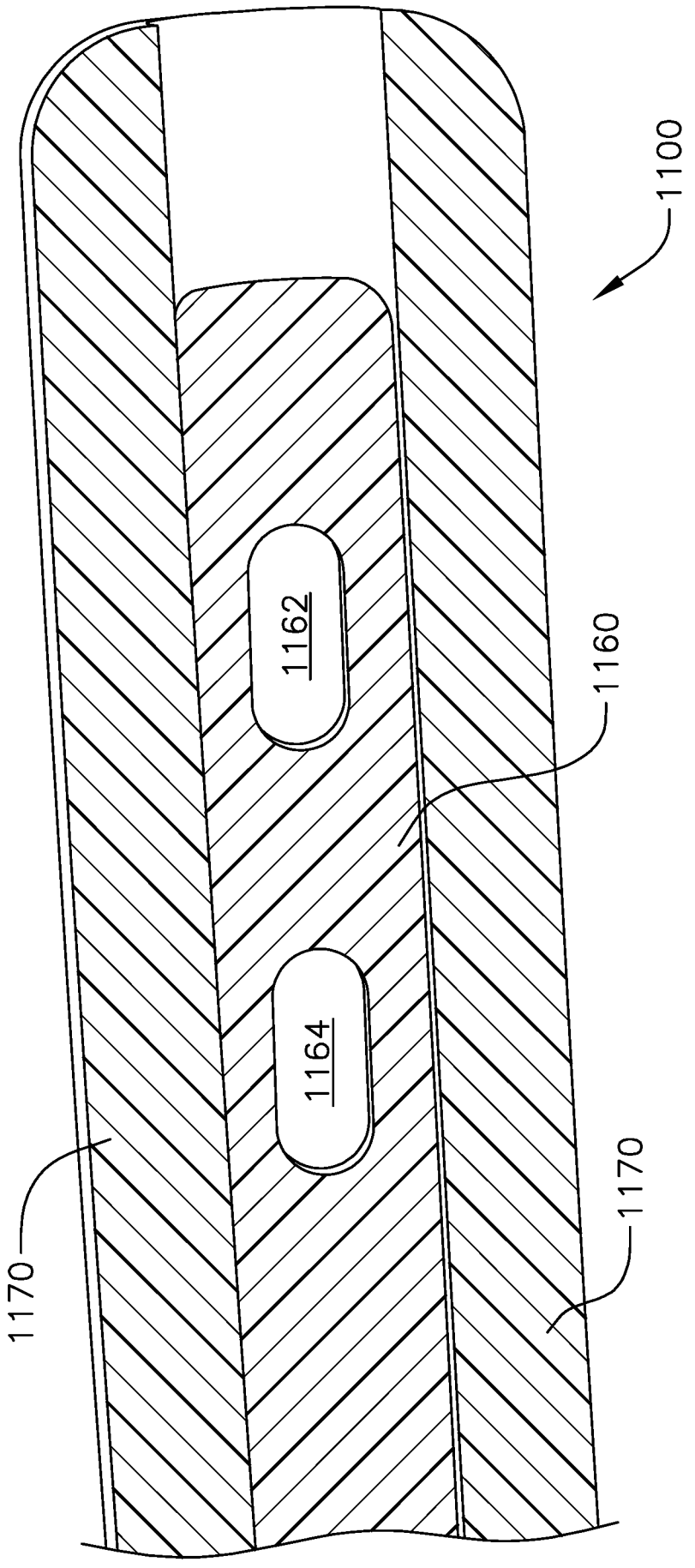

FIG. 22A

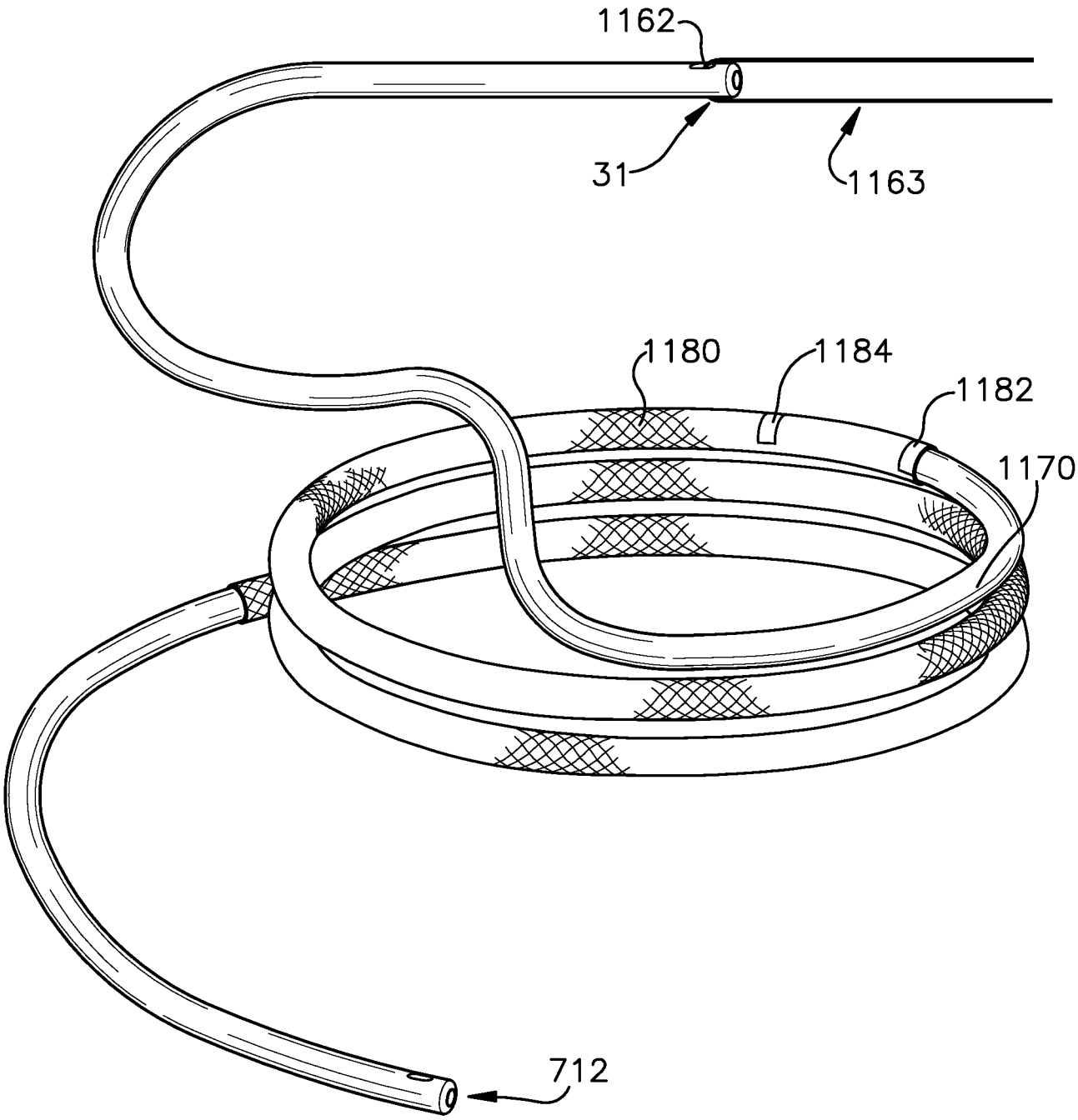

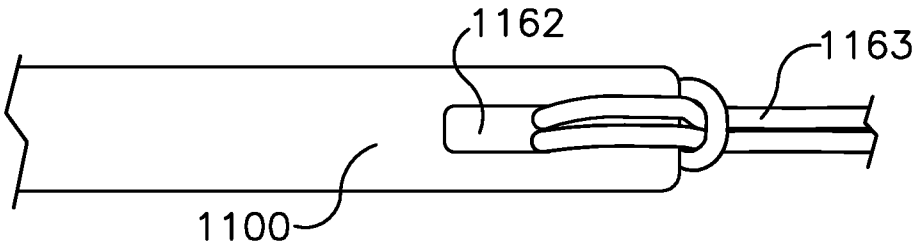

FIG. 22B

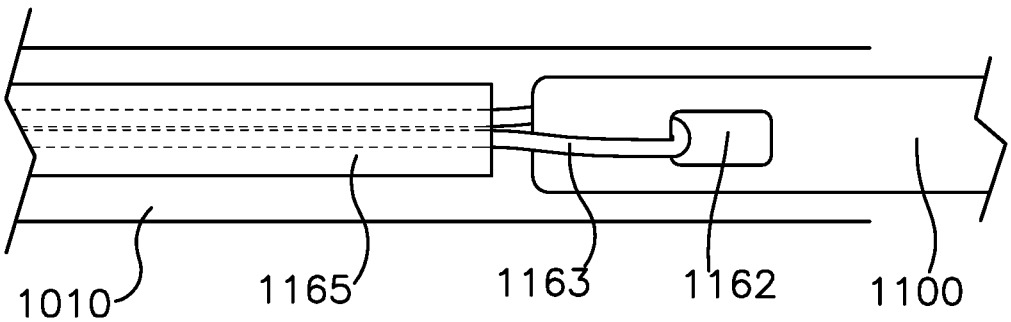

FIG. 22C

FIG. 23

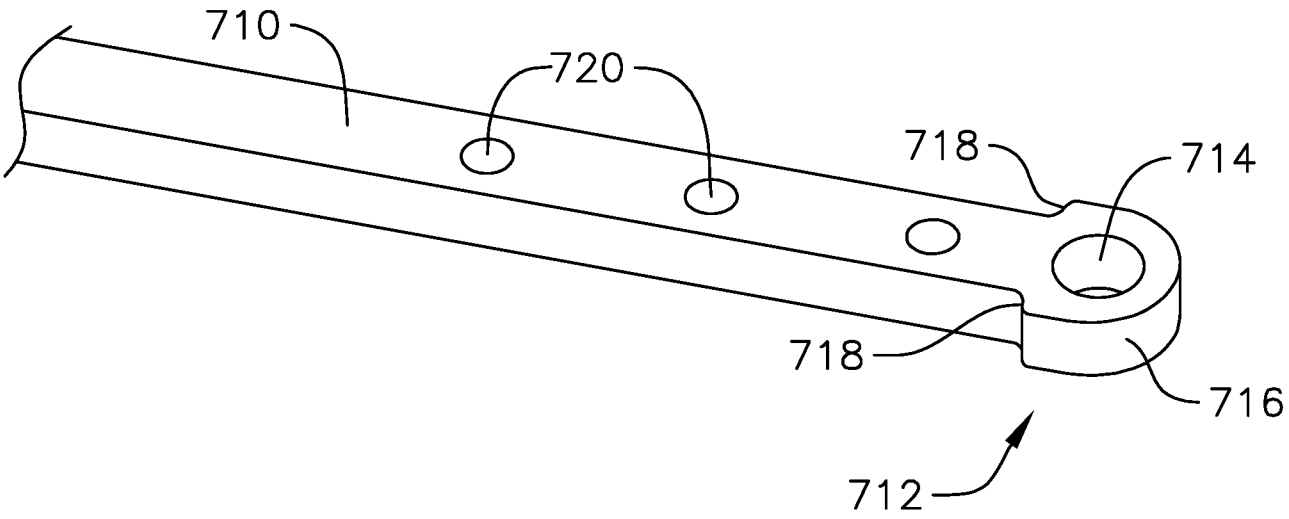

FIG. 24

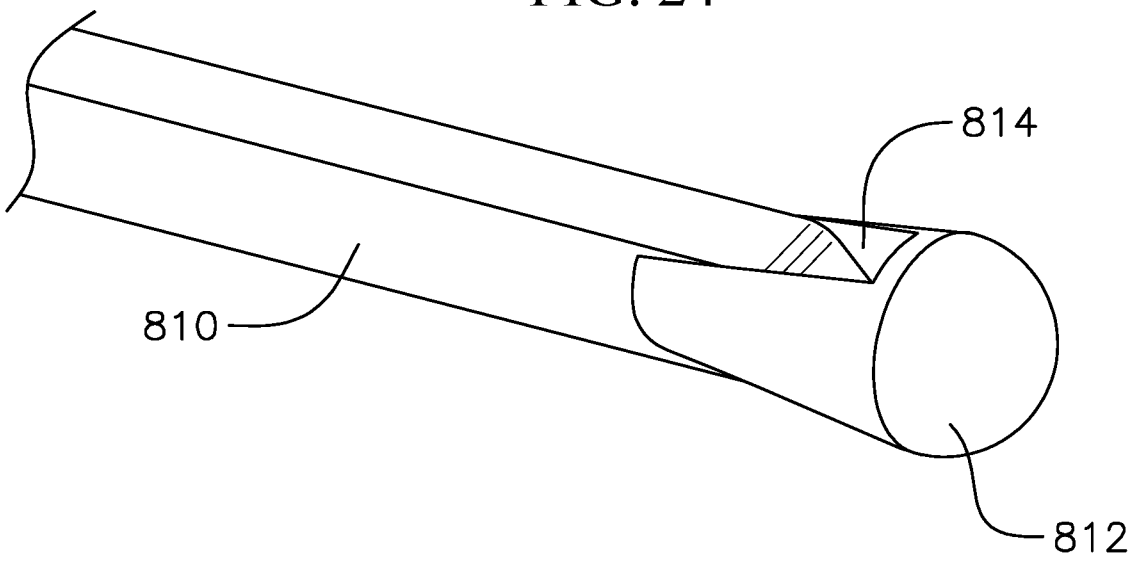

FIG. 25

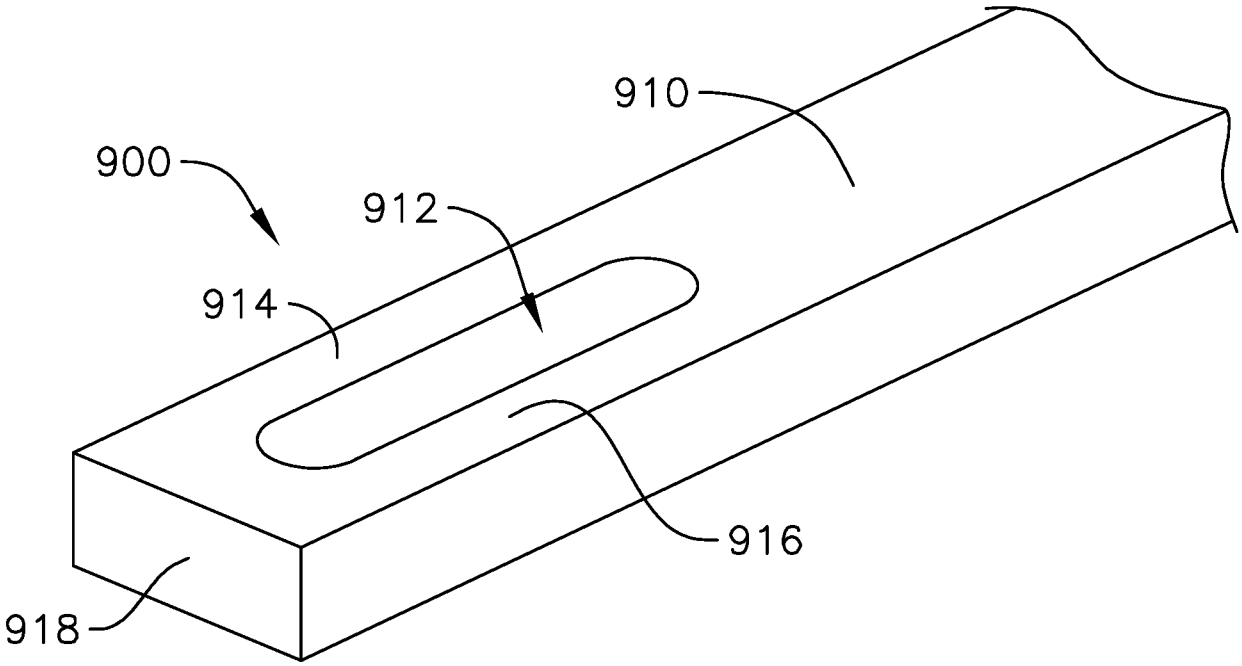

FIG. 26

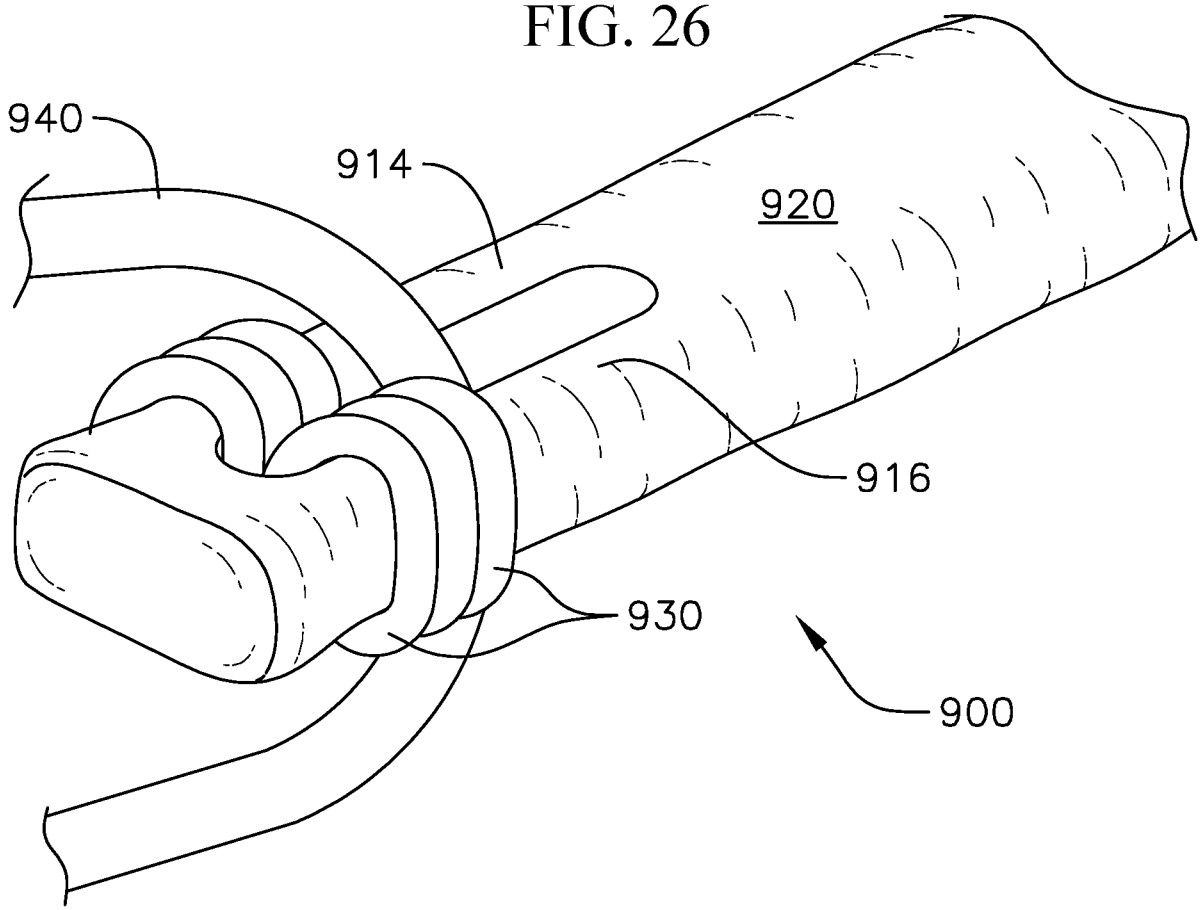

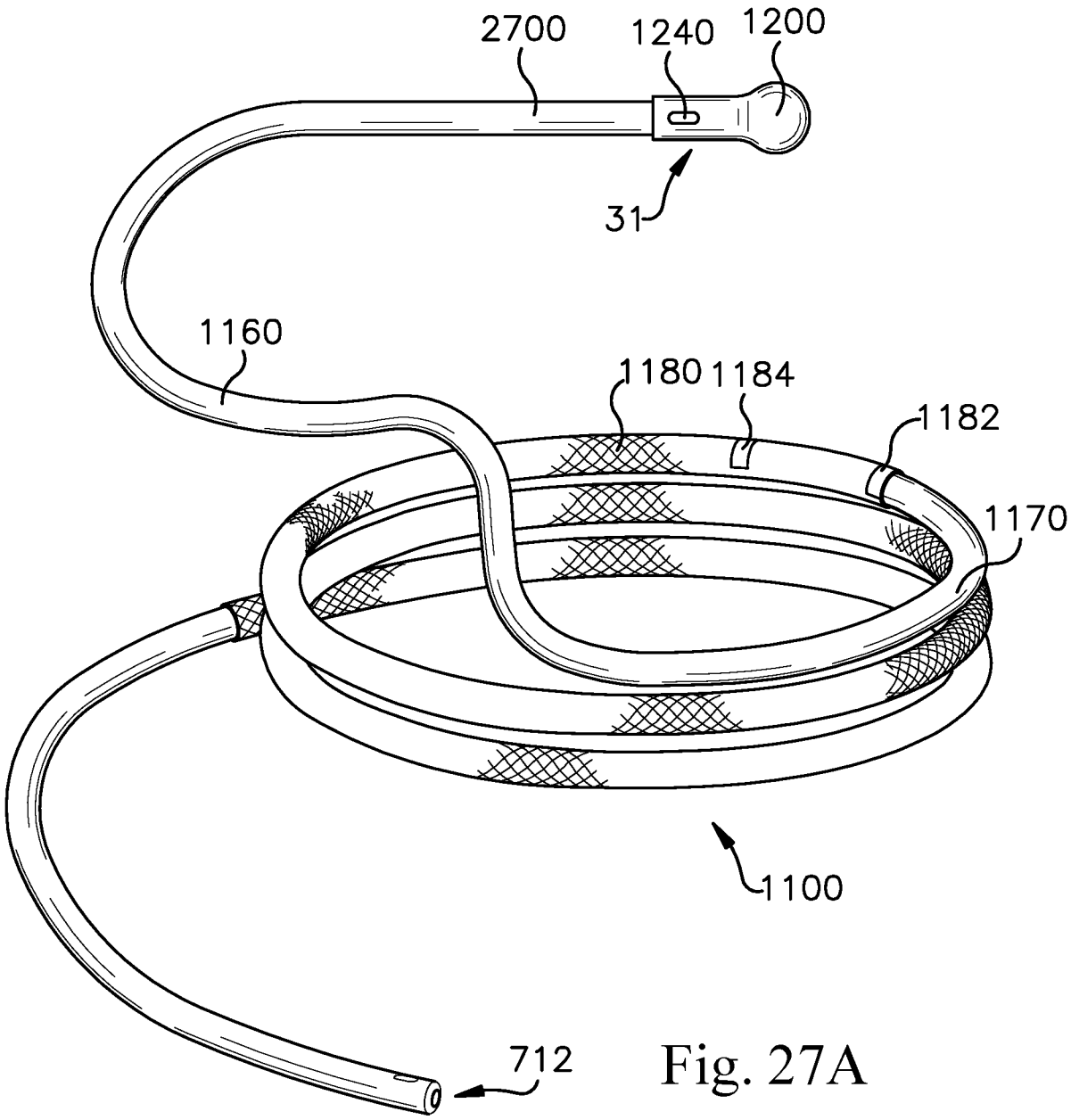

Fig. 27A

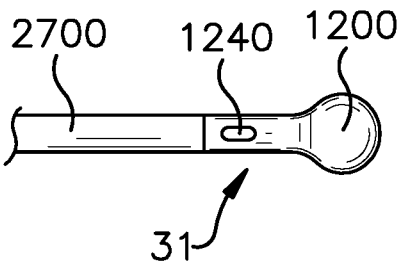

Fig. 27G

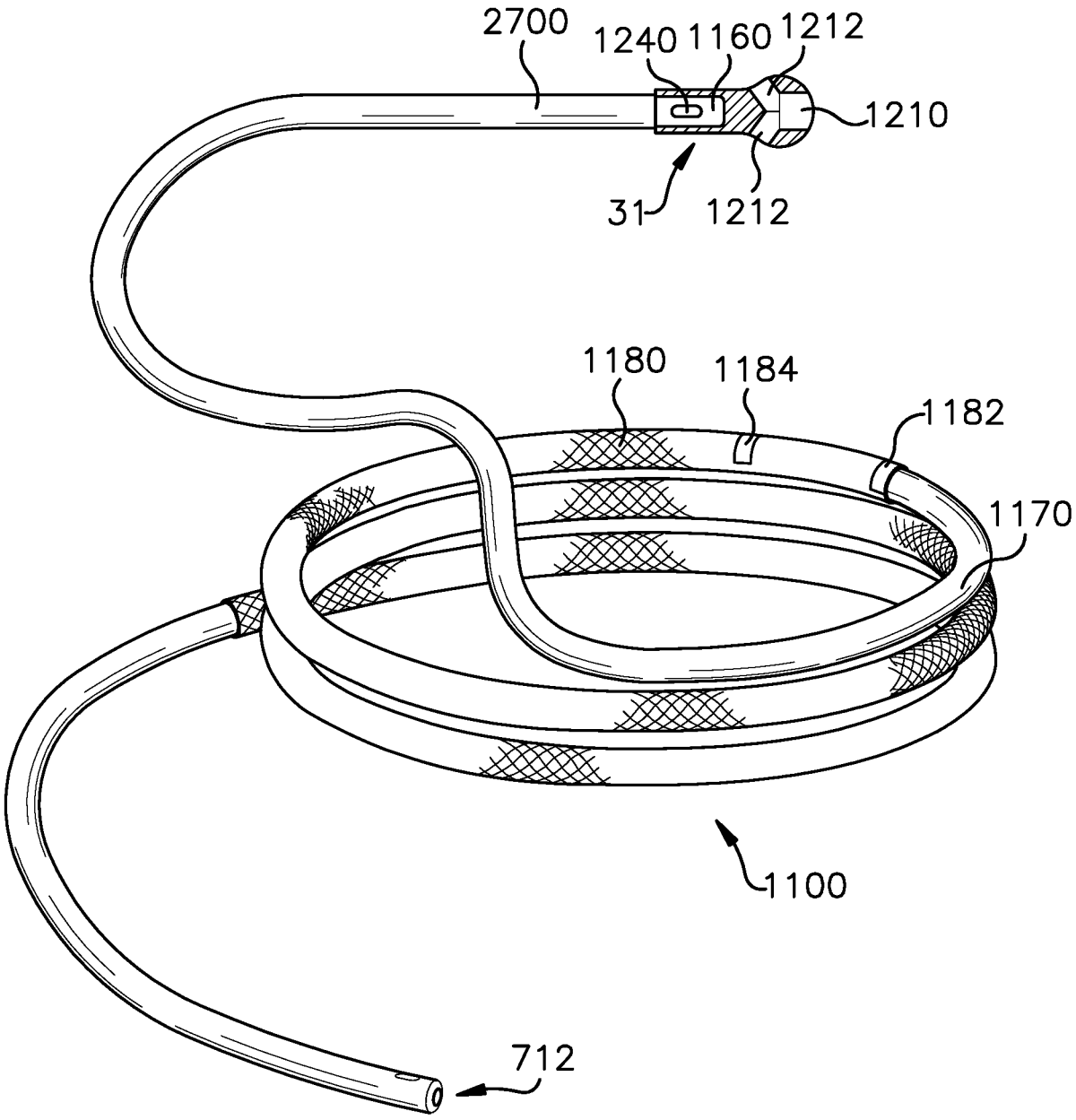

Fig. 27B

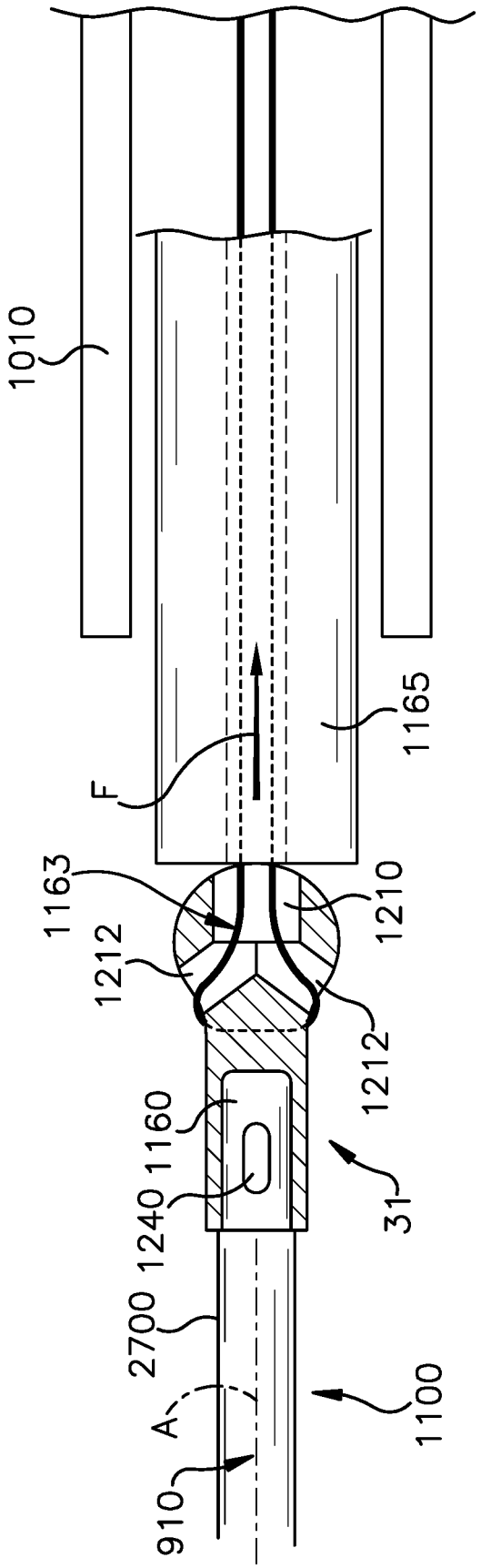

Fig. 27C

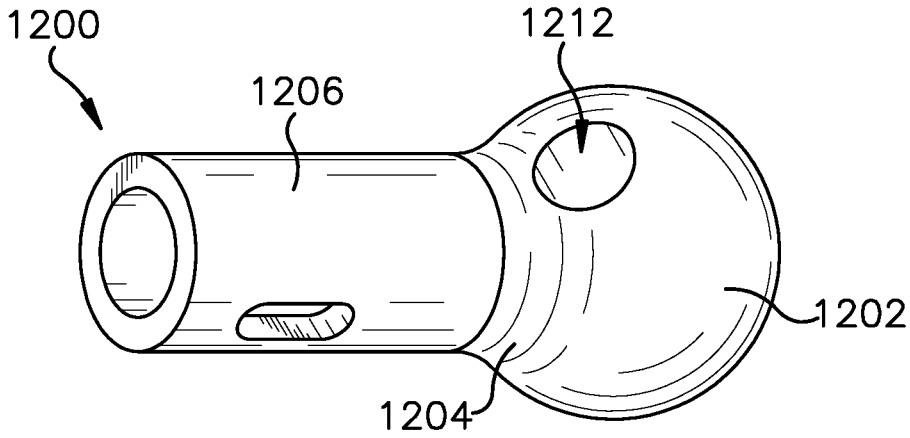

Fig. 27D

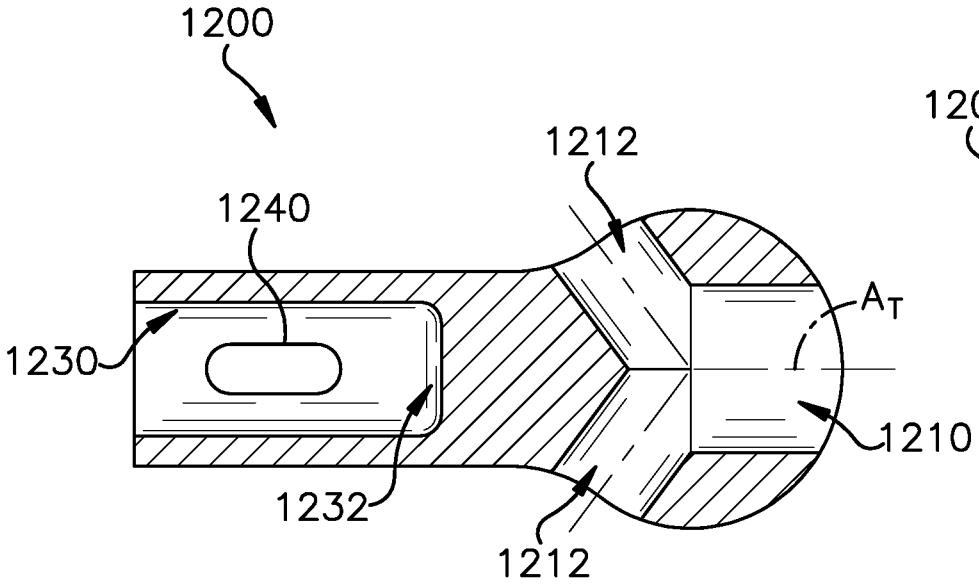

Fig. 27E

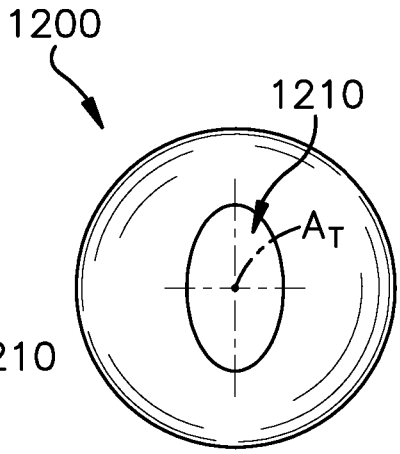

Fig. 27F

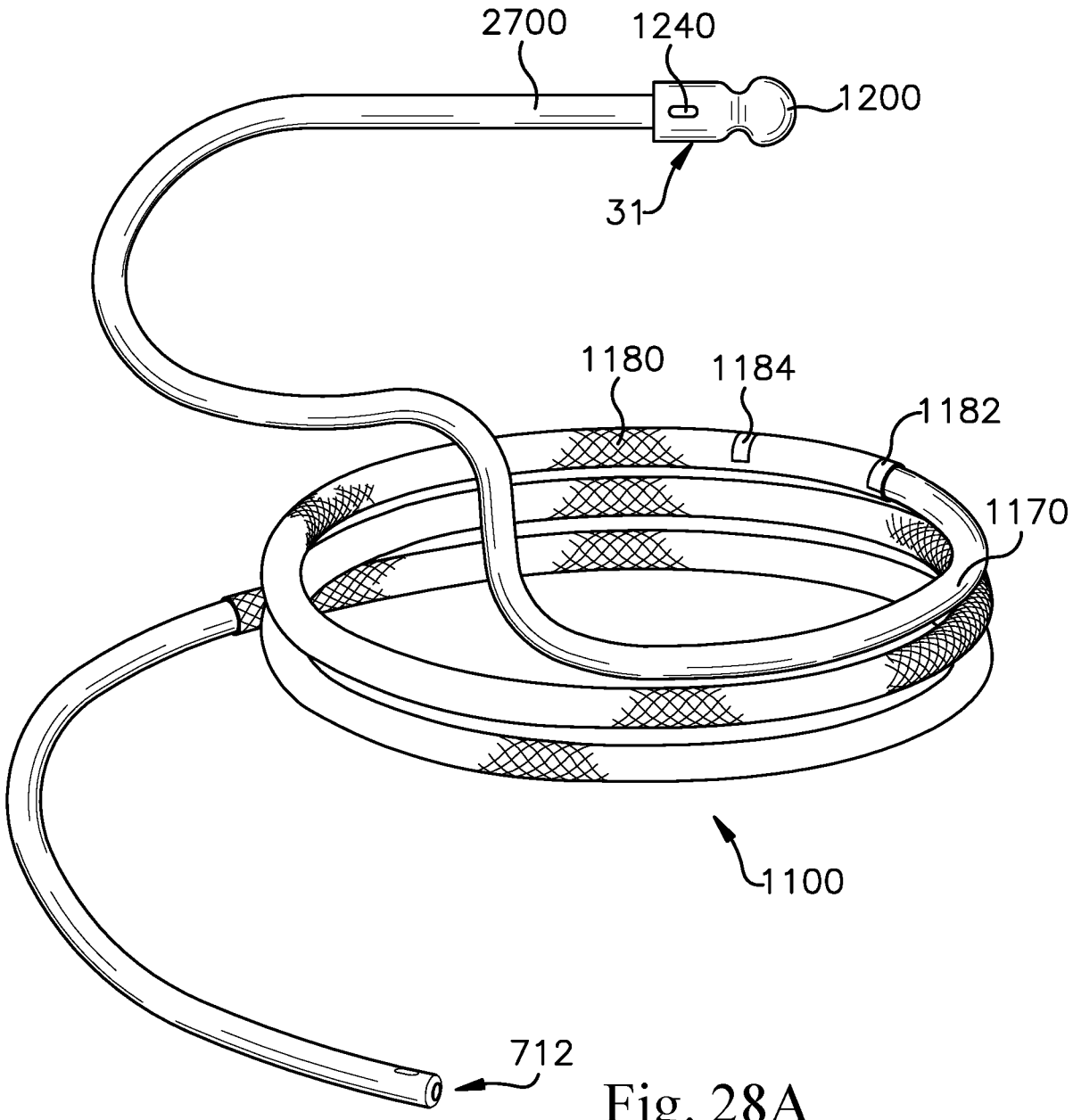

Fig. 28A

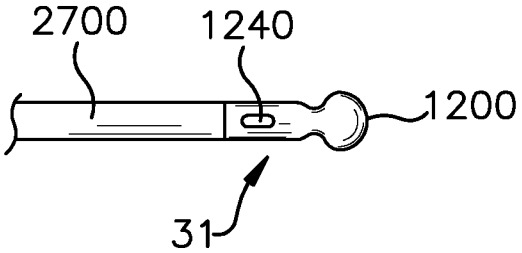

Fig. 28F

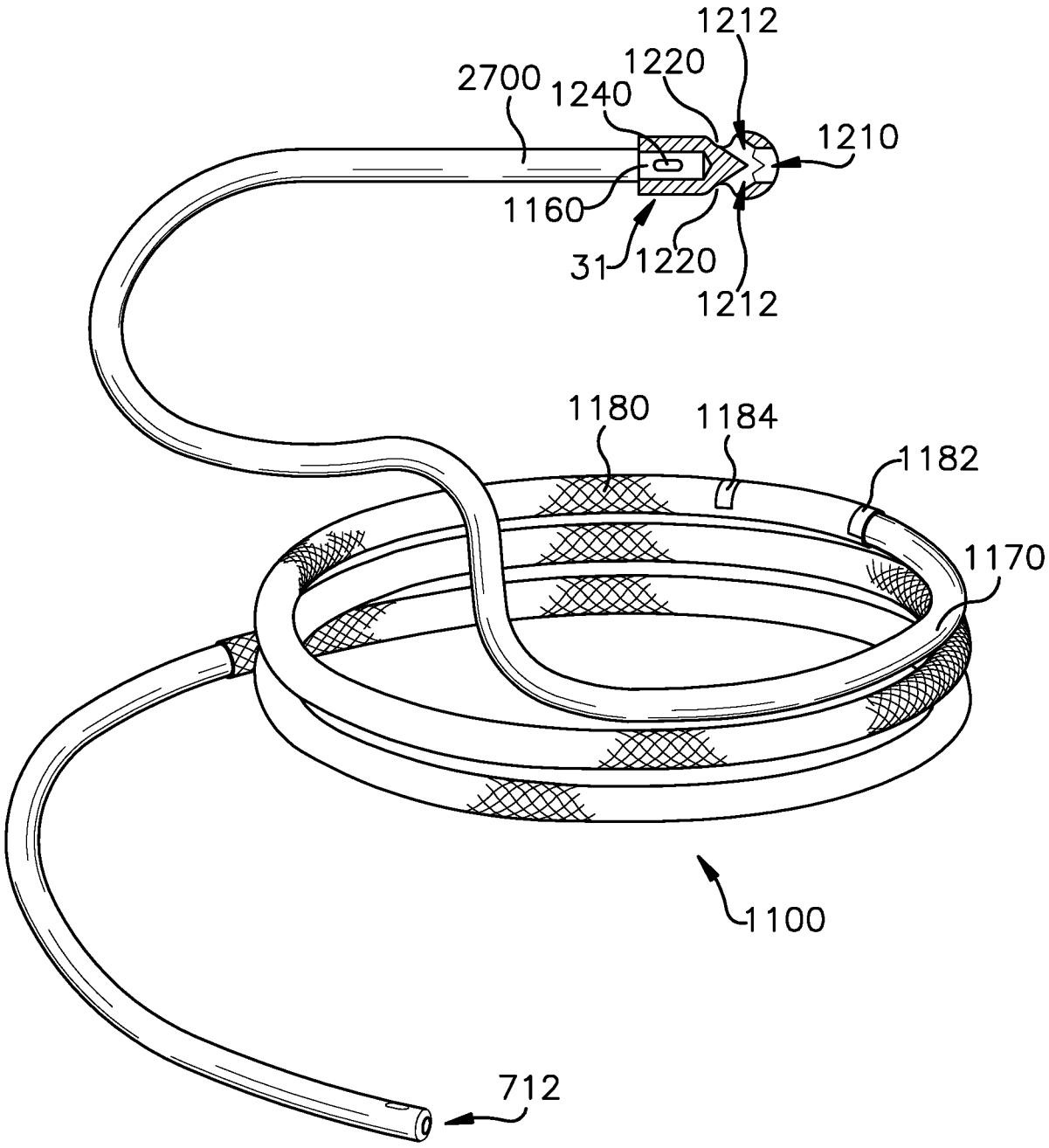
1212
1220
2700
1240
1210
1160
31
1220
1212
1180
1184
1182
1170
1100
712

Fig. 28B

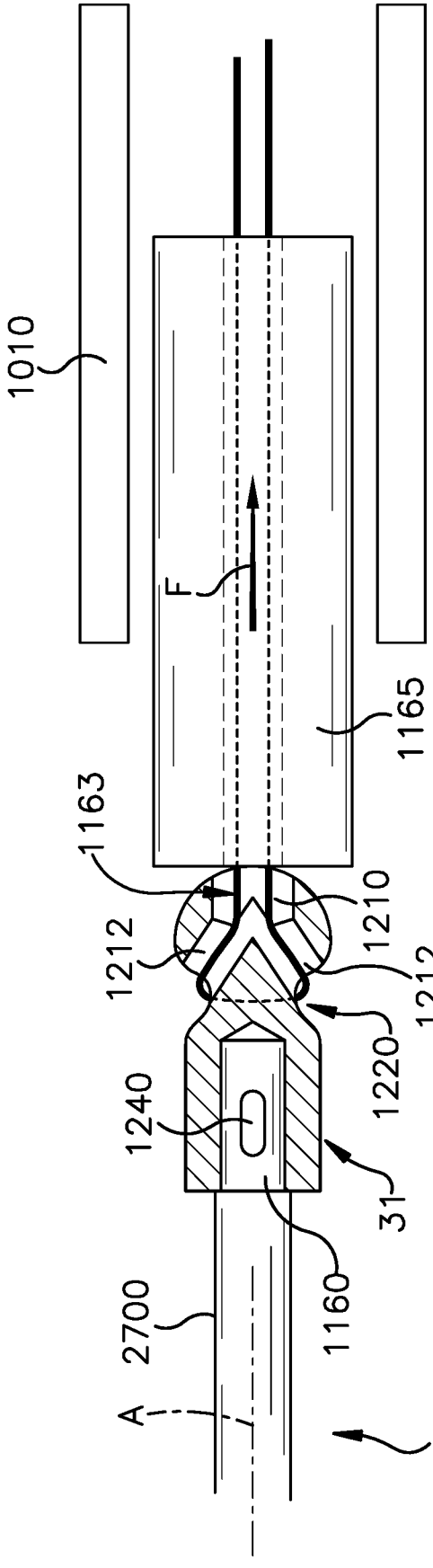

Fig. 28C

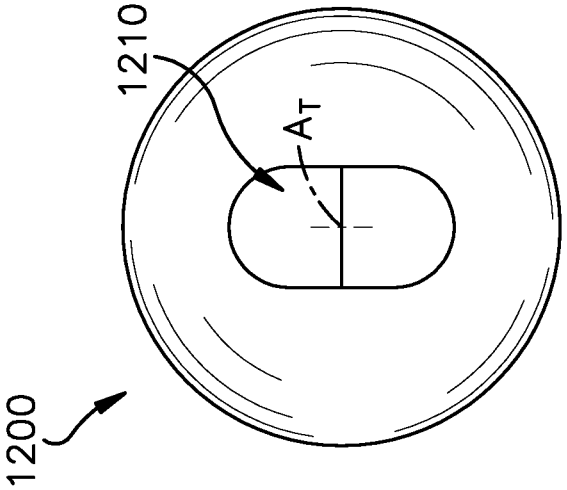

Fig. 28E

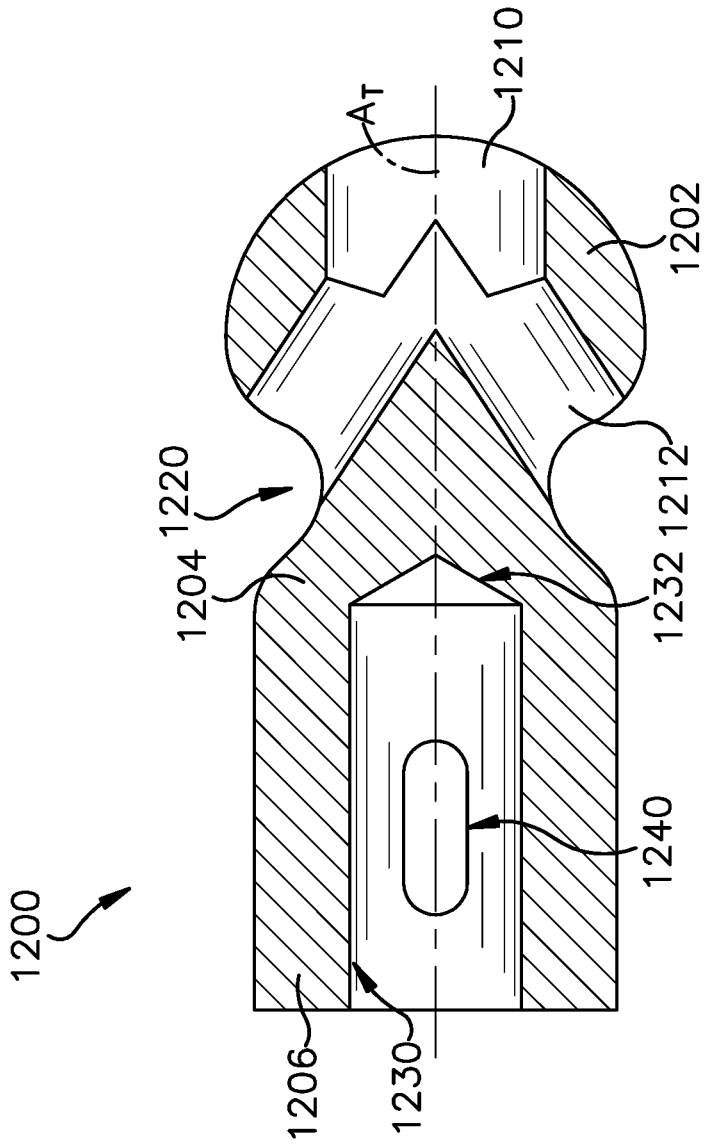

Fig. 28D

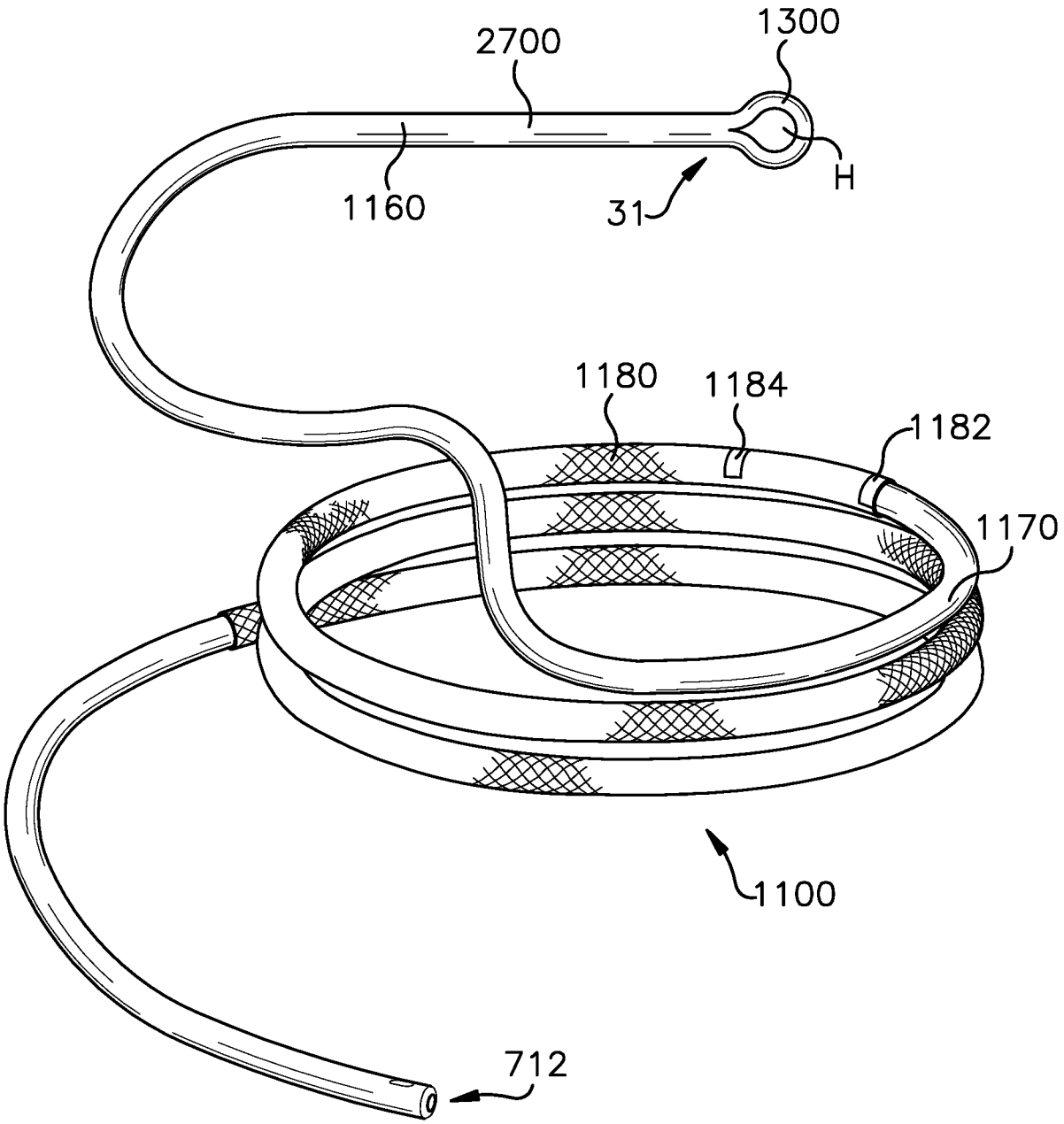

Fig. 29A

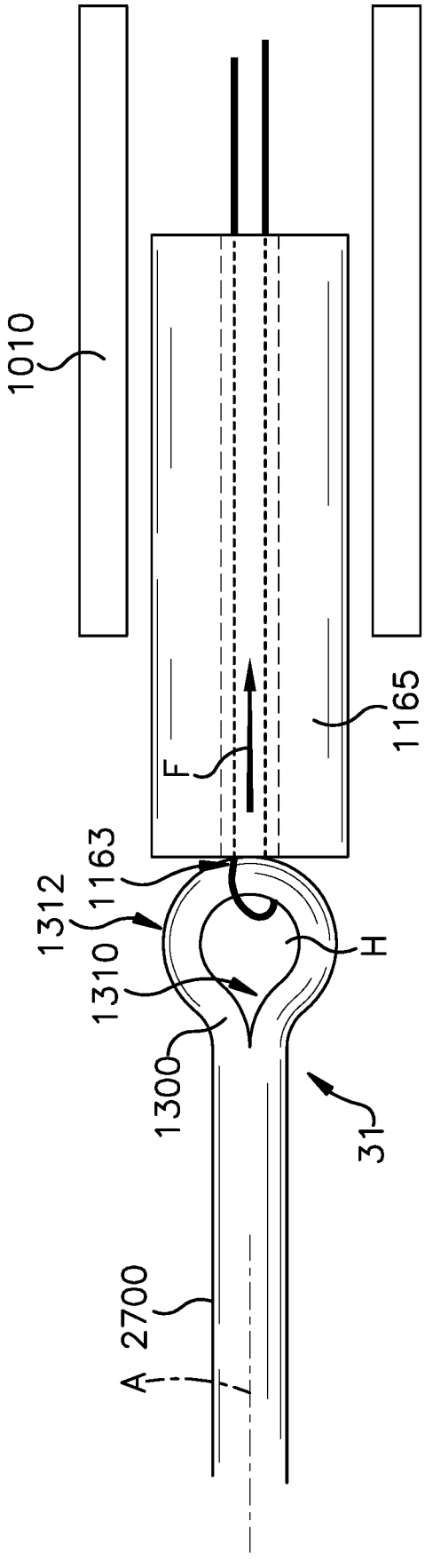

Fig. 29B

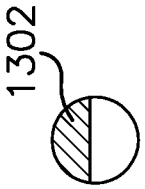

Fig. 29D

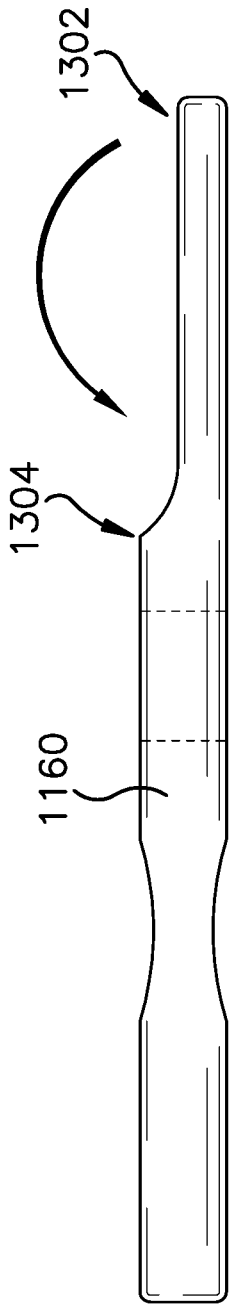

Fig. 29C

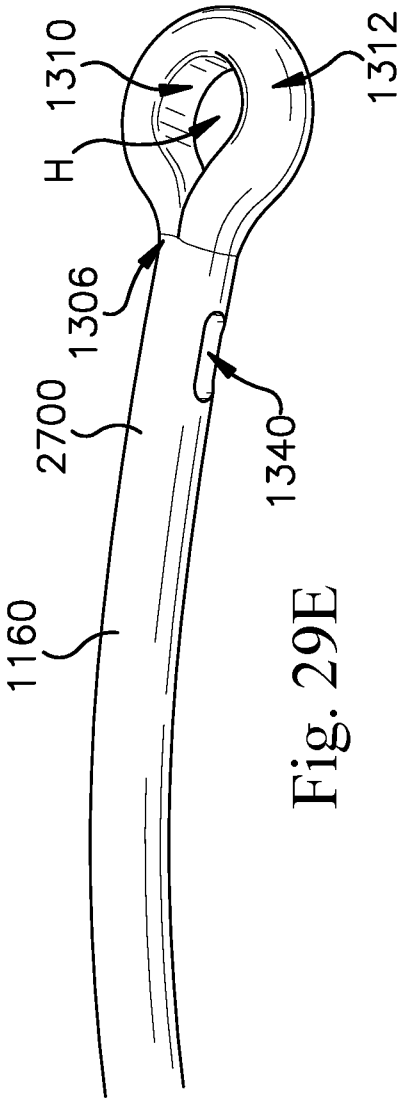

Fig. 29E

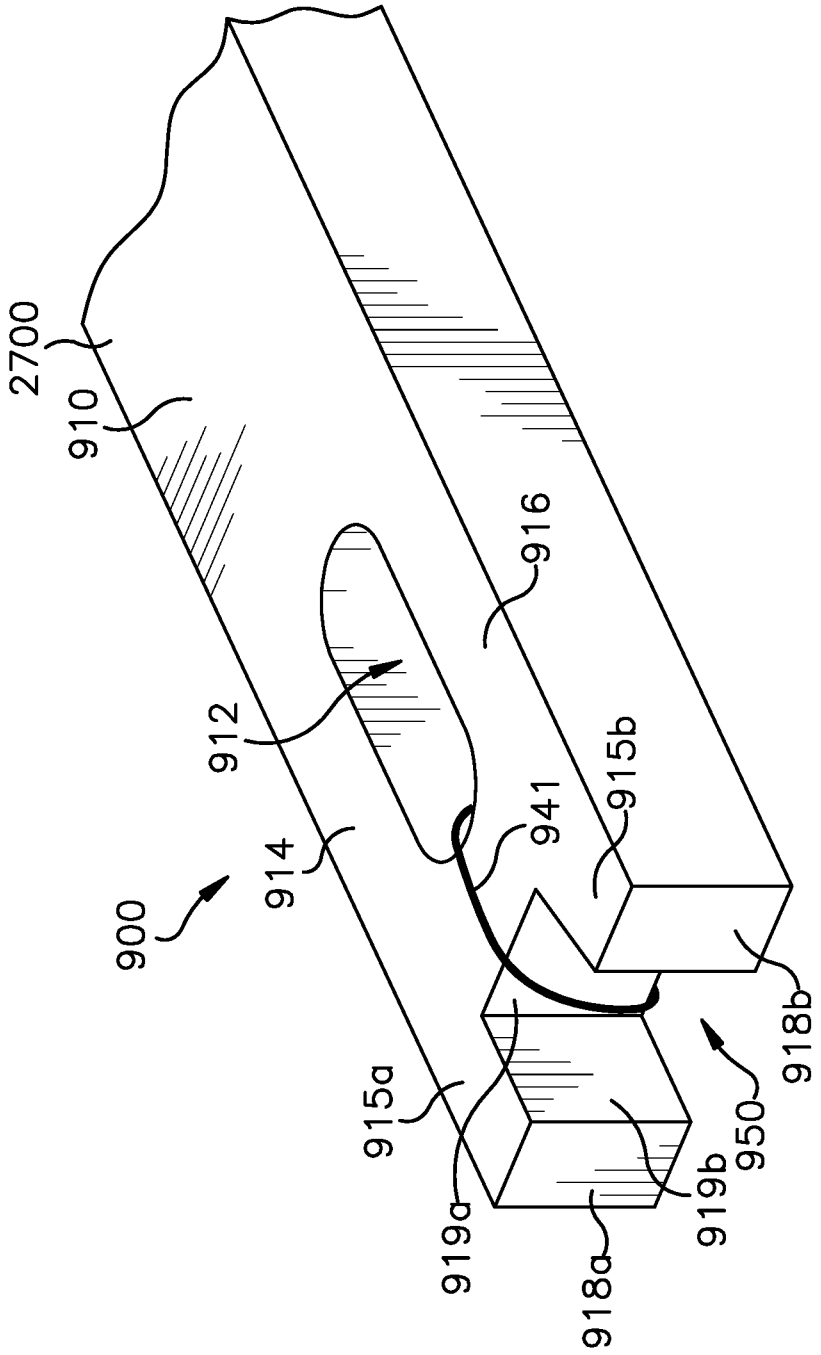

Fig. 30A

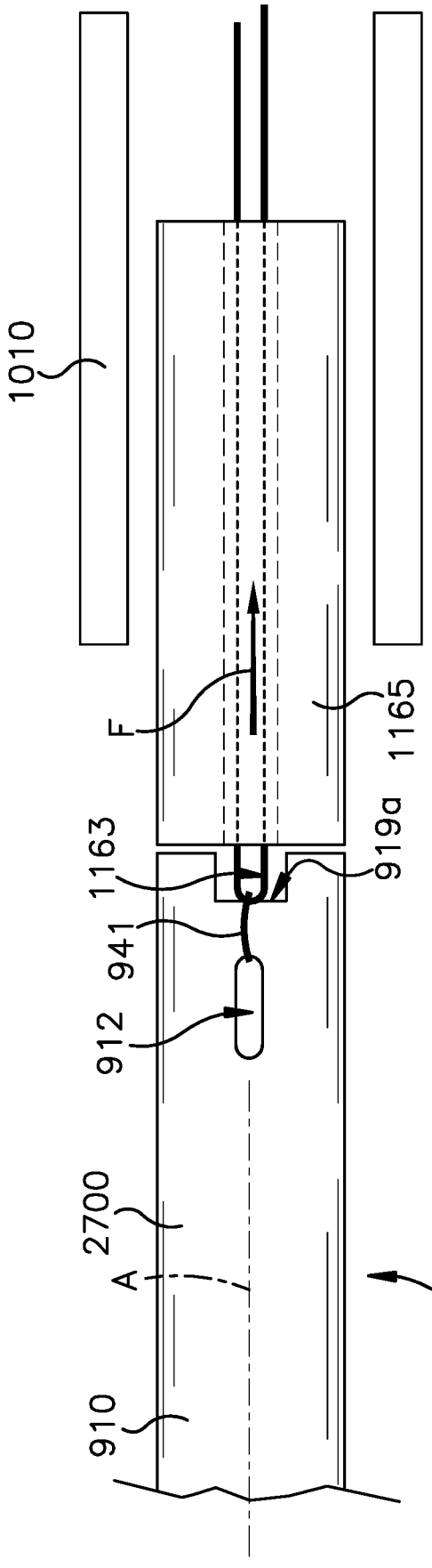

Fig. 30B