FIG.1A

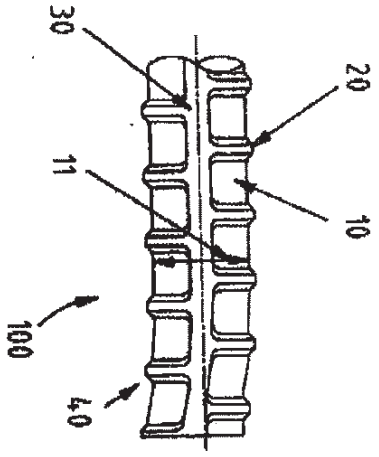

FIG.1B

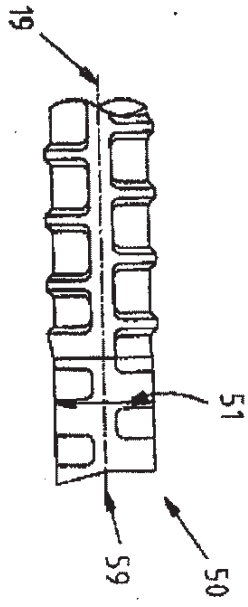

FIG.1C

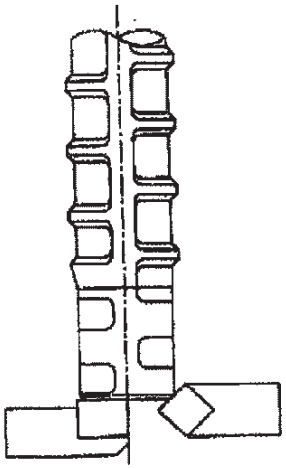

FIG.1D

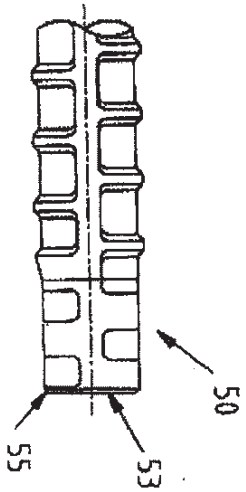

FIG.1E

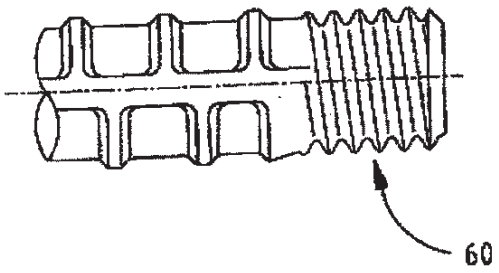

FIG.2

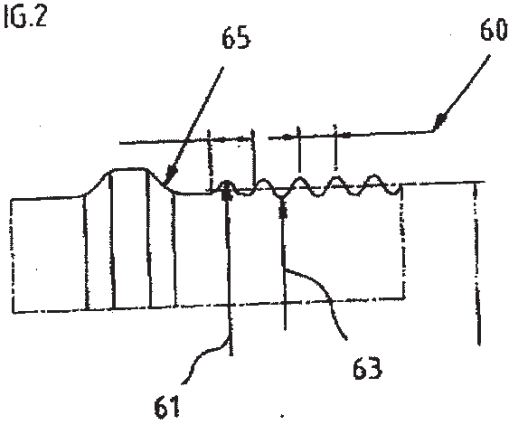

FIG.2a

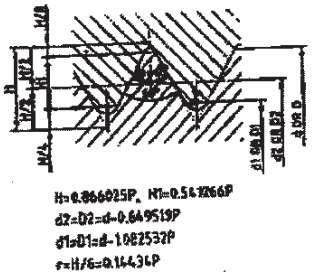

FIG.2b

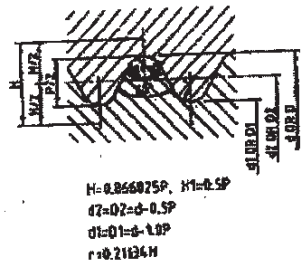

FIG 3A

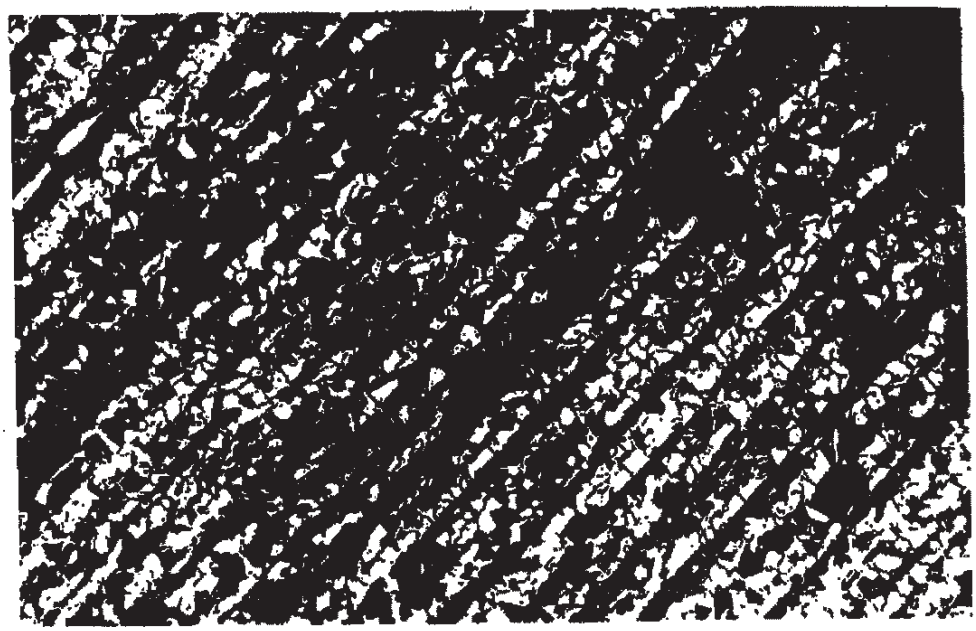

FIG 3B

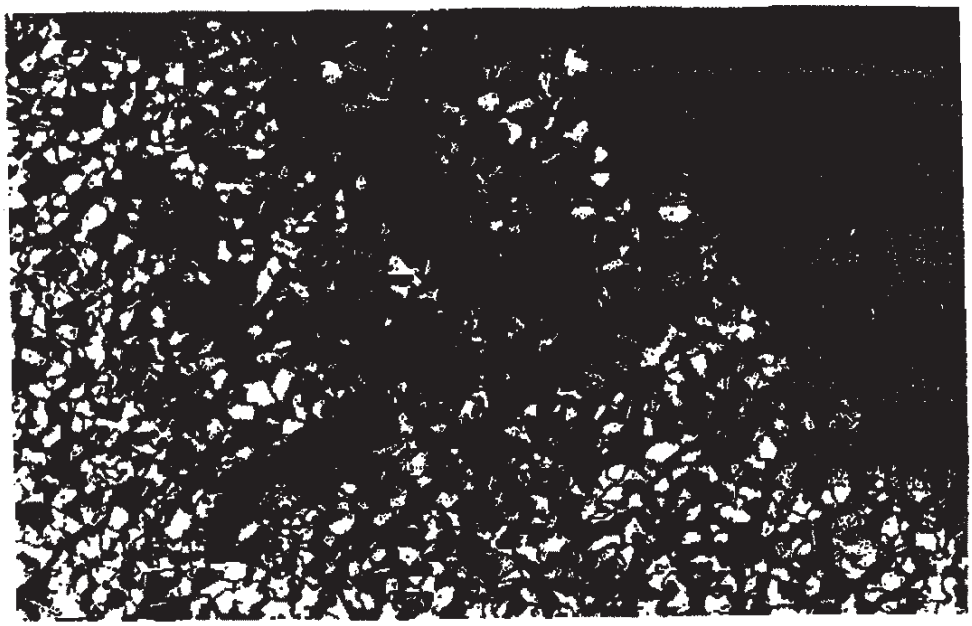

FIG.4C



FIG.5



FIG.4B



FIG.4A

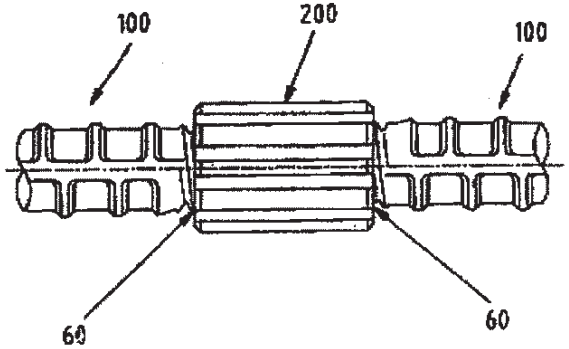

FIG 6A

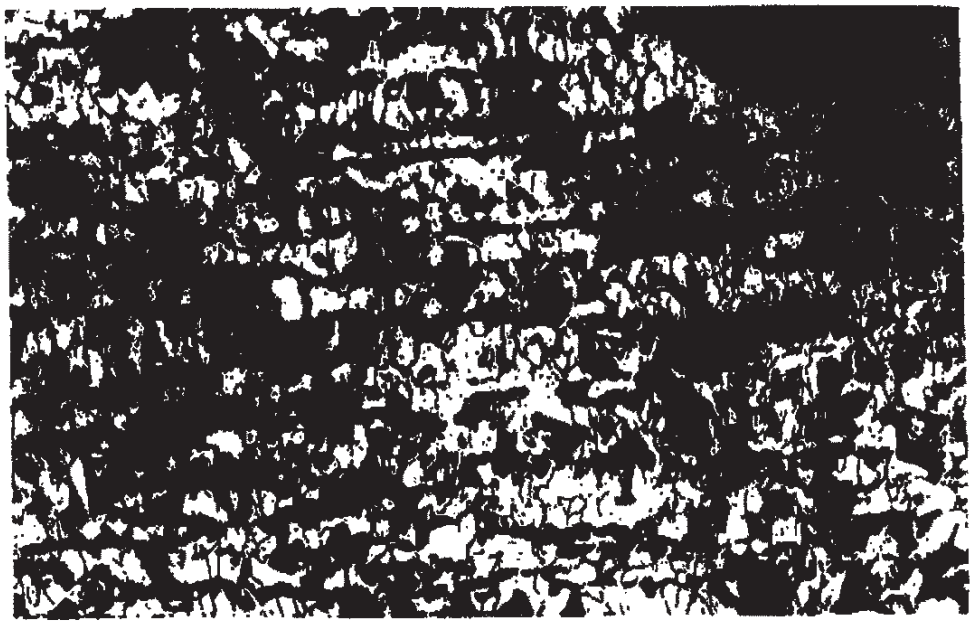

FIG 6B

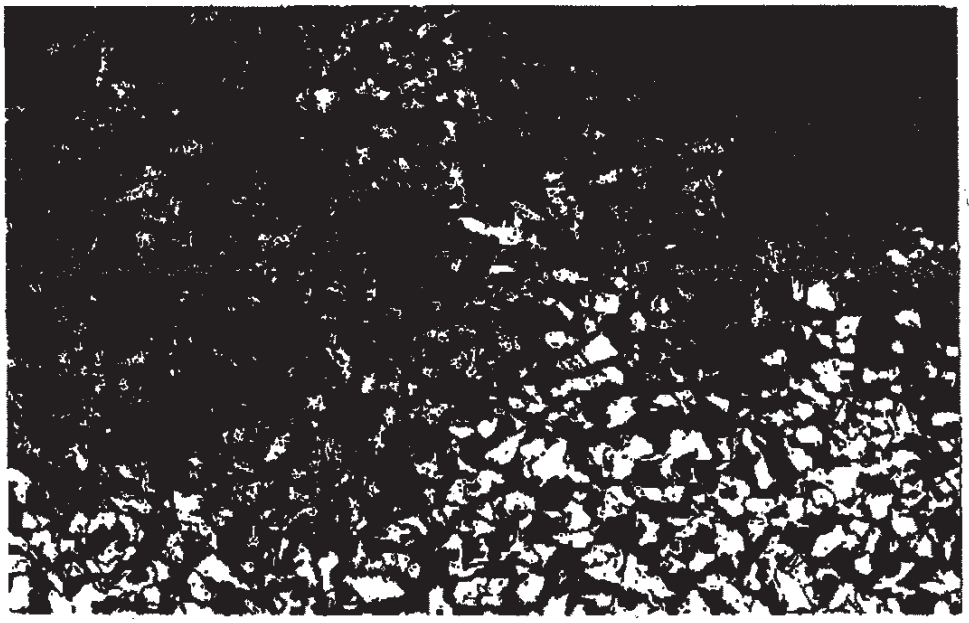

FIG 7A

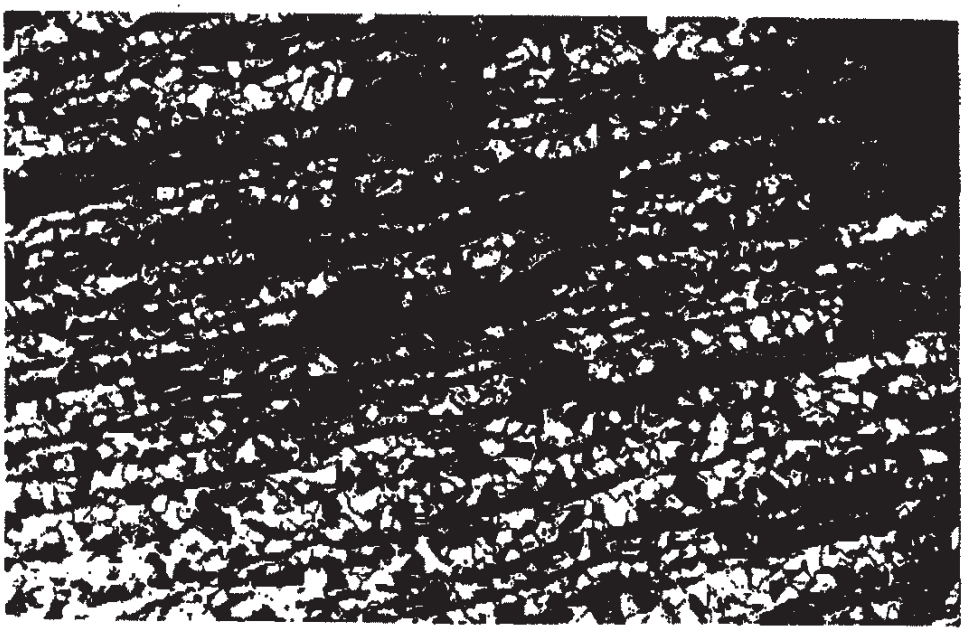

FIG 7B

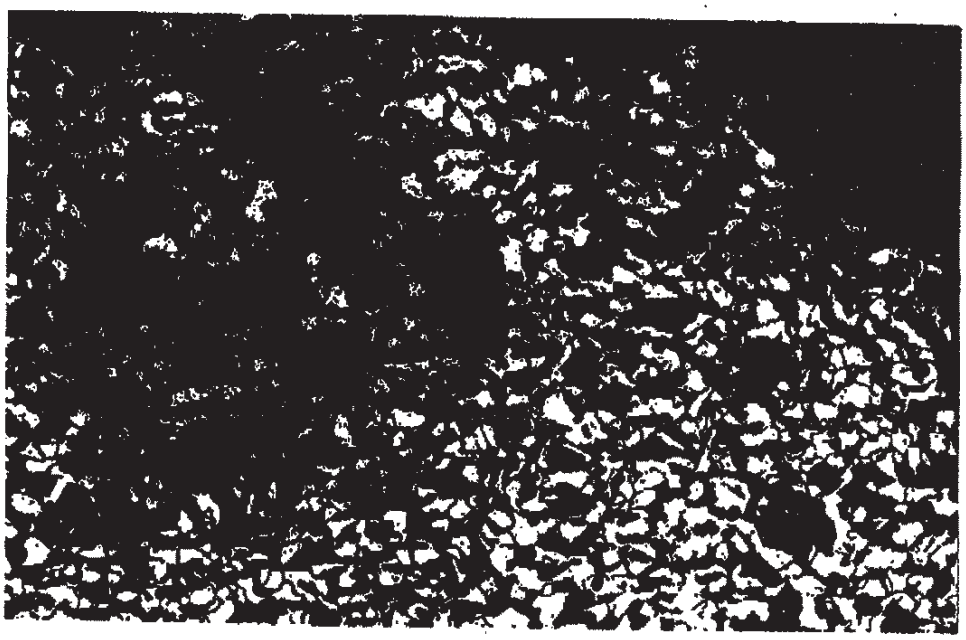

FIG 8A

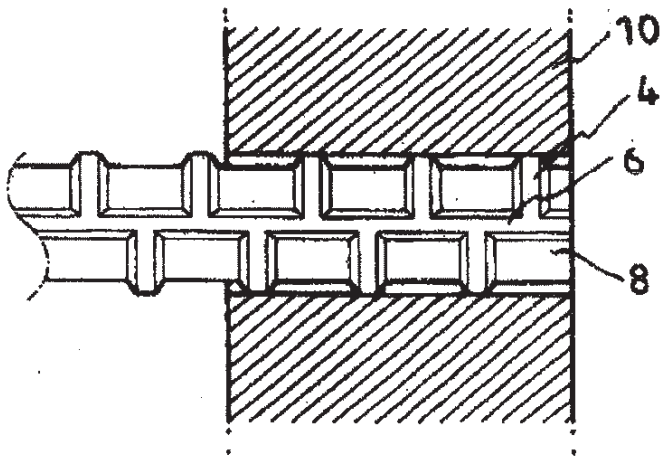

FIG 8B

