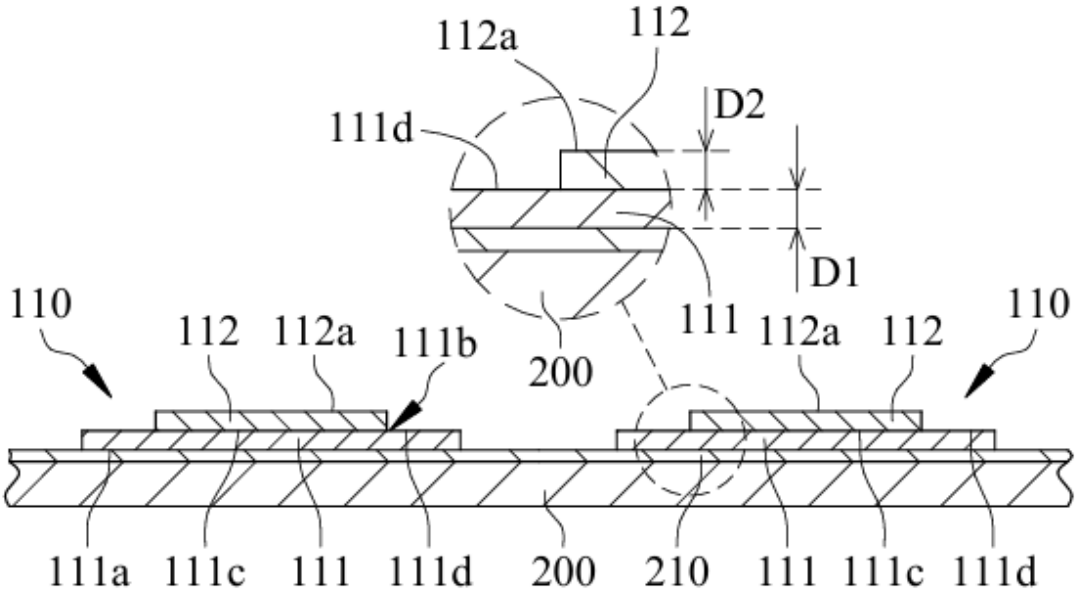
112a
112
111d
D2
D1
110
112
112a
111b
200
111
112a
112
110
111a
111c
111
111d
200
210
111
111c
111d

FIG. 1

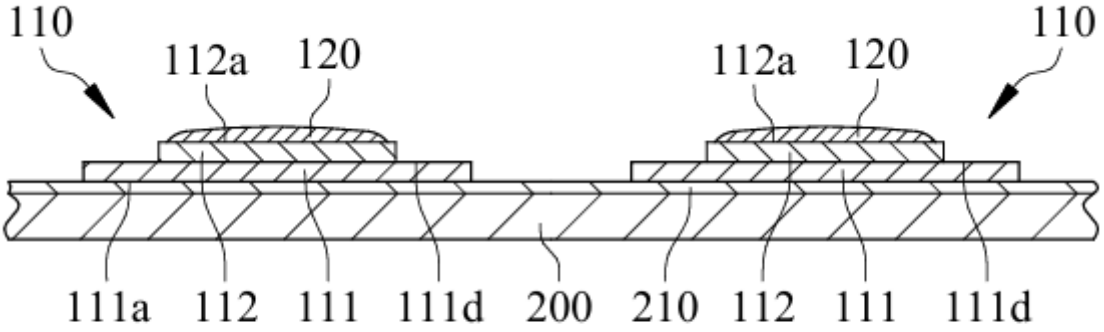
110
112a
120
112a
120
110
111a
112
111
111d
200
210
112
111
111d

FIG. 2

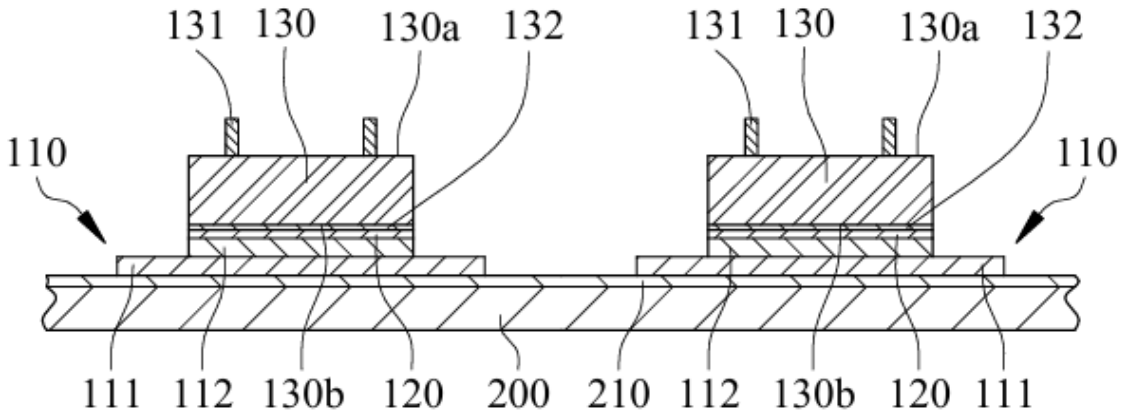
131
130
130a
132
131
130
130a
132
110
110
111
112
130b
120
200
210
112
130b
120
111

FIG. 3

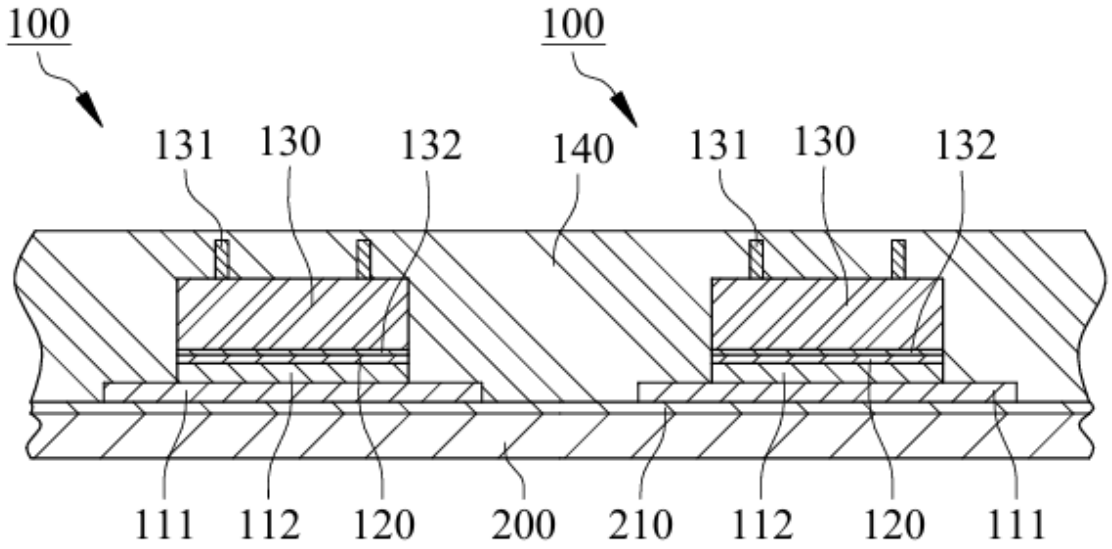
100
100
131
130
132
140
131
130
132
111
112
120
200
210
112
120
111

FIG. 4

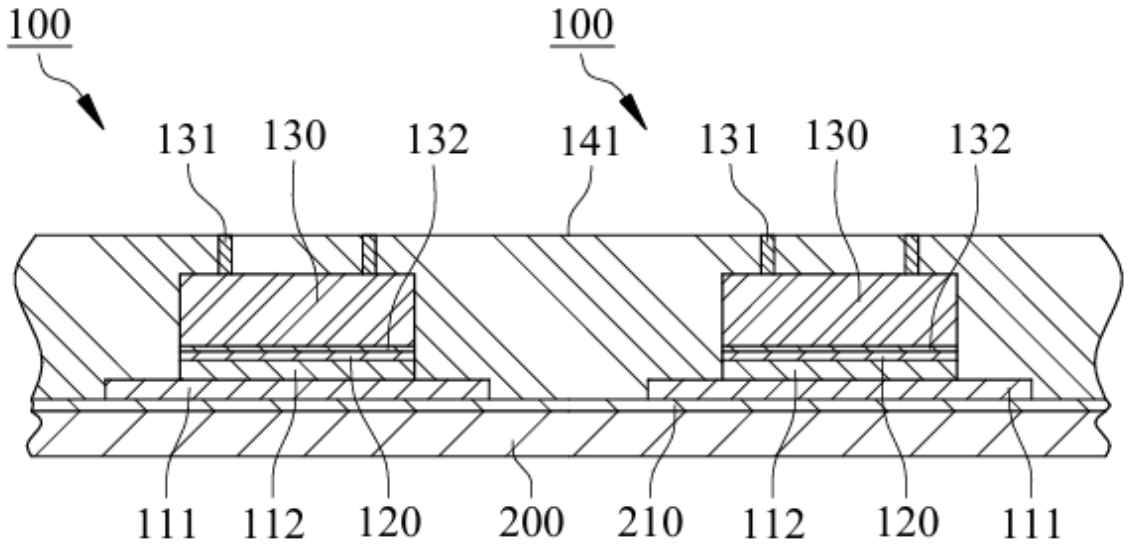
100
100
131
130
132
141
131
130
132
111
112
120
200
210
112
120
111

FIG. 5

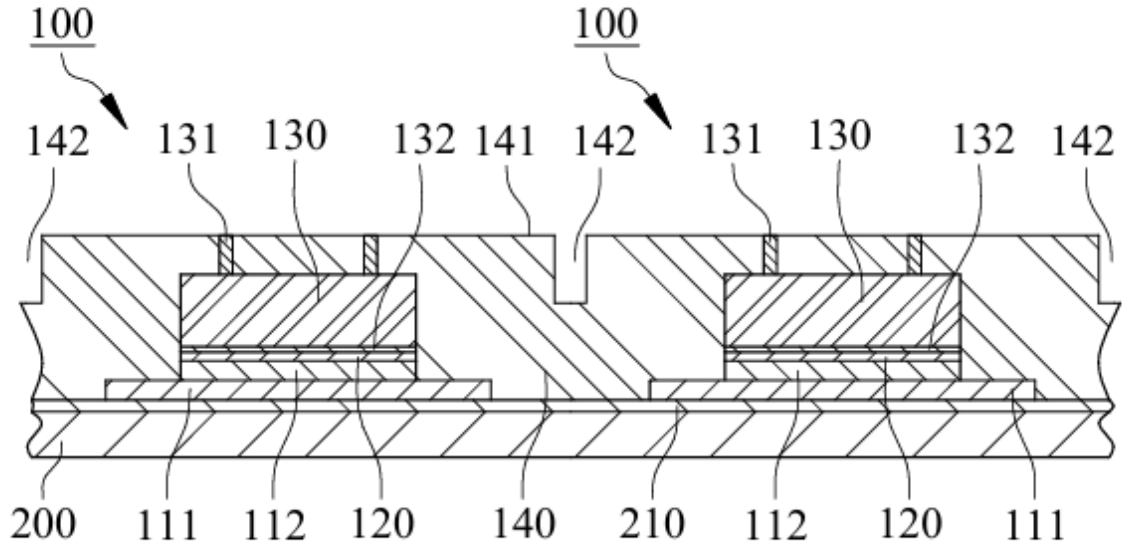
100
100
142
131
130
132
141
142
131
130
132
142
200
111
112
120
140
210
112
120
111

FIG. 6

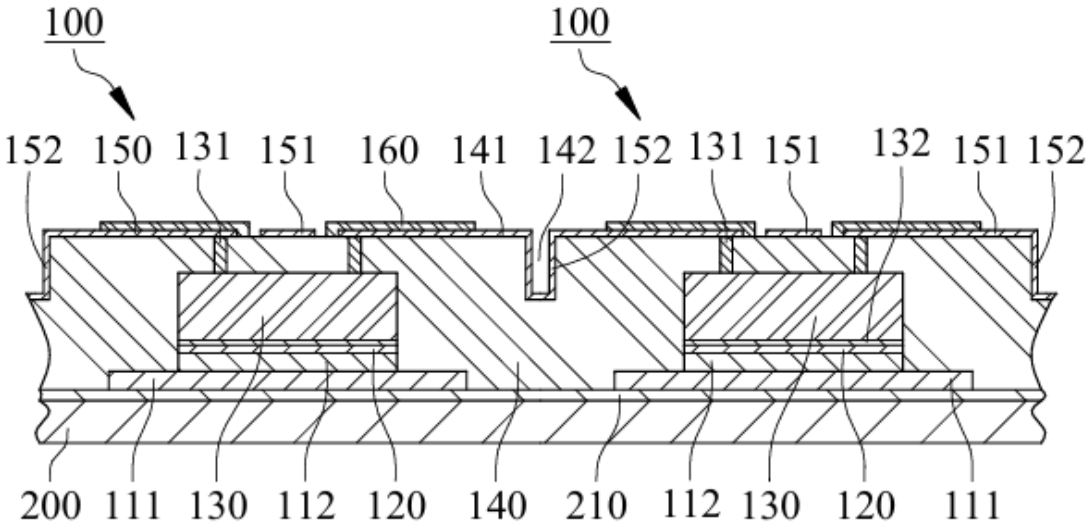
100
100
152
150
131
151
160
141
142
152
131
151
132
151
152
200
111
130
112
120
140
210
112
130
120
111

FIG. 7

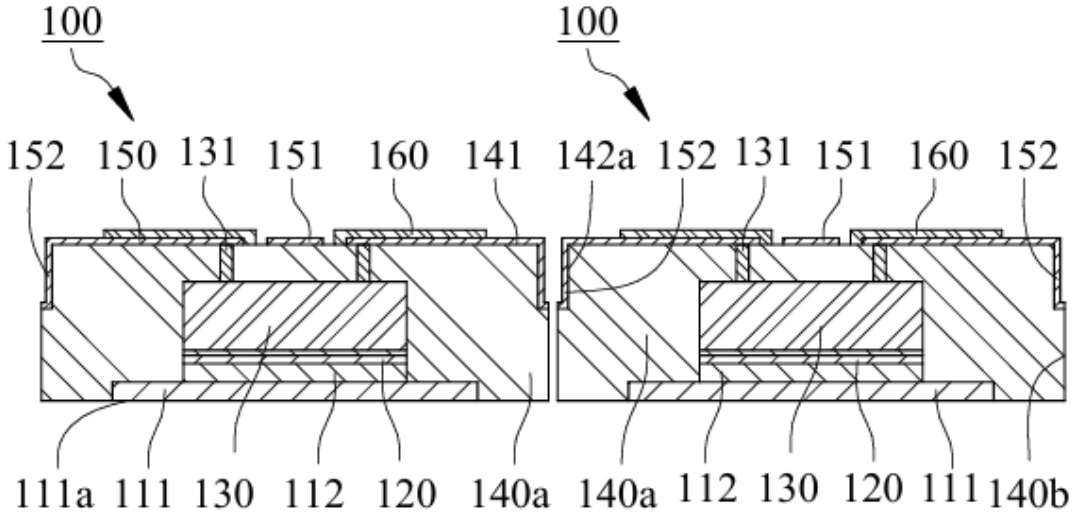
100
100
152
150
131
151
160
141
142a
152
131
151
160
152
111a
111
130
112
120
140a
140a
112
130
120
111
140b

FIG. 8

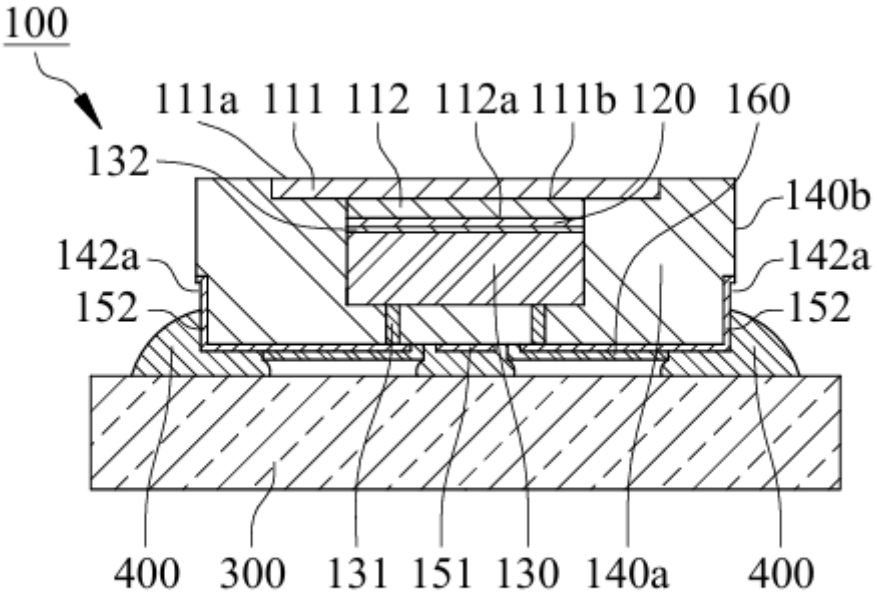
100
111a
111
112
112a
111b
120
160
132
140b
142a
142a
152
152
400
300
131
151
130
140a
400

FIG. 9