Fig. 1

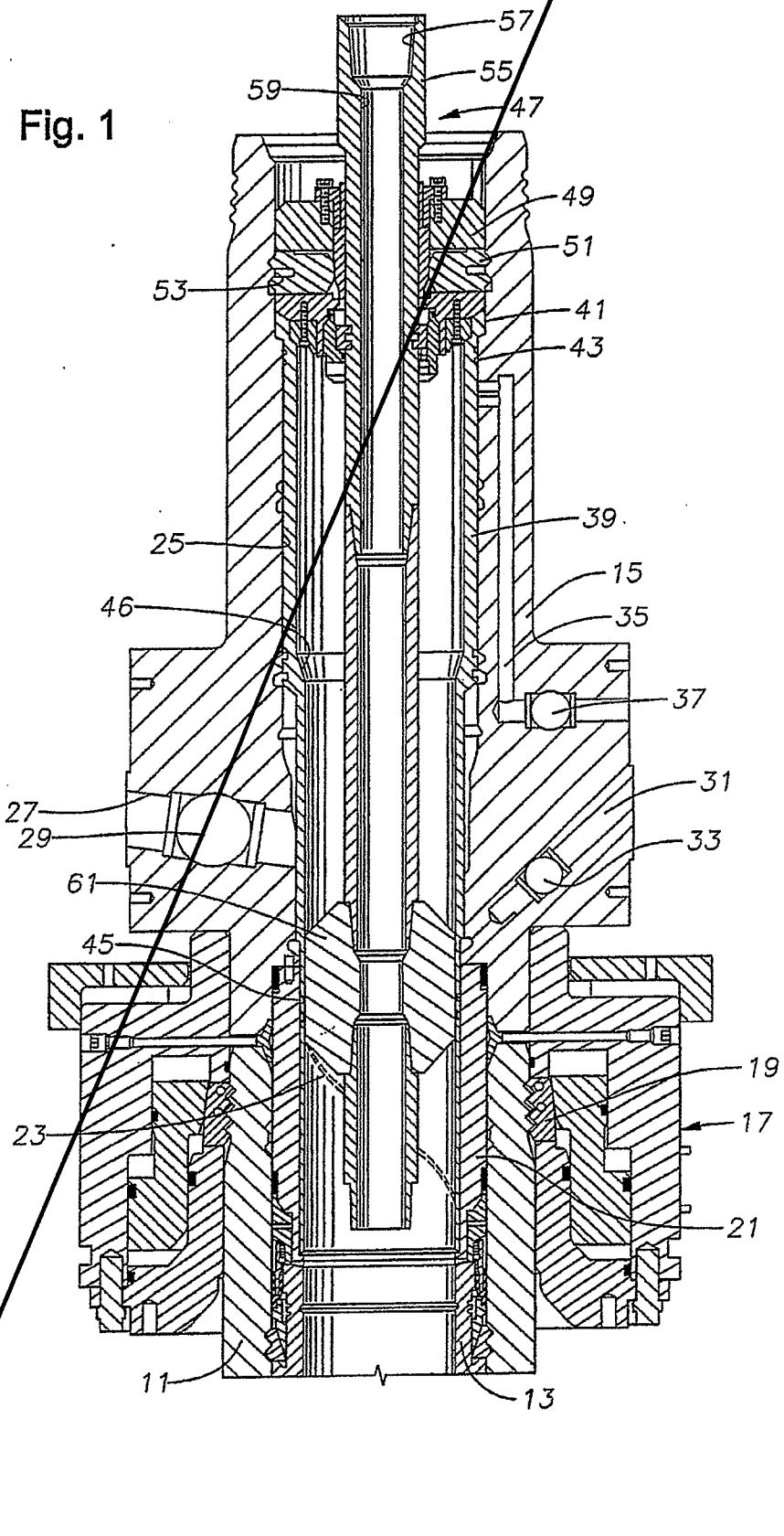
57
55
59
47
49
51
53
41
43
39
25
15
46
35
37
31
27
29
33
61
45
19
17
23
21
11
13

Fig. 2

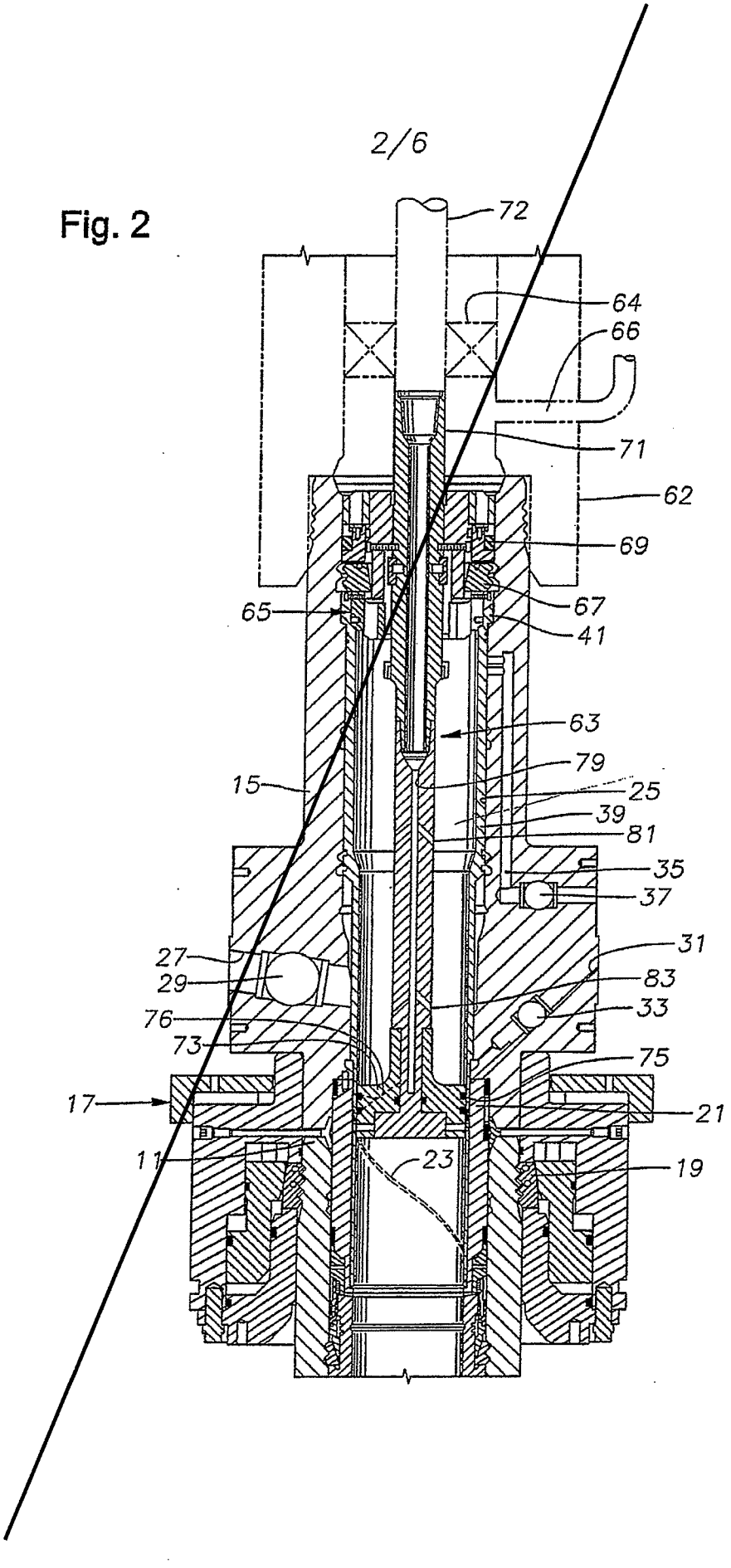
72
64
66
71
62
69
67
65
41
63
79
15
25
39
81
35
37
31
27
29
83
76
33
73
75
17
21
11
23
19

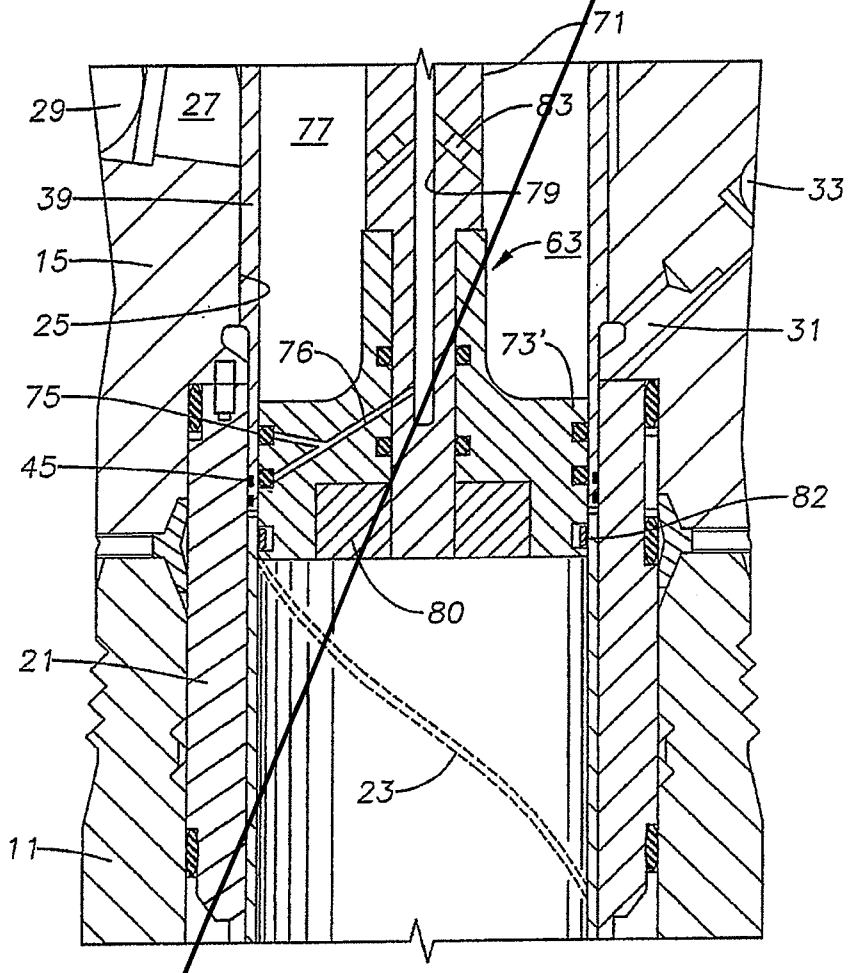

Fig. 3

Fig. 4

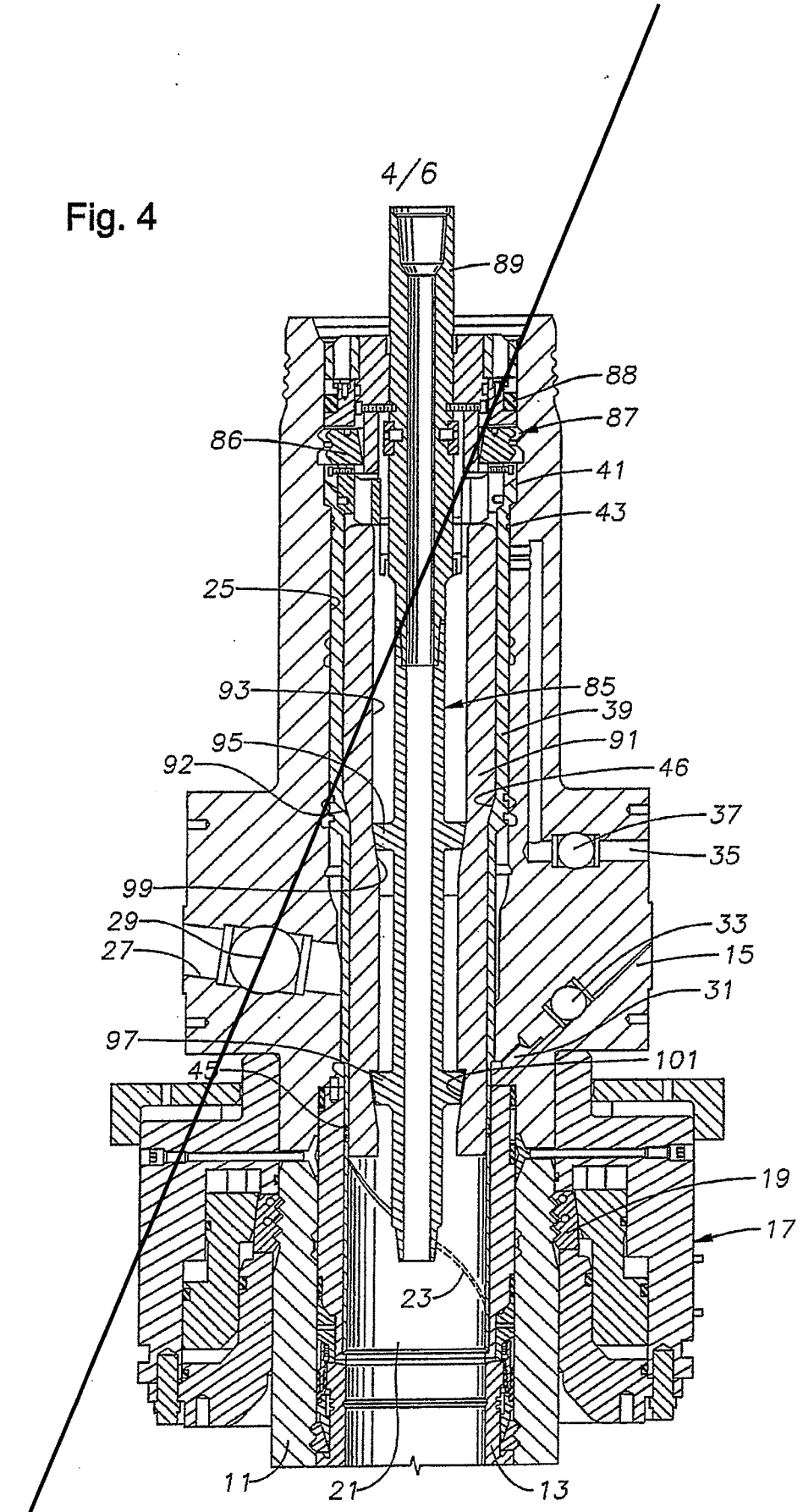
89
88
87
86
41
43
25
93
85
39
95
91
92
46
37
35
99
29
33
27
15
31
97
101
45
19
17
23
11
21
13

Fig. 5

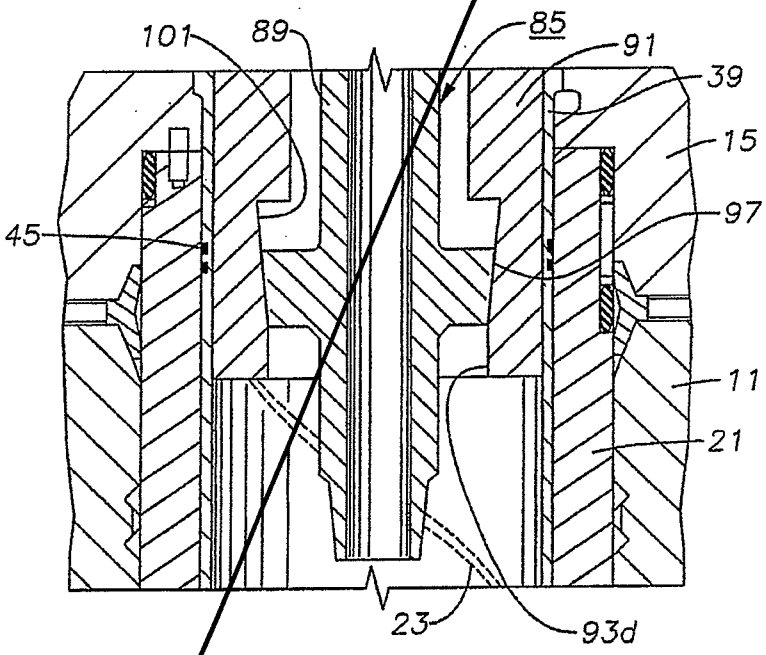

Fig. 6

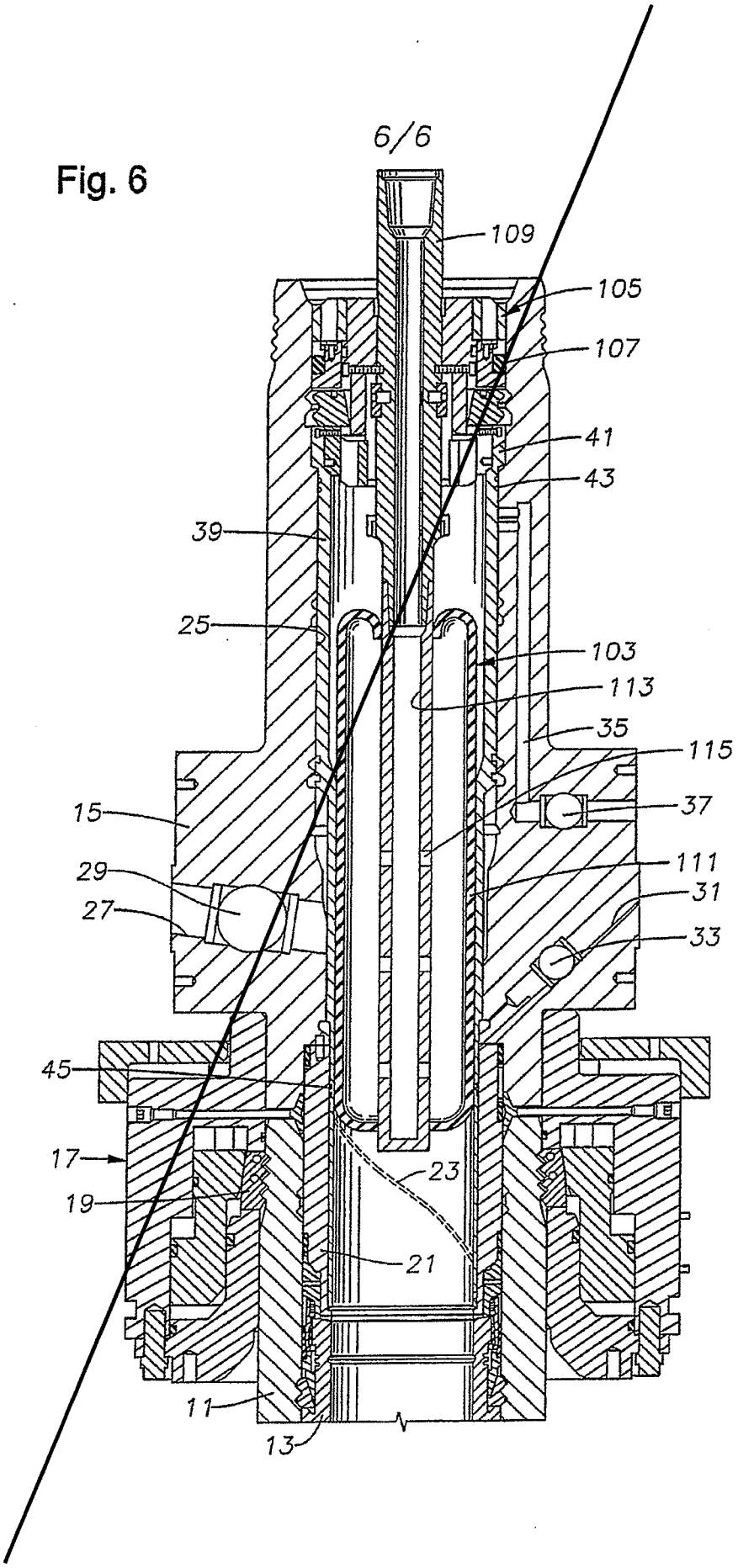
109
105
107
41
43
39
25
103
113
35
115
37
15
111
29
31
27
33
45
17
23
19
21
11
13

Fig. 1

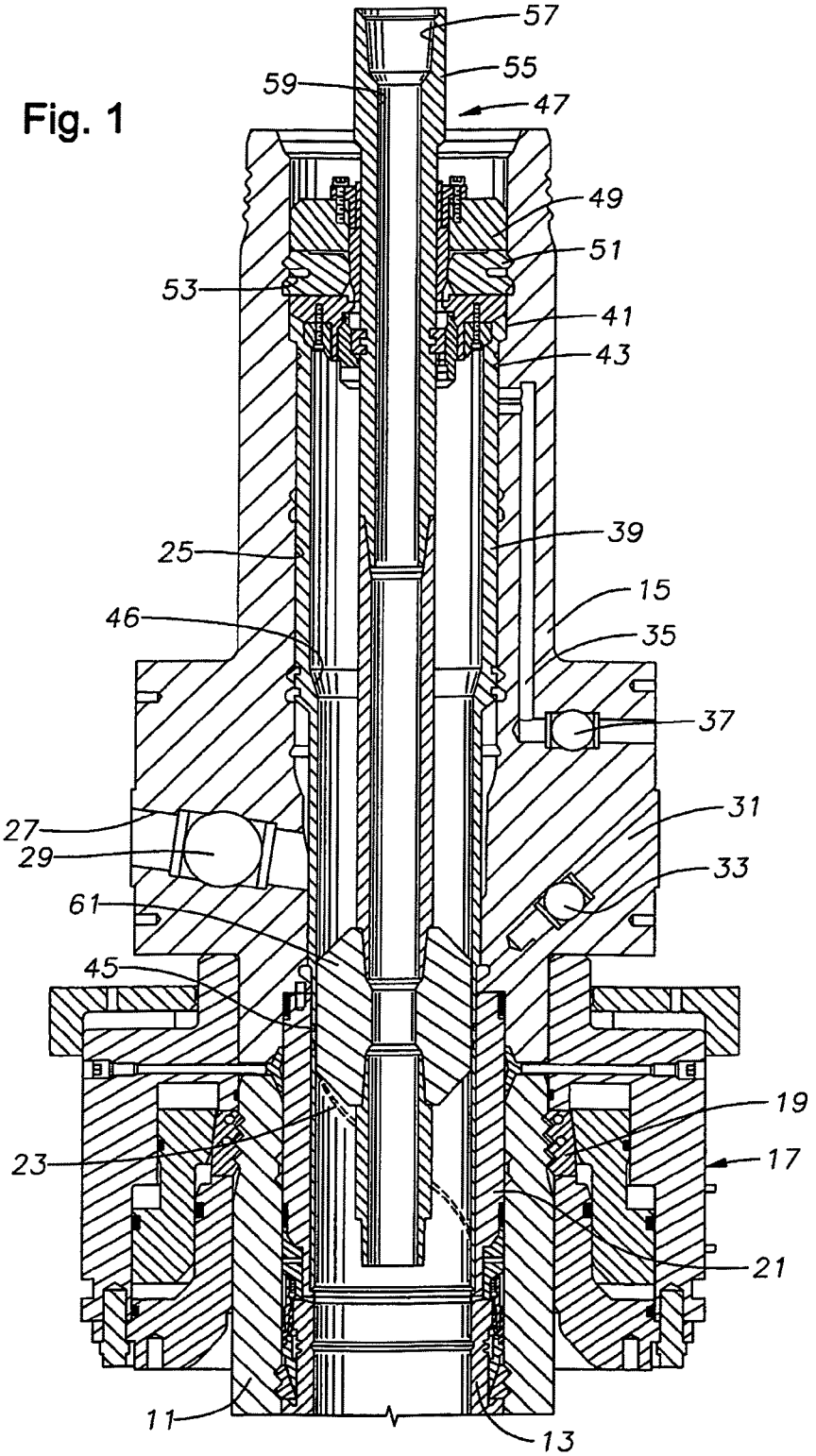
57
55
59
47
49
51
53
41
43
39
25
15
46
35
37
31
27
29
33
61
45
19
23
17
21
11
13

Fig. 2

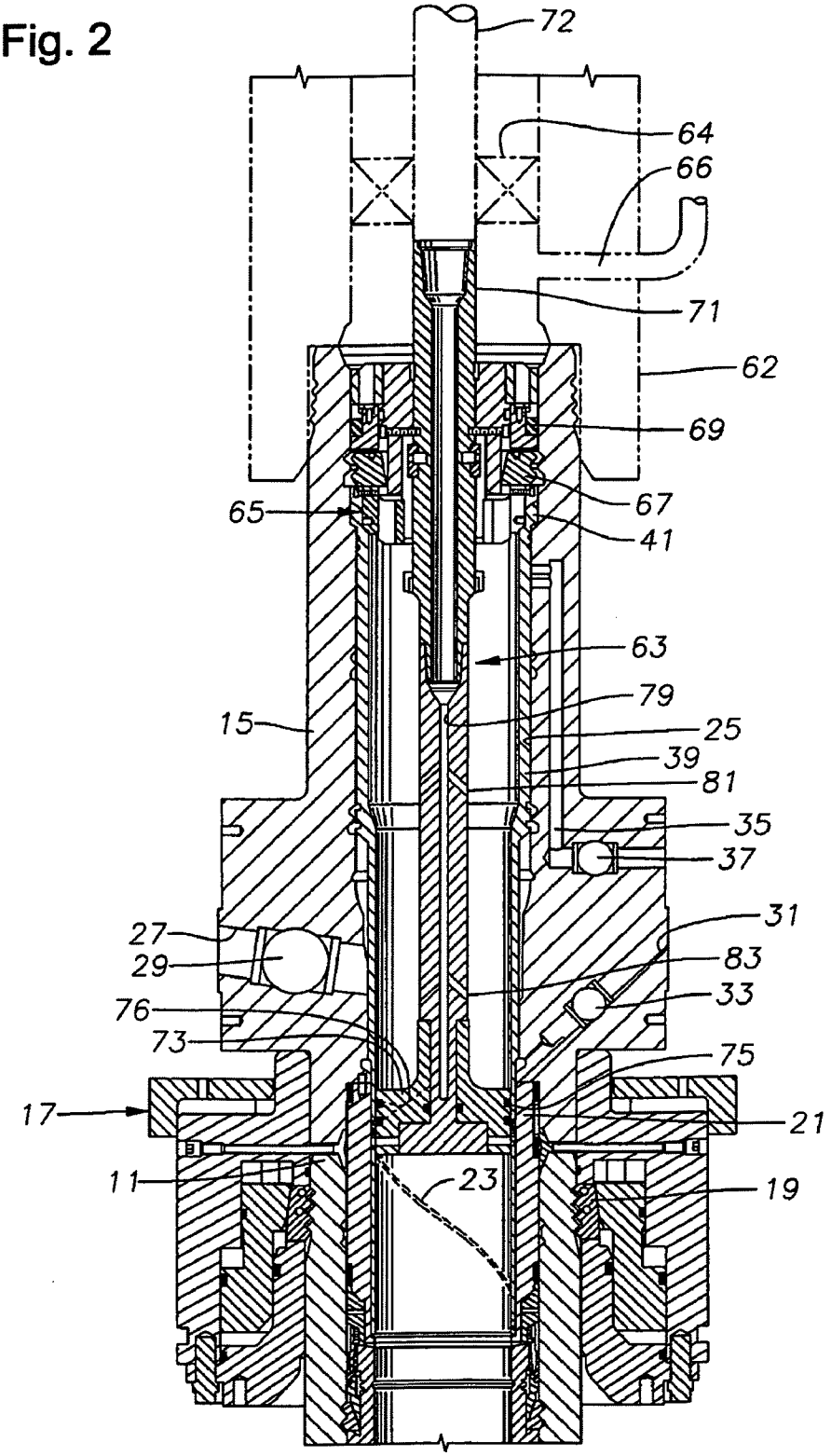
72
64
66
71
62
69
67
65
41
63
79
15
25
39
81
35
37
31
27
83
29
33
76
73
75
17
21
11
23
19

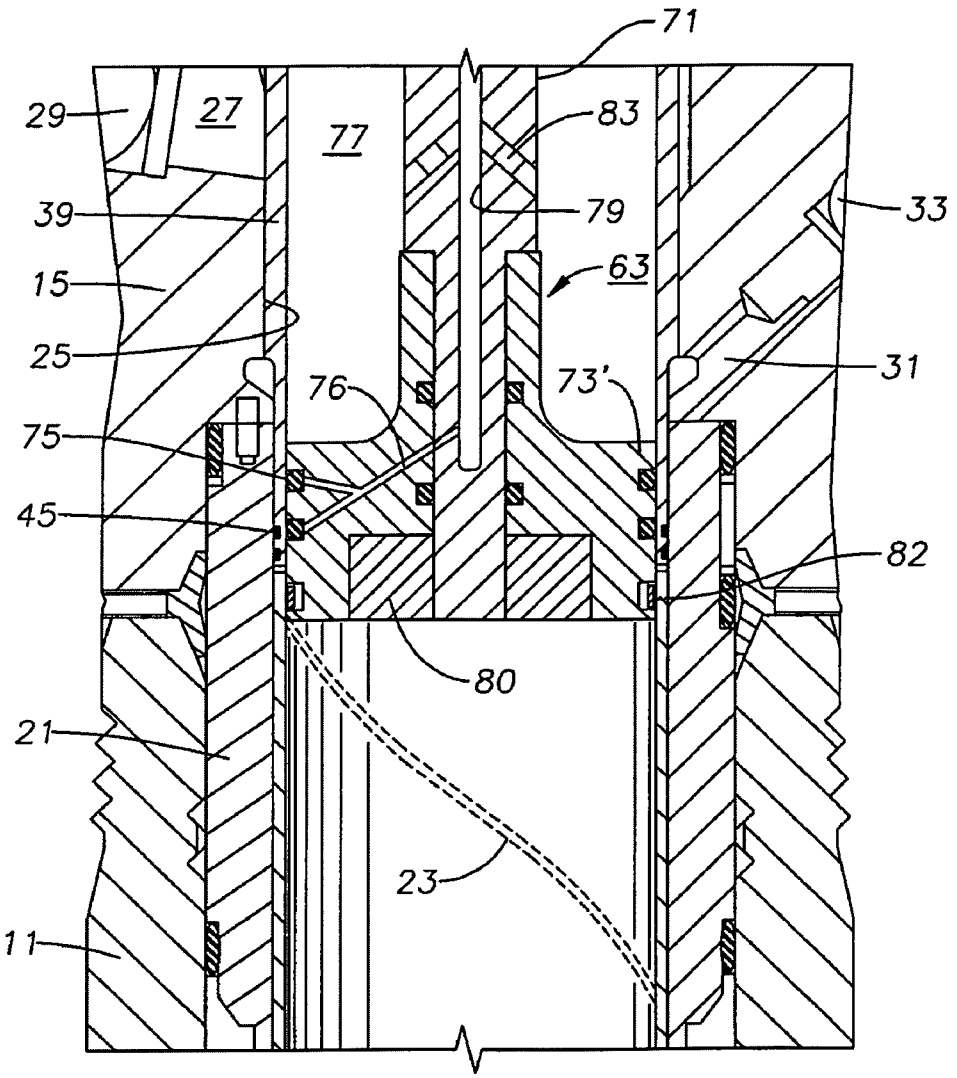

Fig. 3

Fig. 4

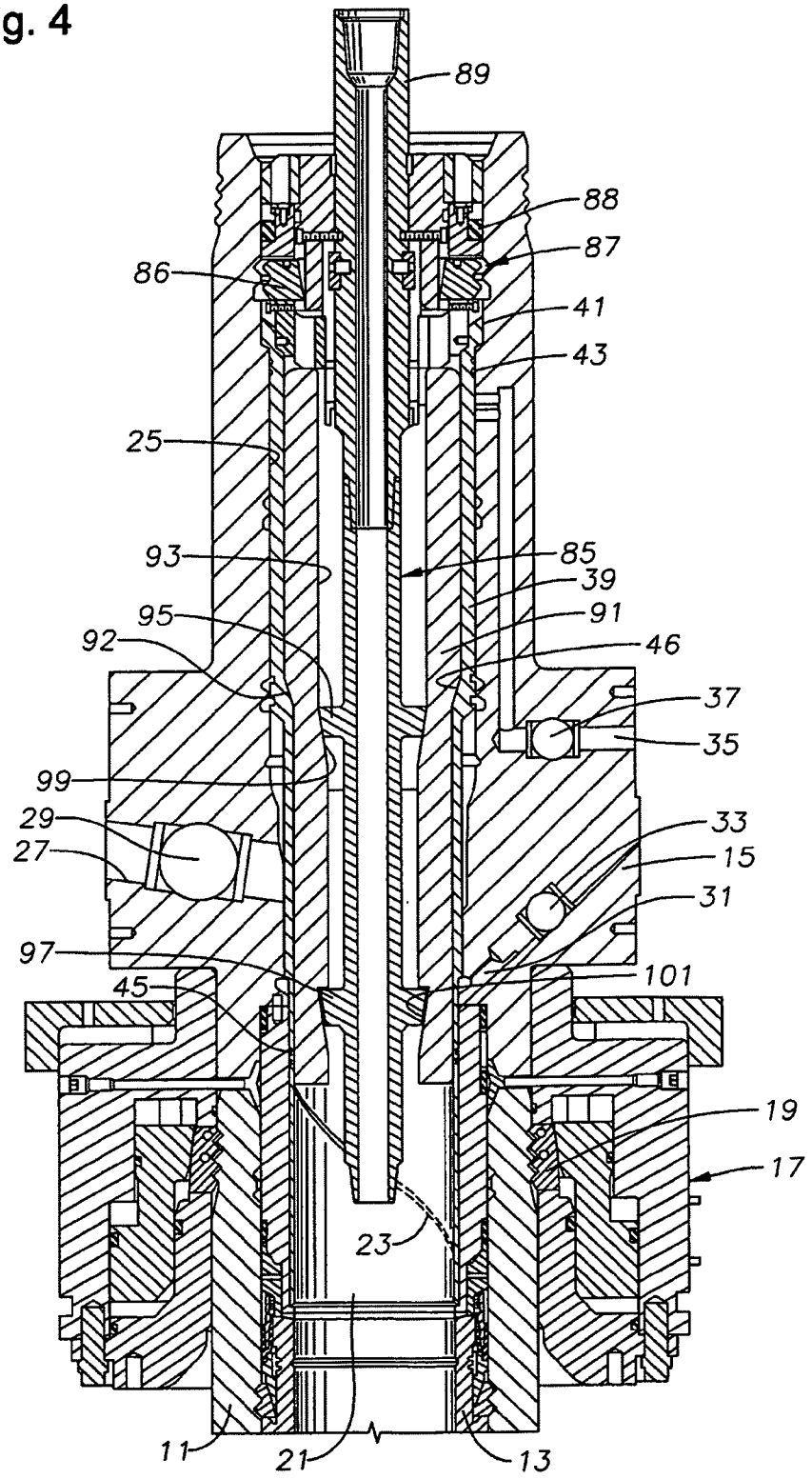
89
88
87
86
41
43
25
93
85
39
95
91
92
46
37
35
99
29
33
27
15
31
97
101
45
19
17
23
11
21
13

Fig. 5

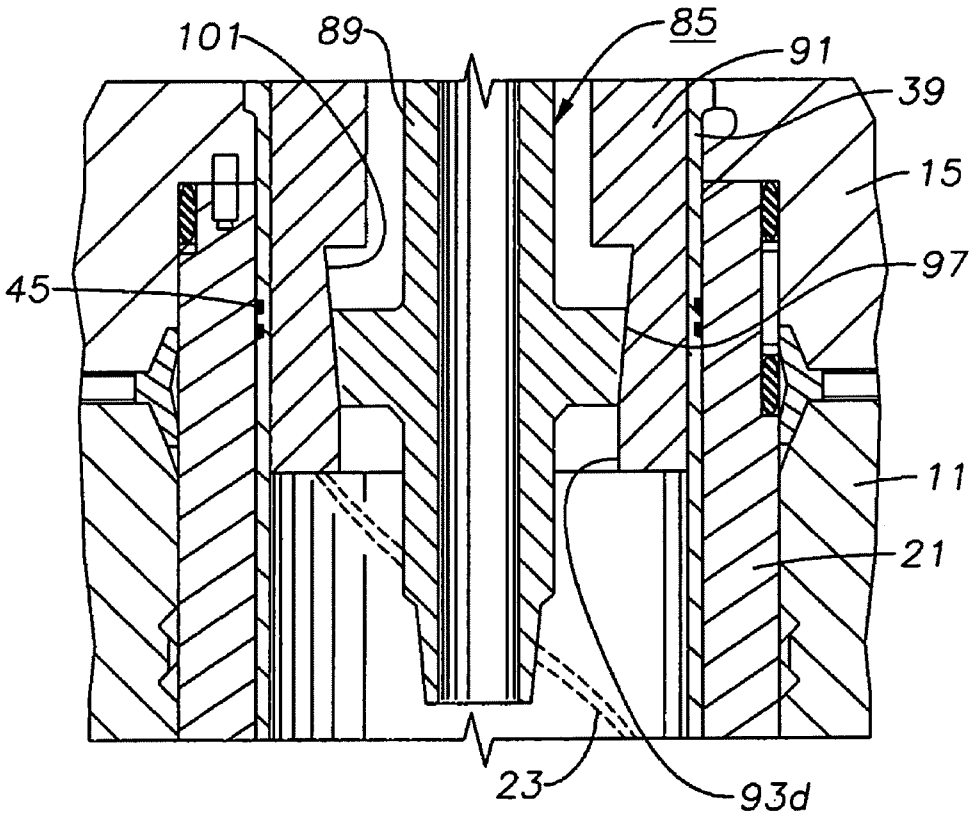

Fig. 6

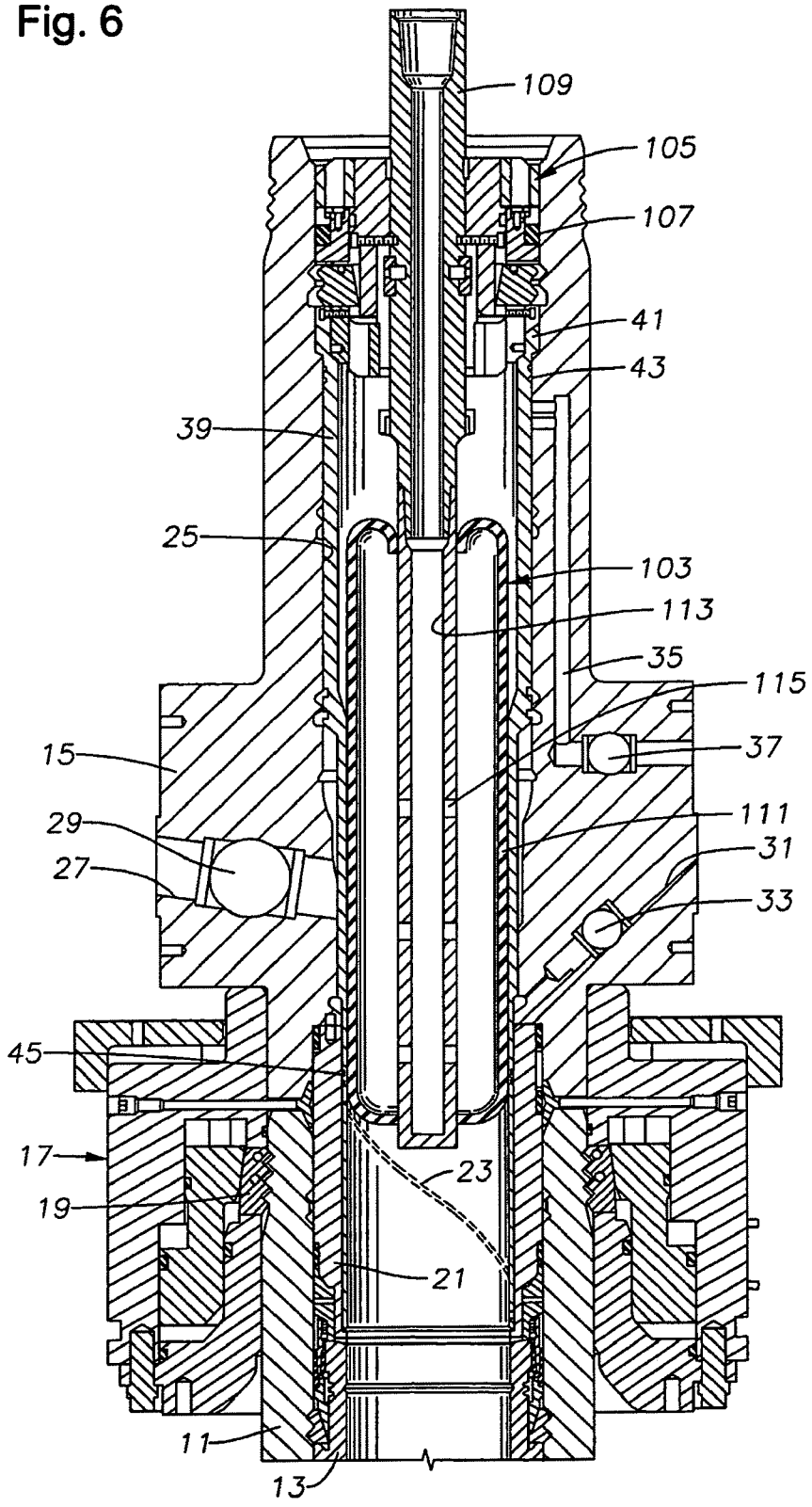
109
105
107
41
43
39
25
103
113
35
115
37
15
111
29
31
27
33
45
17
23
19
21
11
13