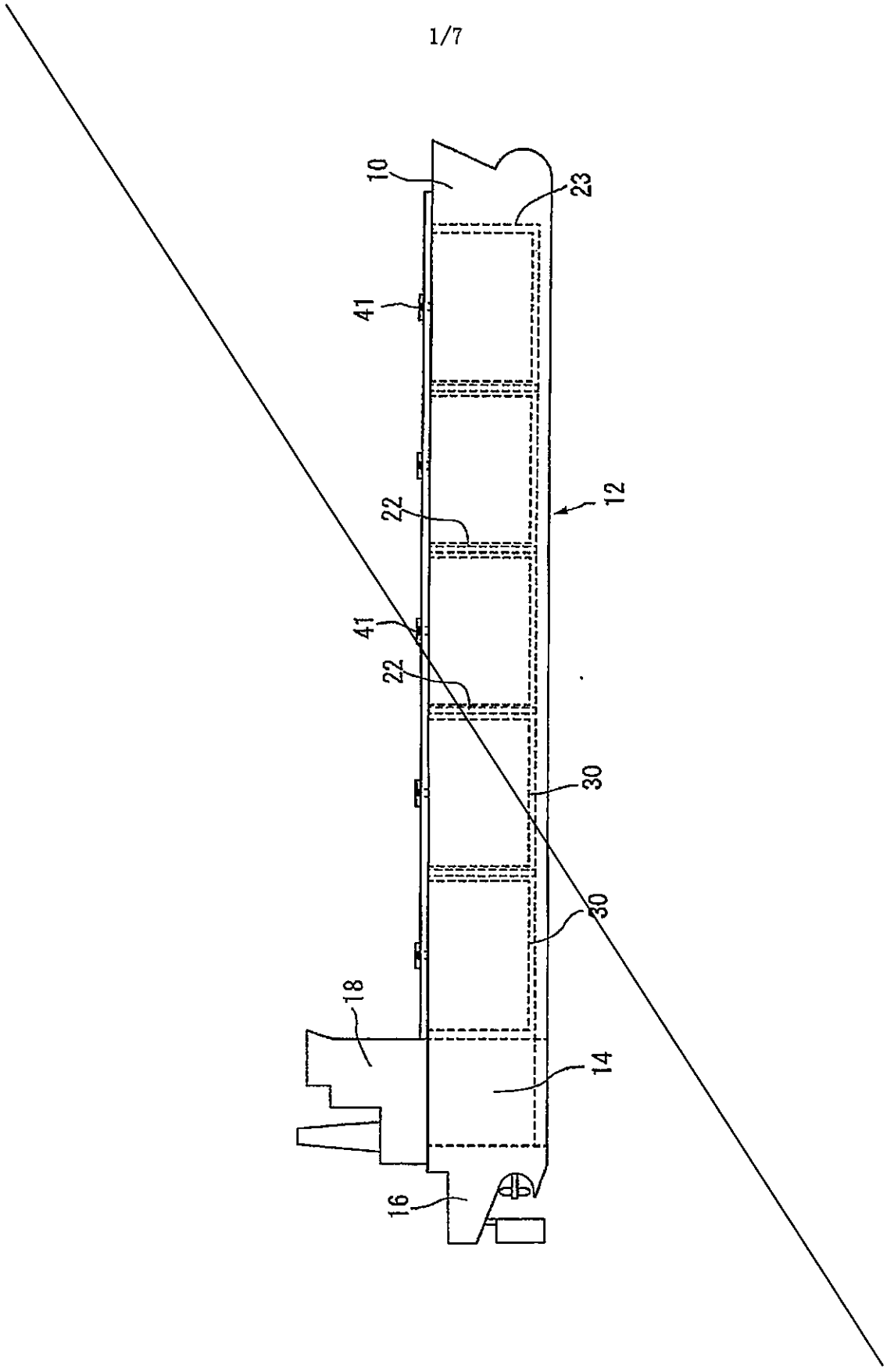
10
23
41
12
22
41
22
30
30
18
14
16

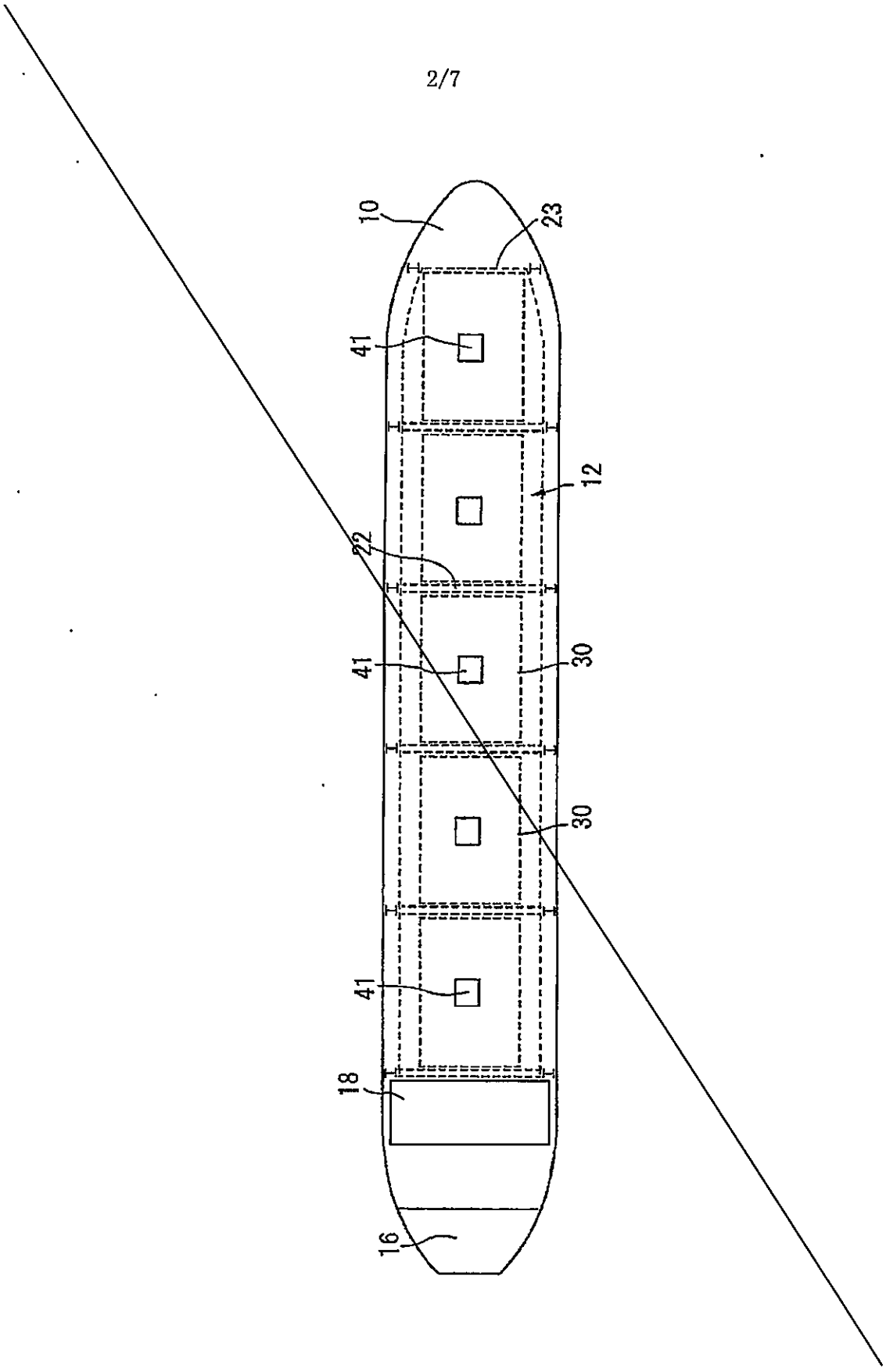
10
23
41
12
22
41
30
30
41
18
16

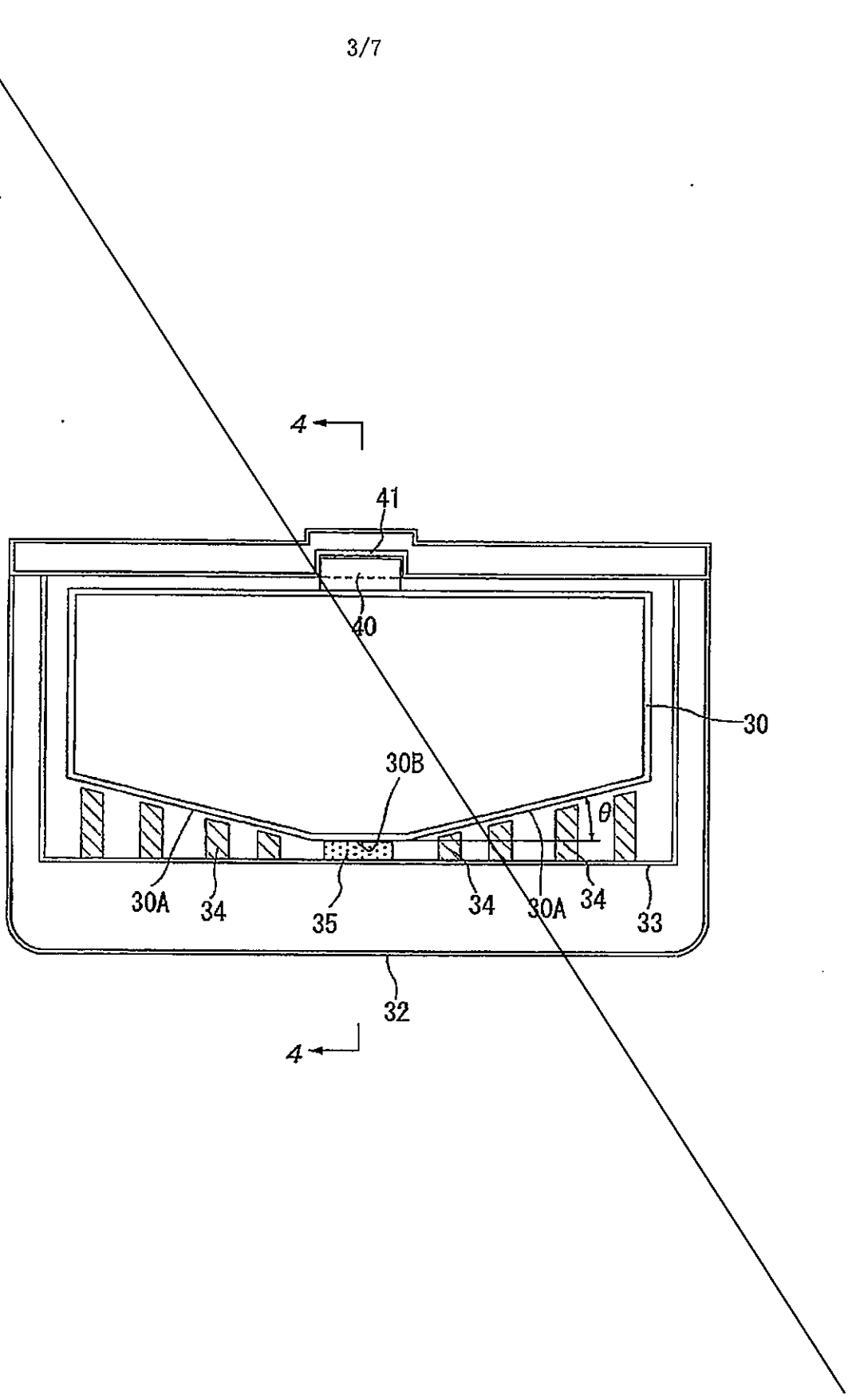
4
41
40
30
30B
θ
30A
34
35
34
30A
34
33
32
4

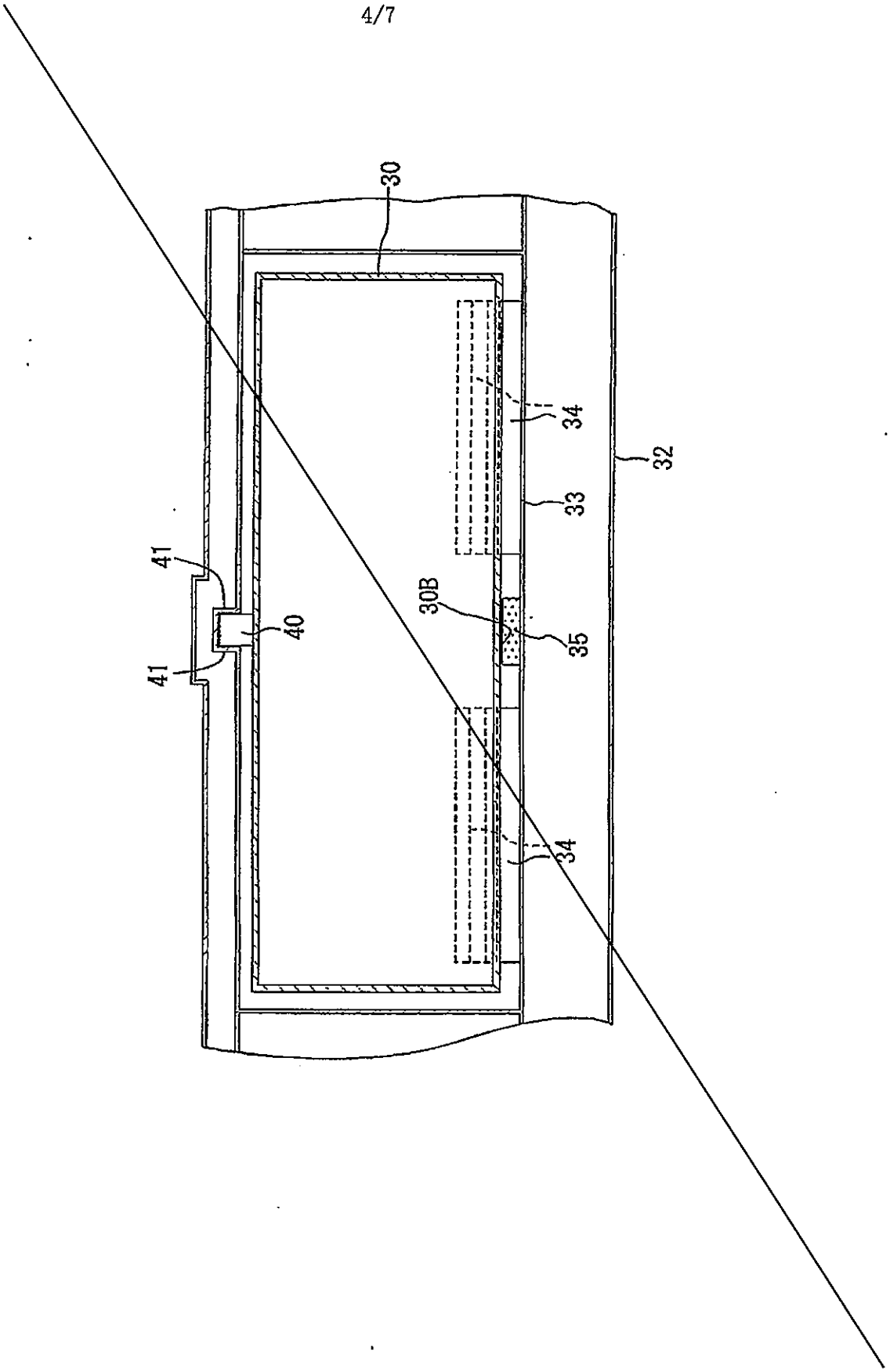
30
34
32
33
41
30B
35
40
41
34

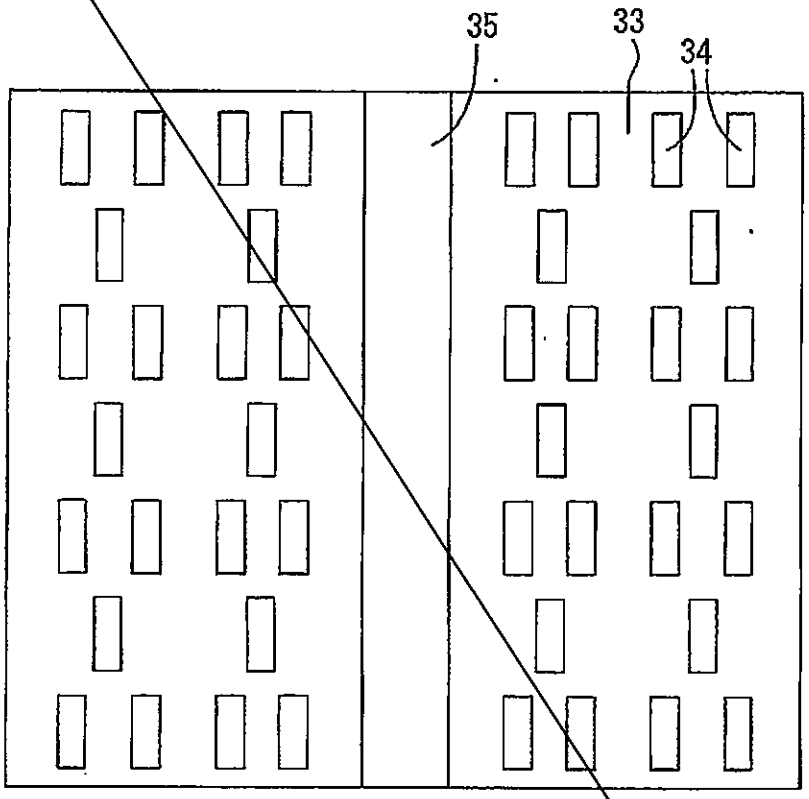
35
33
34

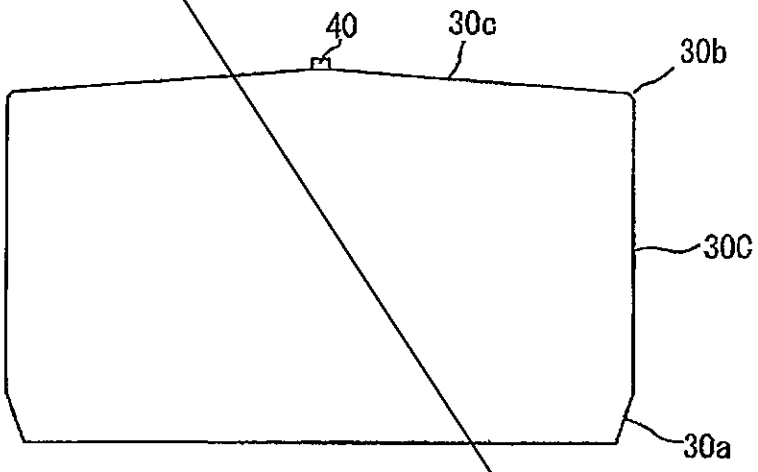
40
30c
30b
30C
30a

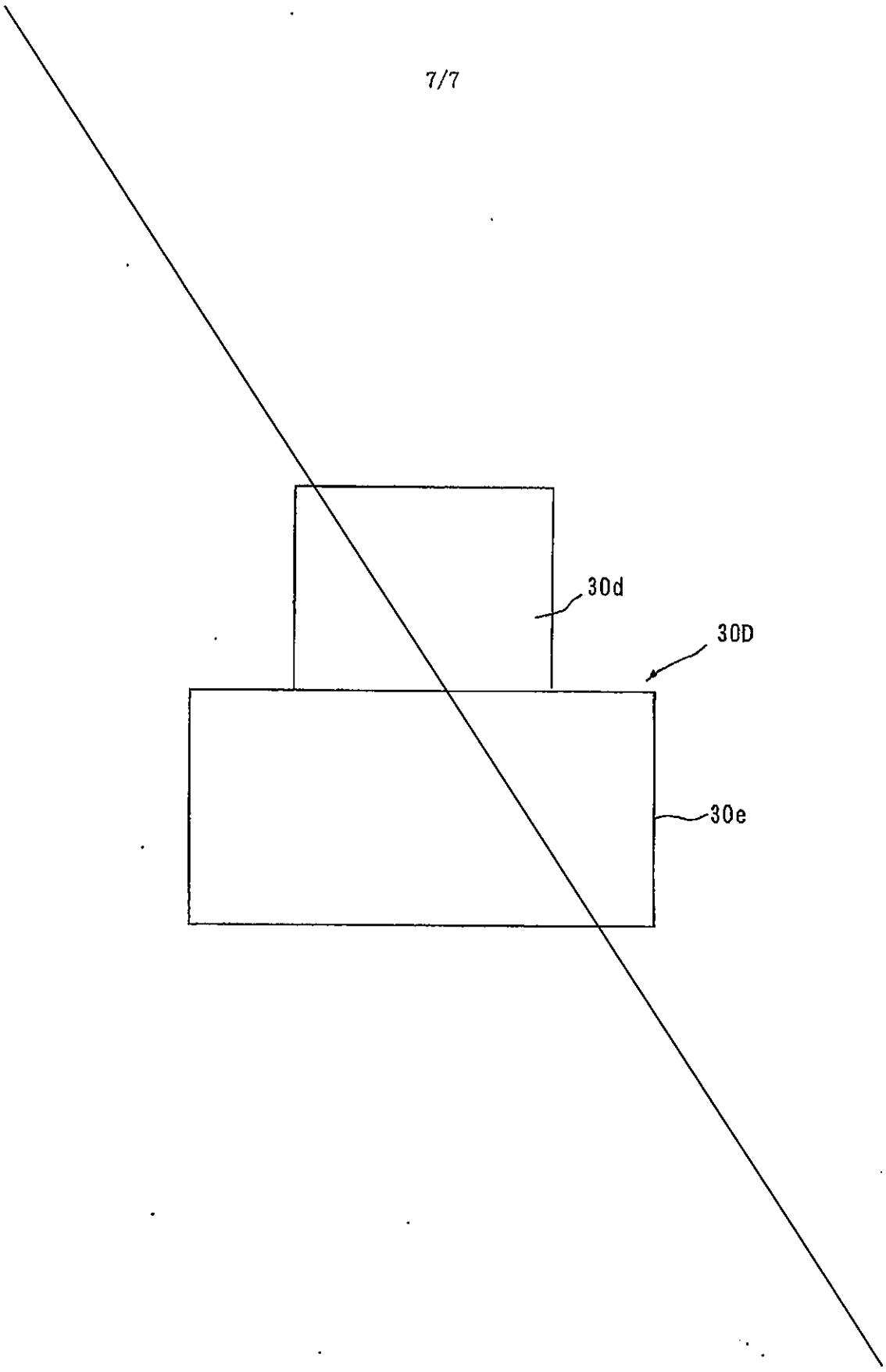
30d
30D
30e

FIG. 1

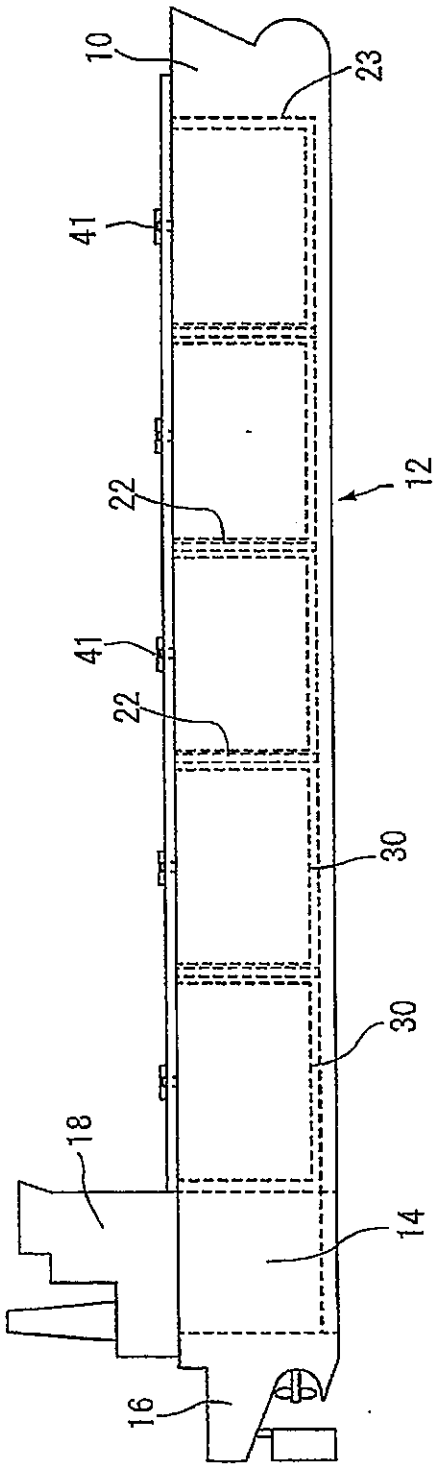

FIG. 2

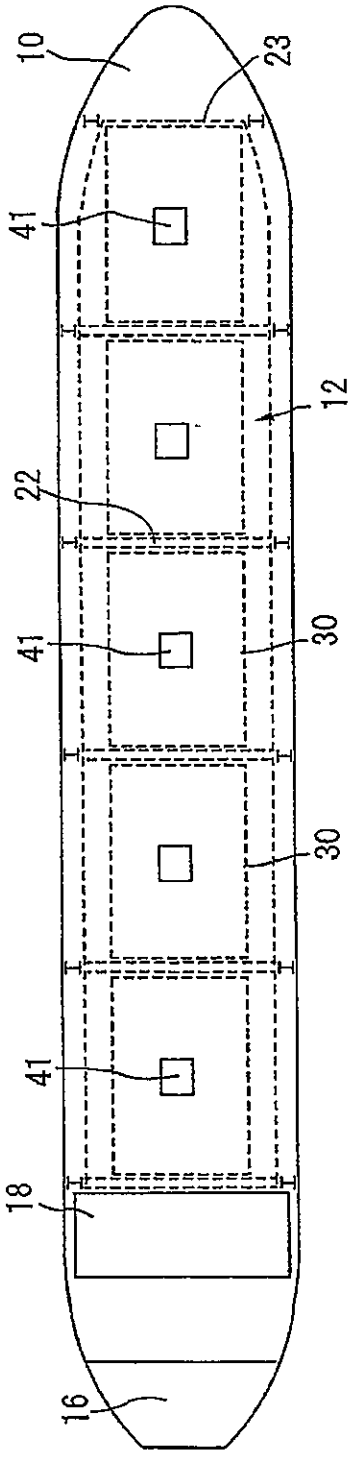

FIG. 3

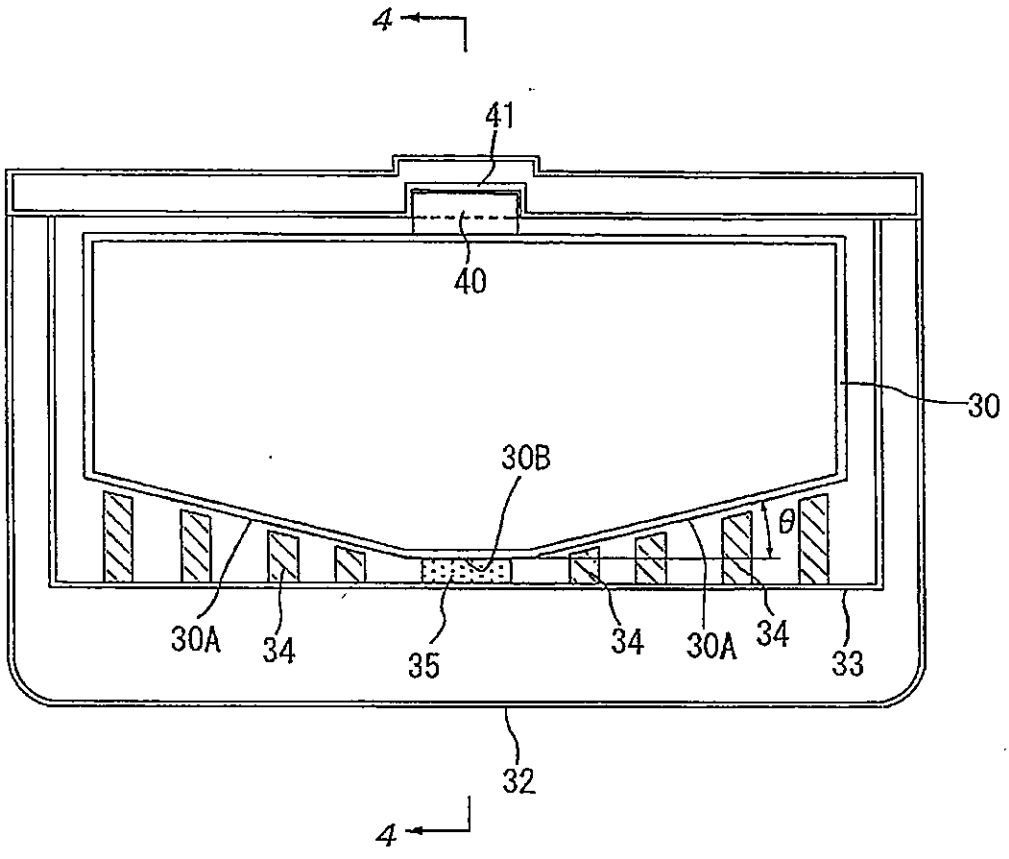

FIG. 4

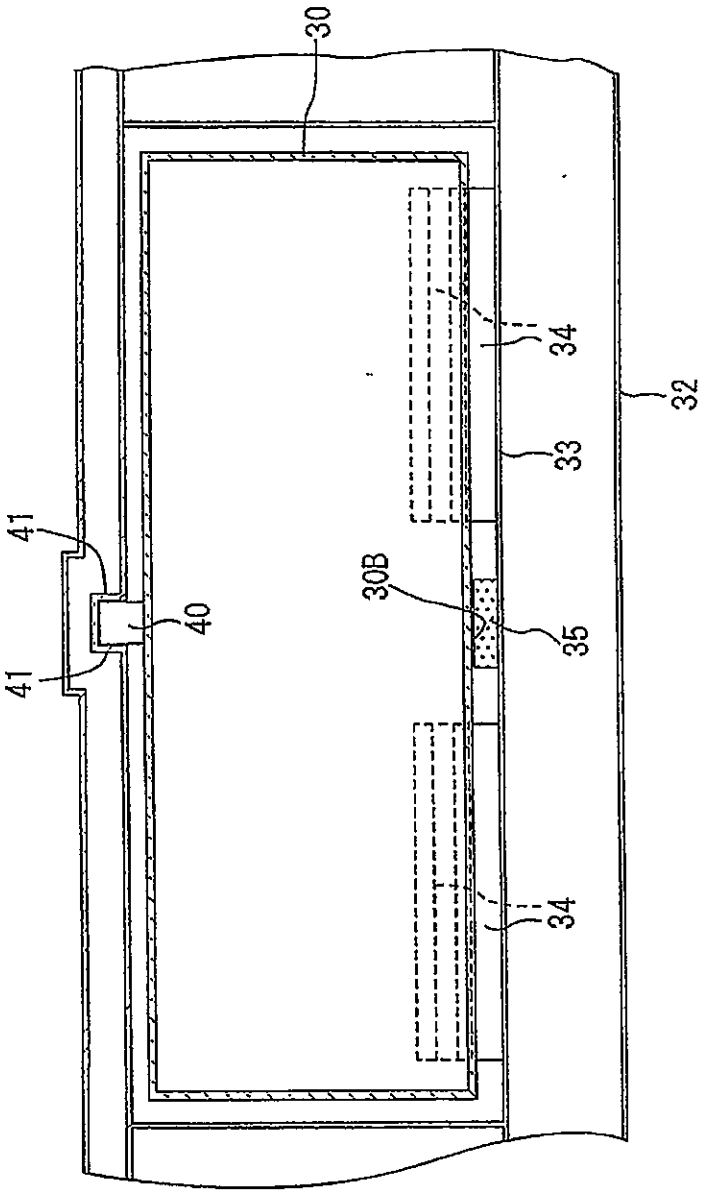

FIG. 5

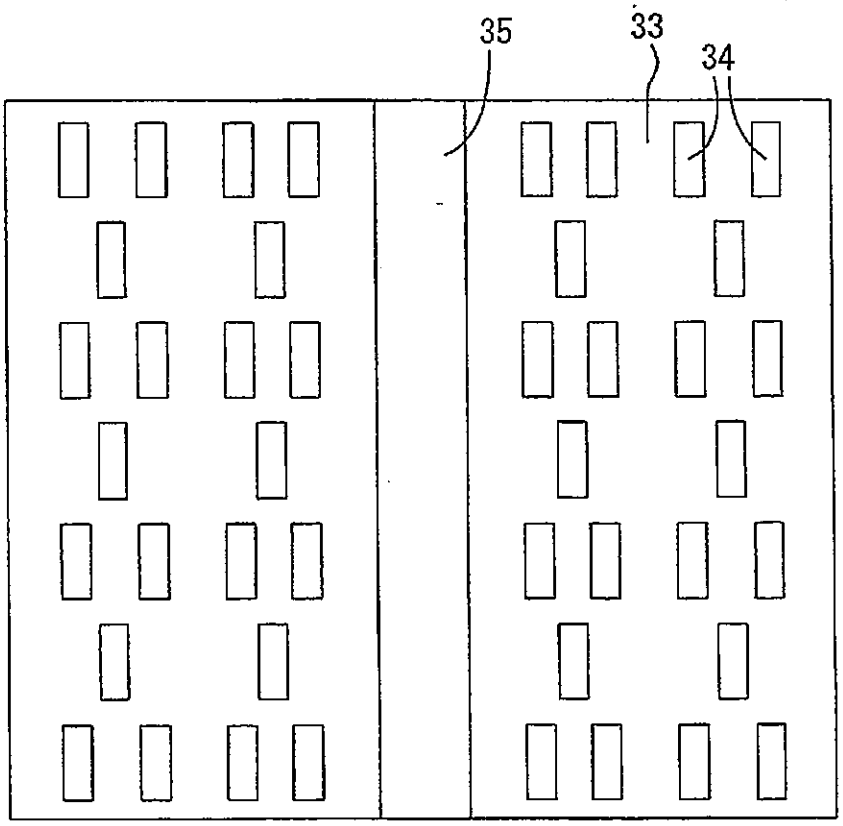

FIG. 6

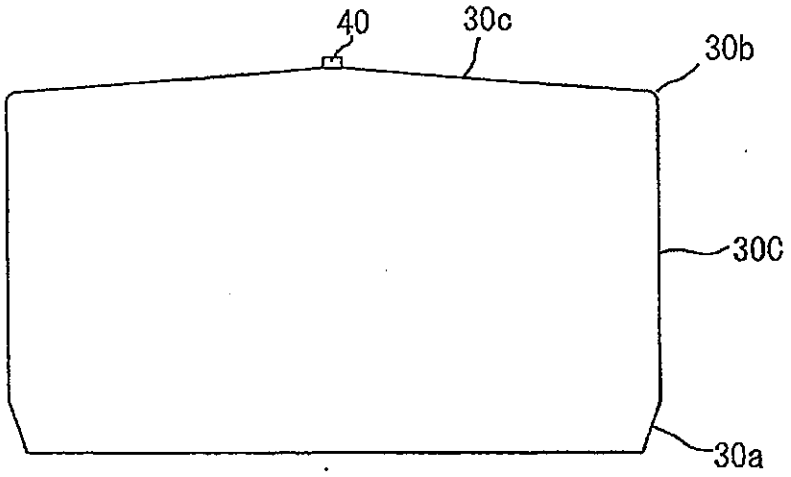

FIG. 7

