~~16~~

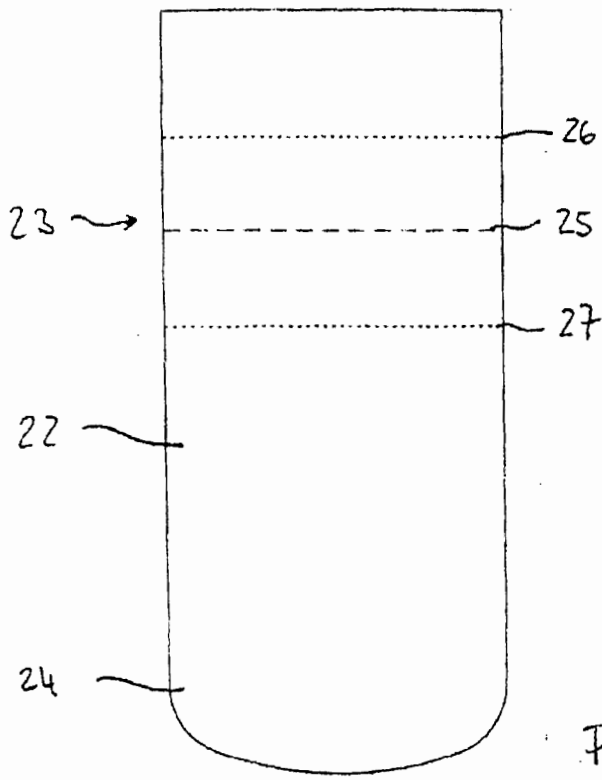

Fig. 4

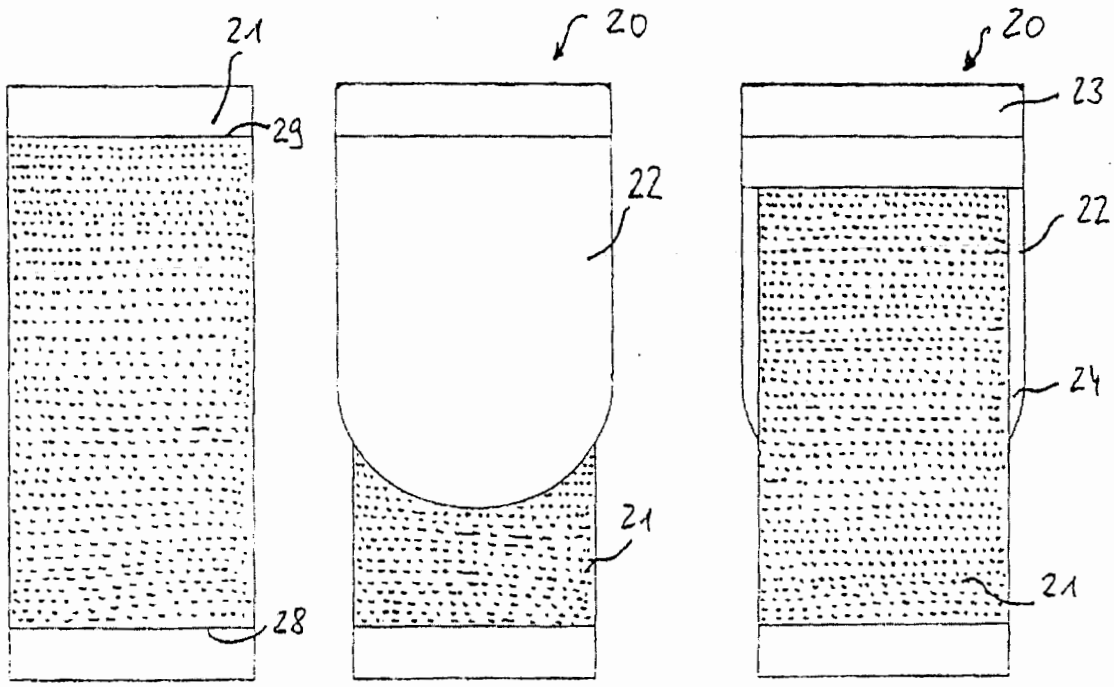

Fig. 3 Fig. 1 Fig. 2

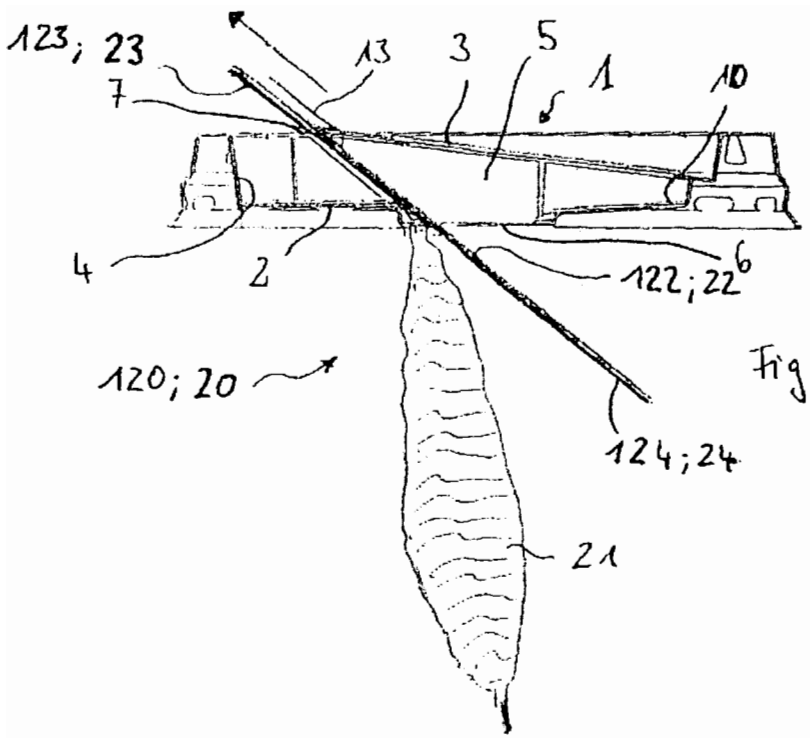

Fig. 5(a)

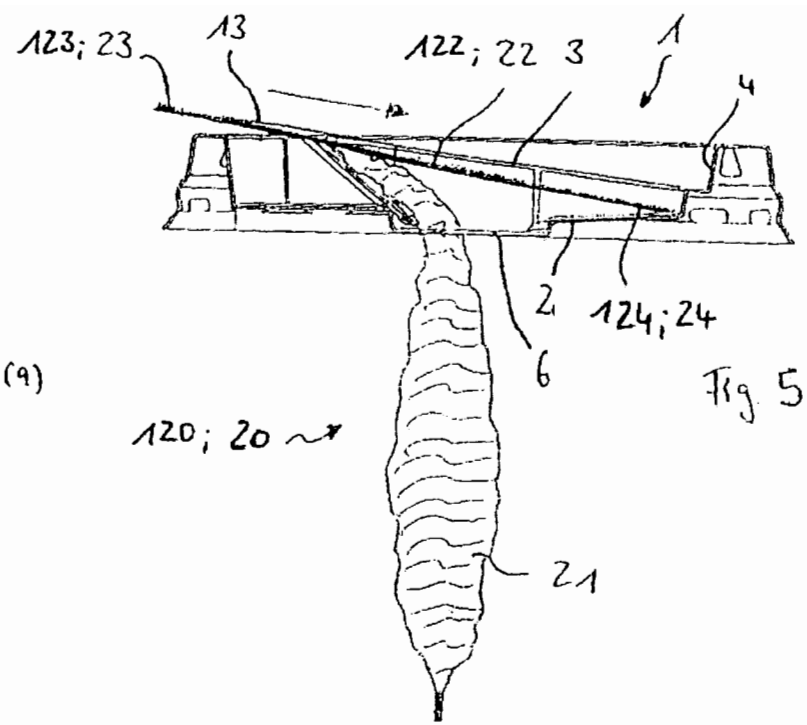

Fig. 5(b)

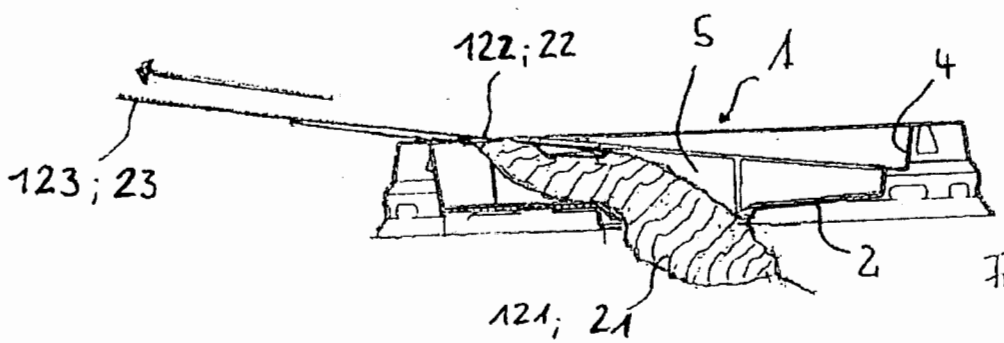

Fig. 5(c)

~~18~~

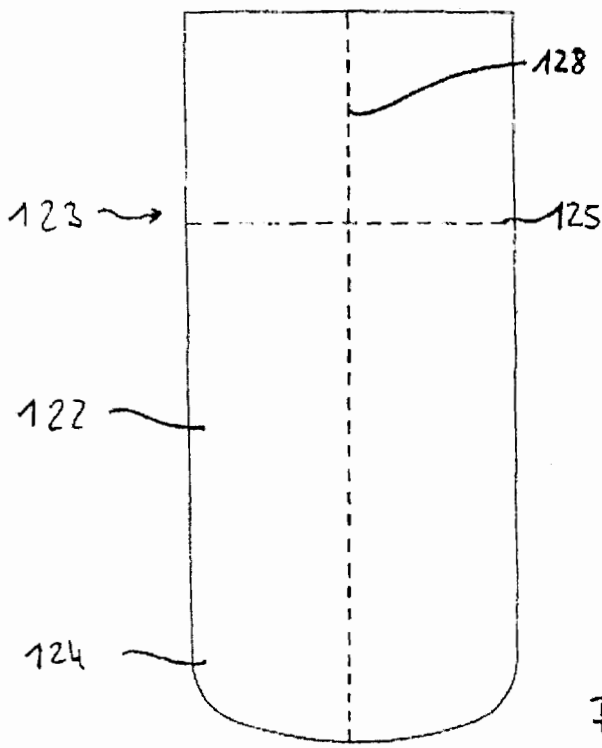

Fig. 8

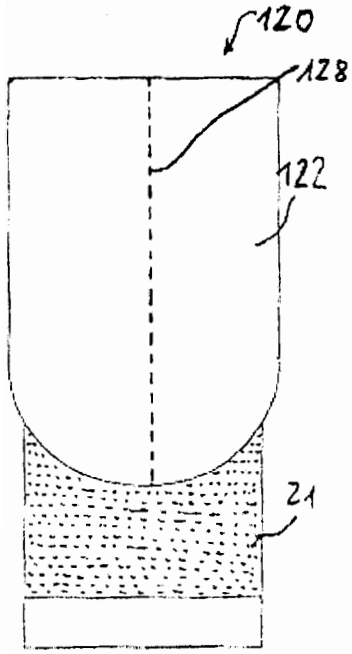

Fig. 6

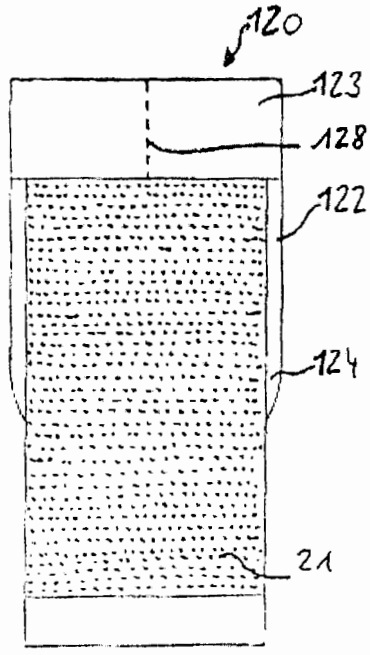

Fig. 7