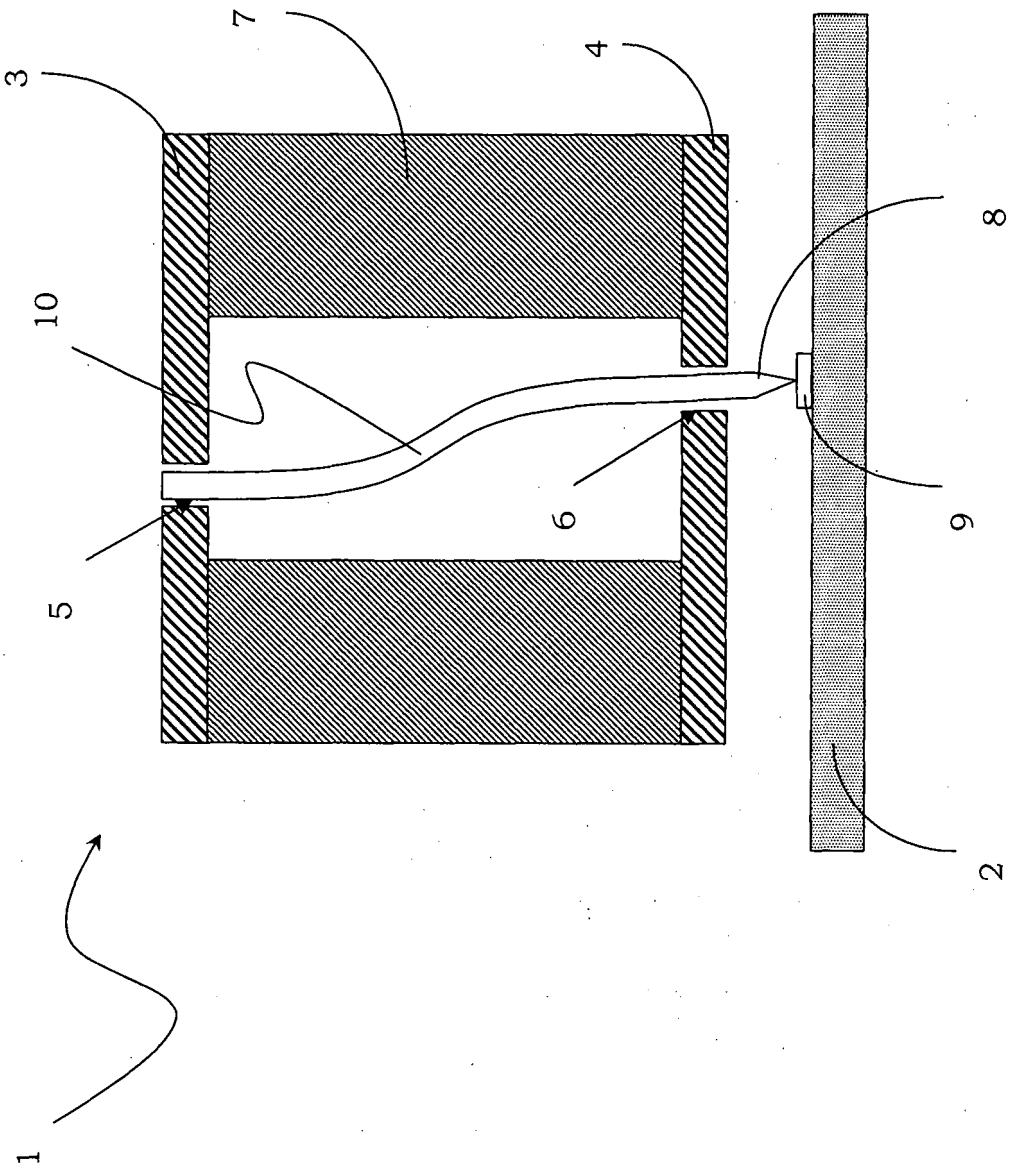

FIG. 1
PRIOR ART

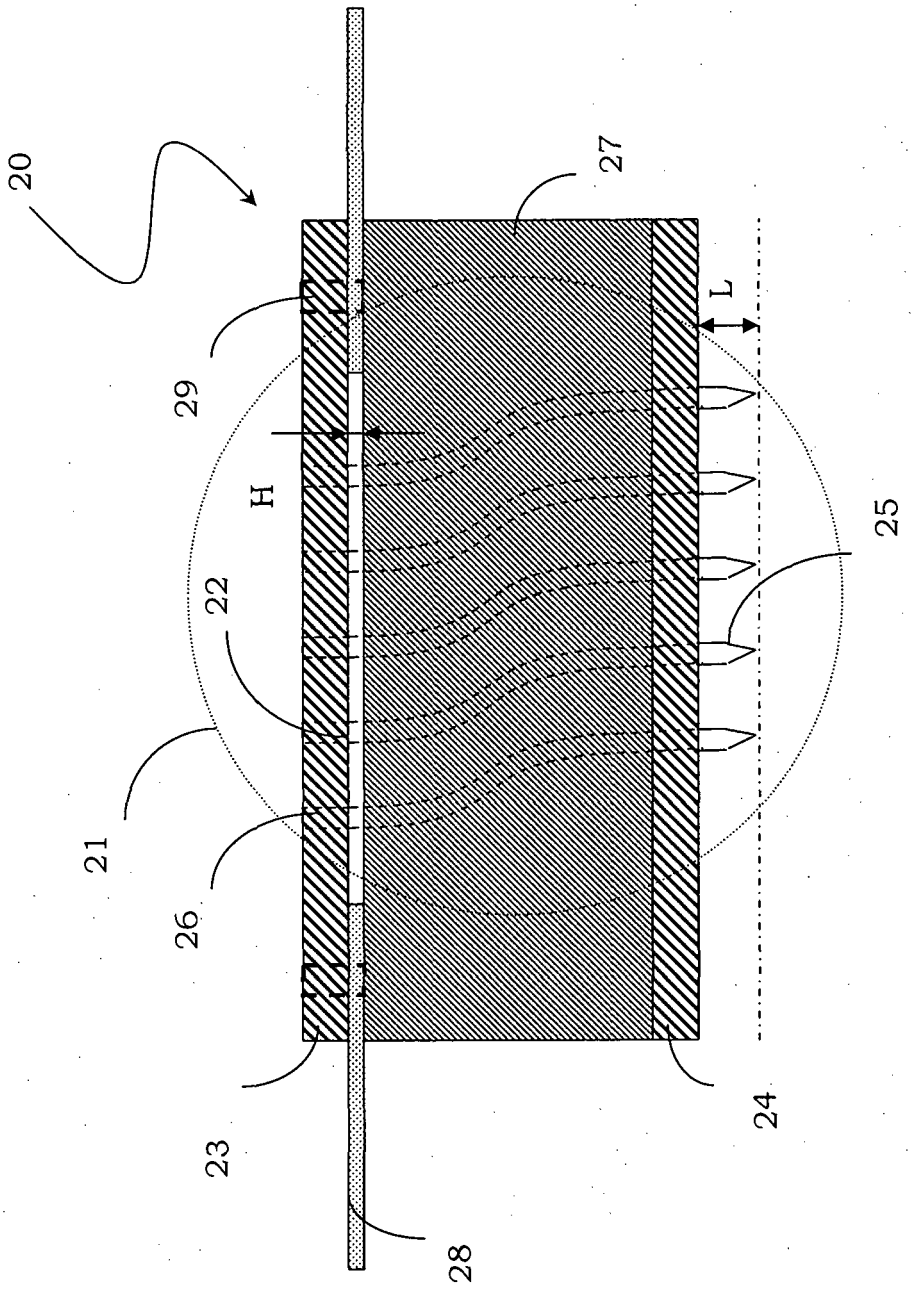

FIG. 2

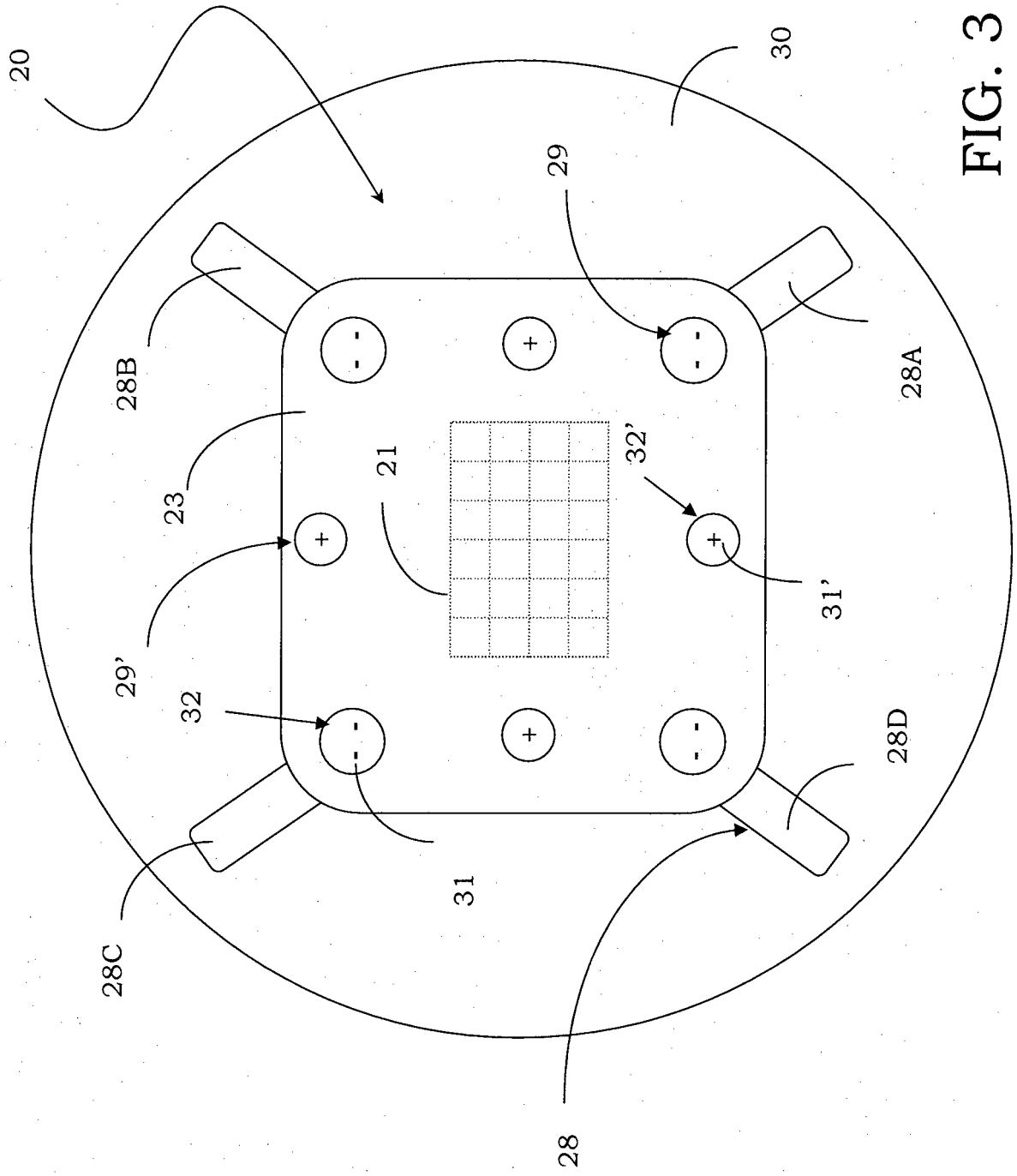

FIG. 3

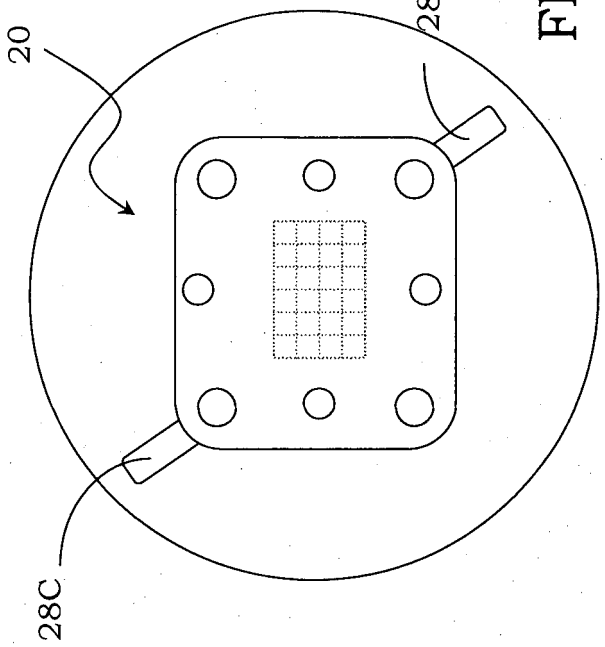

FIG. 4B

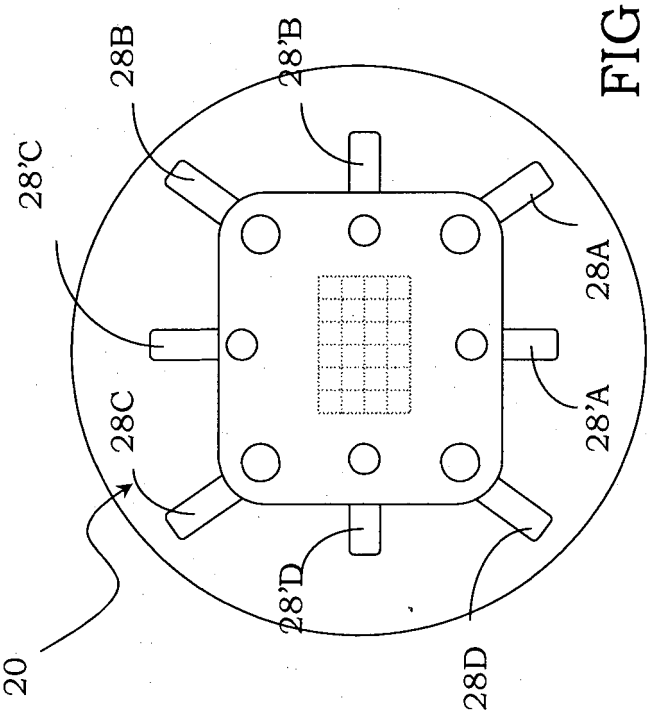

FIG. 4D

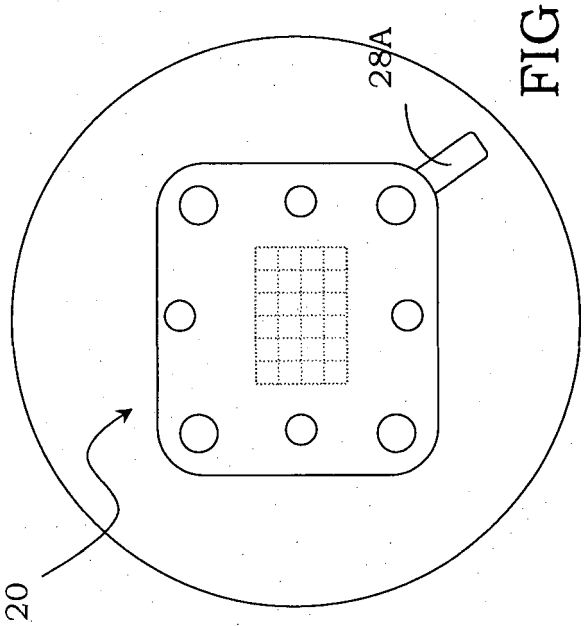

FIG. 4A

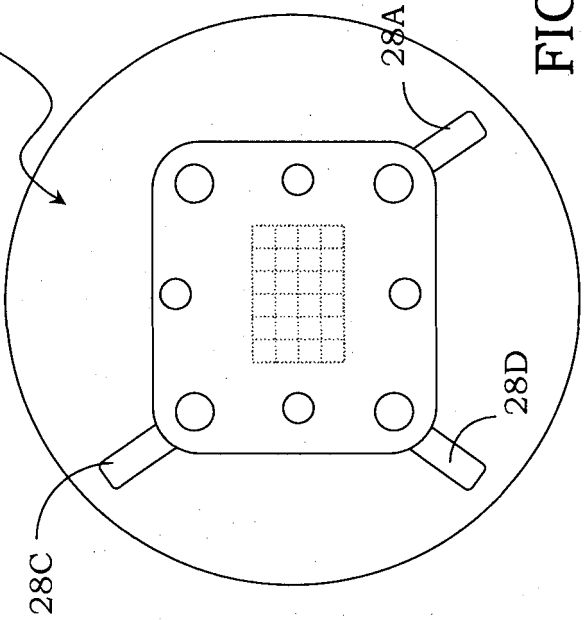

FIG. 4C

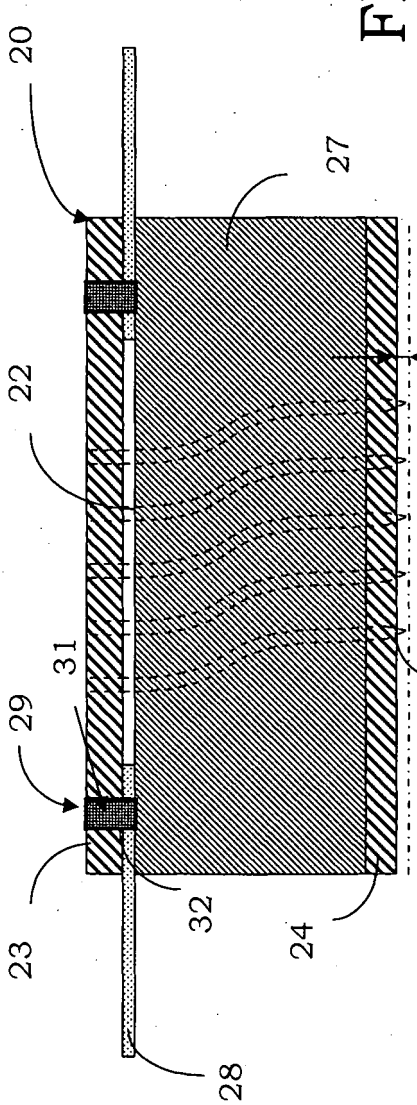

FIG. 5A

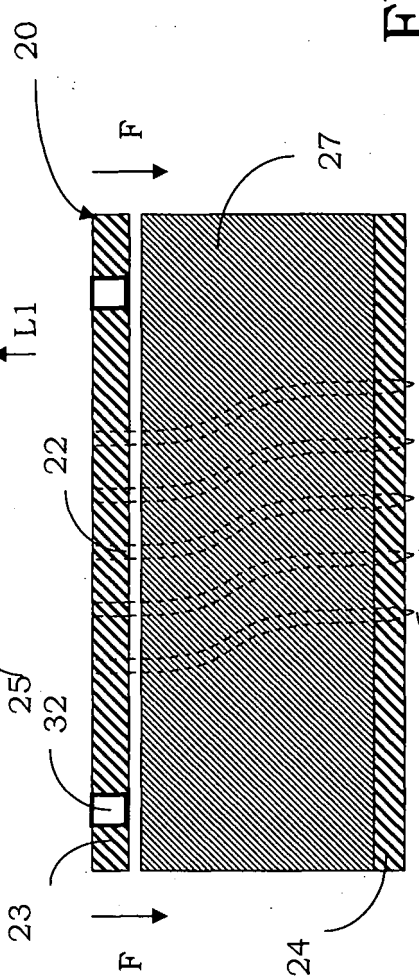

FIG. 5B

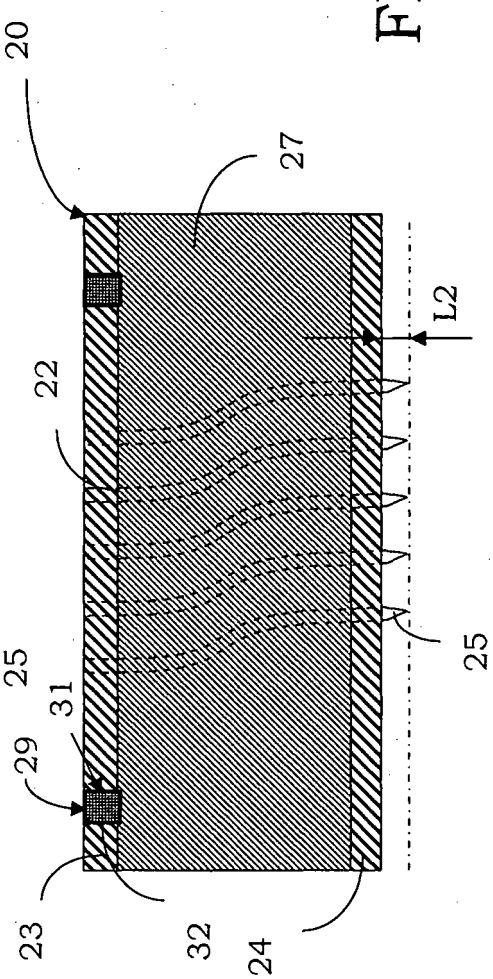

FIG. 5C

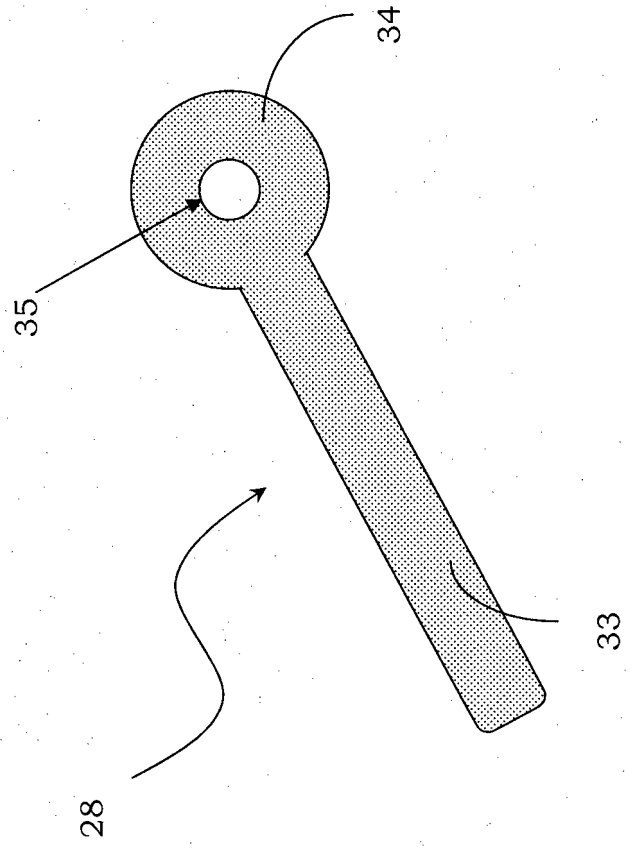

FIG. 6

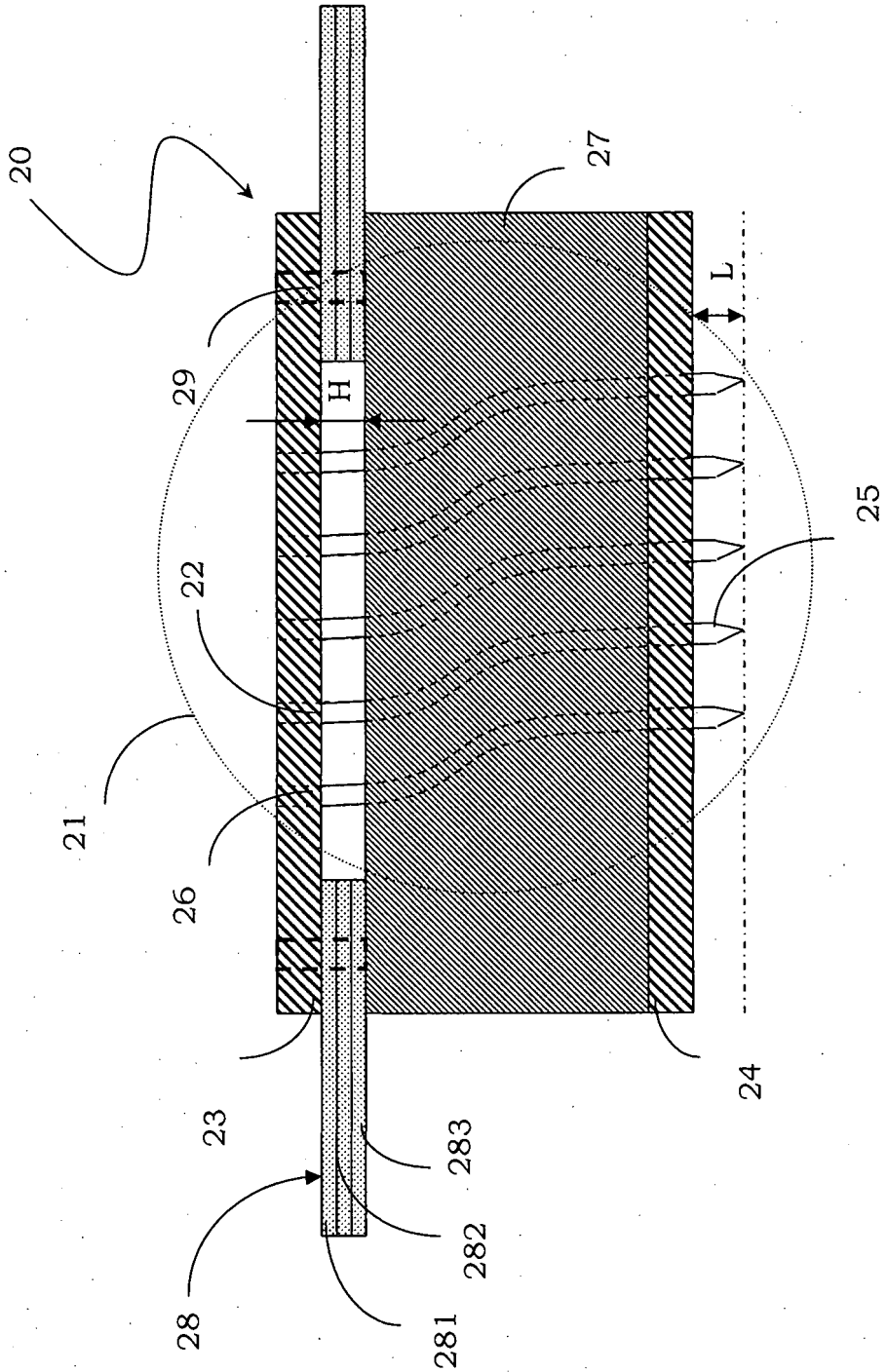

FIG. 7

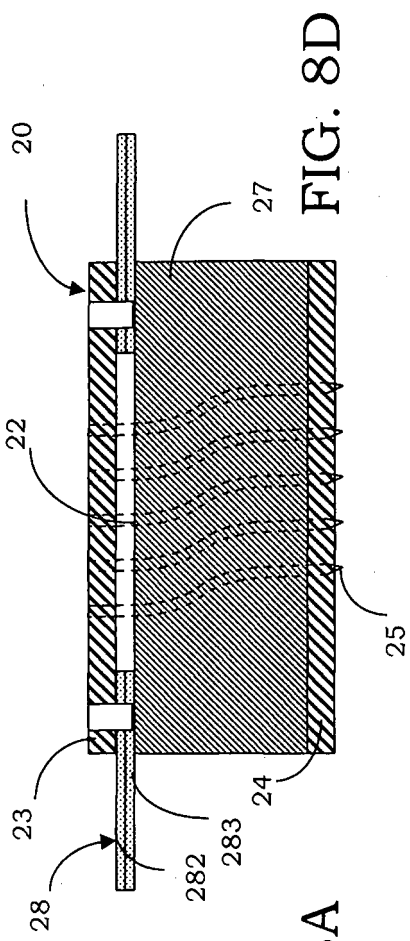

FIG. 8D

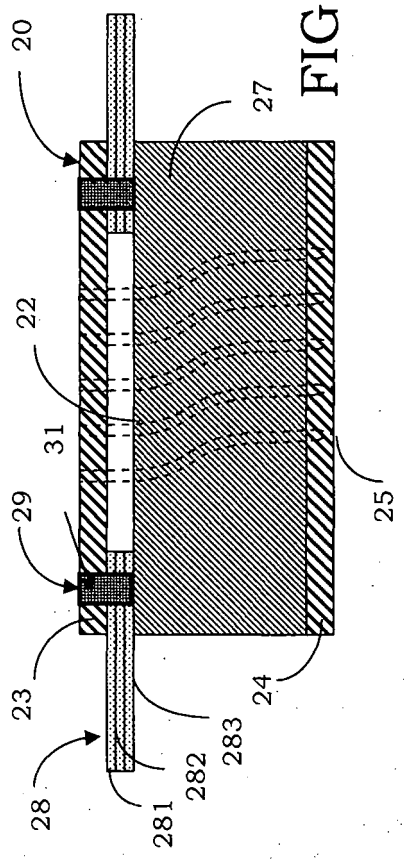

FIG. 8A

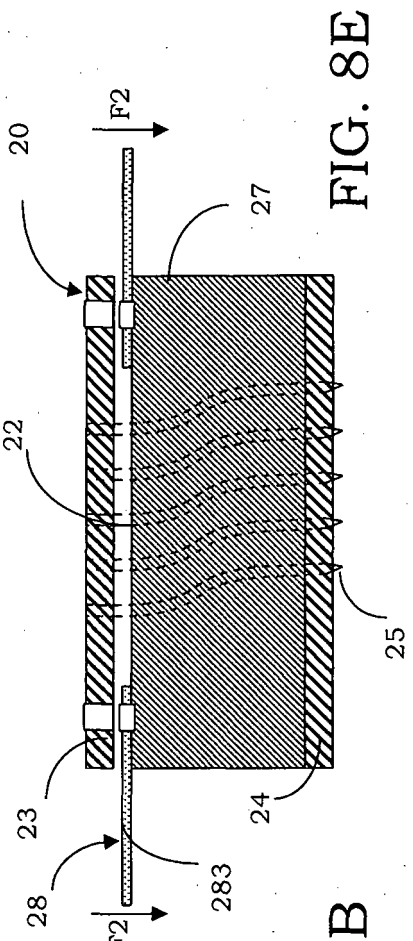

FIG. 8E

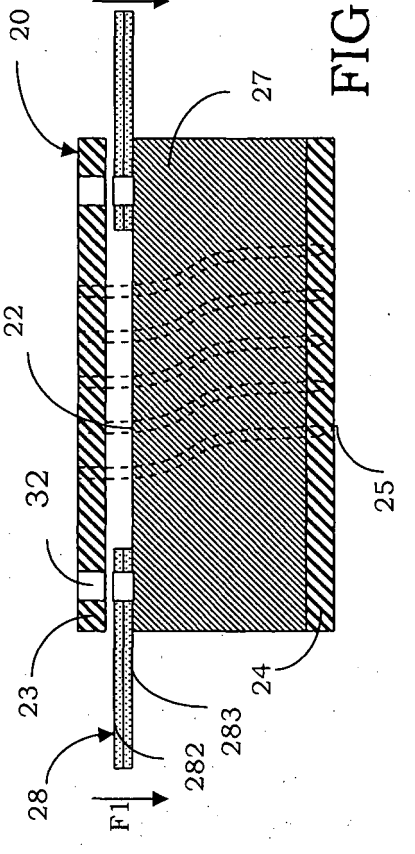

FIG. 8B

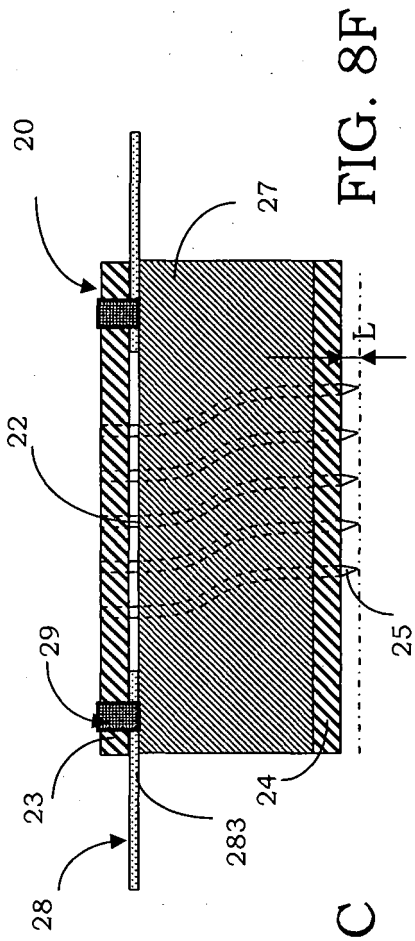

FIG. 8F

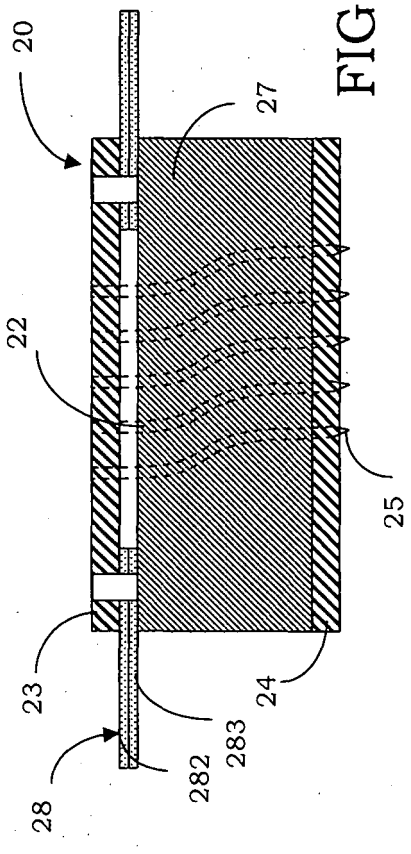

FIG. 8C