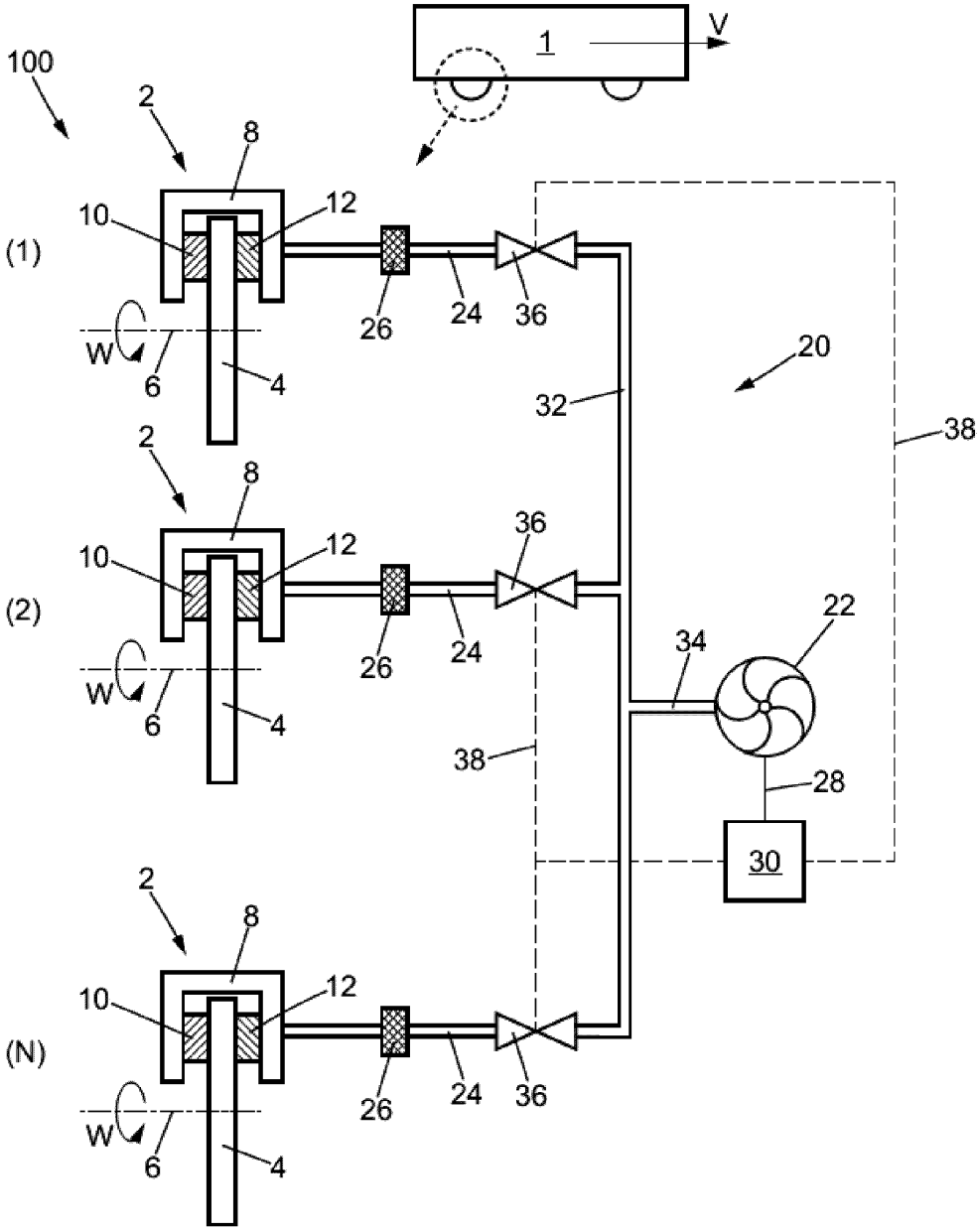

FIG. 1

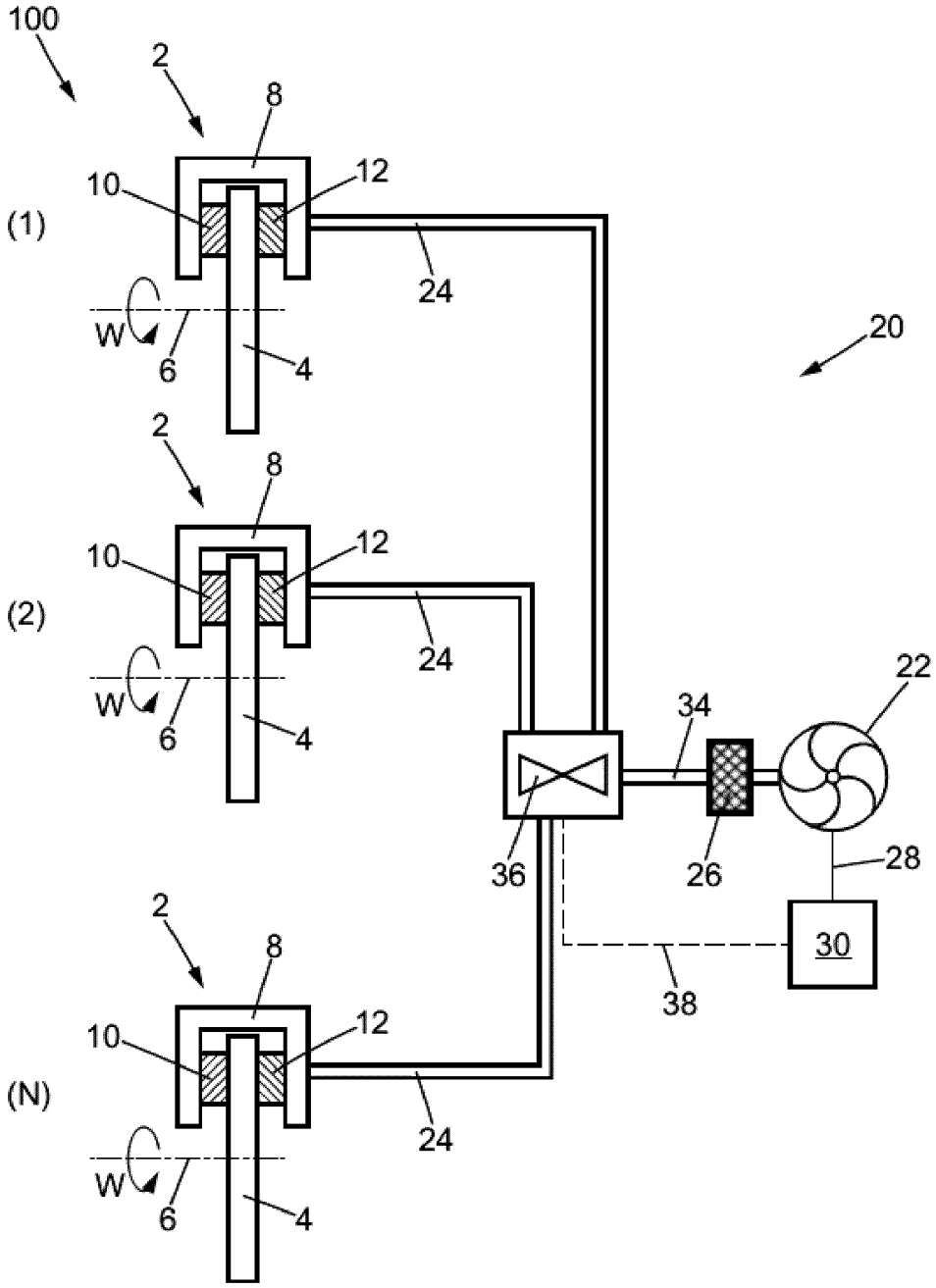
100
2
8
10
12
(1)
24
W
6
4
20
2
8
10
12
(2)
24
W
6
4
22
34
36
26
28
30
38
2
8
10
12
(N)
24
W
6
4

FIG. 2

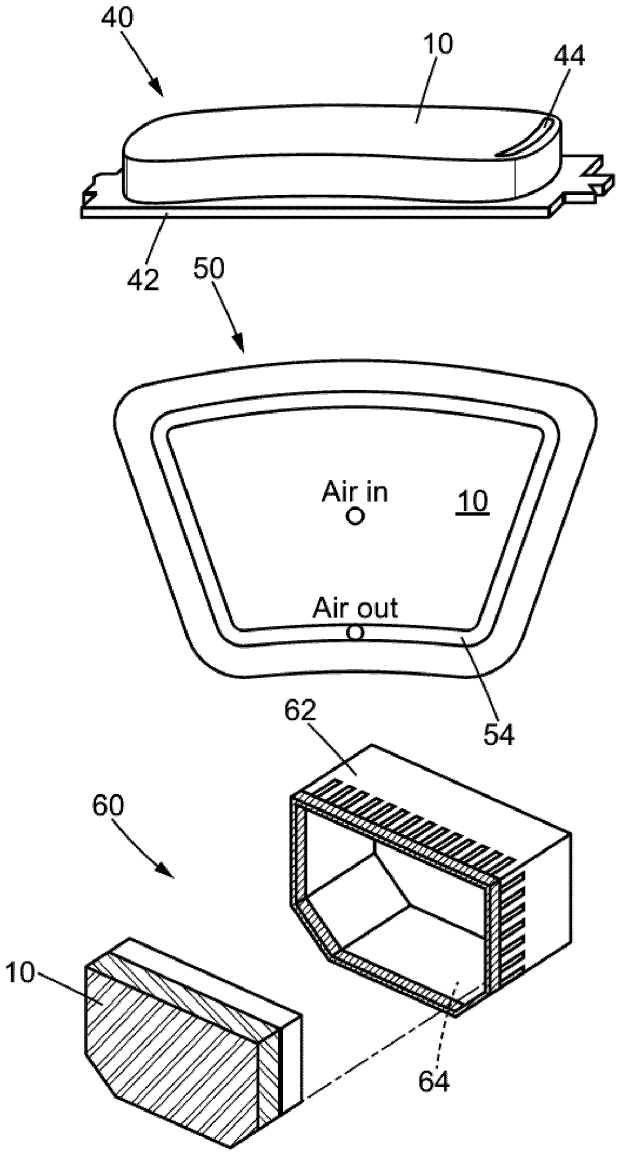

FIG. 3

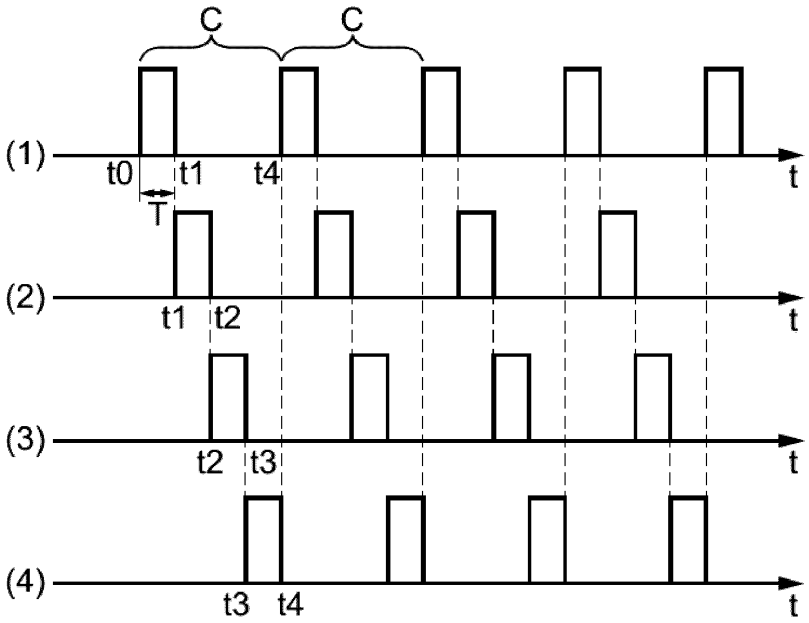

FIG. 4A

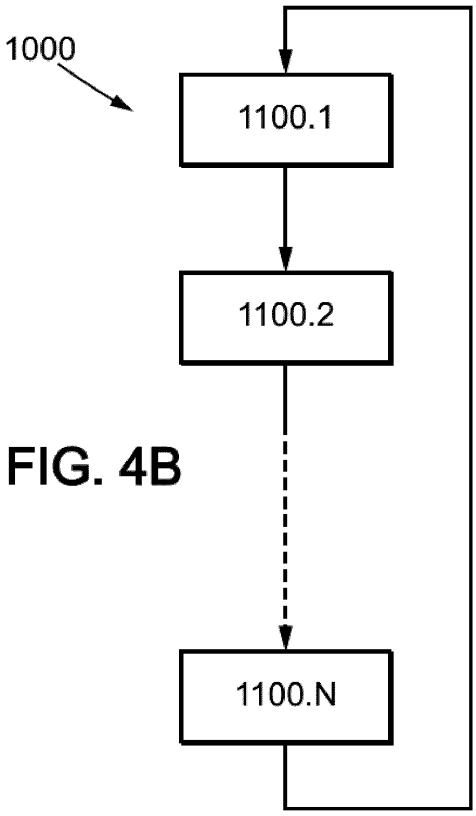

FIG. 4B

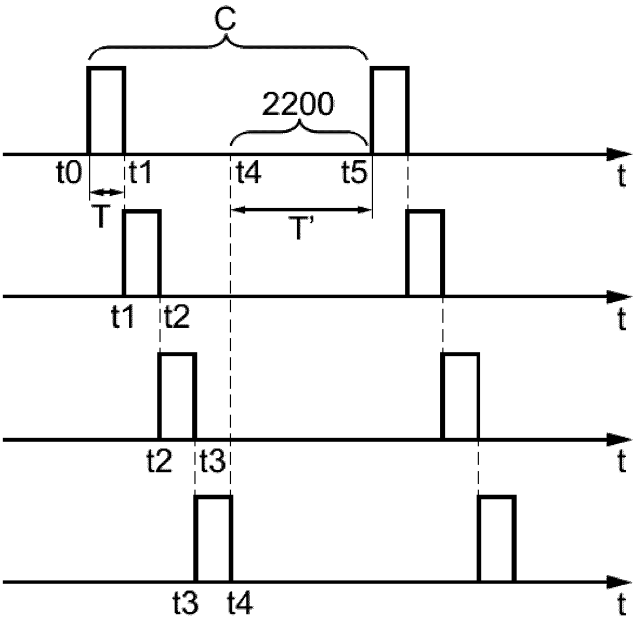
C
2200
t0
t1
t4
t5
t
T
T'
t1
t2
t
t2
t3
t
t3
t4
t

FIG. 5A

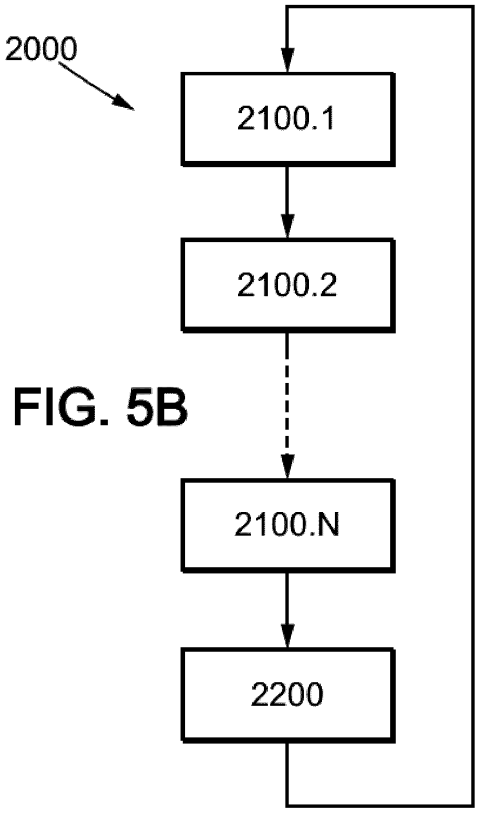
2000
2100.1
2100.2
2100.N
2200

FIG. 5B

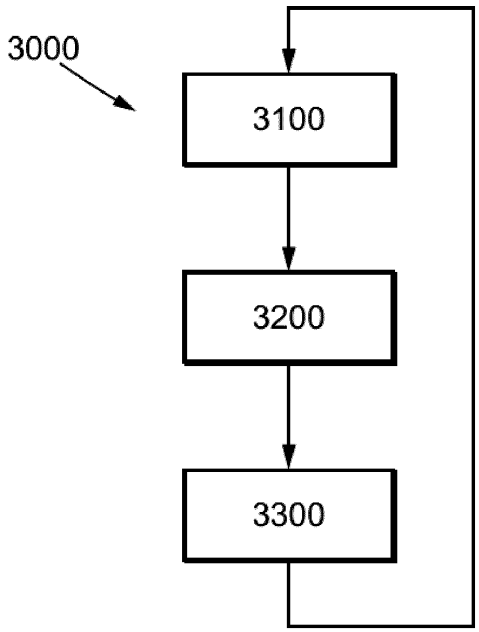

FIG. 6

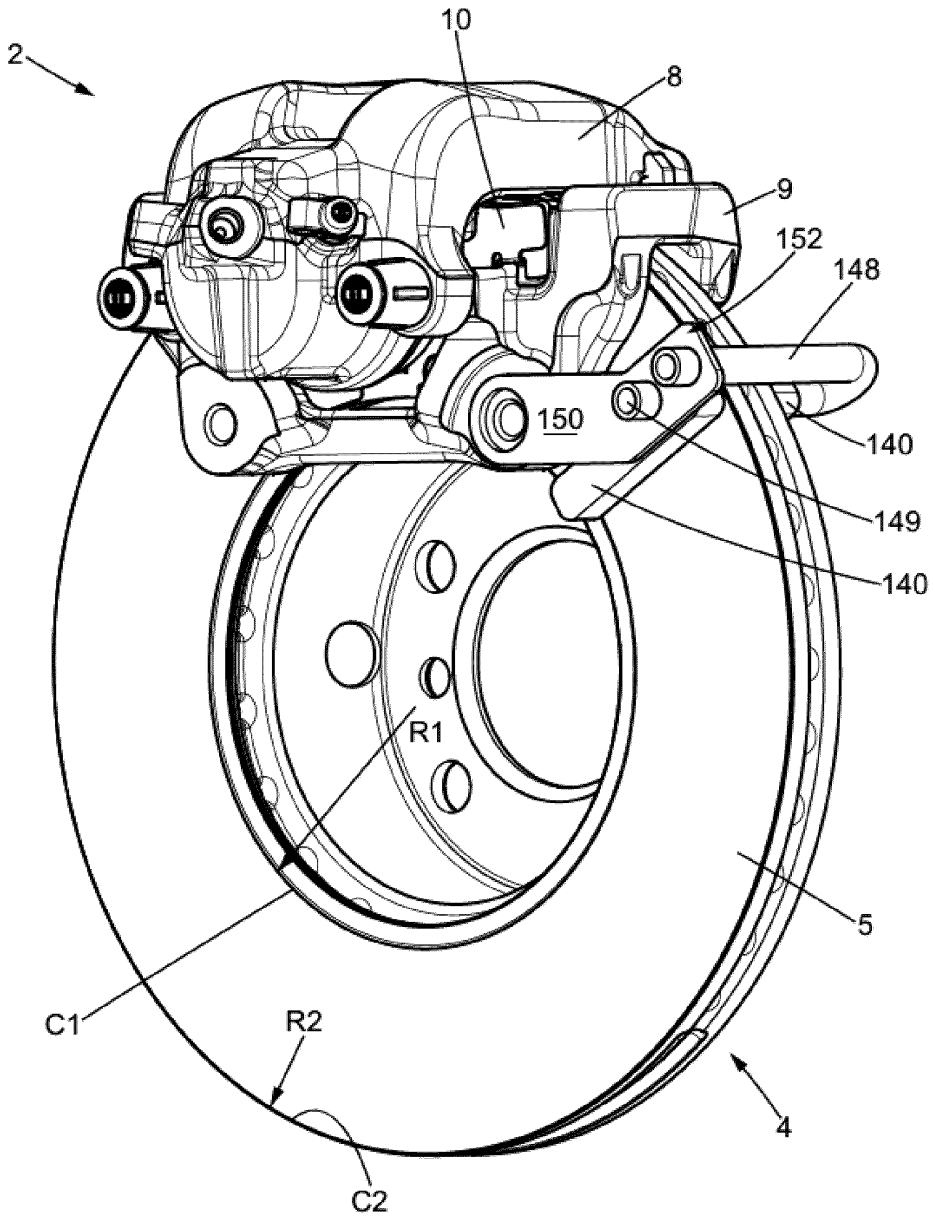

FIG. 7

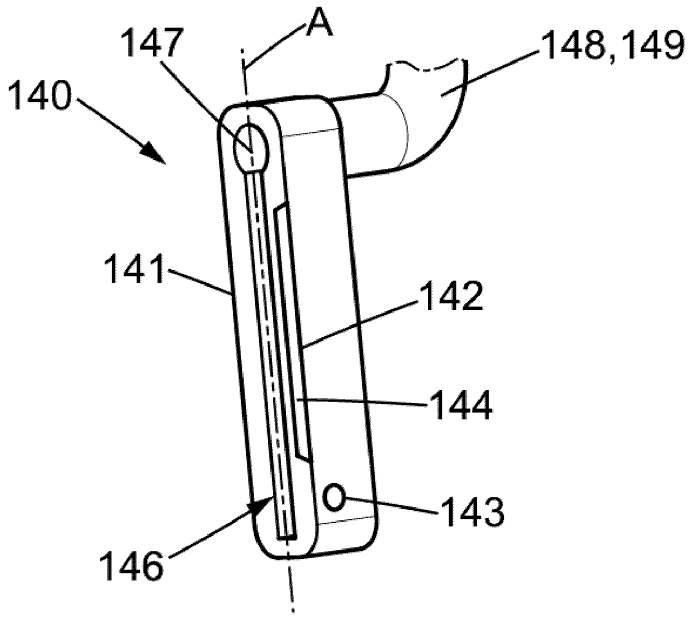
147
A
148,149
140
141
142
144
143
146

FIG. 8

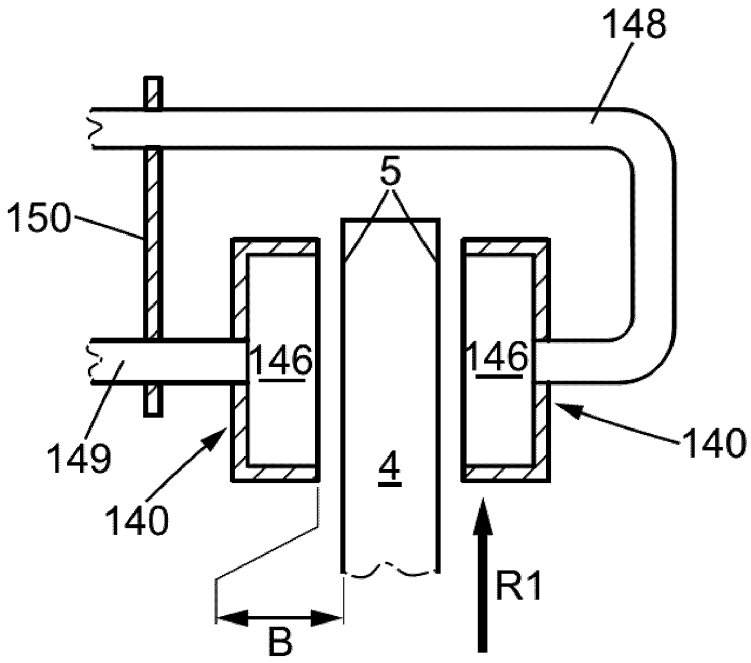
148
5
150
146
146
149
140
4
140
R1
B

FIG. 9

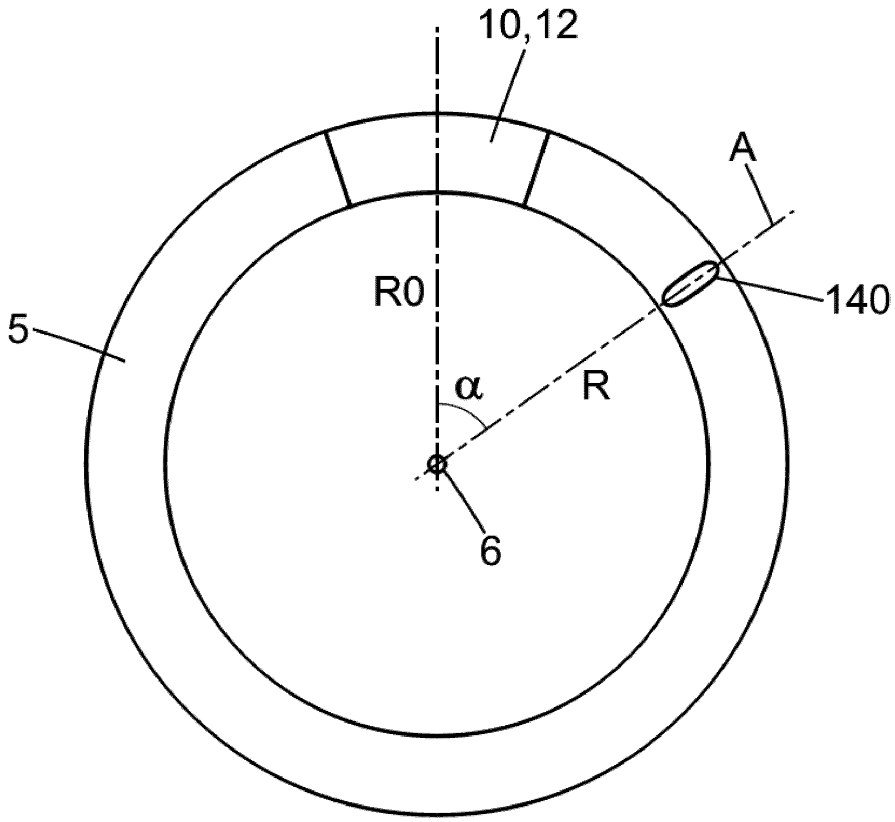

FIG. 10

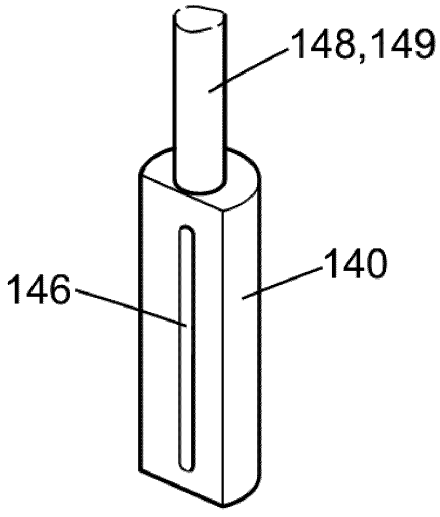

FIG. 11

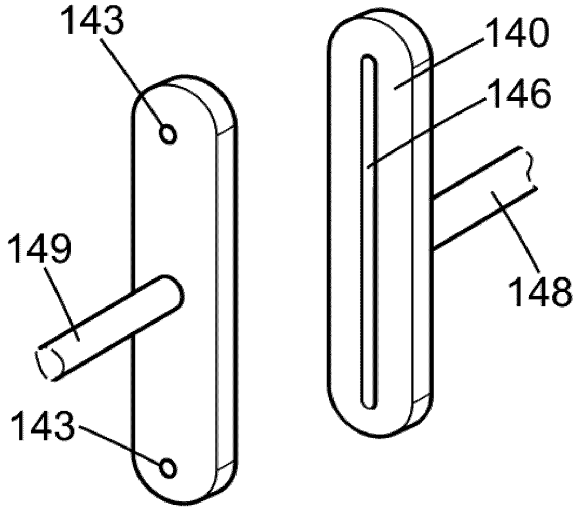

FIG. 12

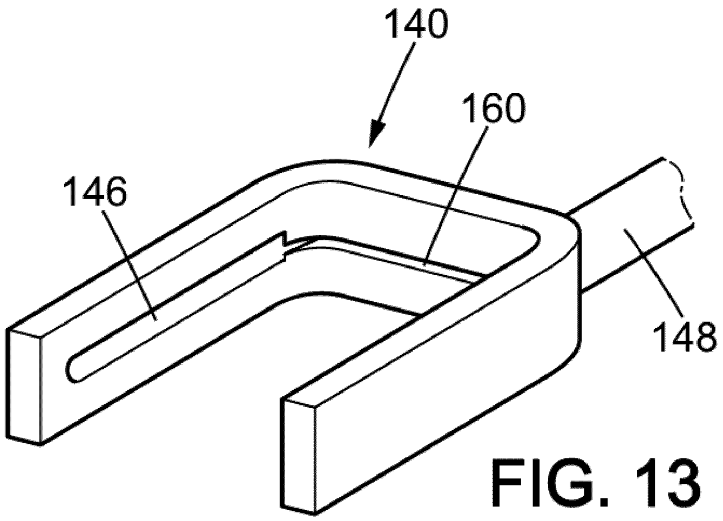

FIG. 13