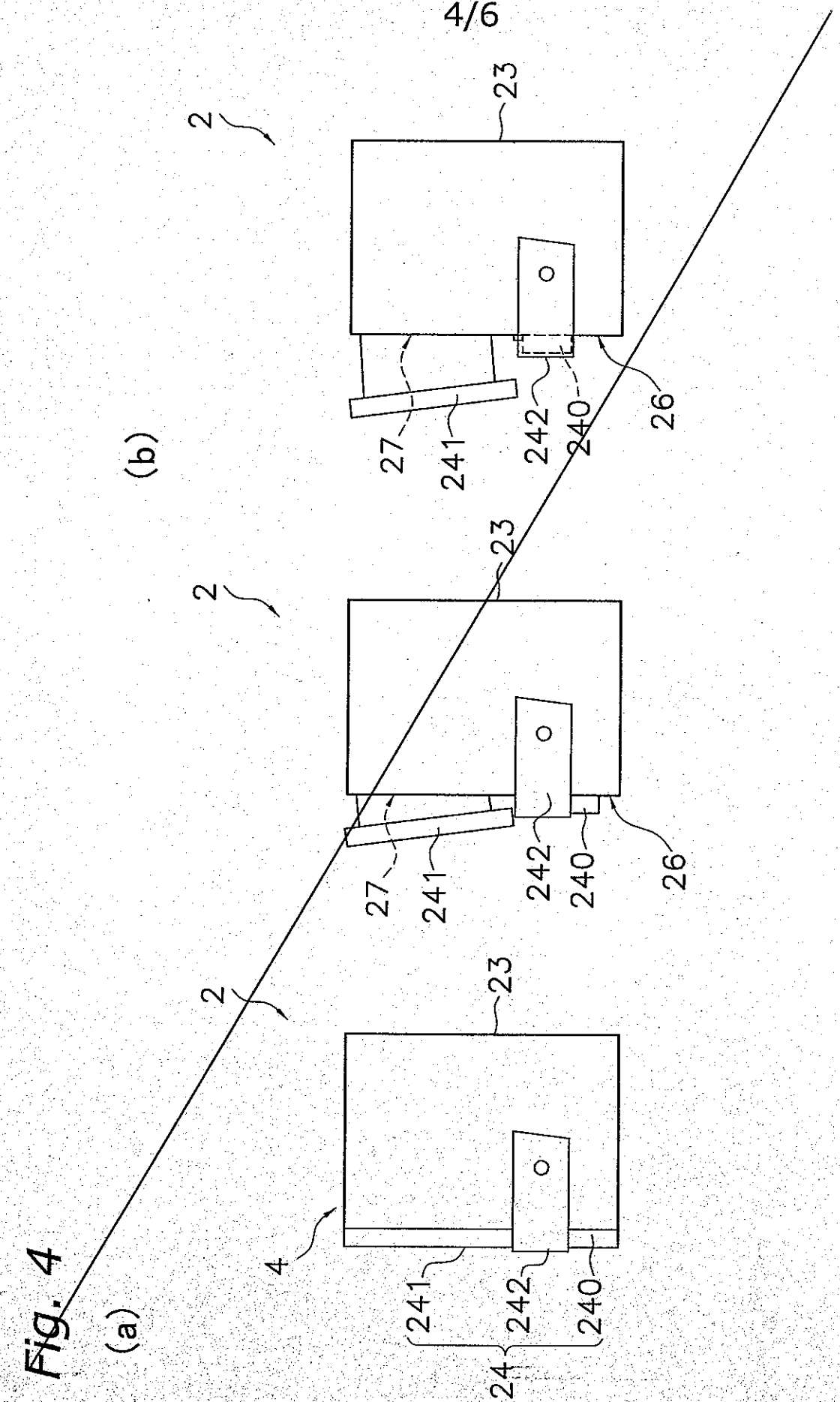

Fig. 4

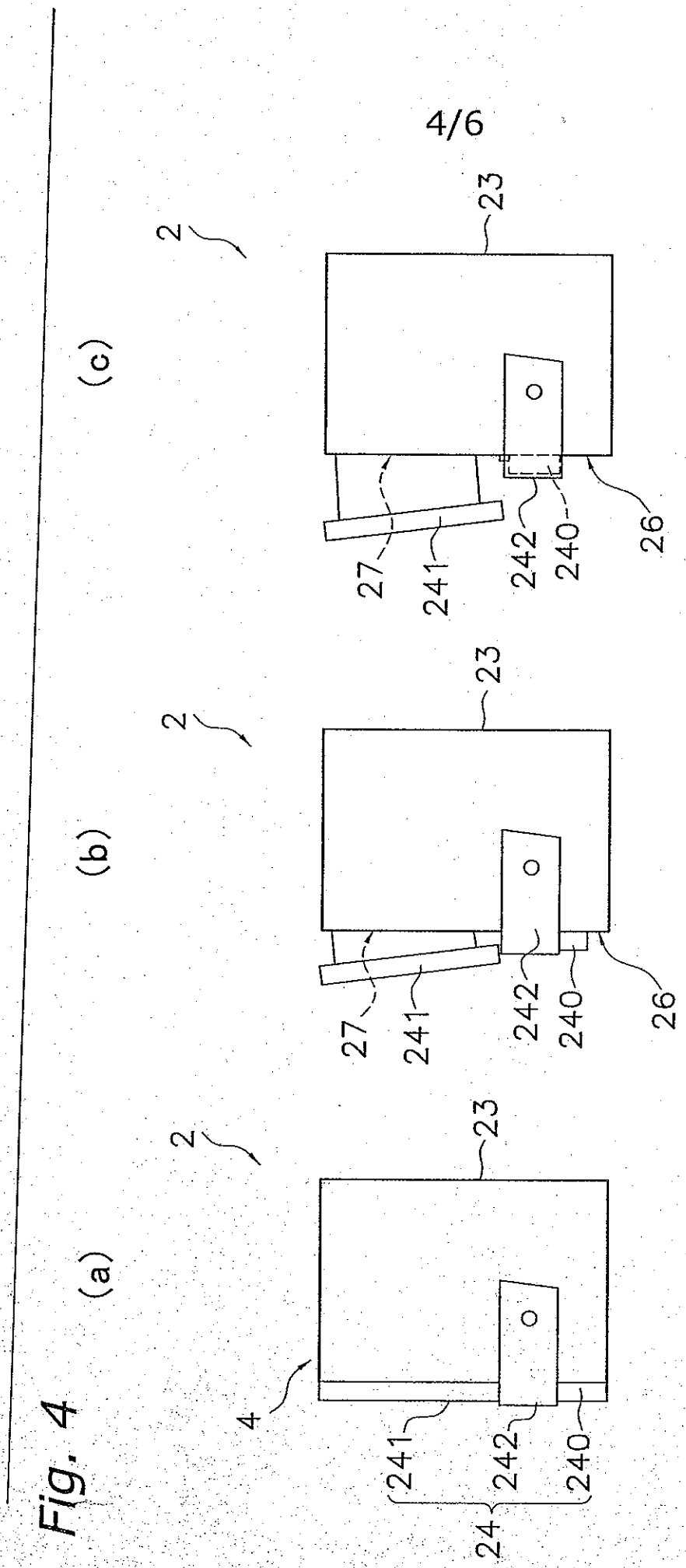
(a)
2
23
4
241
242
240
24
(b)
2
23
27
241
242
240
26
(c)
2
23
27
241
242
240
26

Fig. 4