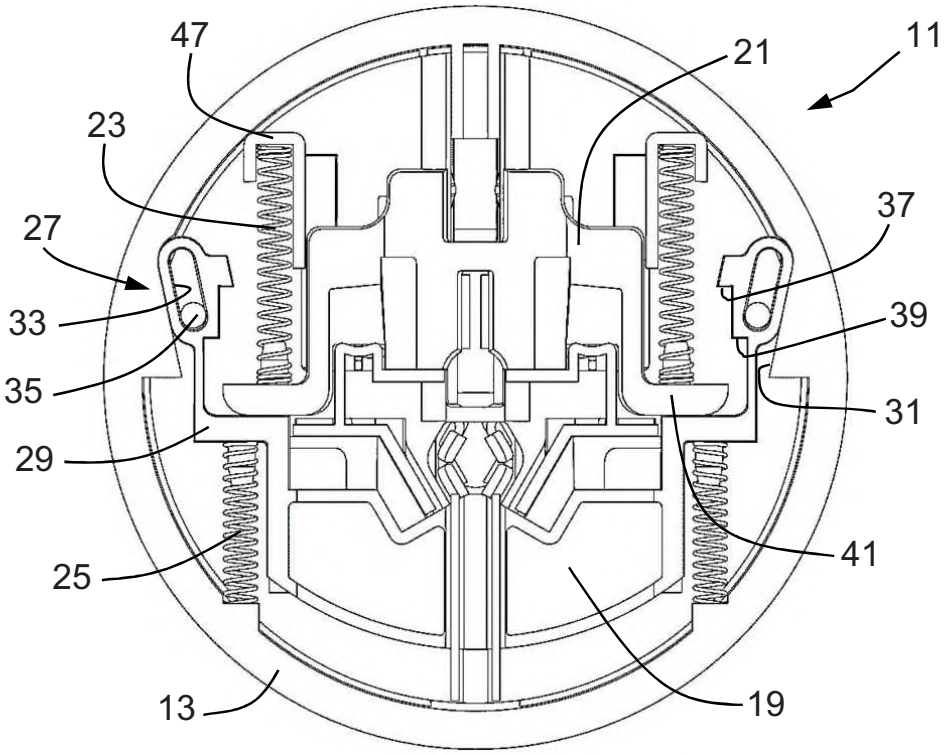
47
21
11
23
37
27
39
33
31
35
29
41
25
19
13

FIG. 1

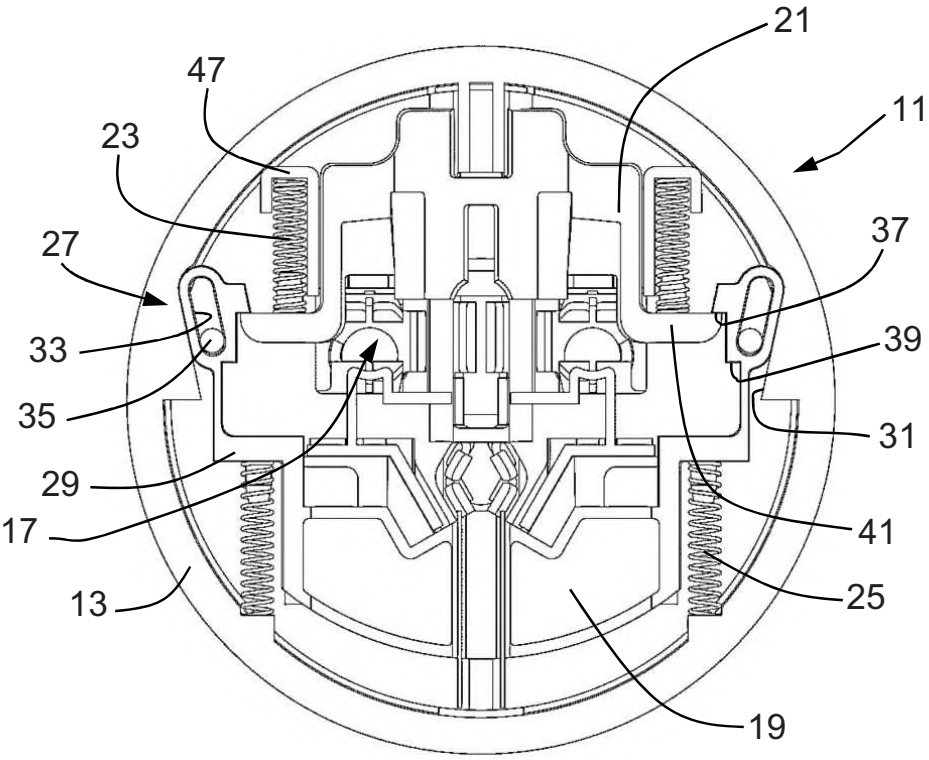
21
47
11
23
37
27
39
33
31
35
29
41
17
25
13
19

FIG. 2

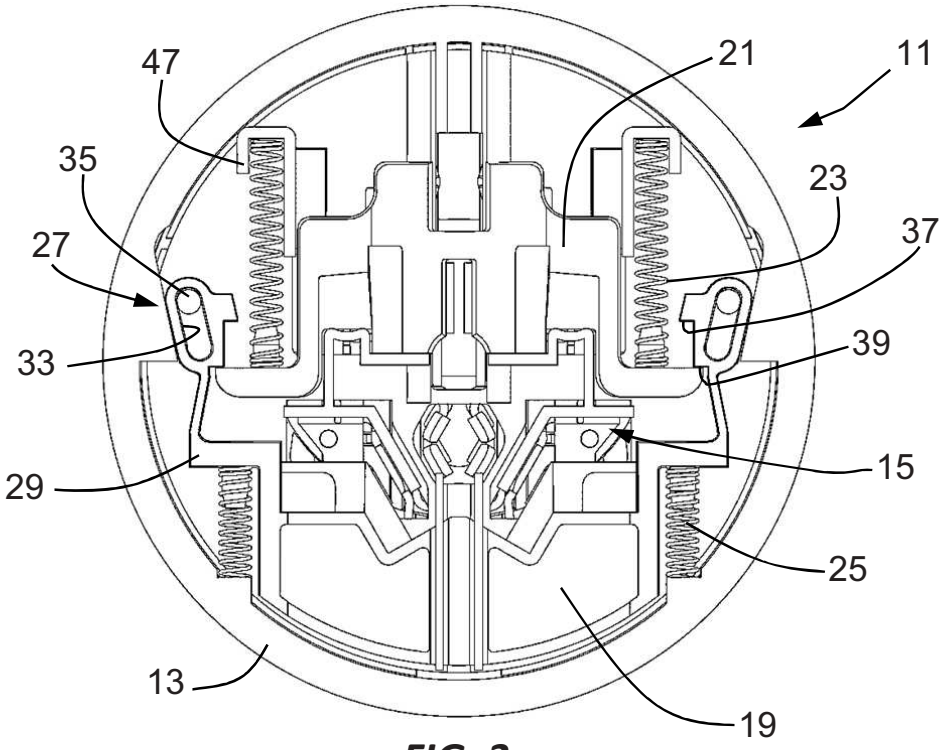
47
21
11
35
23
27
37
33
39
29
15
25
13
19

FIG. 3

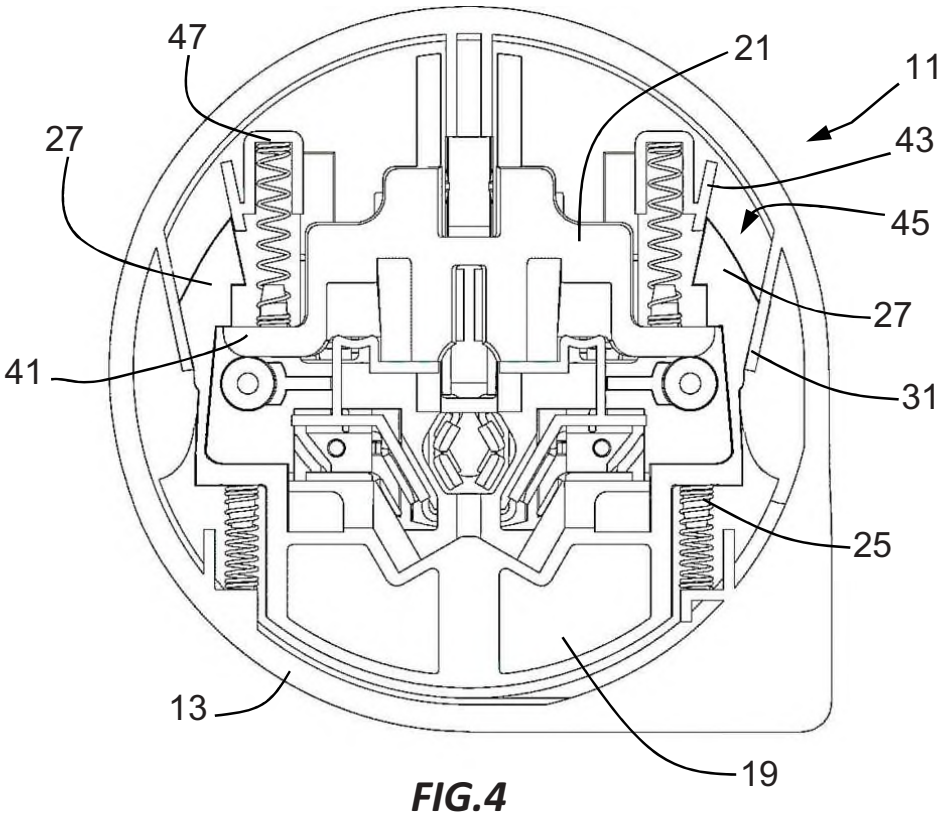
47
21
11
27
43
45
27
41
31
25
13
19

FIG.4