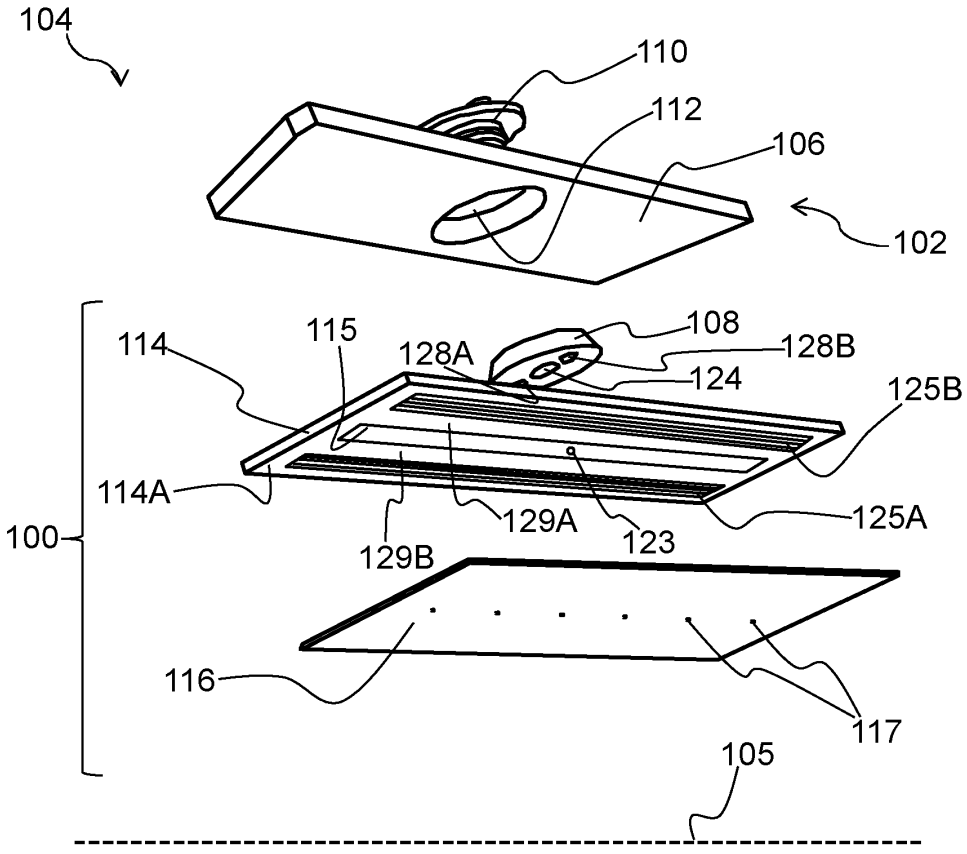
104
110
112
106
102
114
115
128A
108
128B
124
125B
114A
129A
123
125A
100
129B
116
117
105

FIG. 1

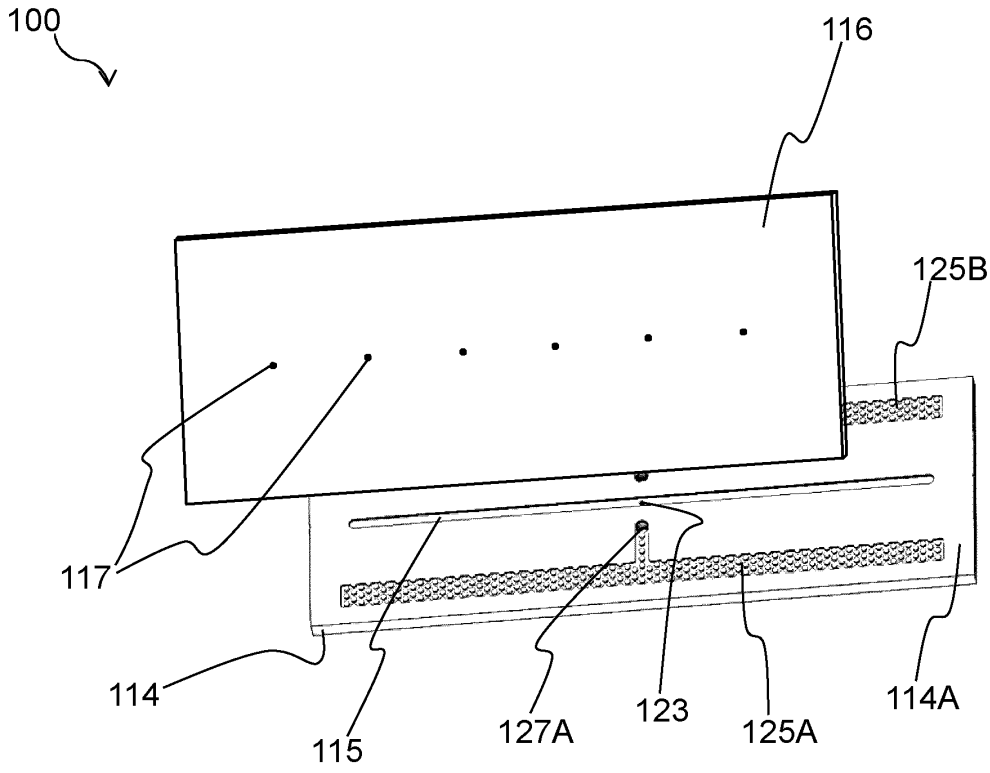

FIG. 2A

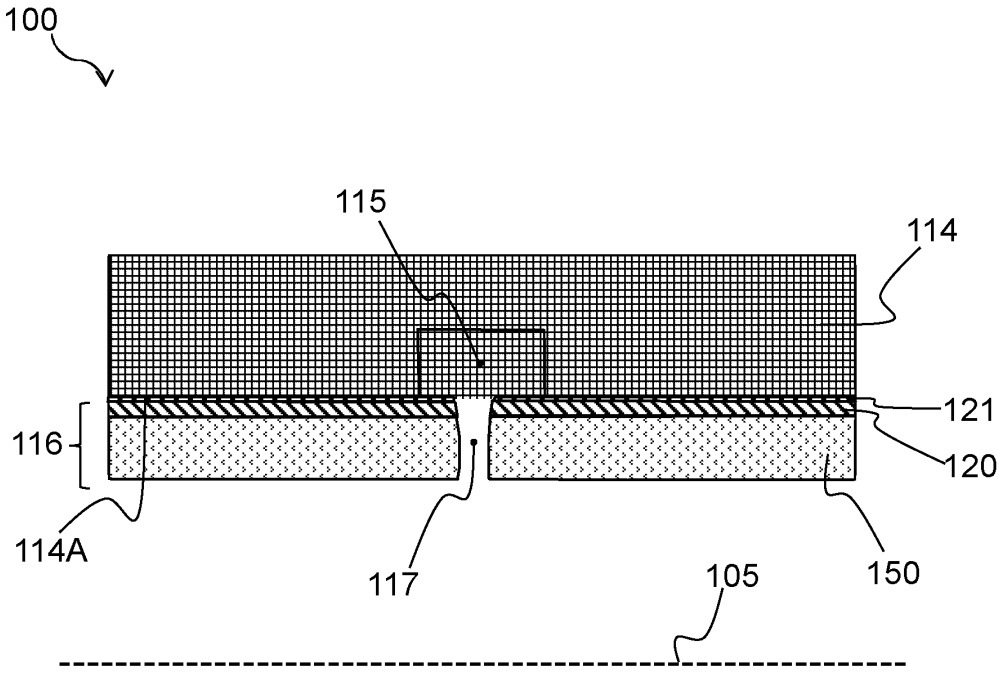

FIG. 2B

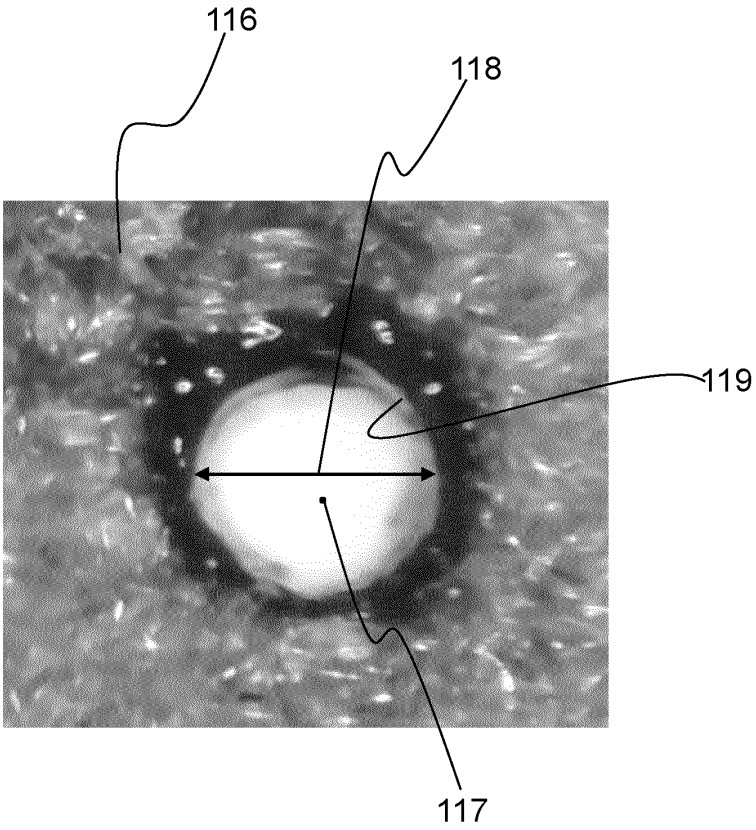

FIG. 3

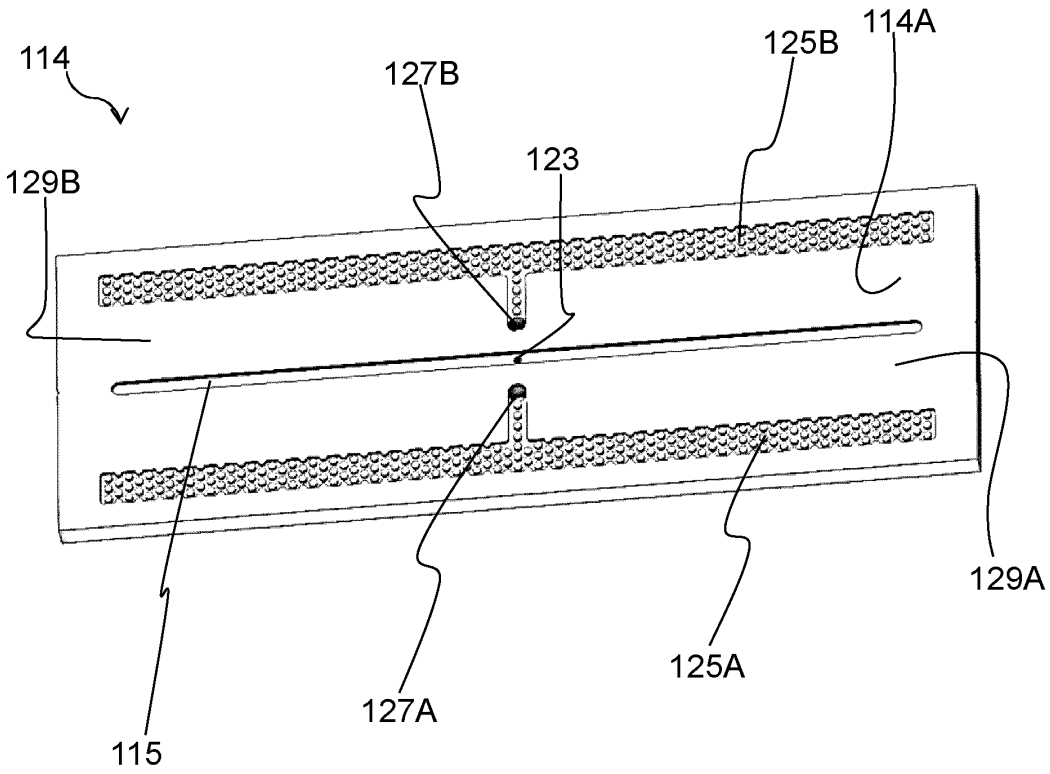

FIG. 4

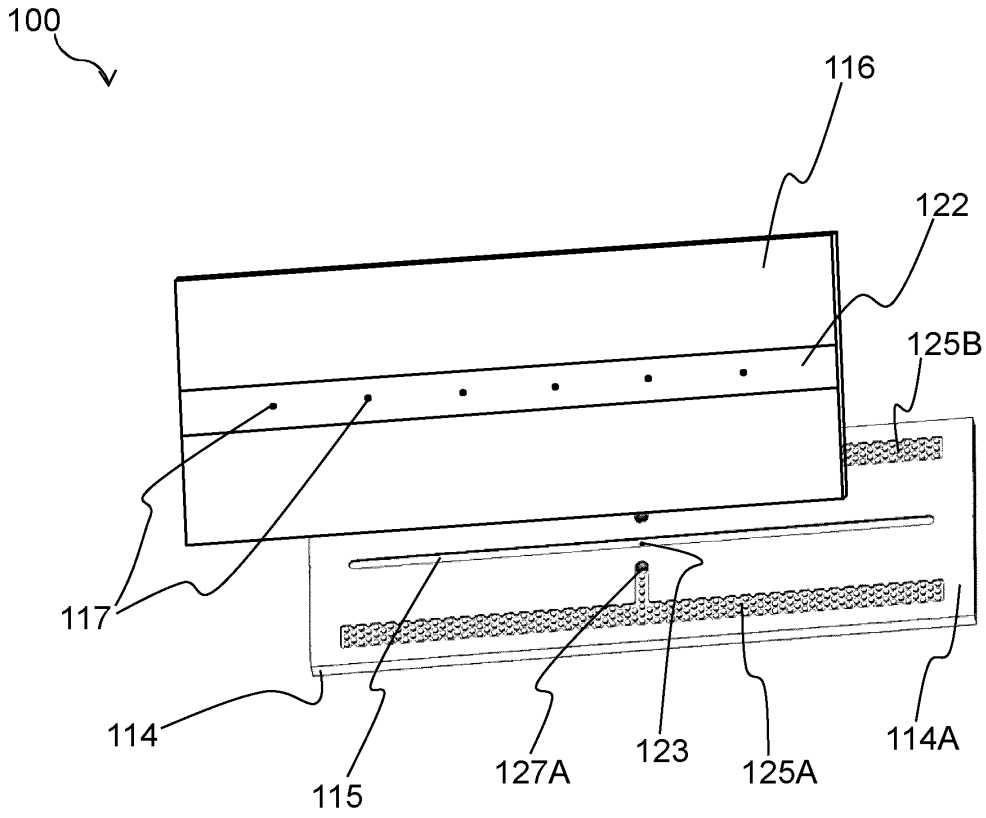

FIG. 5

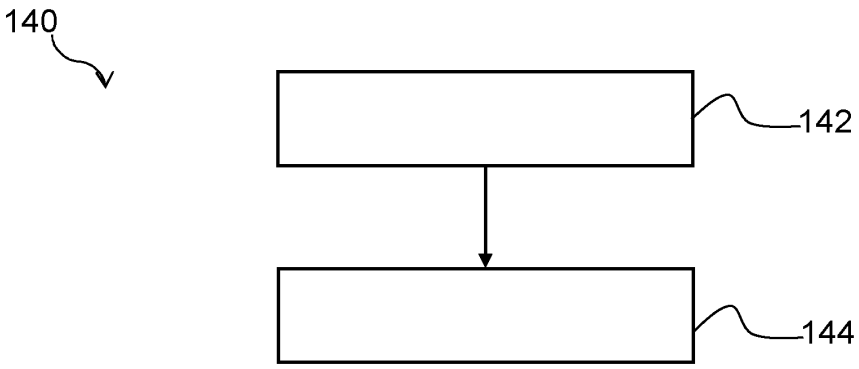

FIG. 6

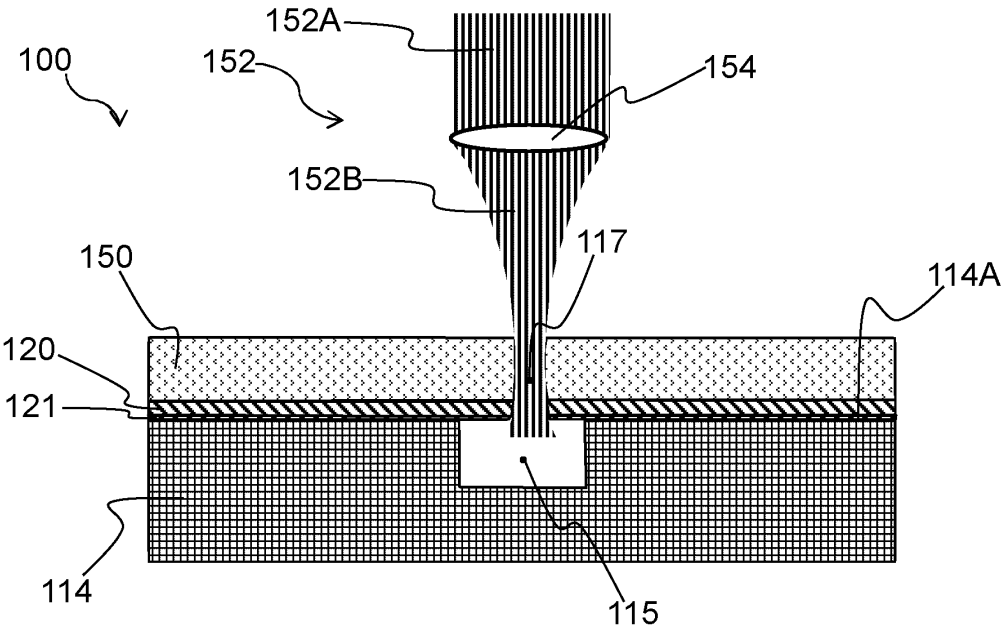

FIG. 7