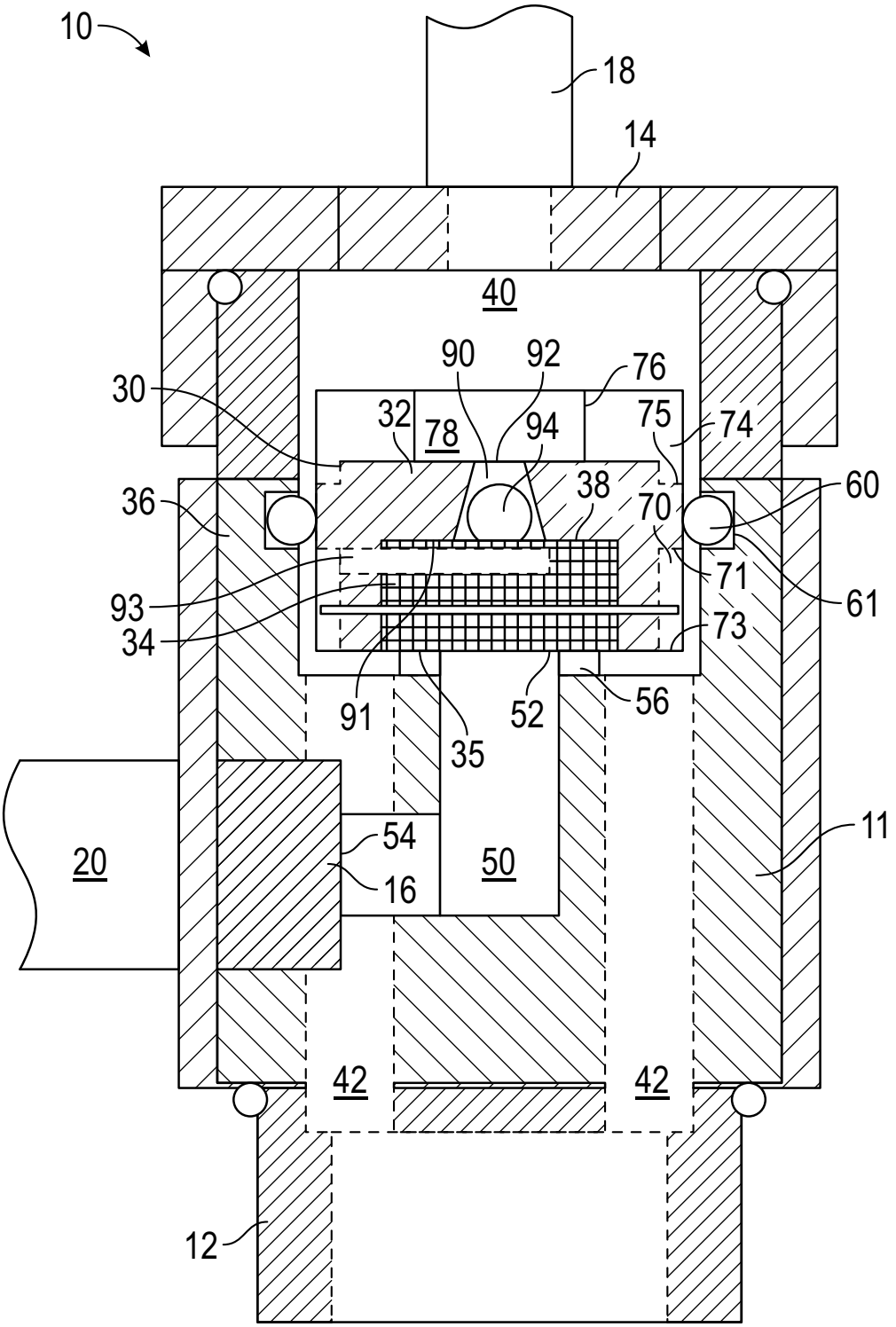
10
18
14
40
90
92
76
30
32
78
94
75
74
36
38
70
60
93
71
61
34
73
91
52
56
35
11
20
54
50
16
42
42
12

FIG. 1

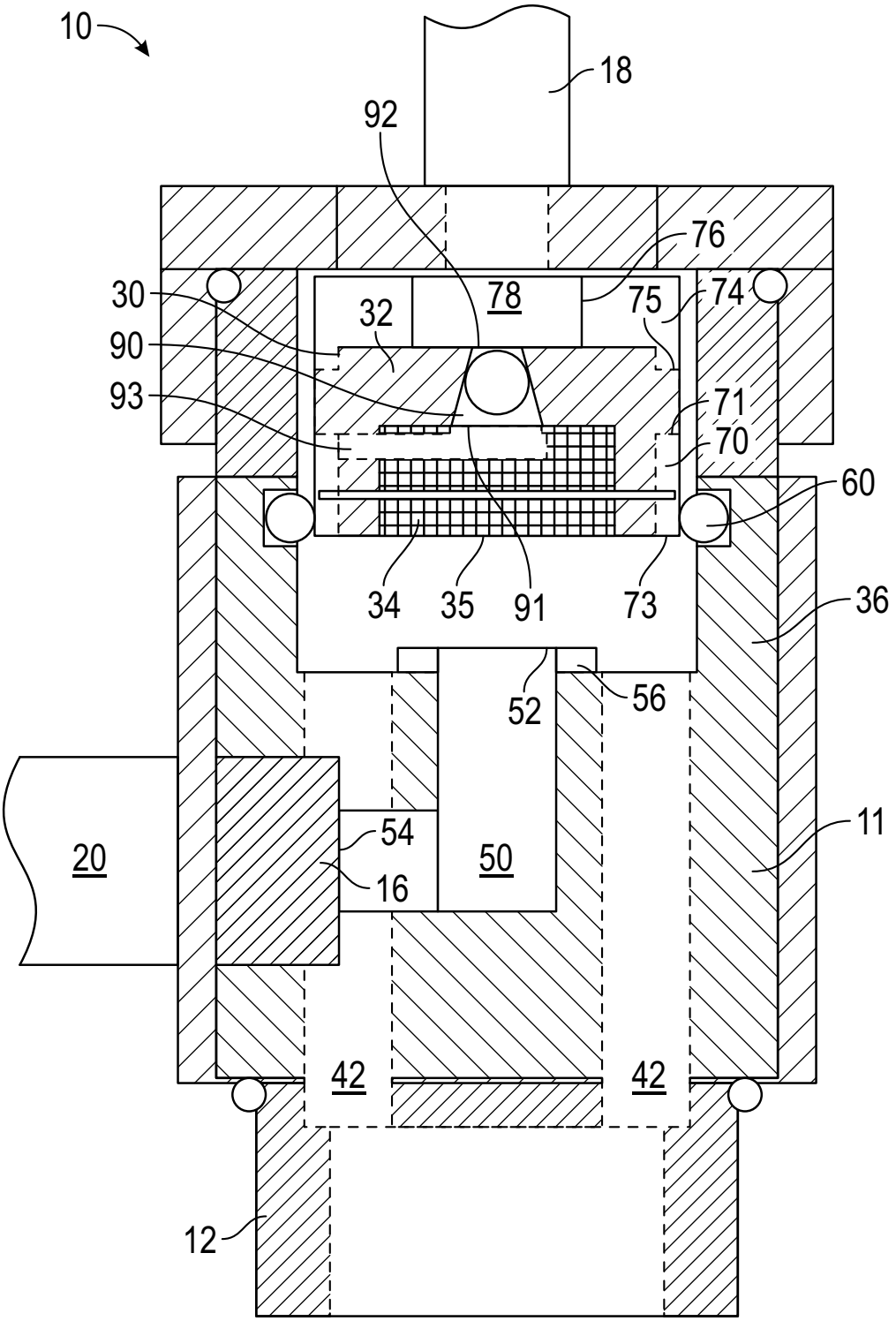
10
18
92
76
30
78
75
74
32
90
93
71
70
60
34
35
91
73
36
52
56
11
20
54
50
16
42
42
12

FIG. 2