

Fig. 14

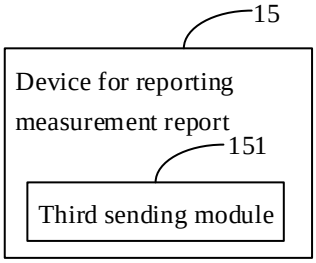

Fig. 15

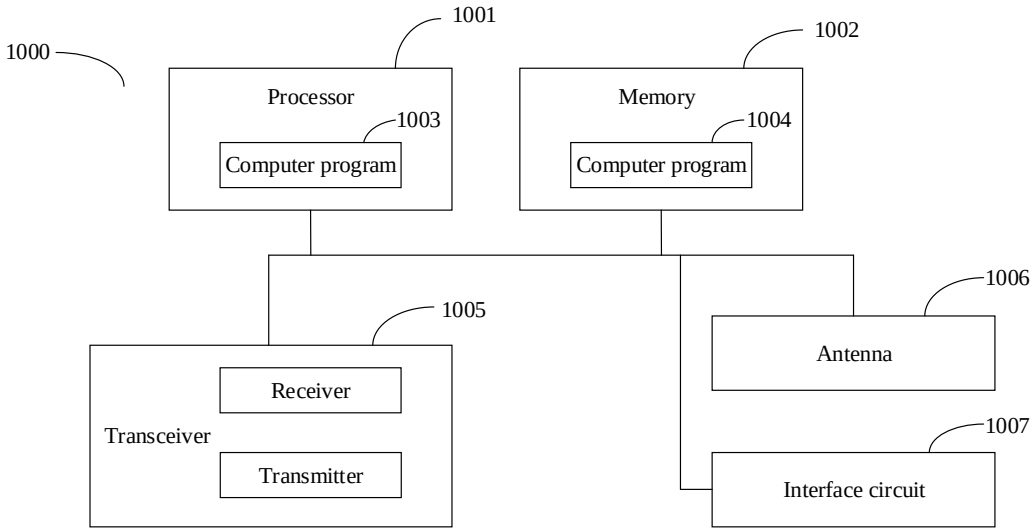

Fig. 16

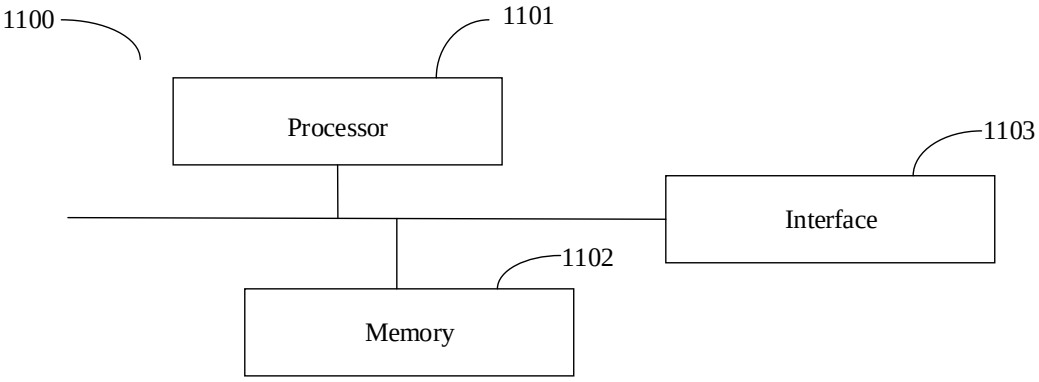

Fig. 17