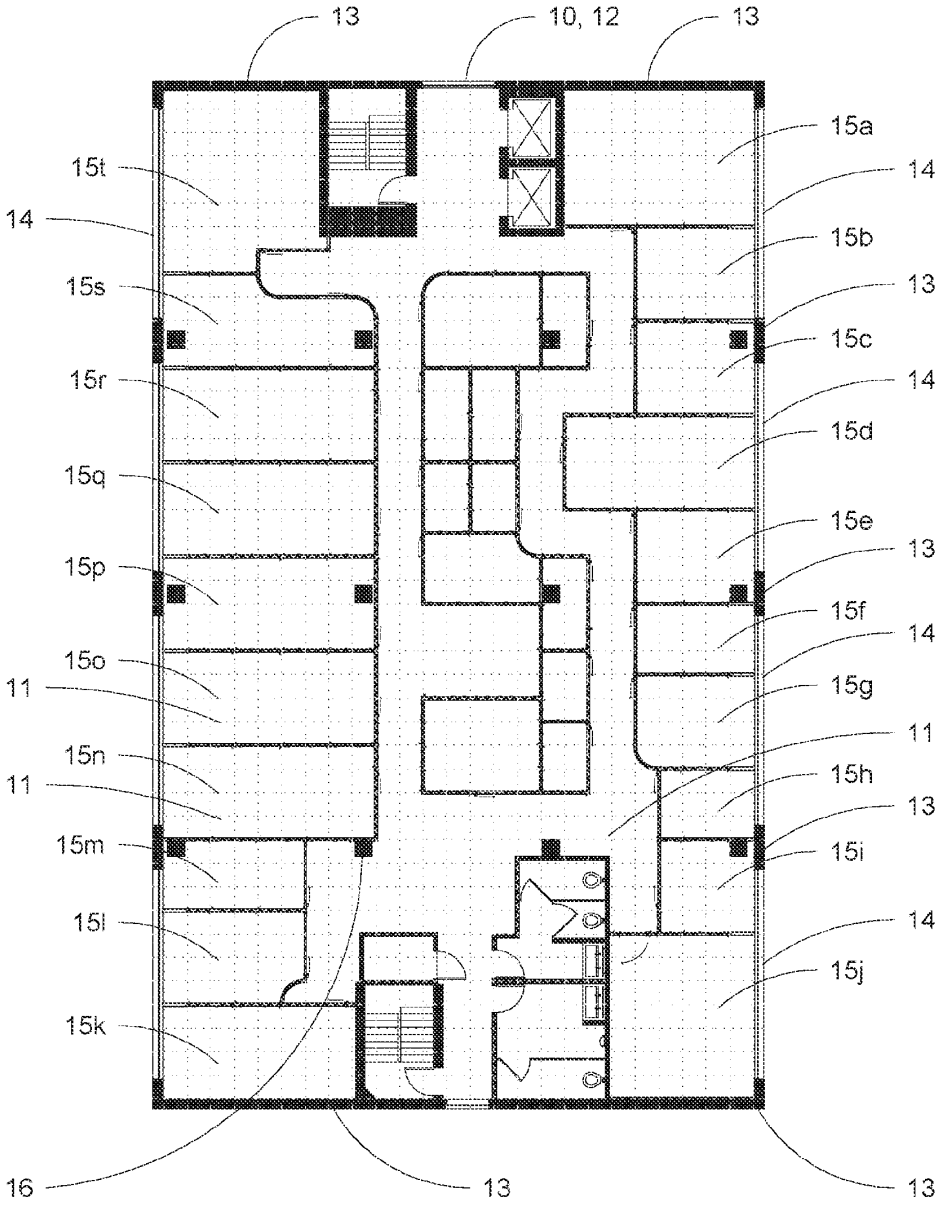
13
10, 12
13
15a
15t
14
14
15b
15s
13
15c
15r
14
15d
15q
15e
15p
13
15f
15o
14
11
15g
15n
11
11
15h
15m
13
15i
15l
14
15j
15k
16
13
13

FIG. 1

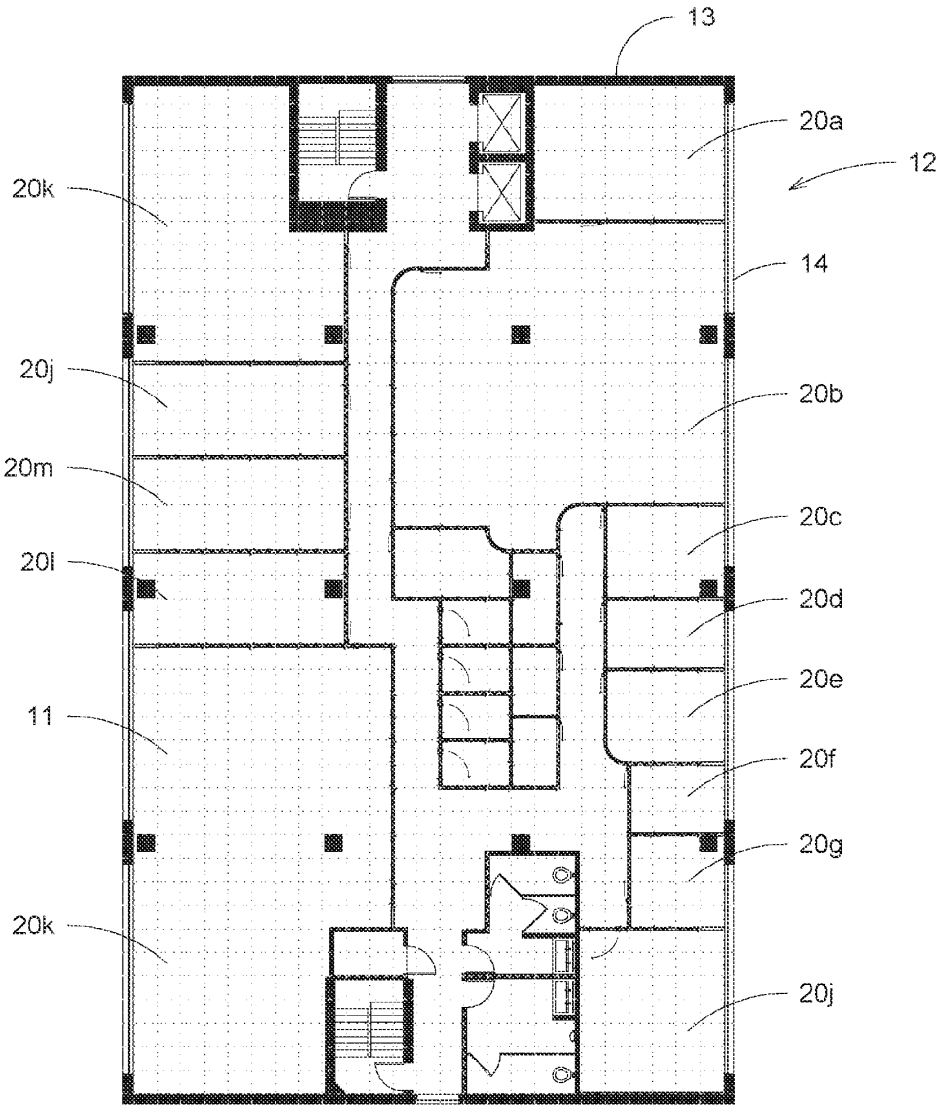

FIG. 2

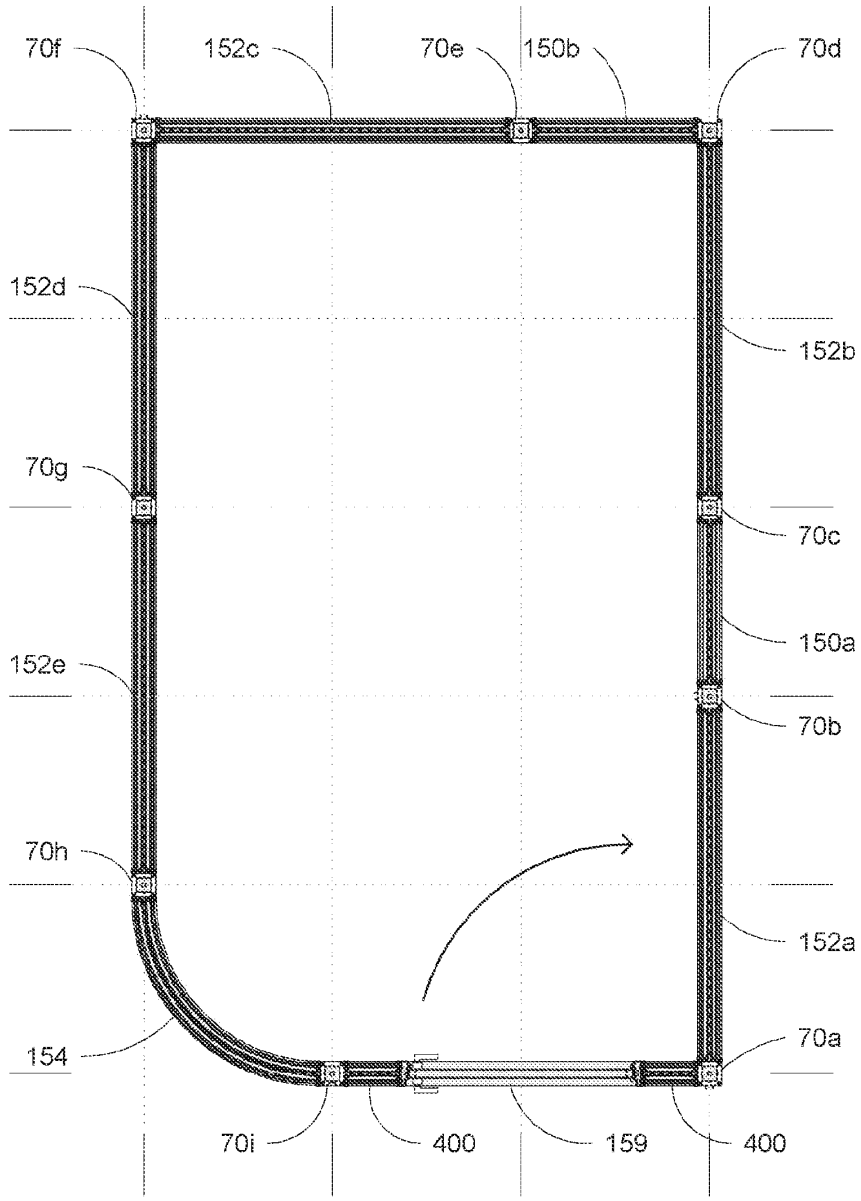
70f
152c
70e
150b
70d
152d
152b
70g
70c
150a
152e
70b
70h
152a
154
70a
70i
400
159
400

FIG. 3

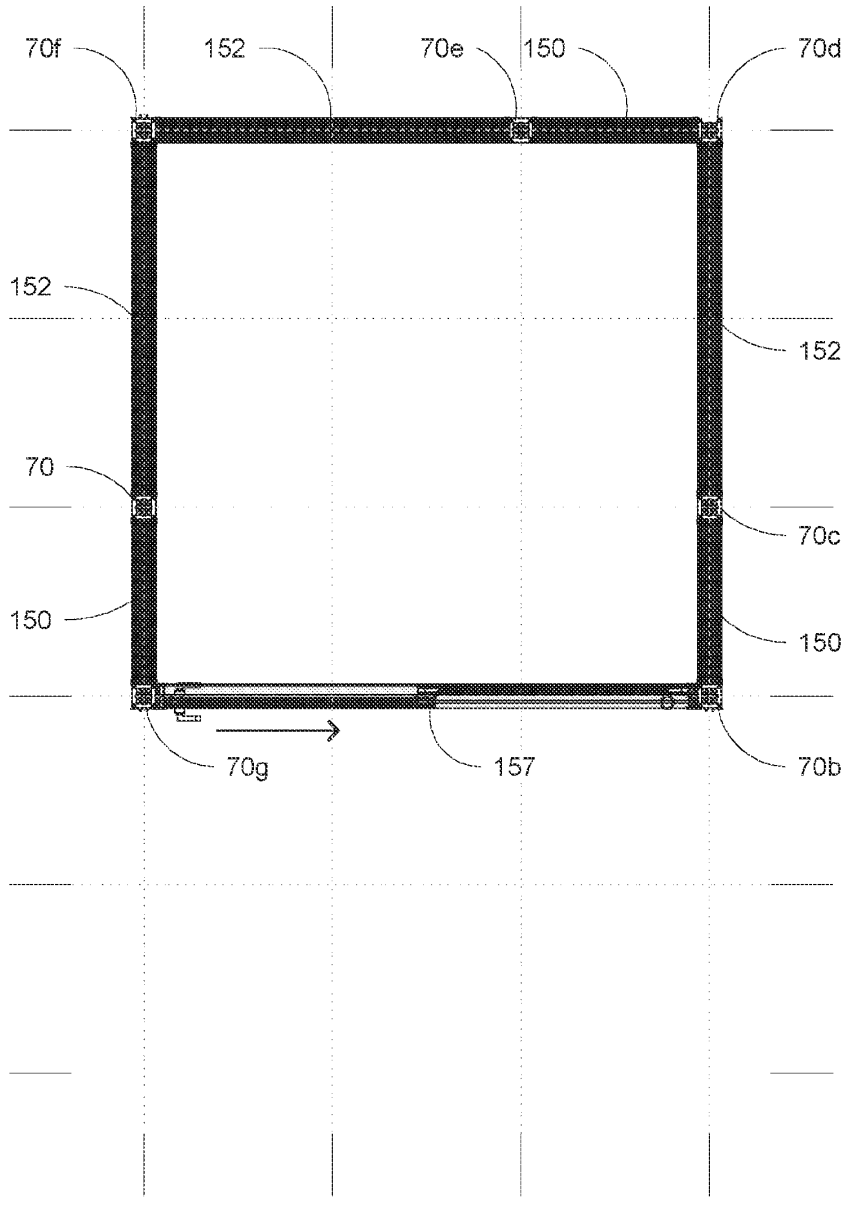

FIG. 4

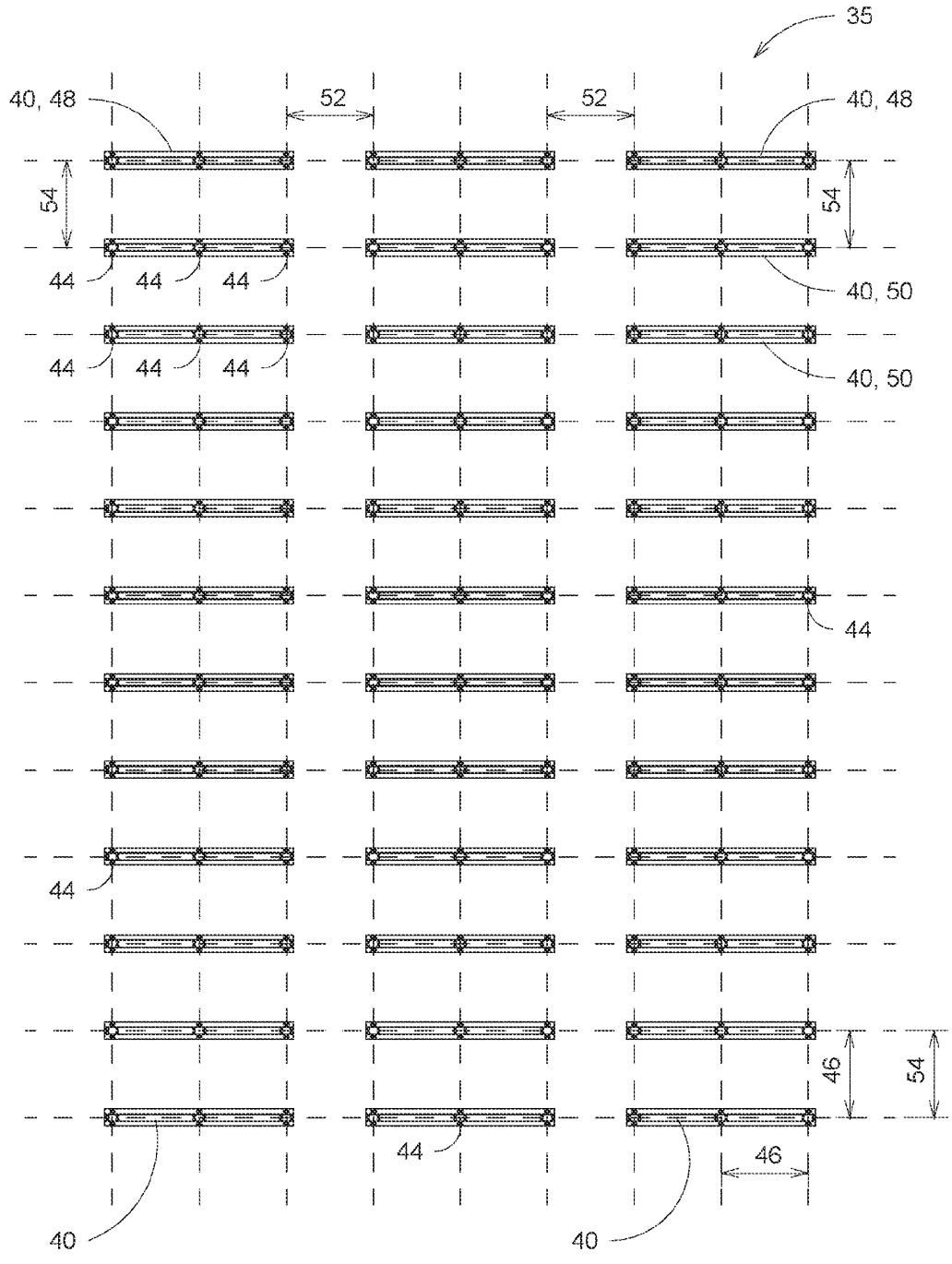
35
40, 48
52
52
40, 48
54
54
44
44
44
40, 50
44
44
44
40, 50
44
44
46
54
44
46
40
40

FIG. 5

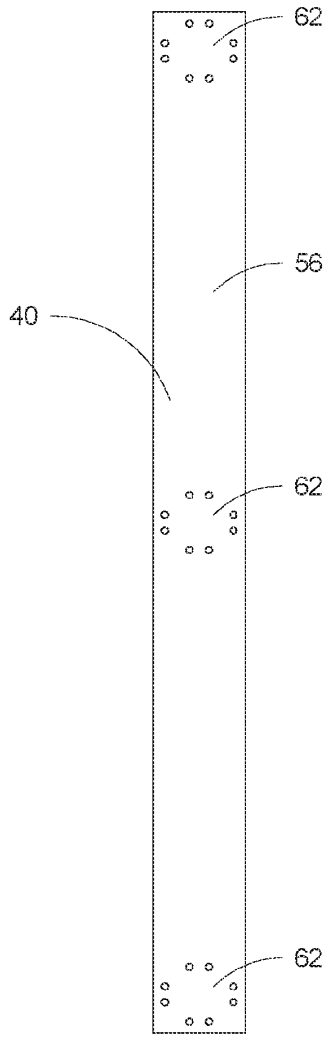

Fig. 6

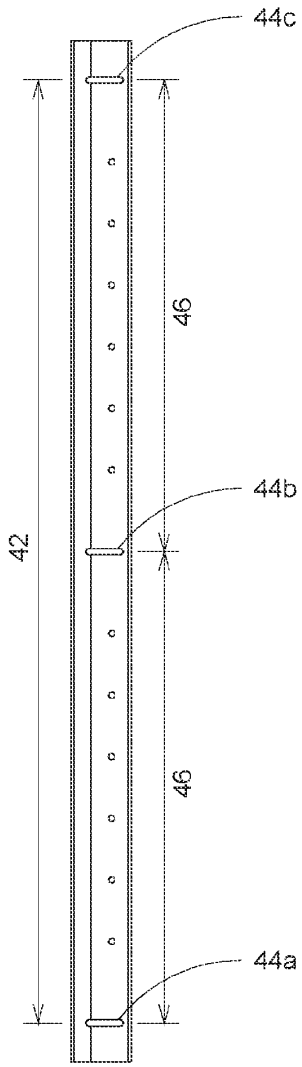

Fig. 7

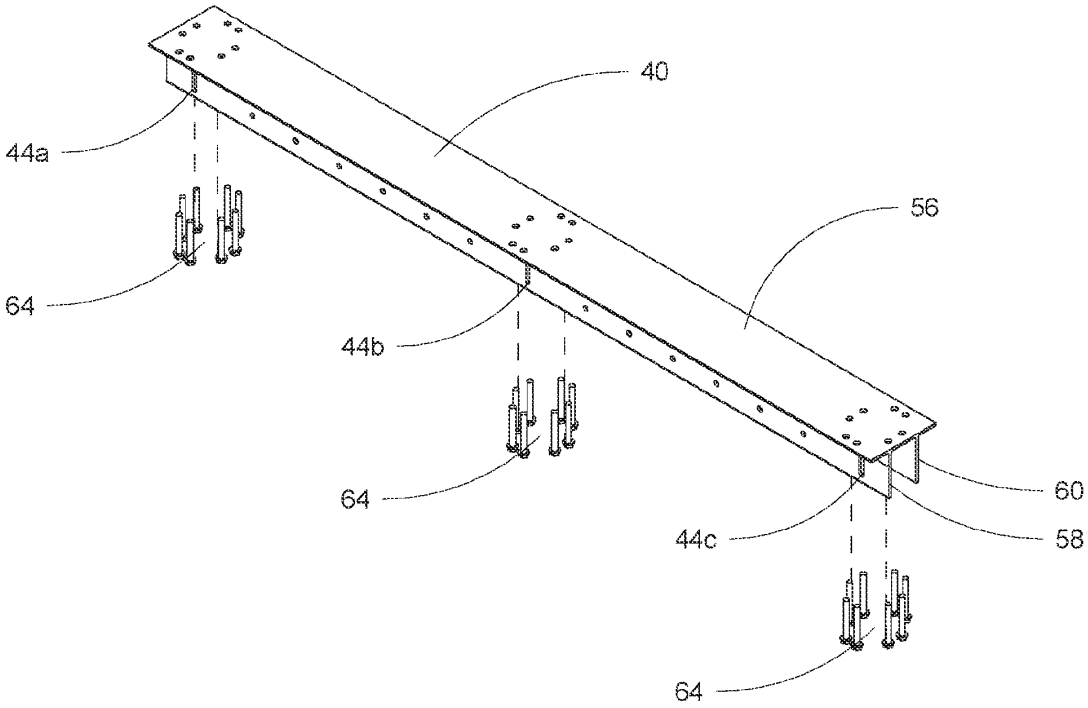

FIG. 8

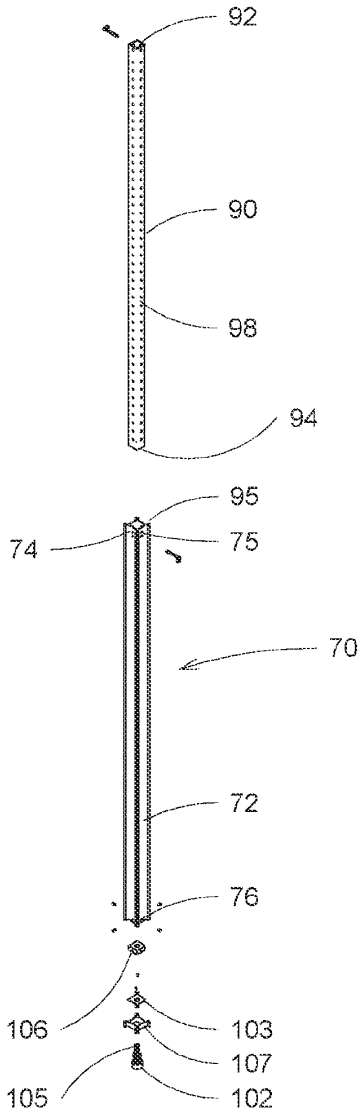

FIG. 9

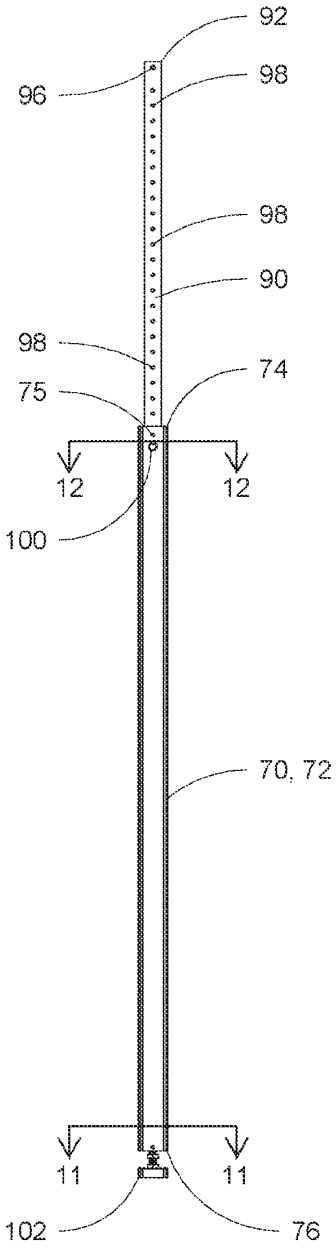

FIG. 10

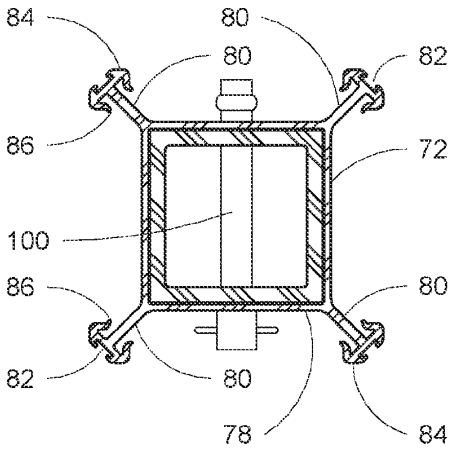

FIG. 12

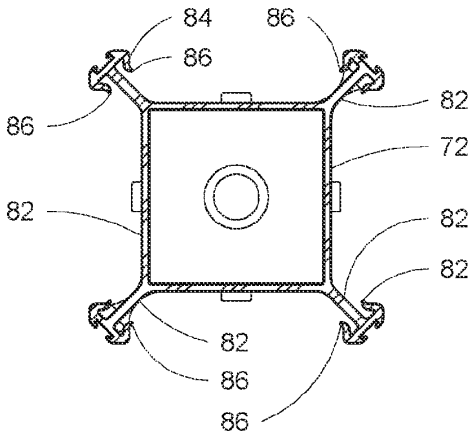

FIG. 11

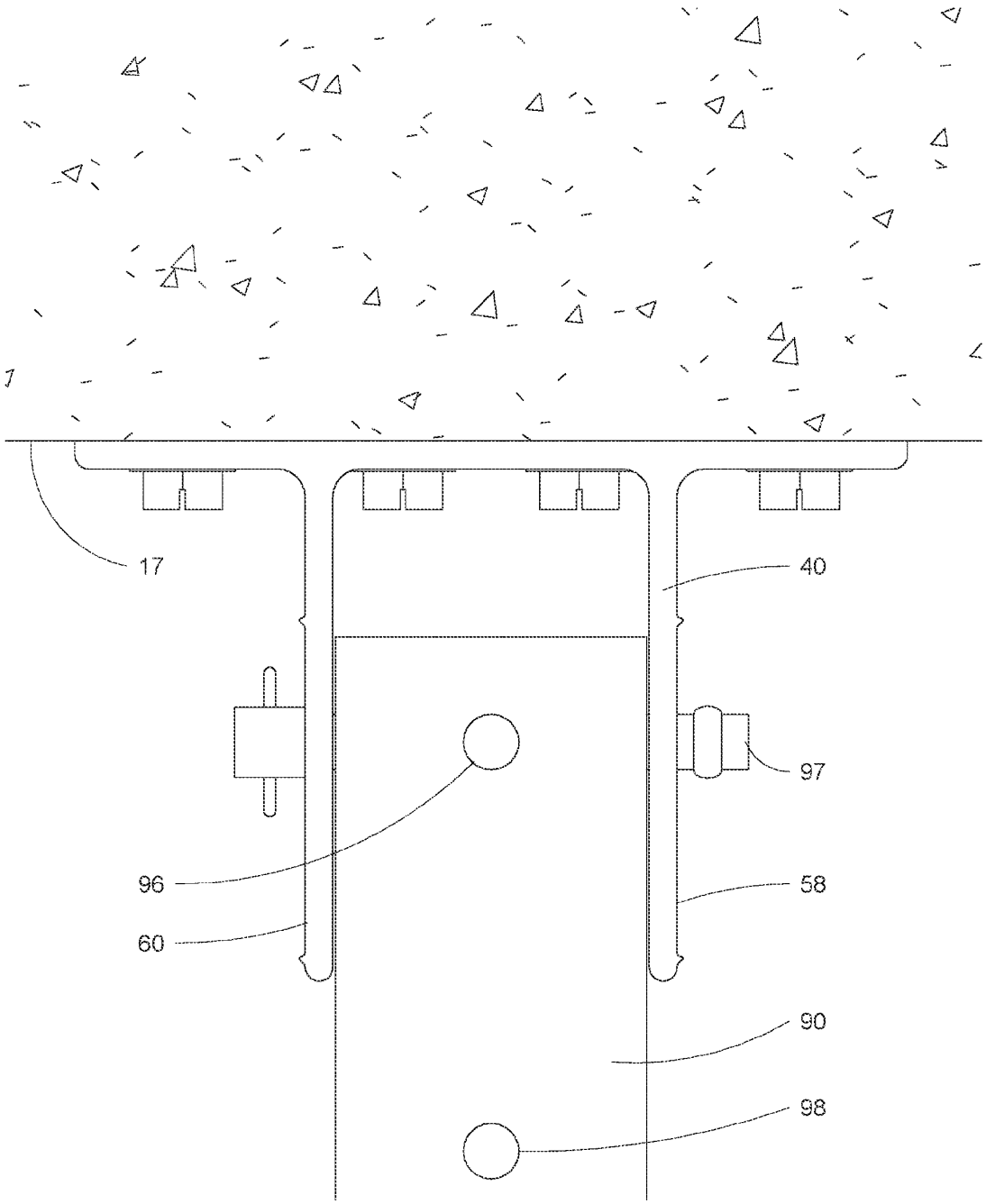

FIG. 13

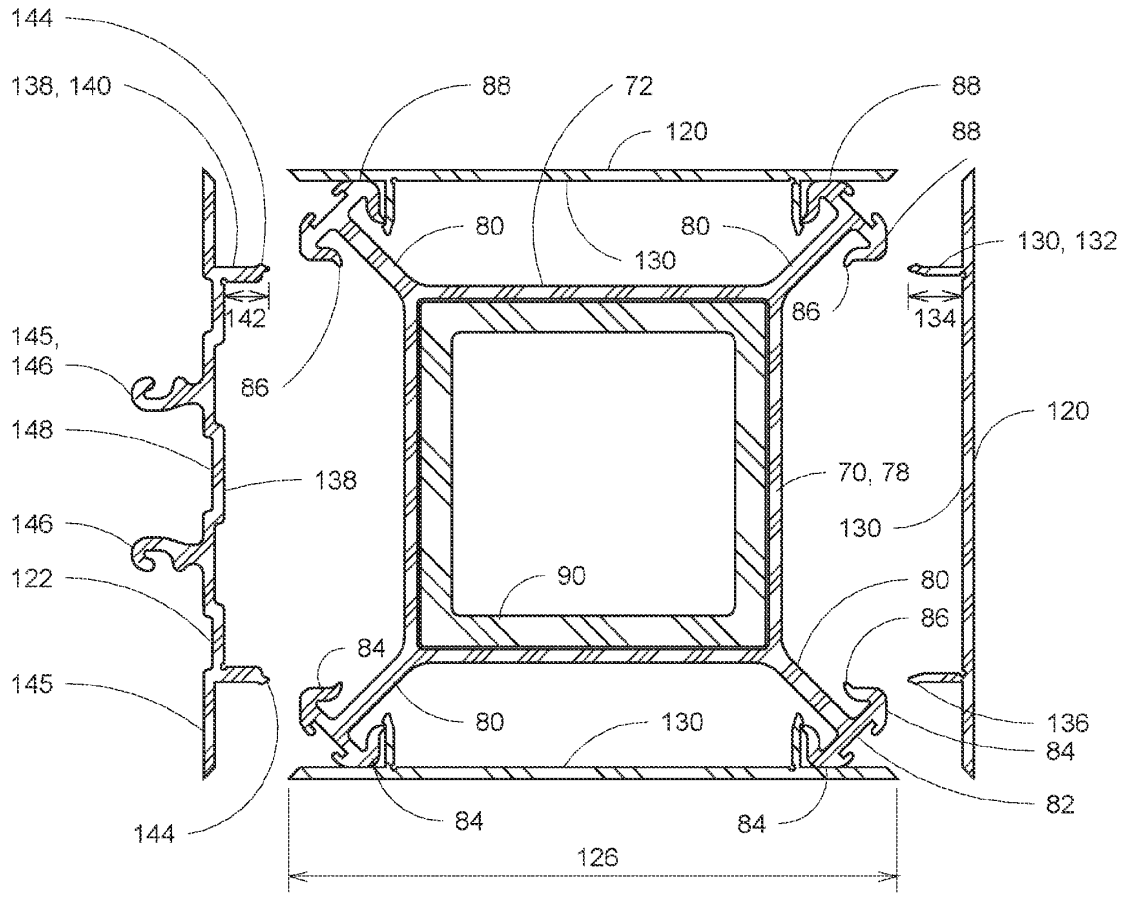
144
138, 140
88
72
120
88
88
80
80
130
130, 132
142
86
86
134
145,
146
148
138
120
70, 78
146
130
122
90
80
86
84
145
80
130
136
84
82
144
84
84
126

FIG. 14

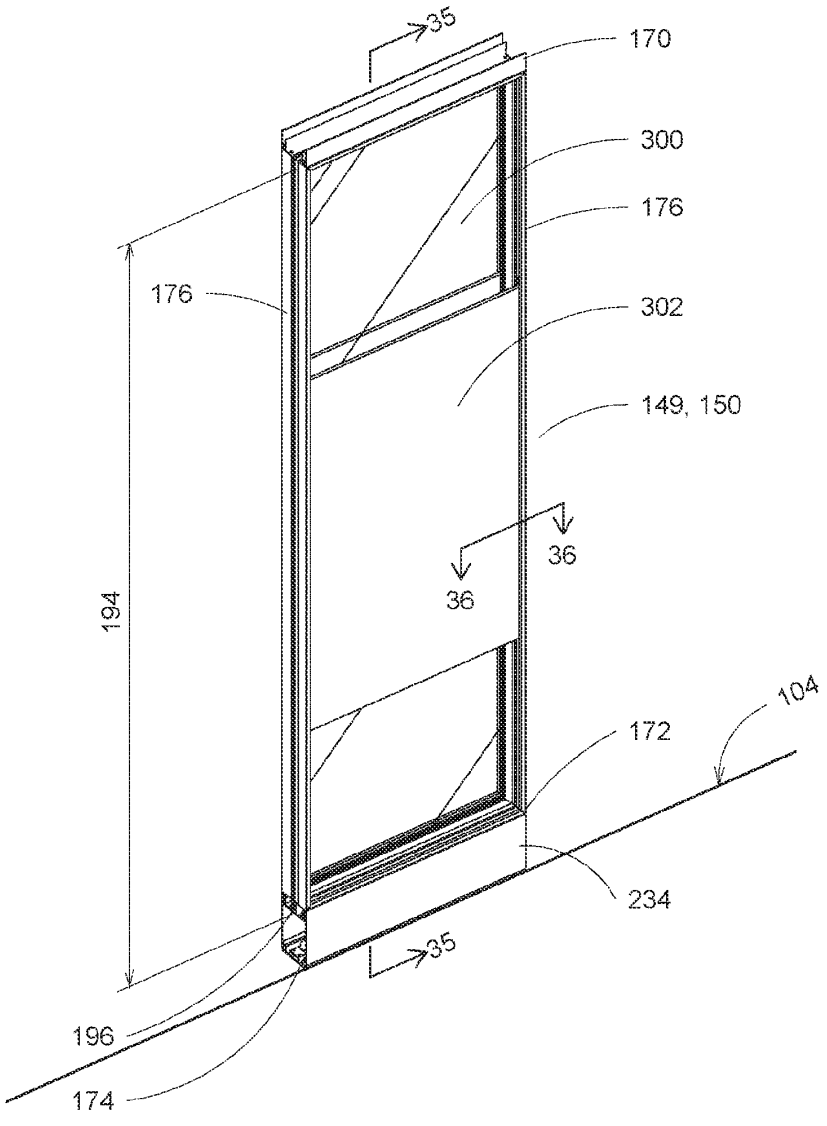

FIG. 15

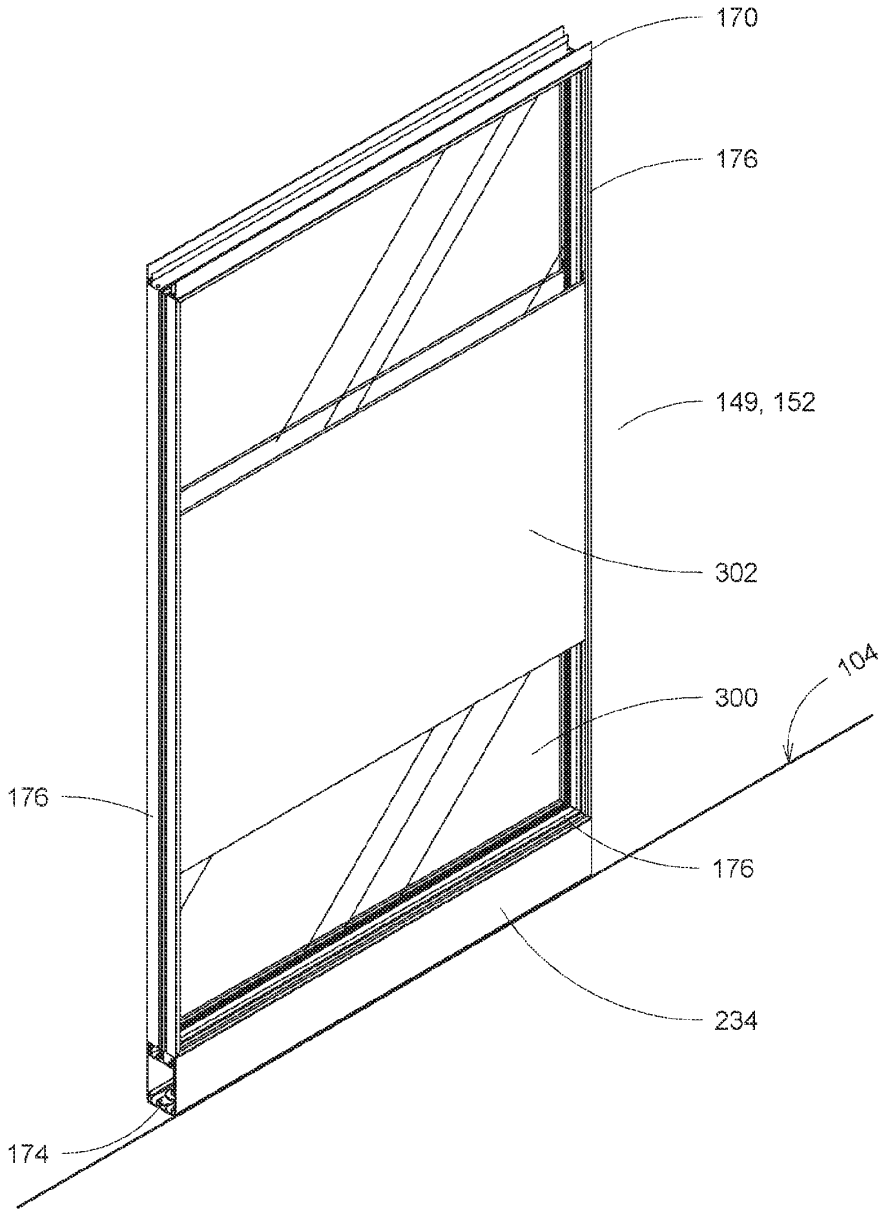

FIG. 16

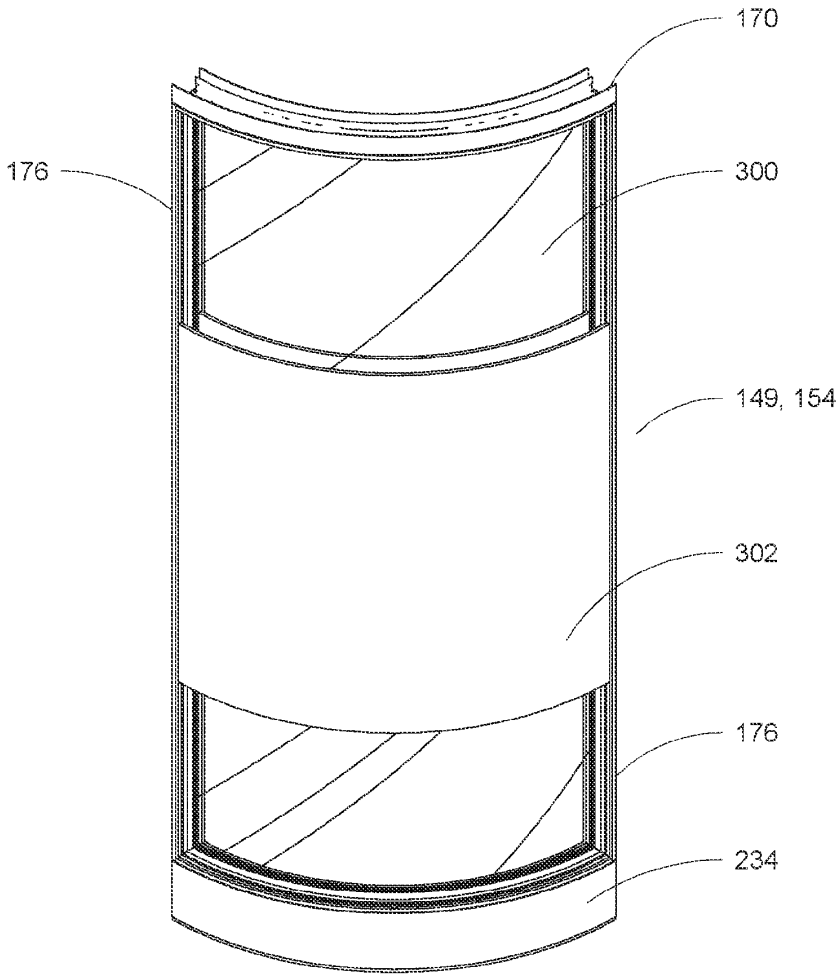

FIG. 17

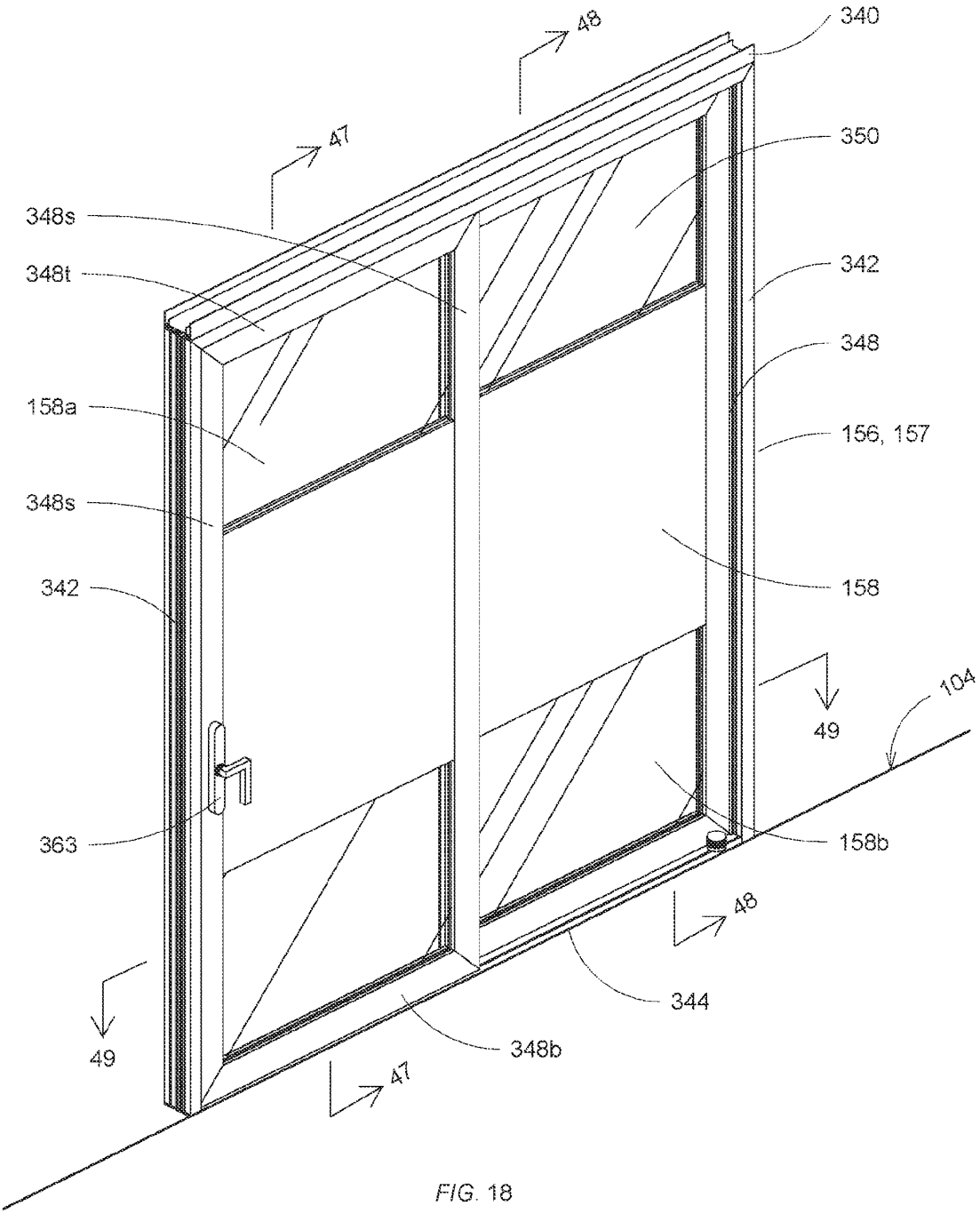
48
340
47
350
348s
348t
342
348
158a
156, 157
348s
158
342
49
104
363
158b
48
344
49
348b
47

FIG. 18

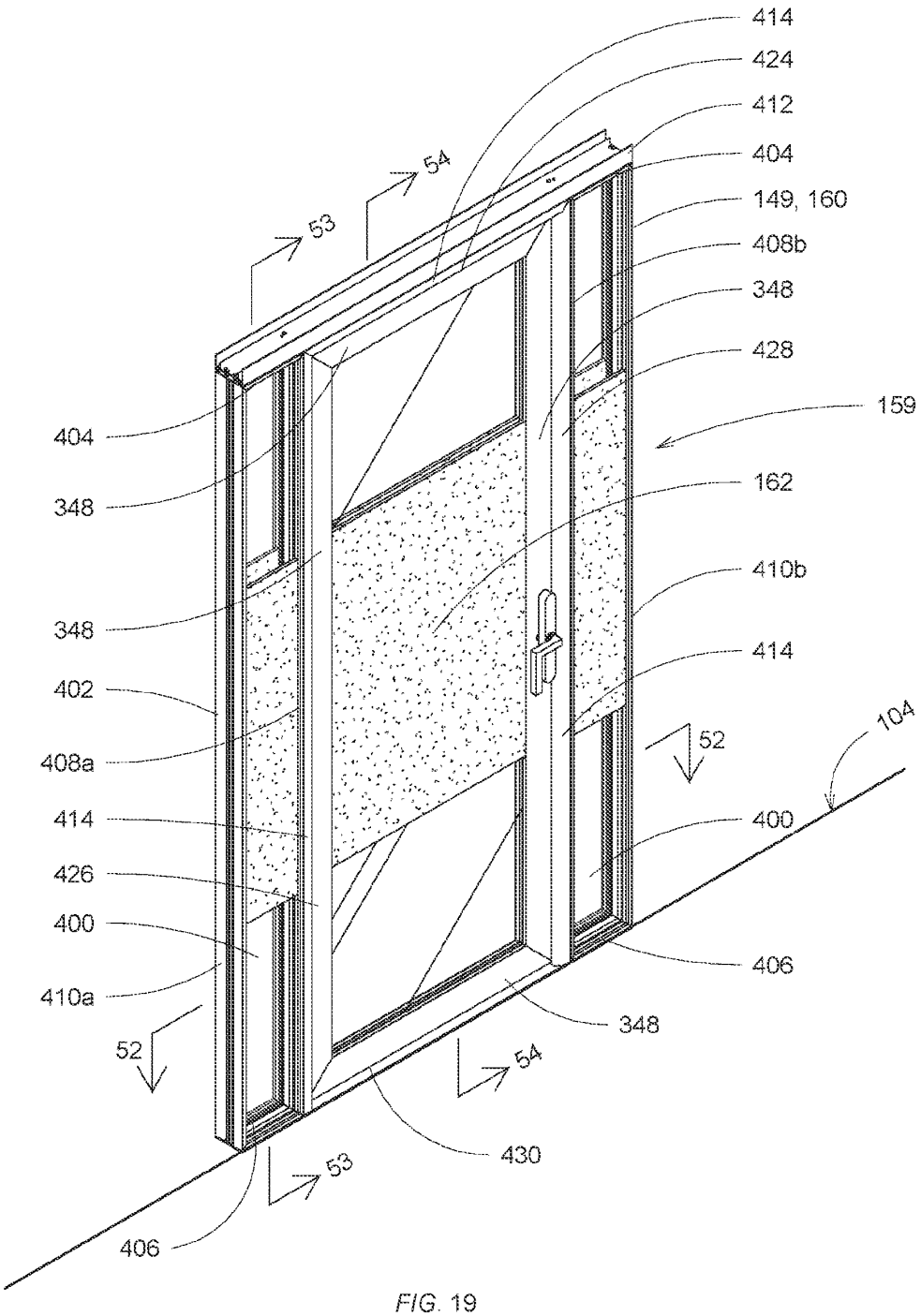
414
424
412
404
149, 160
408b
348
428
159
162
410b
414
52
104
400
406
348
54
430
53
406
410a
400
426
414
408a
402
348
404
348
404
53
54
52

FIG. 19

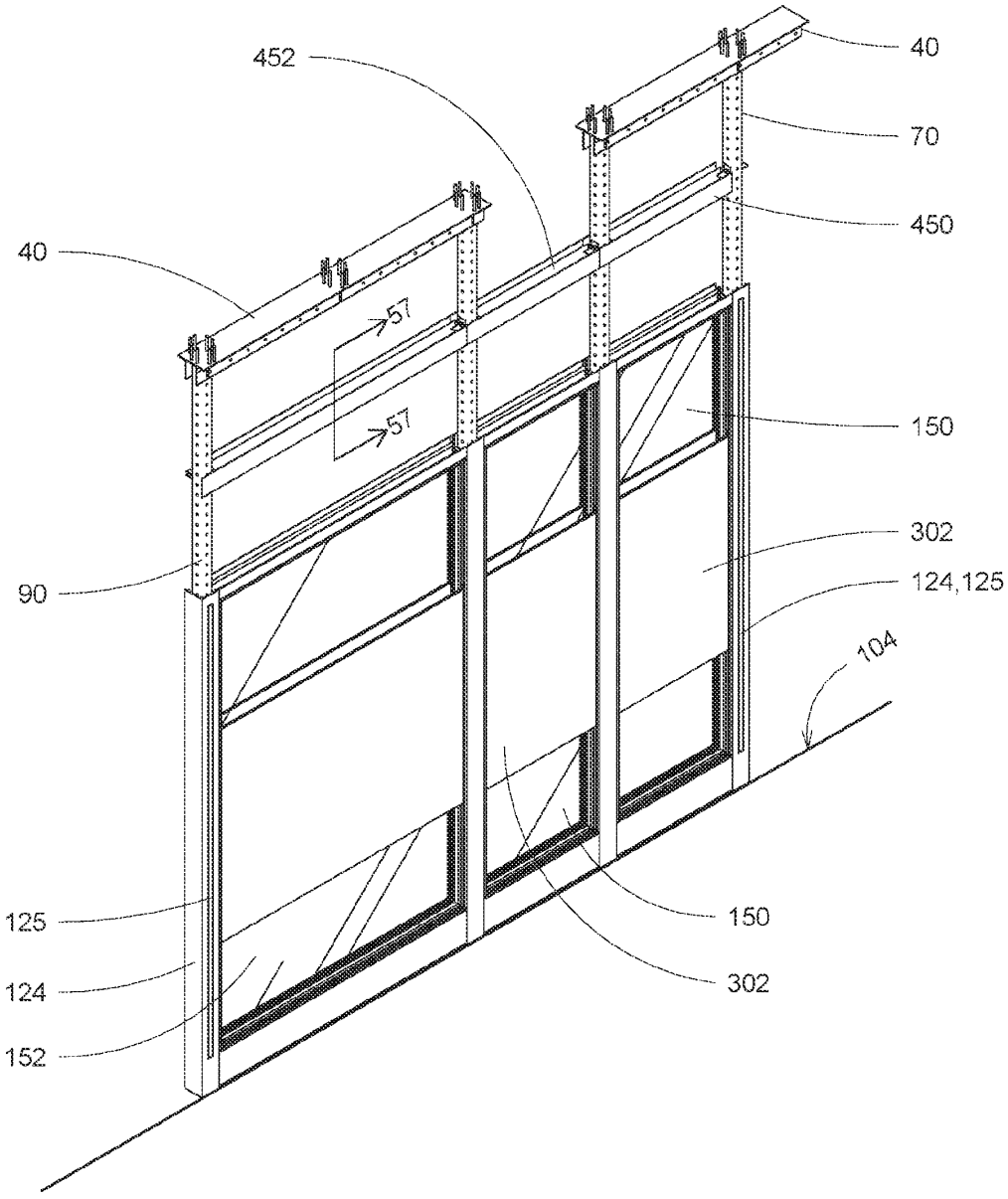

FIG. 20

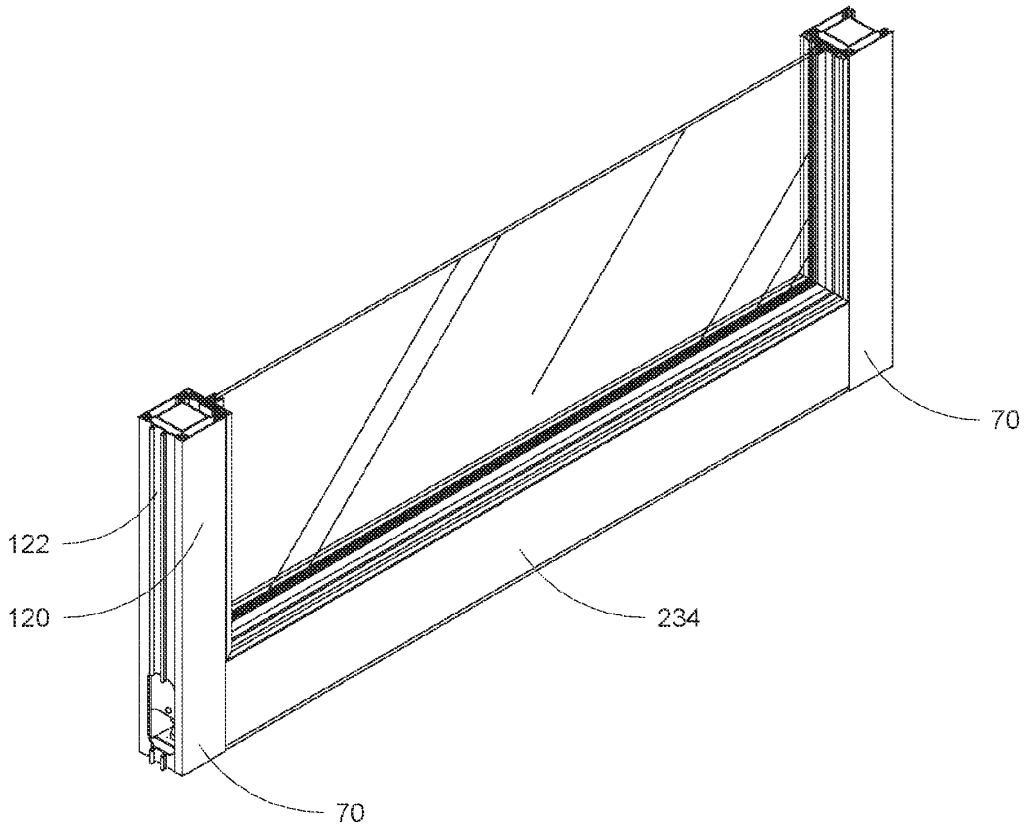

FIG. 21

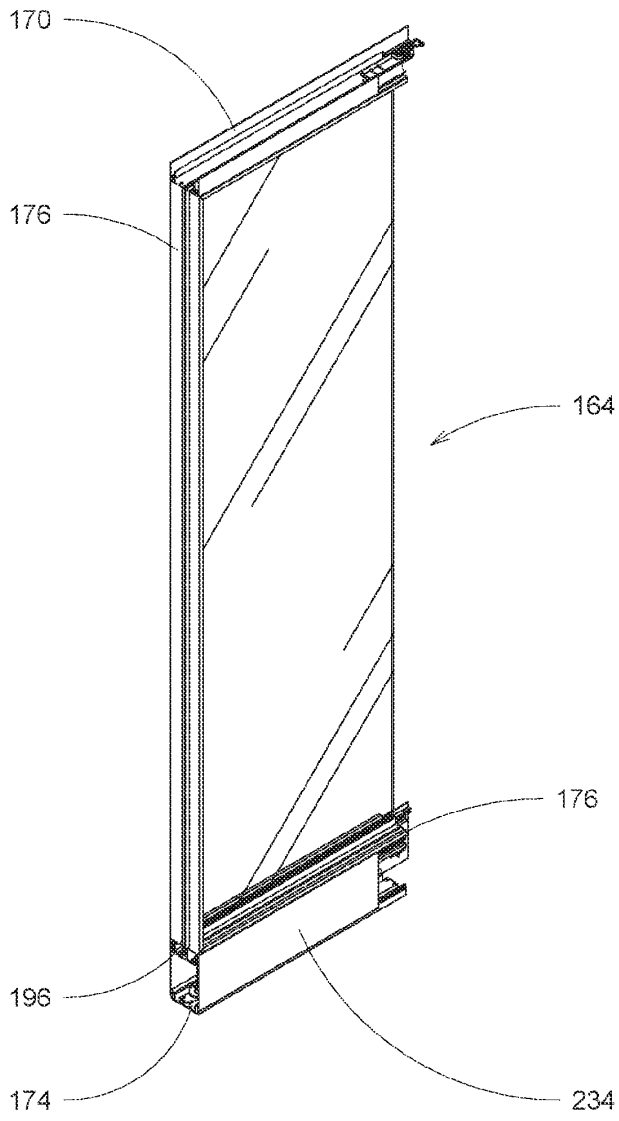

FIG. 22

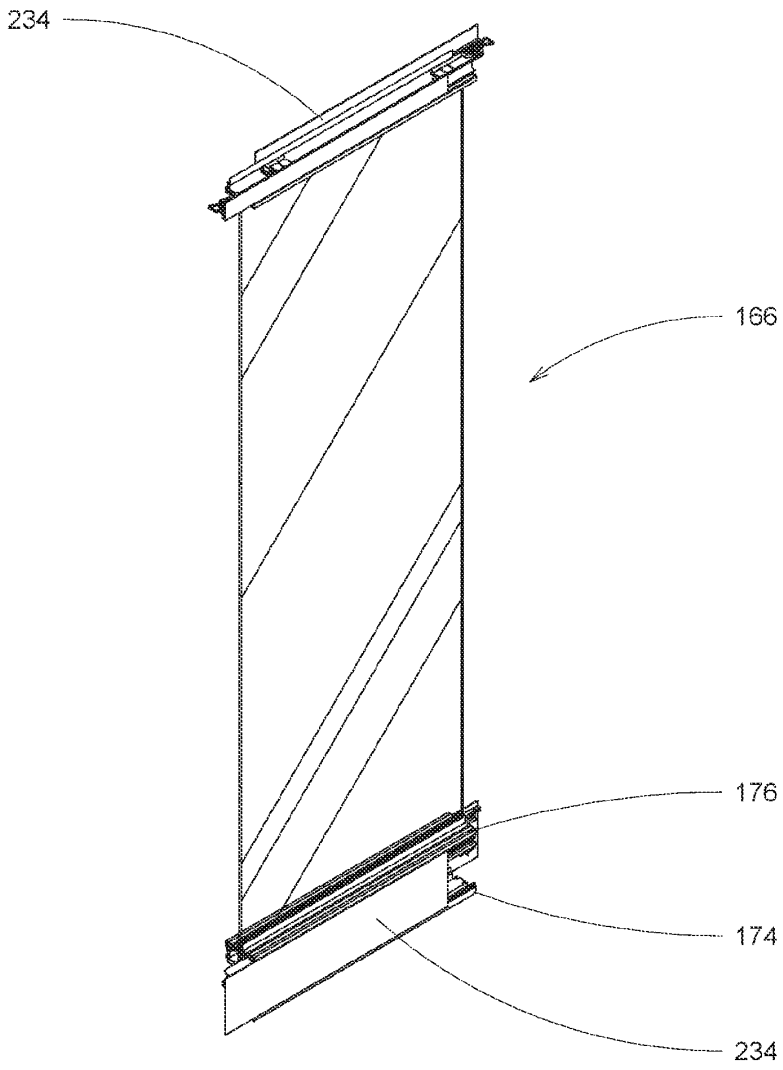

FIG. 23

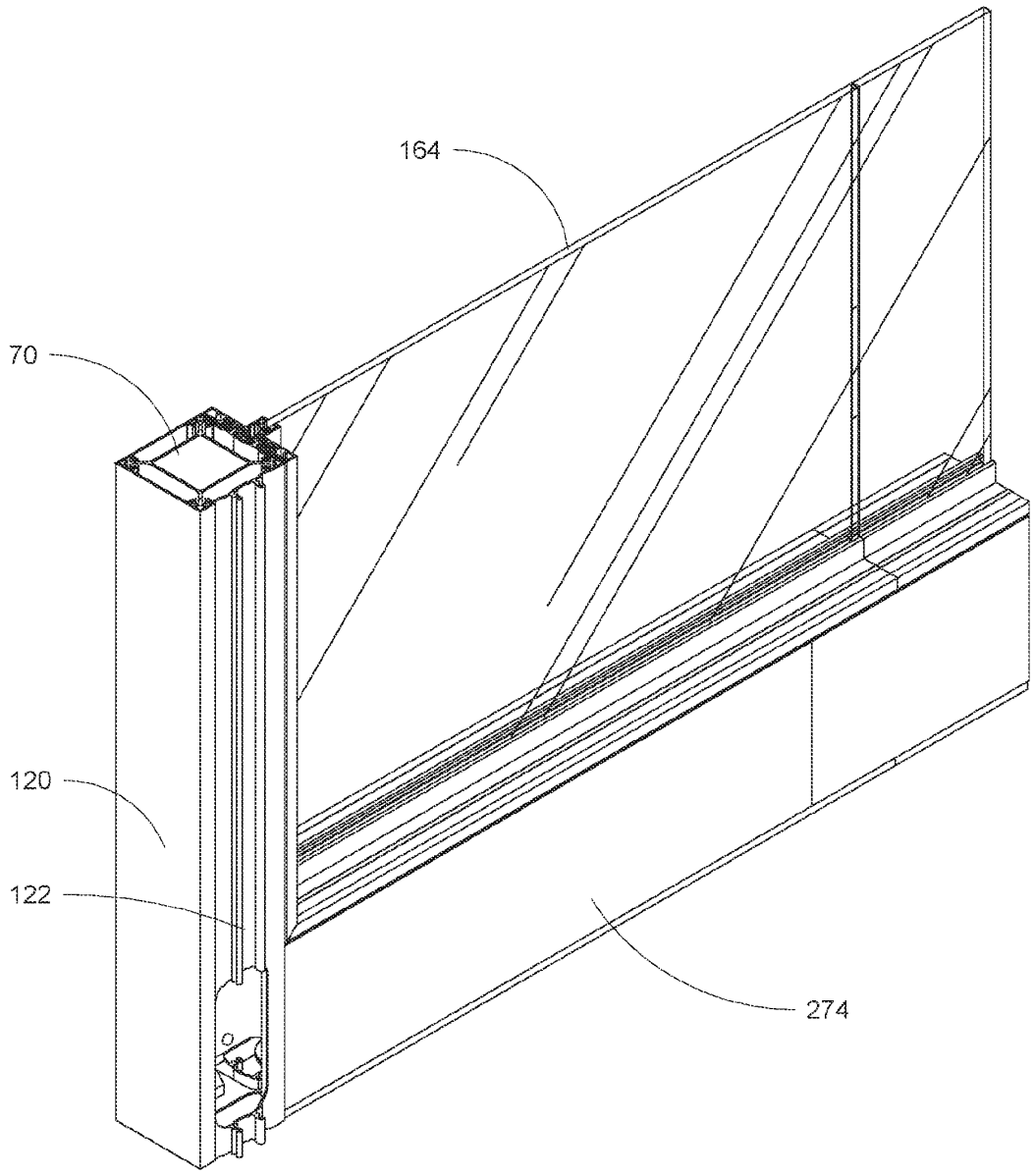

FIG. 24

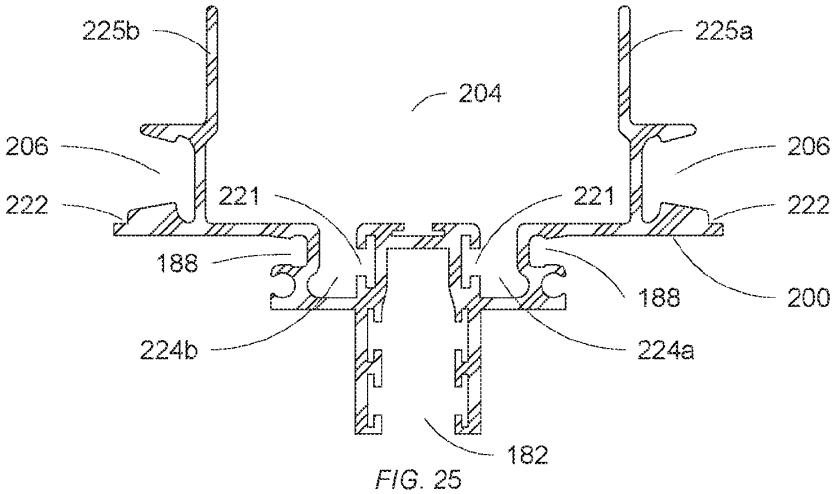

FIG. 25

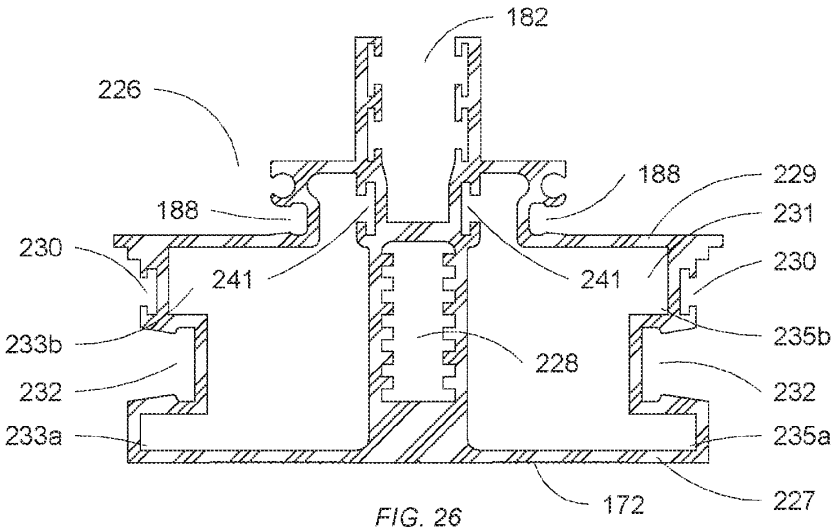

FIG. 26

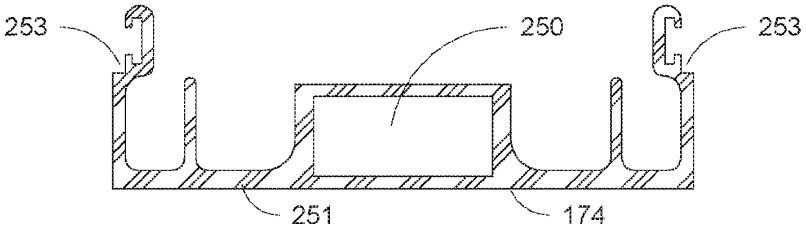

FIG. 27

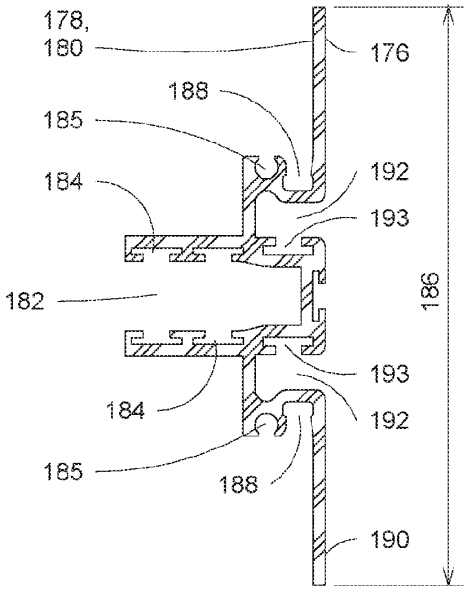

FIG. 28

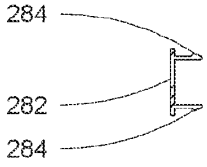

FIG. 30

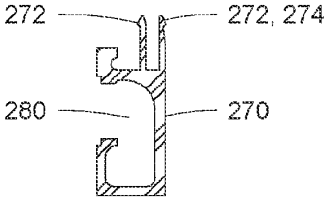

FIG. 29

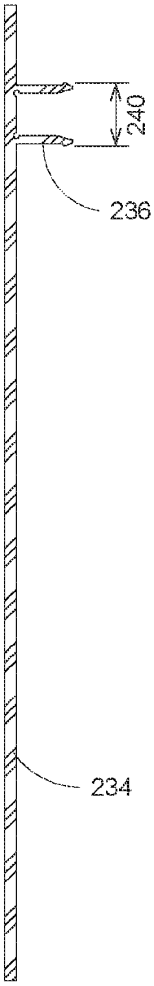

FIG. 31

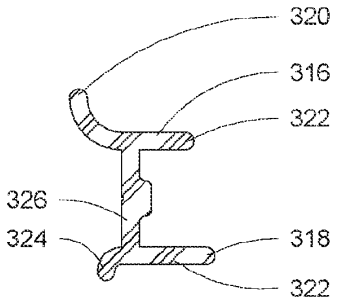

FIG. 33

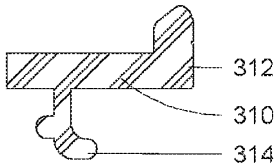

FIG. 34

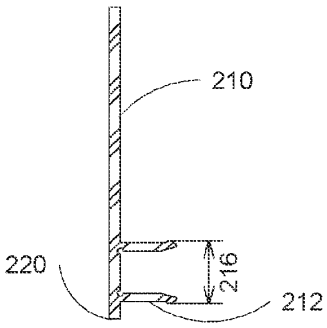

FIG. 32

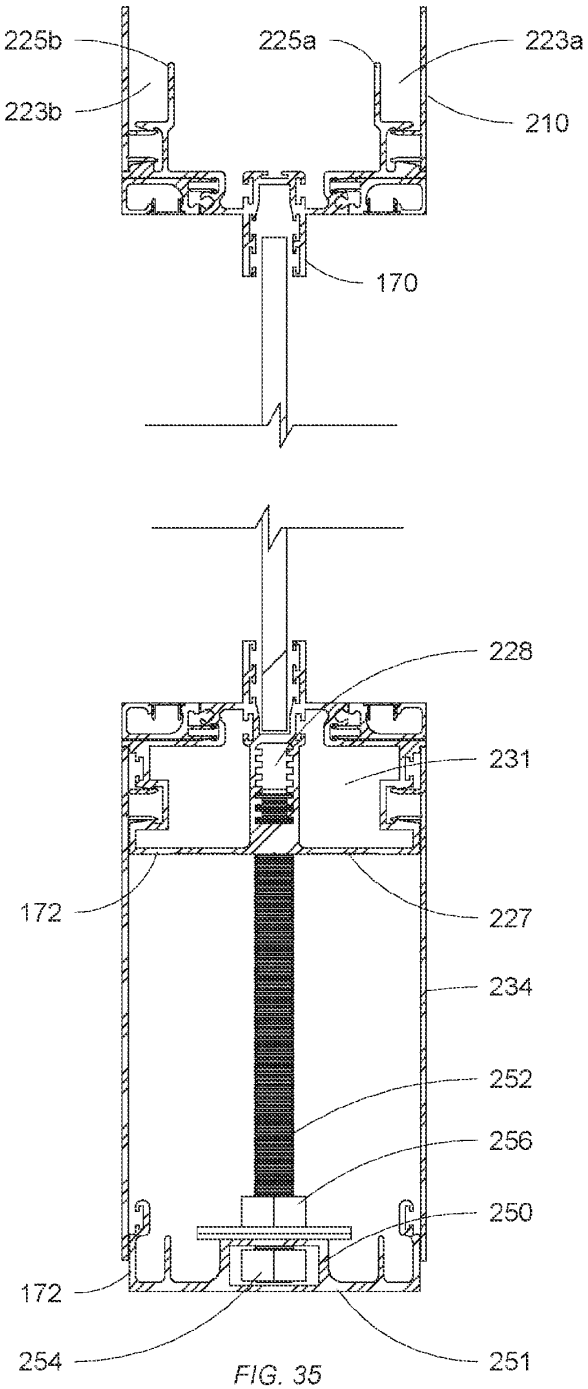
225b
225a
223a
223b
210
170
228
231
172
227
234
252
256
250
172
254
251

FIG. 35

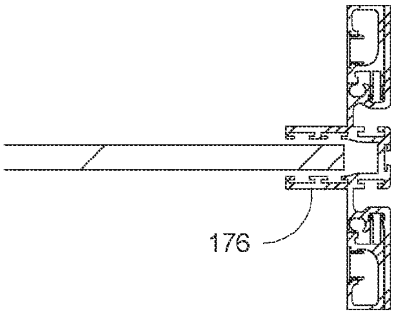
176

FIG. 36

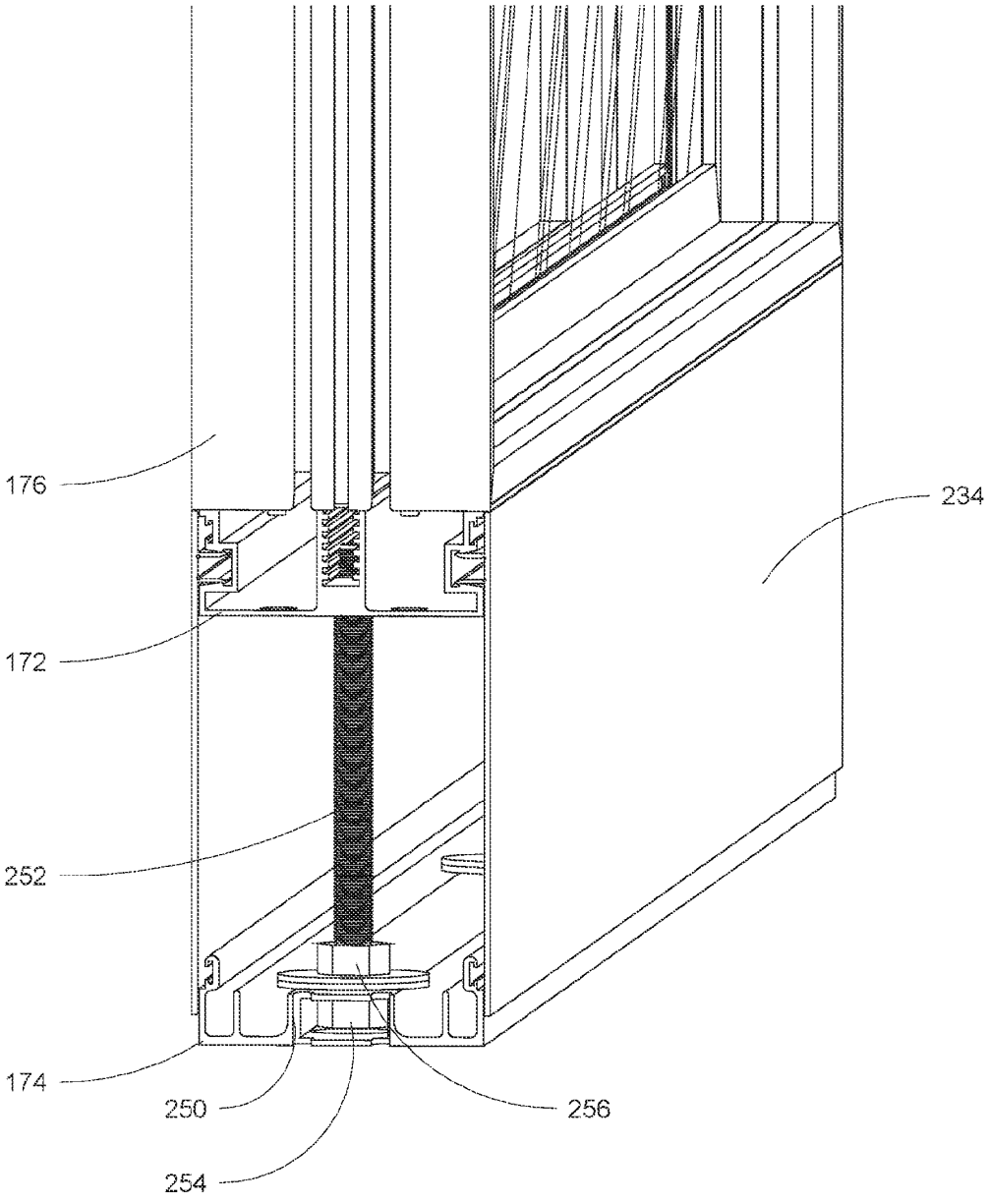

FIG. 37

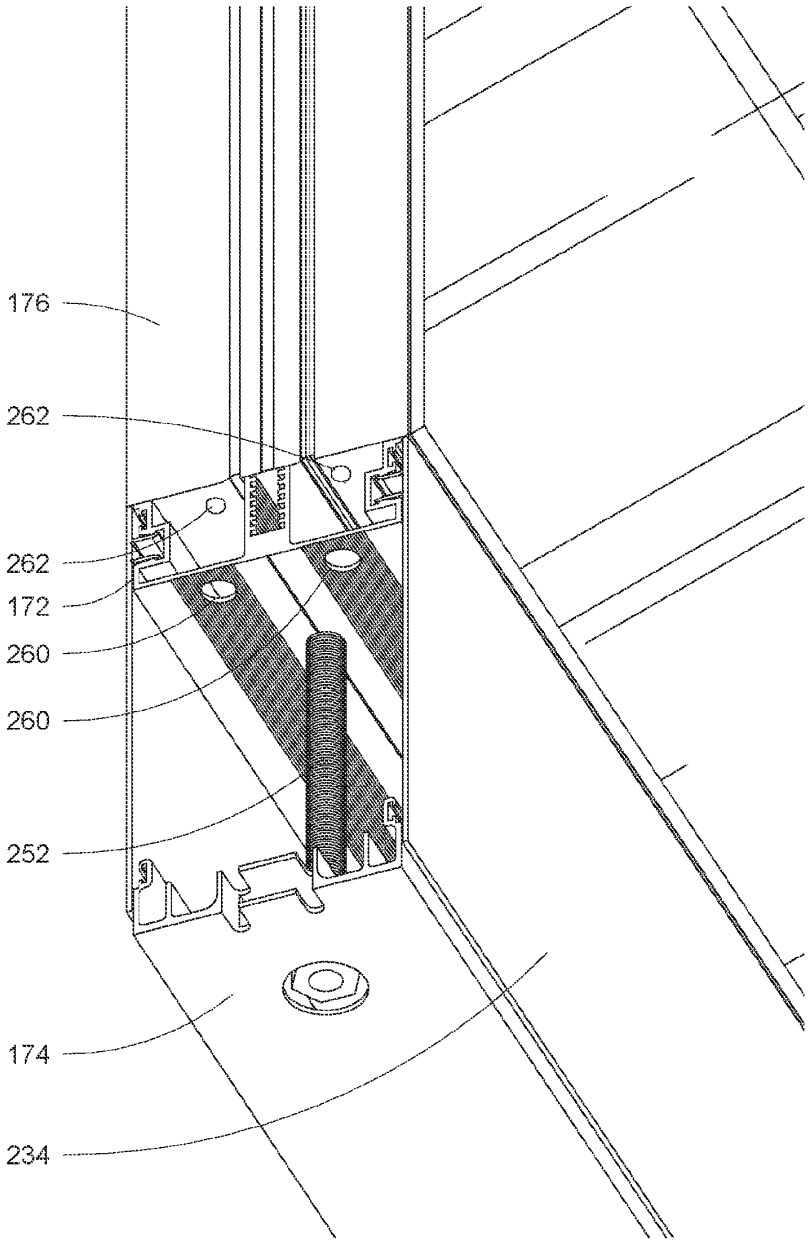

FIG. 38

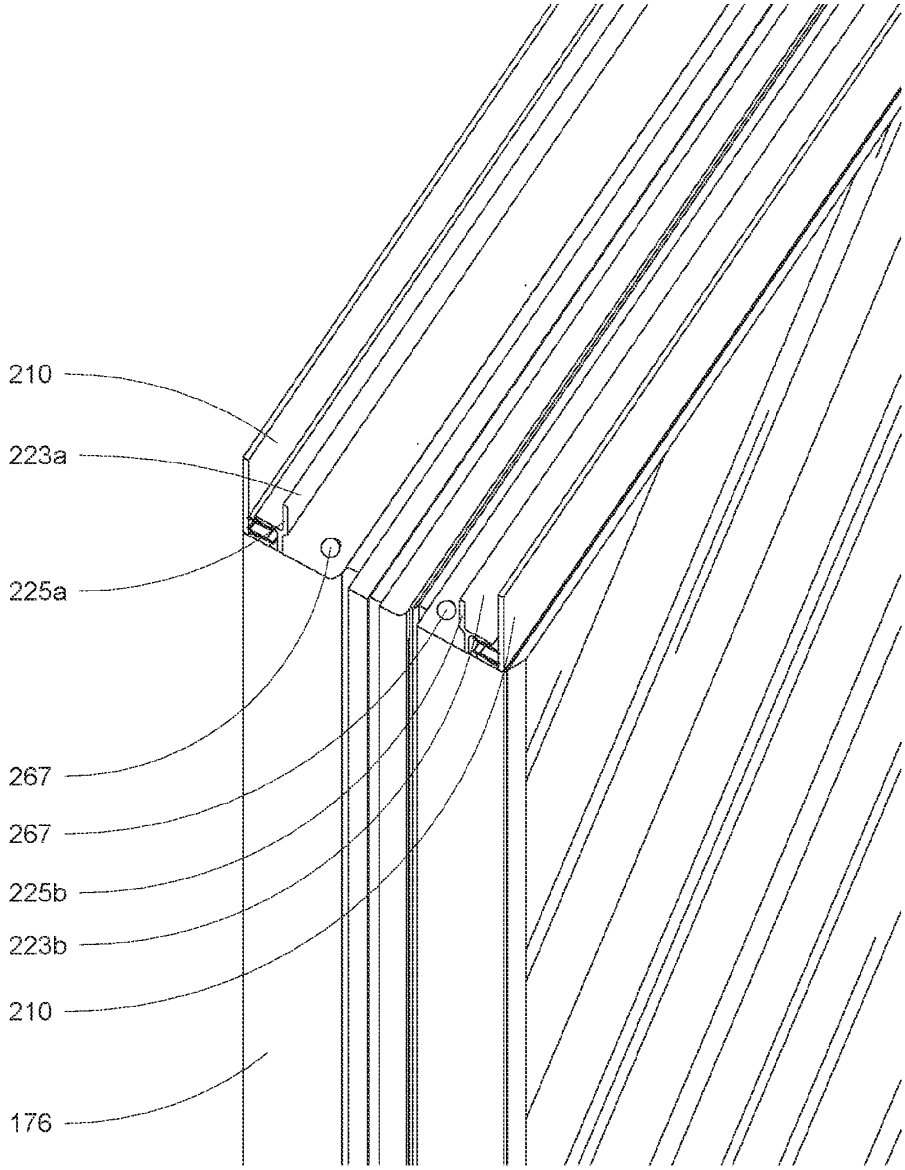

FIG. 39

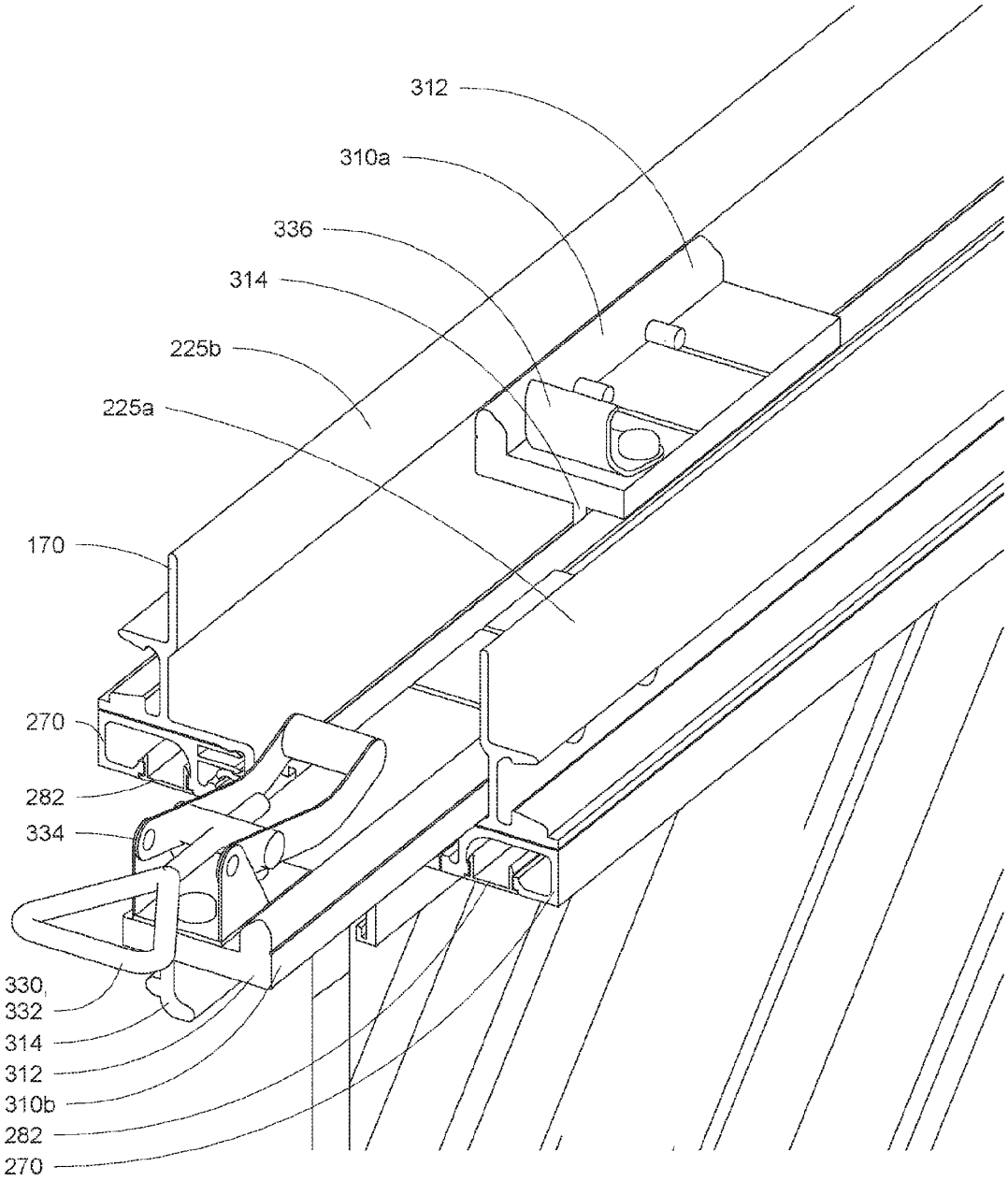
312
310a
336
314
225b
225a
170
270
282
334
330,
332
314
312
310b
282
270

FIG. 40

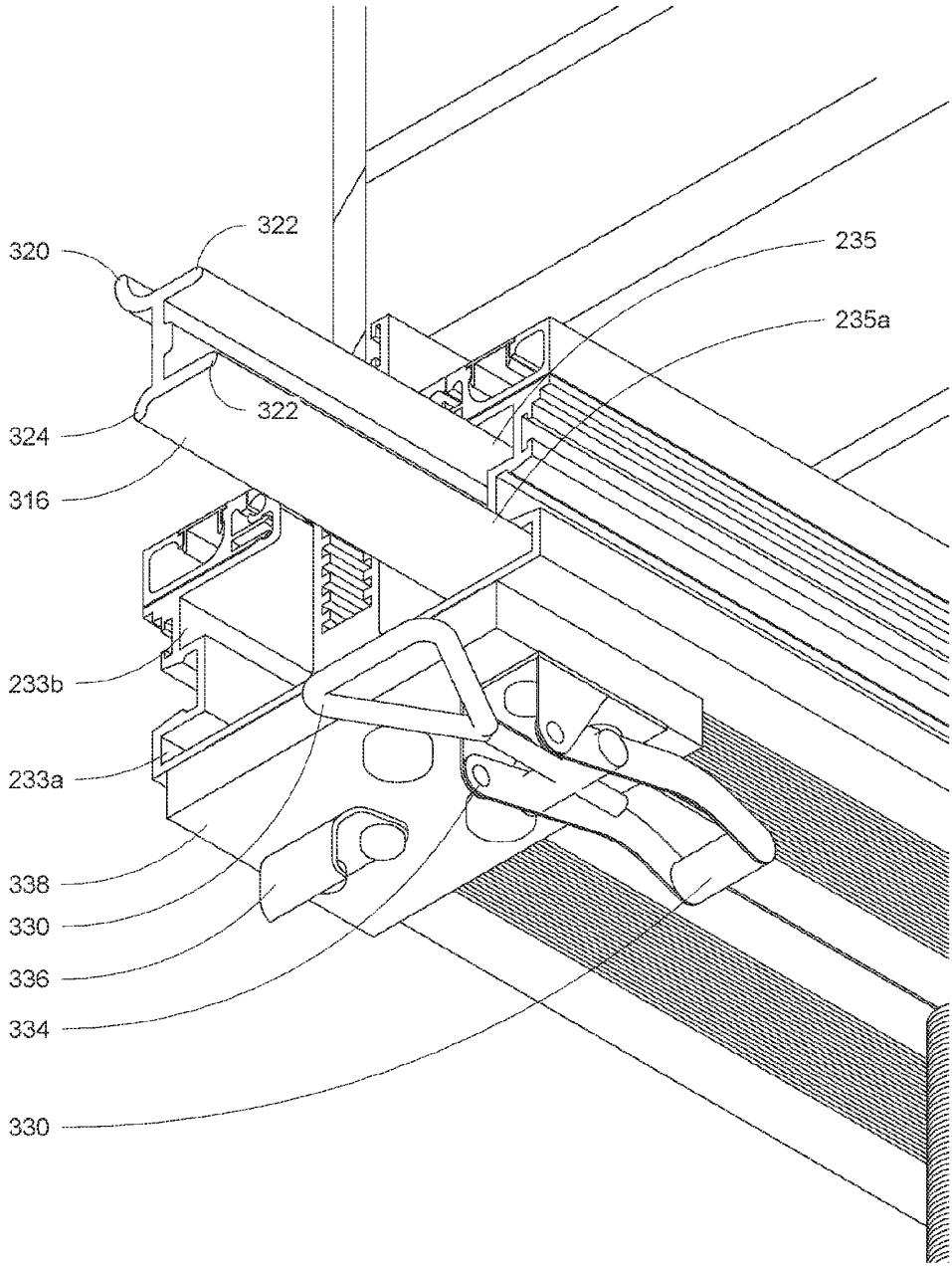

FIG. 41

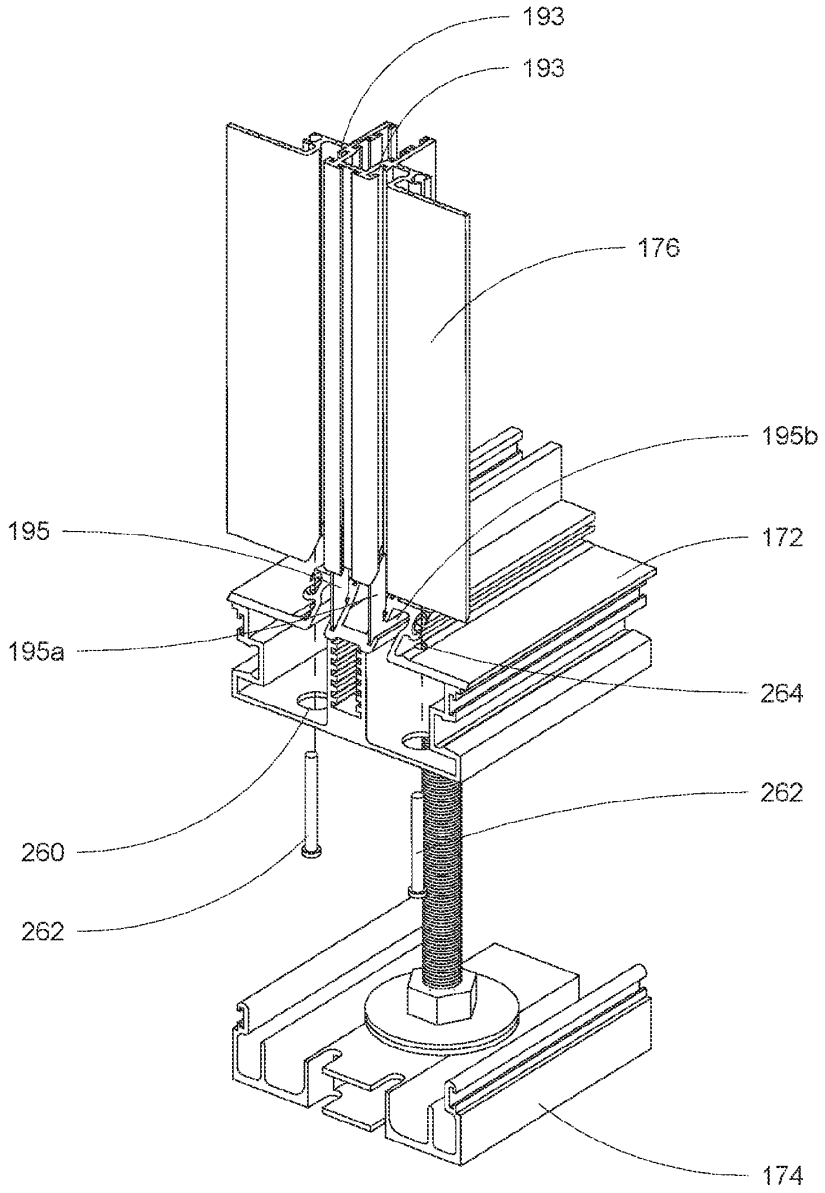

FIG. 42

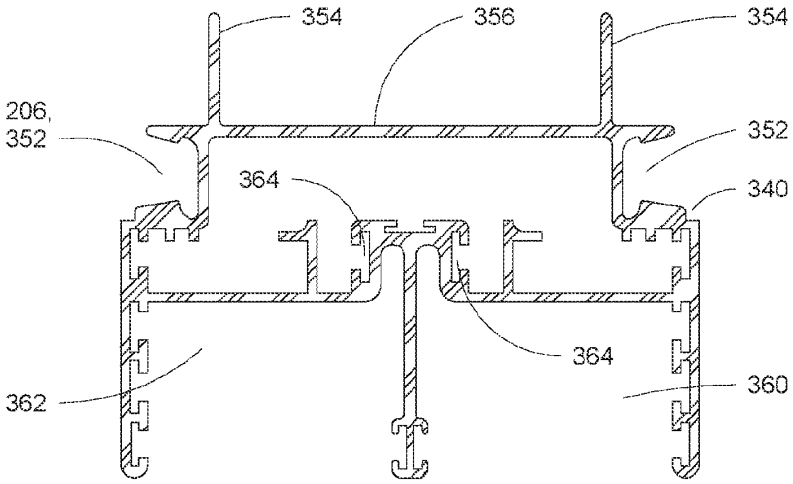

FIG. 43

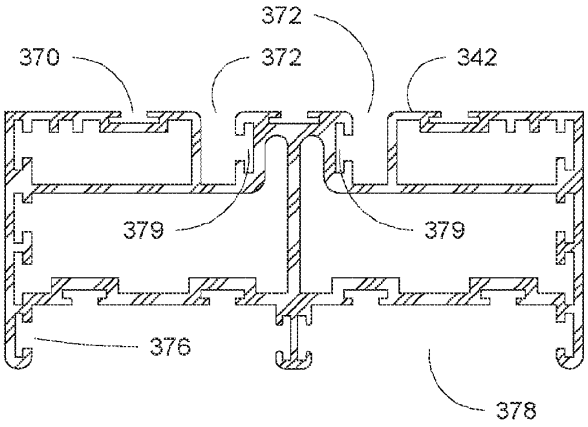

FIG. 44

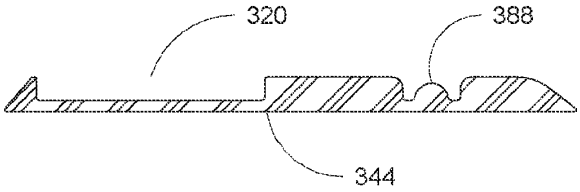

FIG. 46

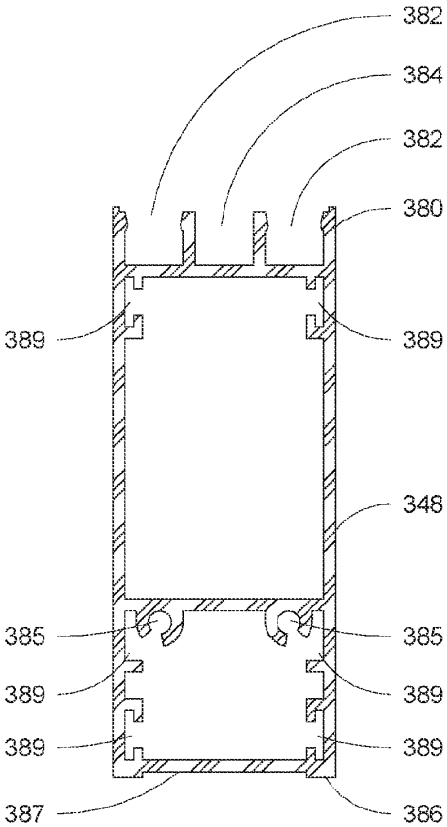

FIG. 45

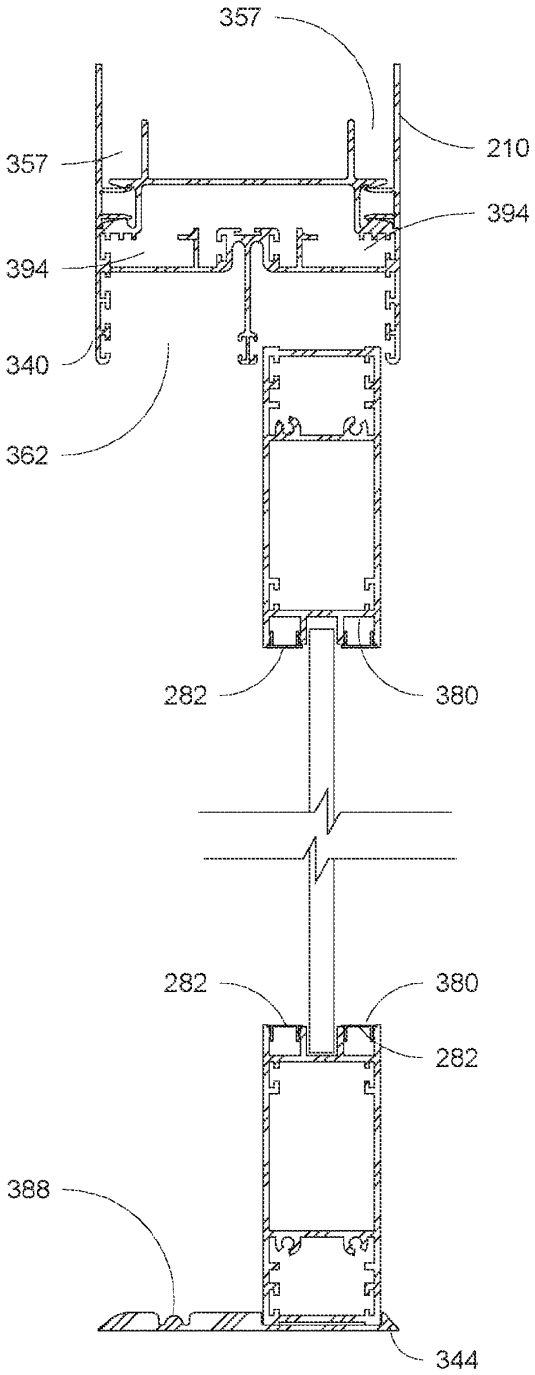
357
210
357
394
394
340
362
282
380
282
380
282
388
344

FIG. 48

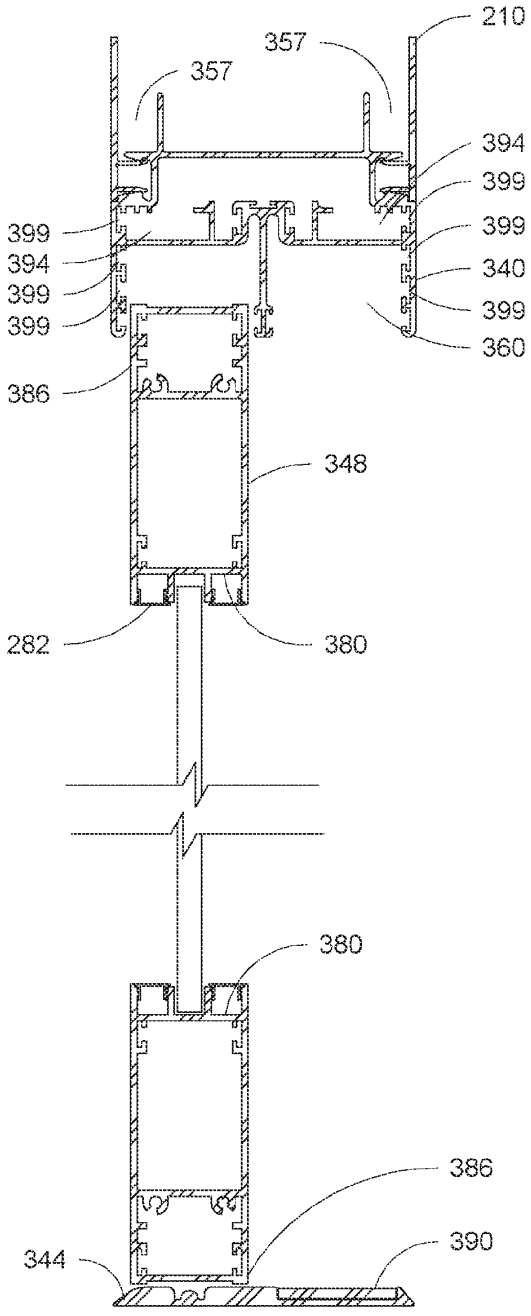
210
357
357
394
399
399
394
399
340
399
399
360
386
348
282
380
380
386
344
390

FIG. 47

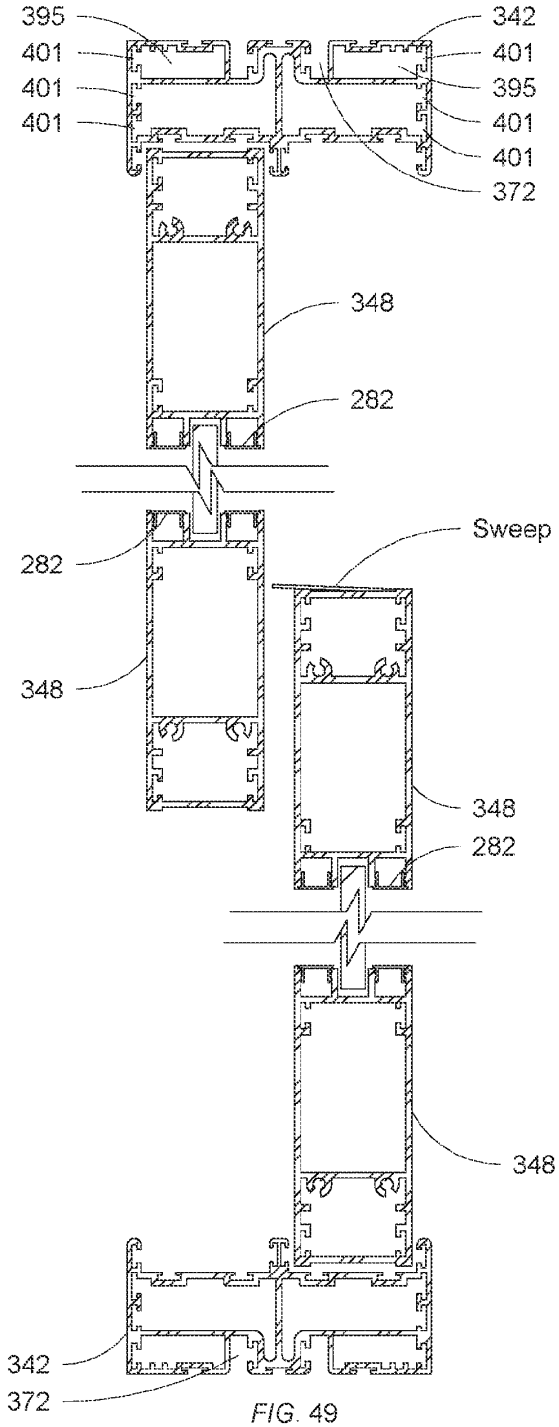
395
401
401
401
342
401
395
401
401
372
348
282
282
348
Sweep
348
282
348
342
372

FIG. 49

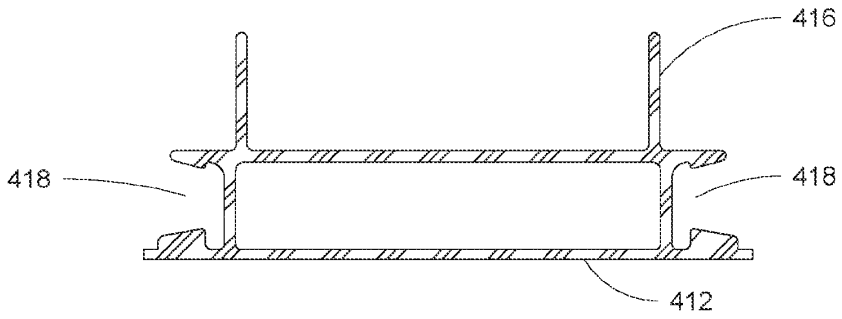

FIG. 51

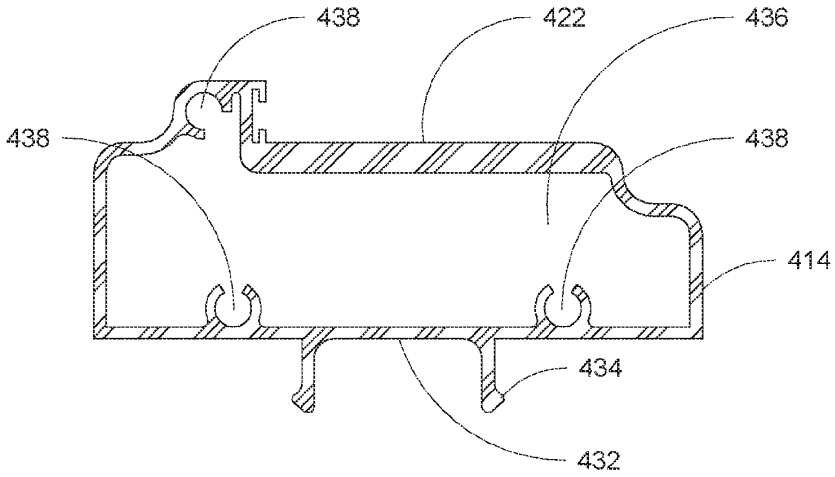

FIG. 50

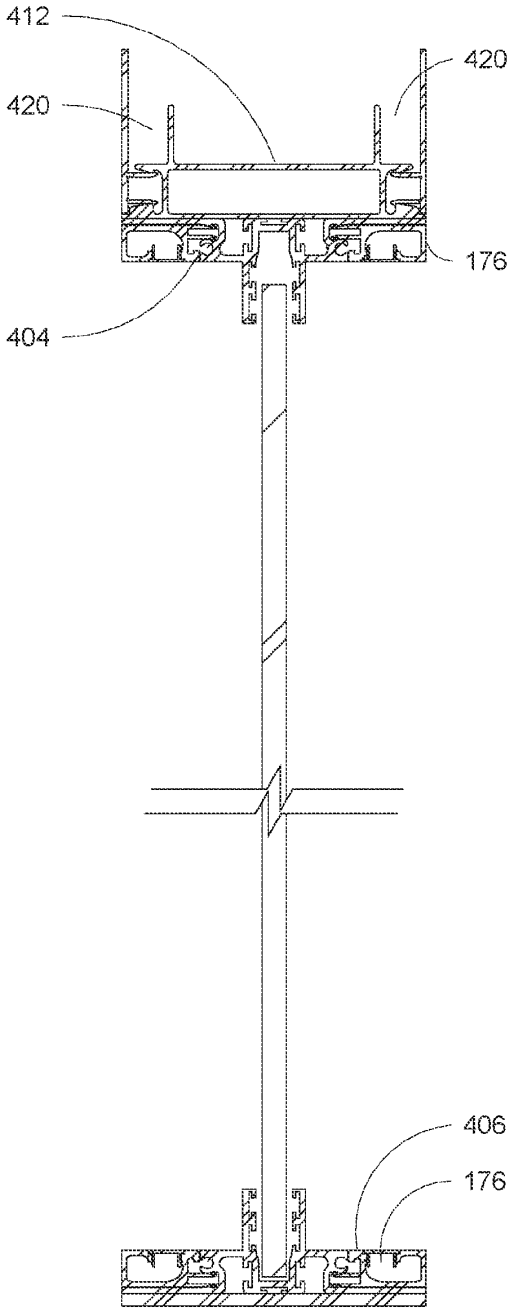

FIG. 53

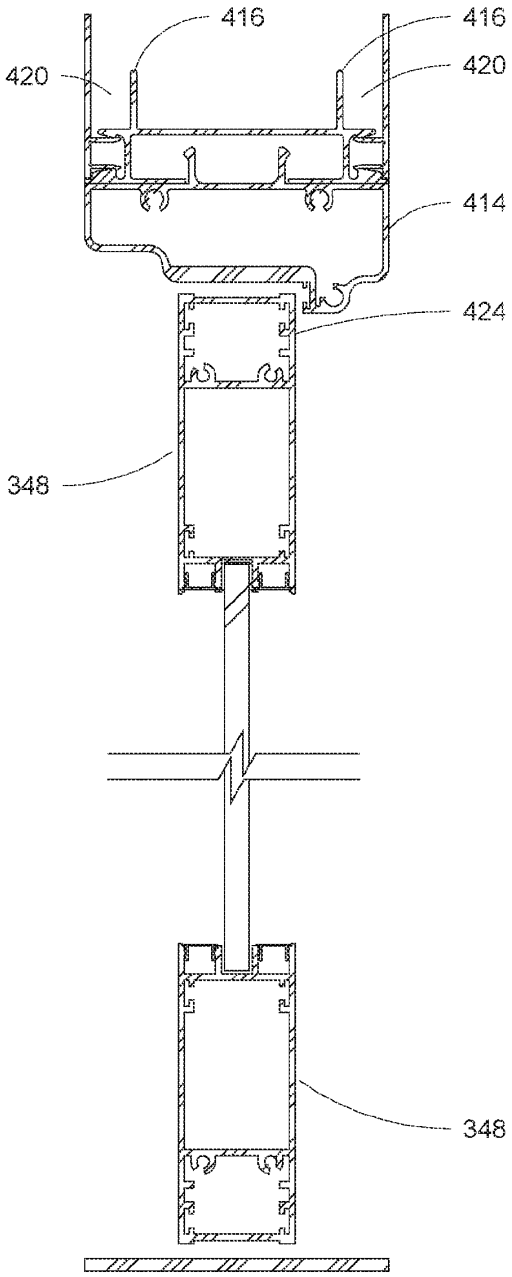

FIG. 54

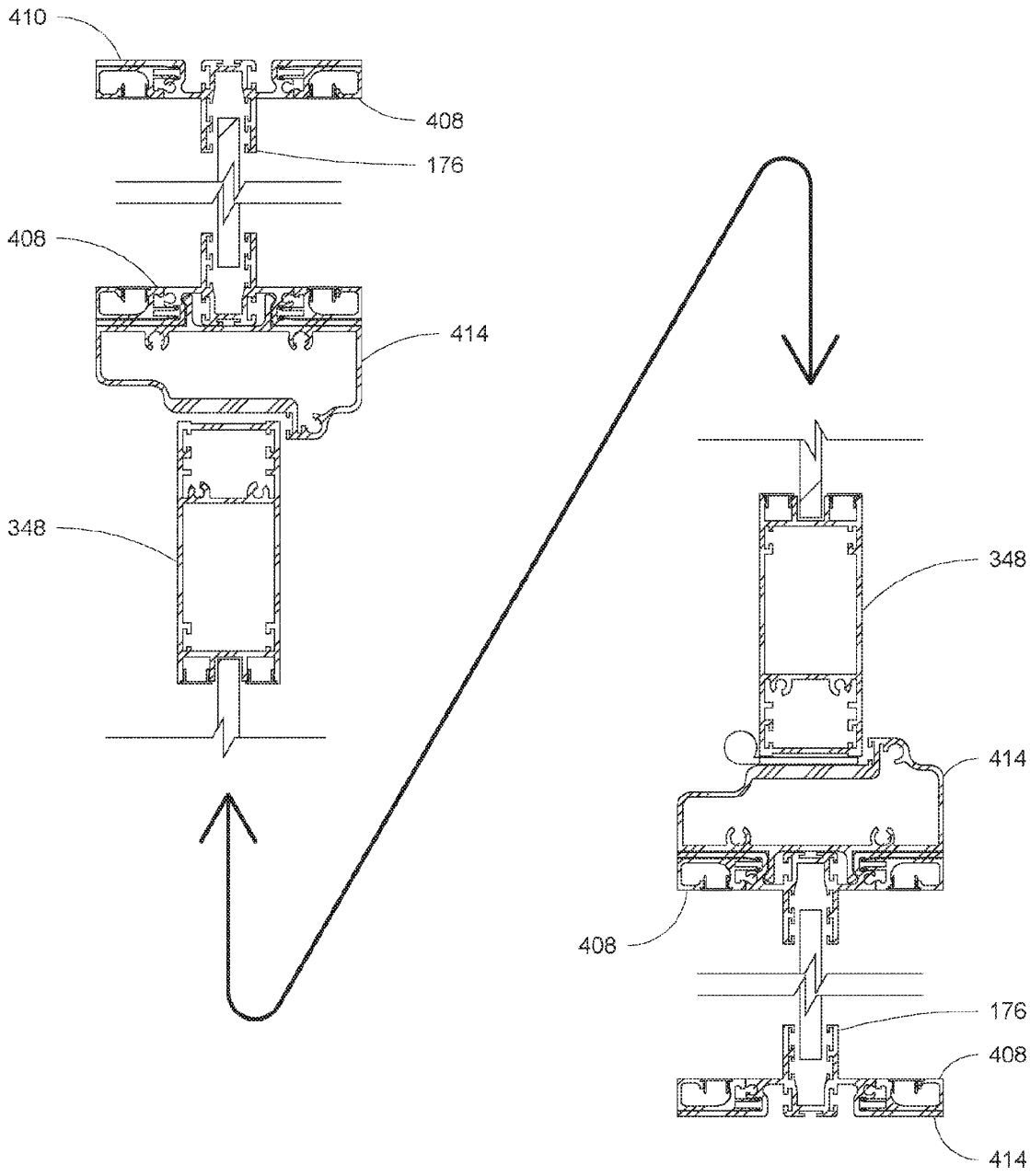

FIG. 52

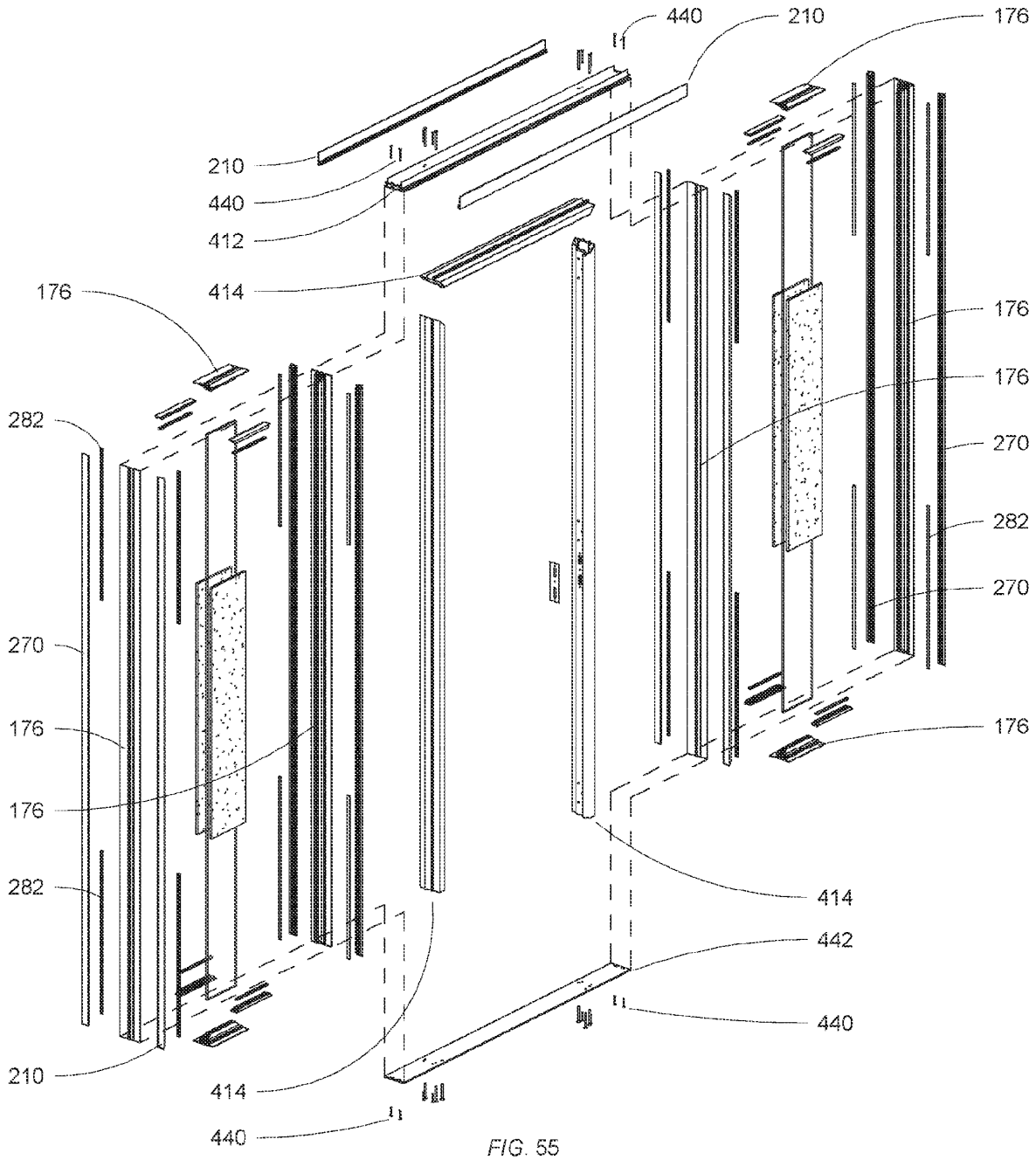
440
210
176
210
440
412
414
176
176
176
282
270
282
270
270
176
176
176
282
414
442
440
210
414
440

FIG. 55

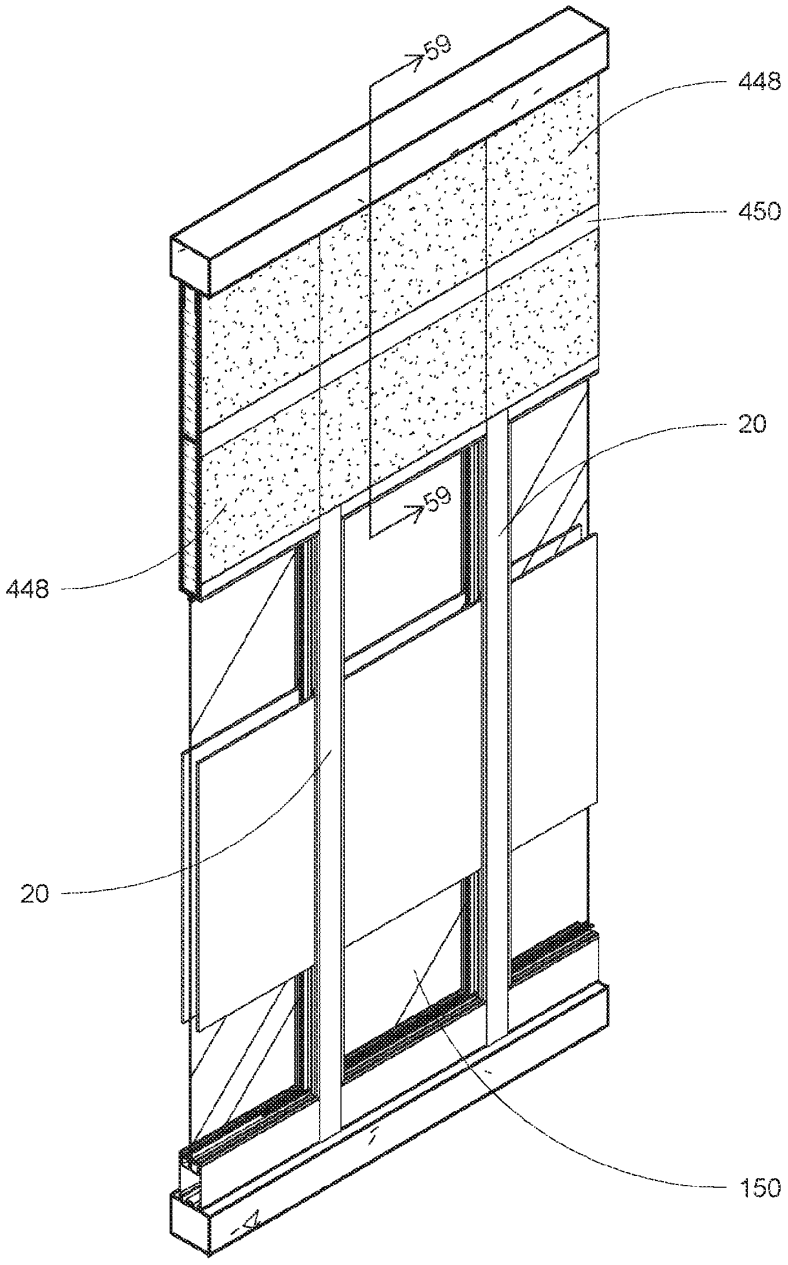

FIG. 56

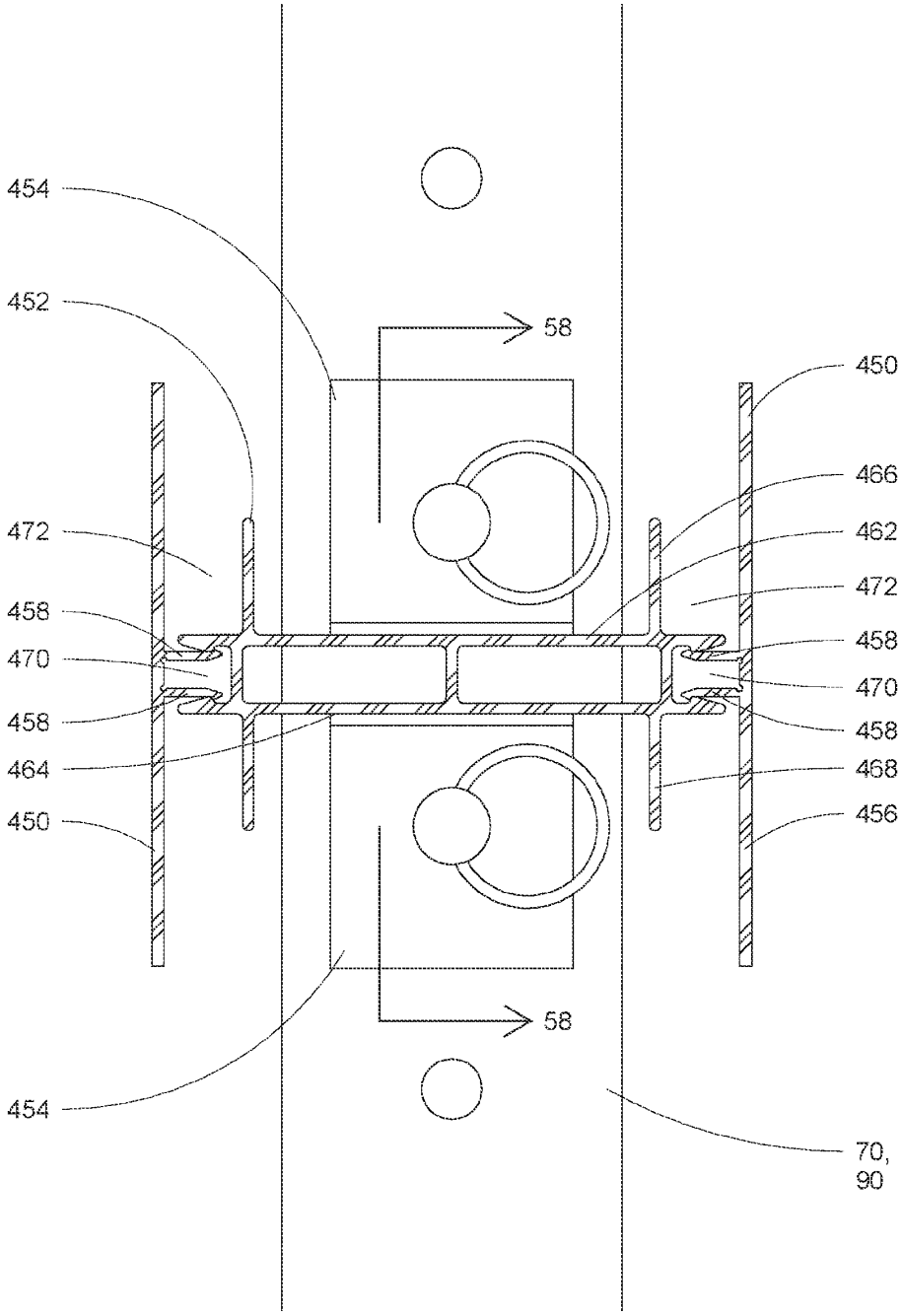
454
452
58
450
466
462
472
458
470
458
464
450
472
458
470
458
468
456
58
454
70,
90

FIG. 57

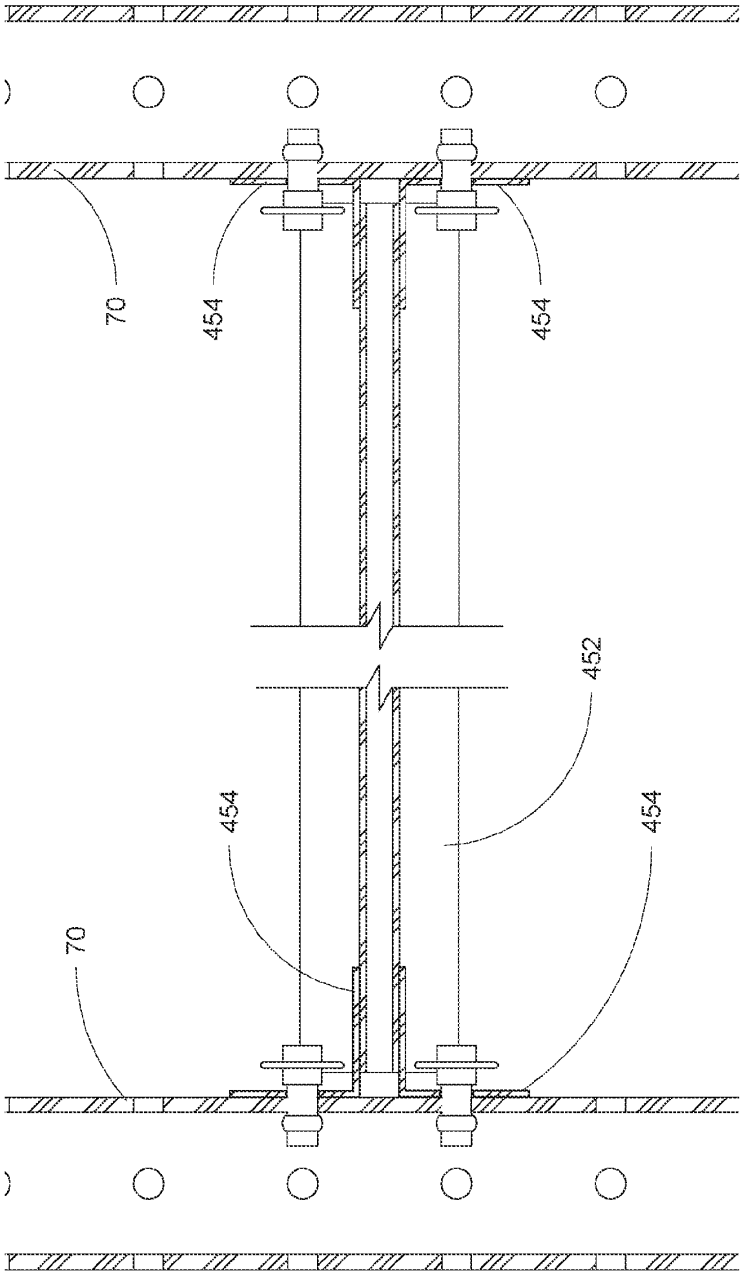

FIG. 58

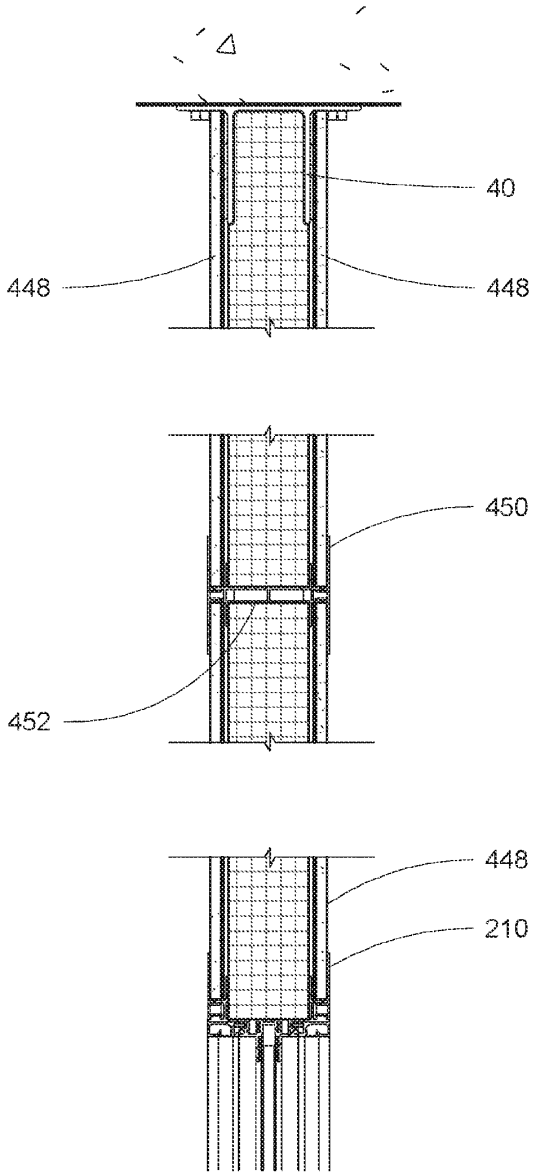

FIG. 59

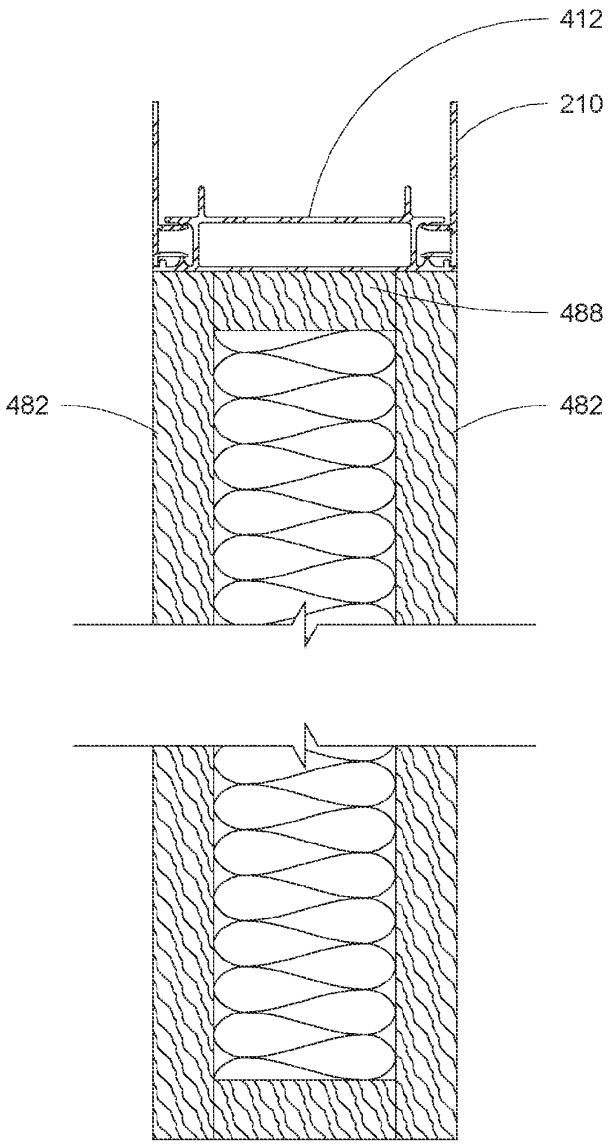

FIG. 60

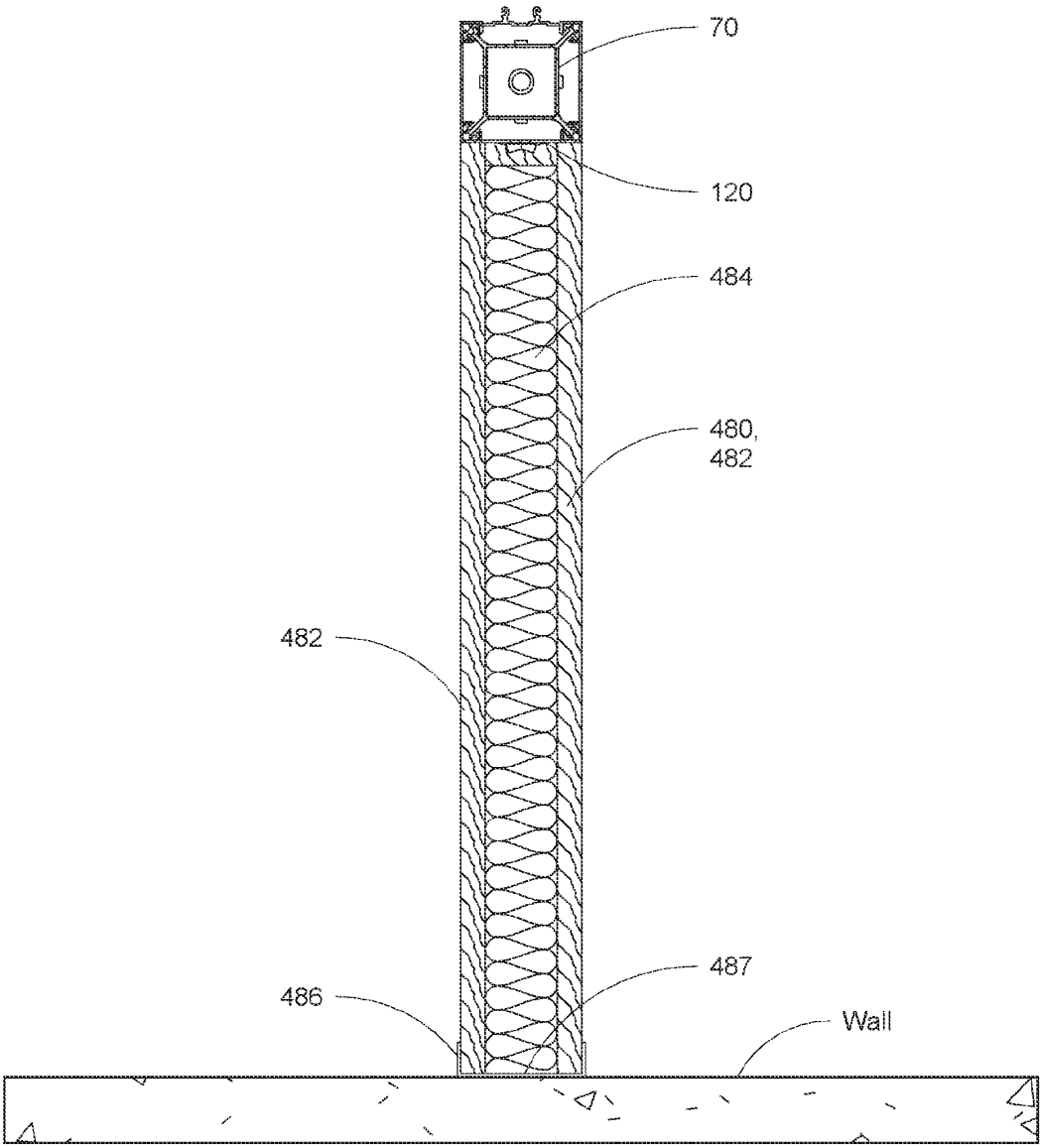

FIG. 61

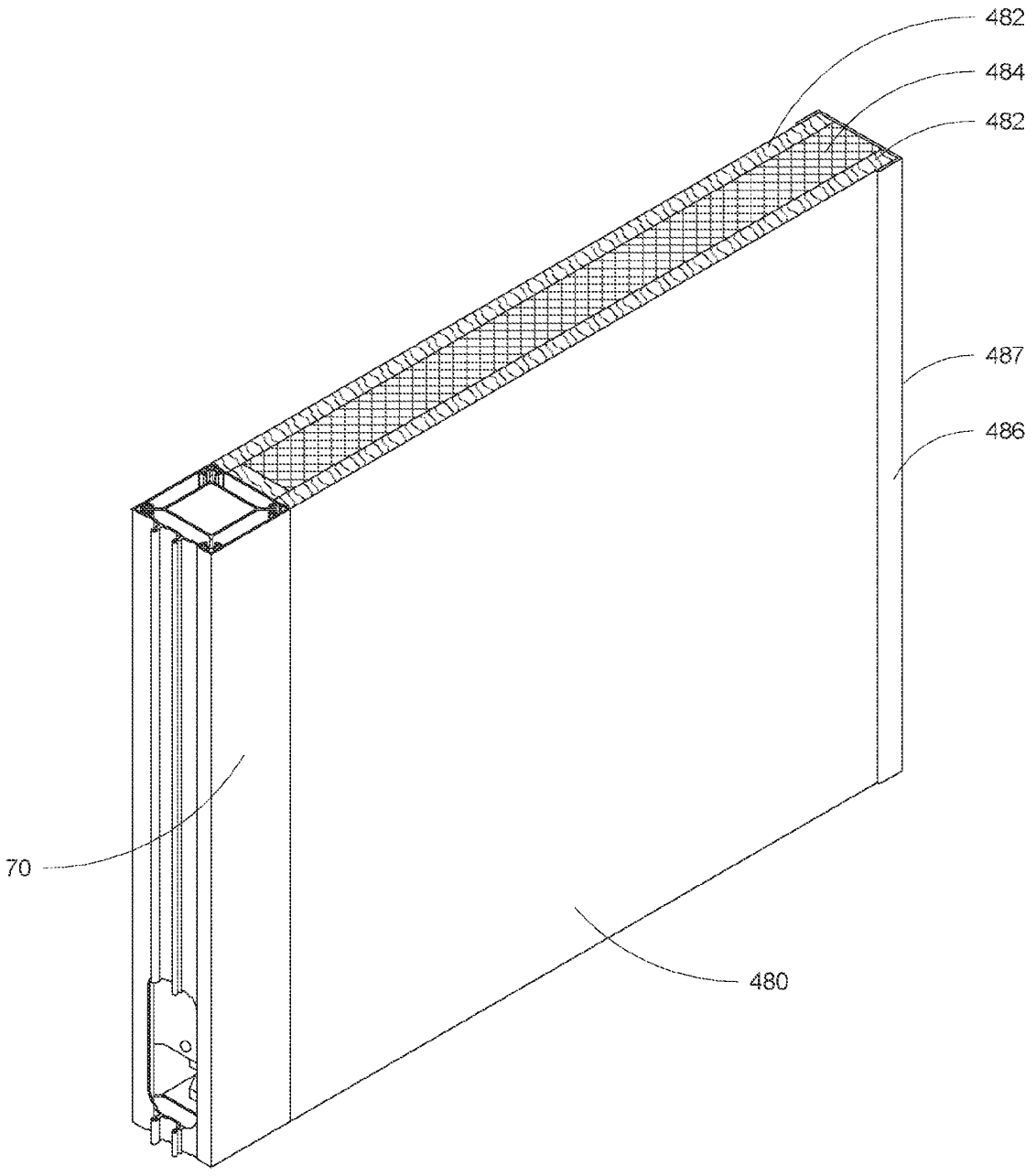

FIG. 62

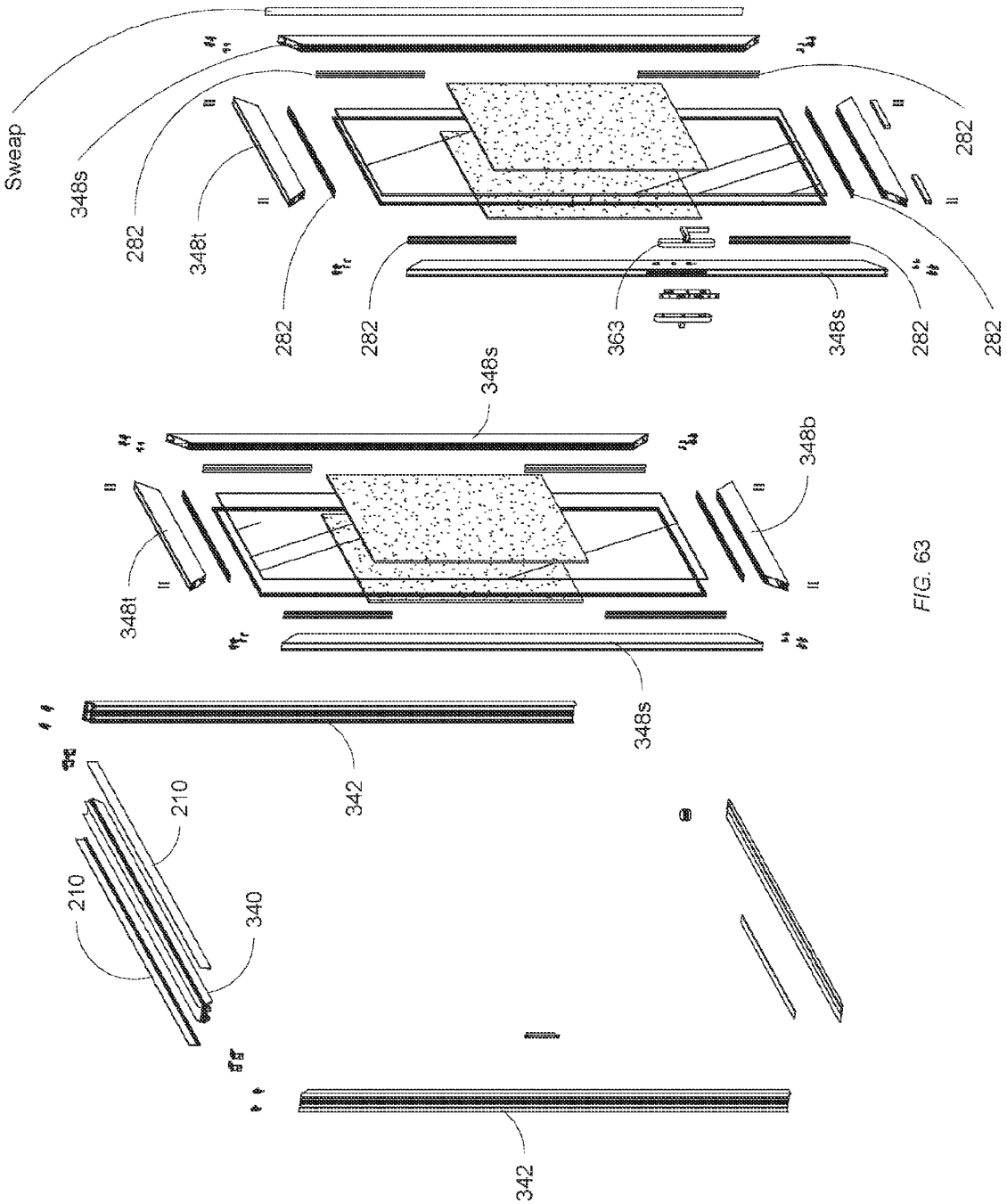
Sweap
348s
282
348t
282
282
282
363
348s
282
282
348s
348b
348t
348s
342
210
210
340
342

FIG. 63

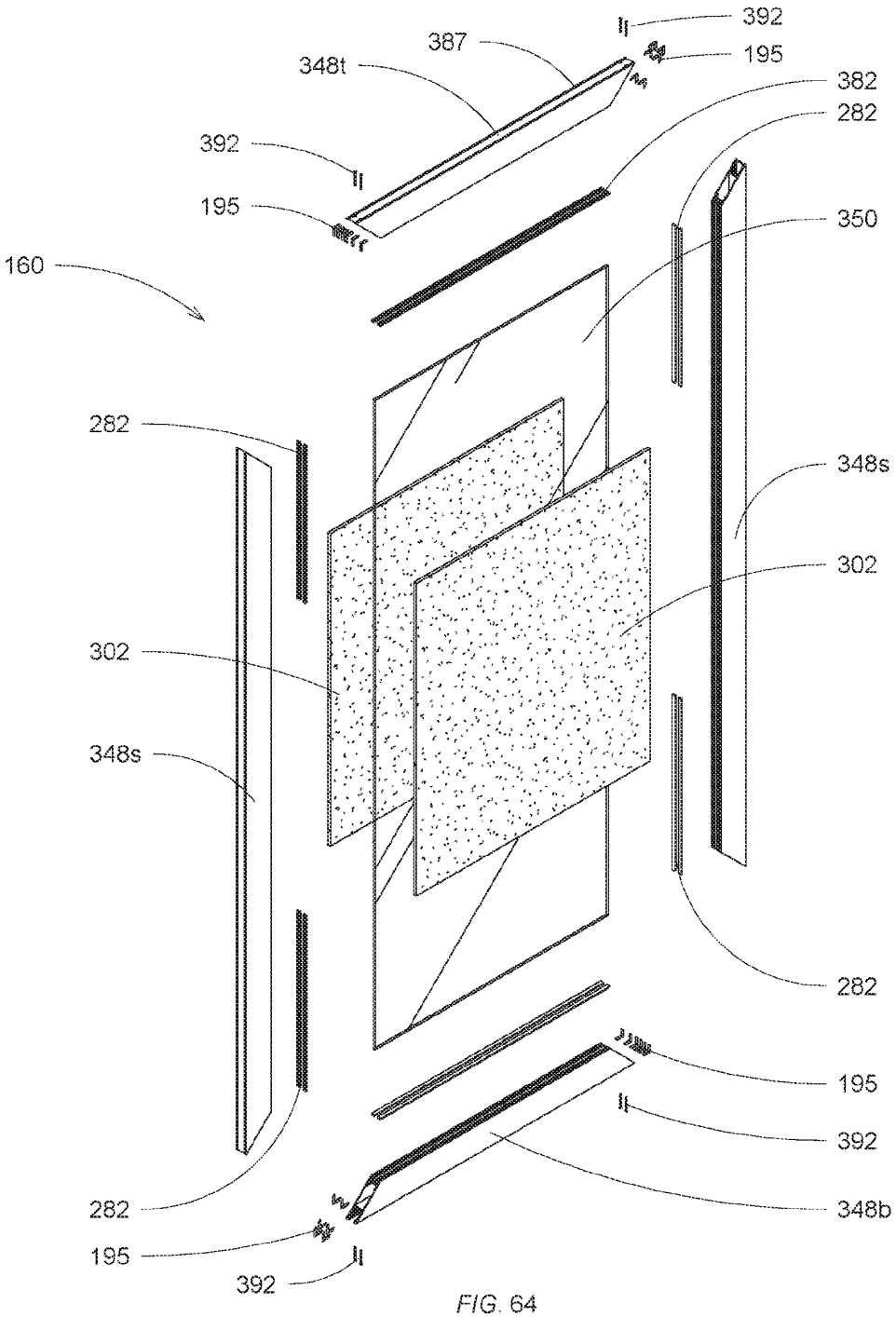
392
387
195
348t
382
282
392
195
350
160
282
348s
302
302
348s
282
195
392
348b
282
195
392

FIG. 64

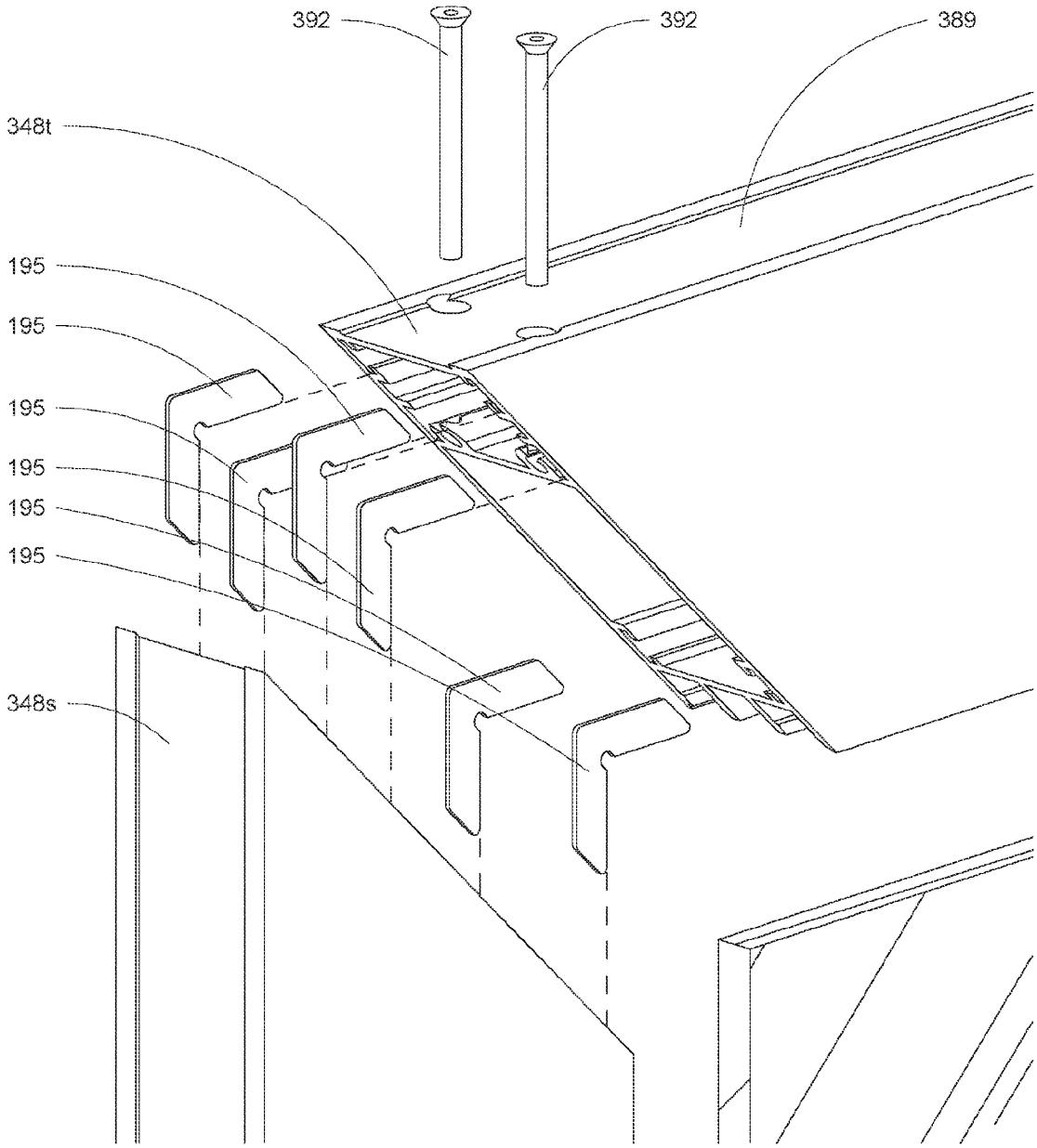

FIG. 65

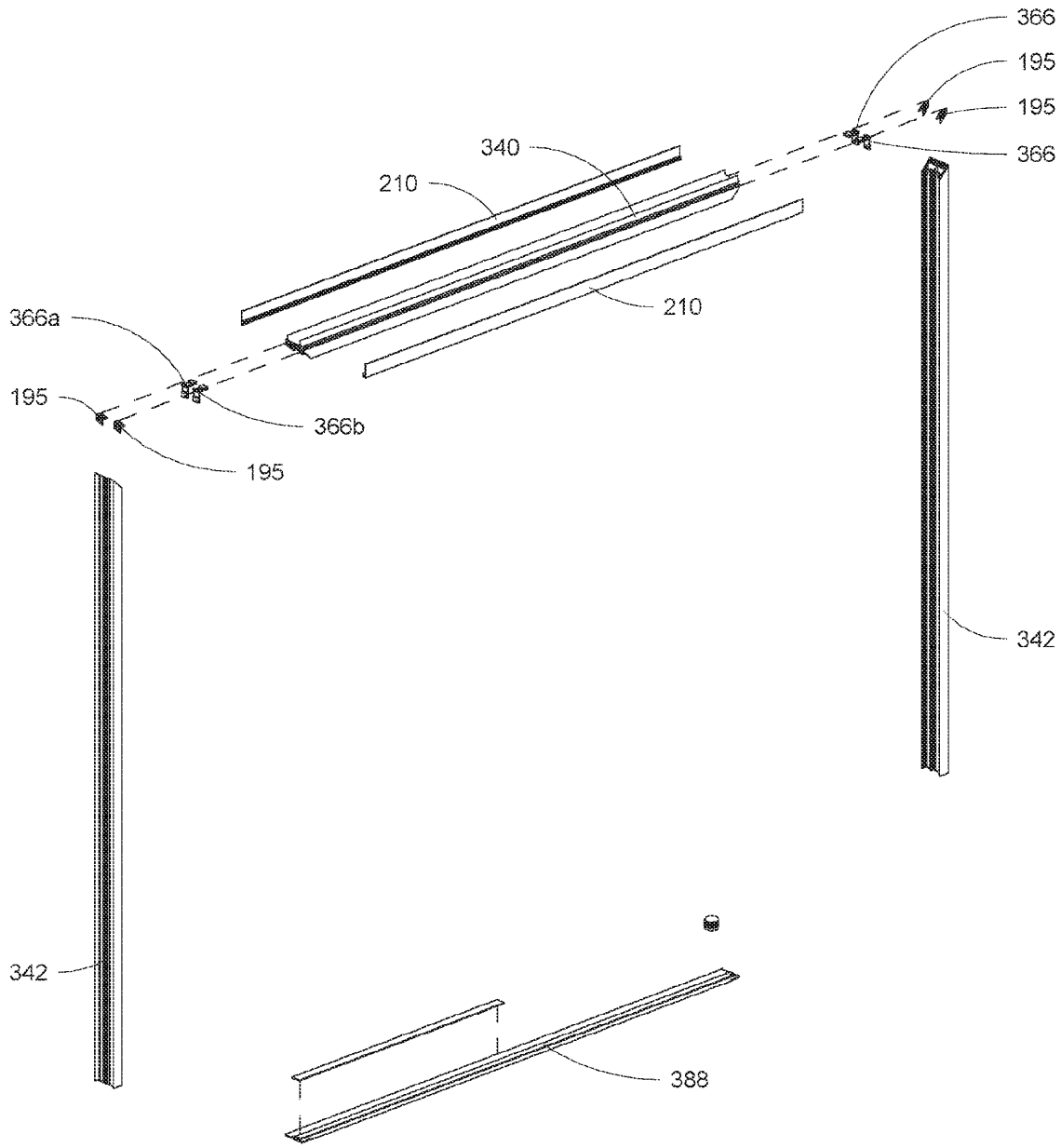

FIG. 66

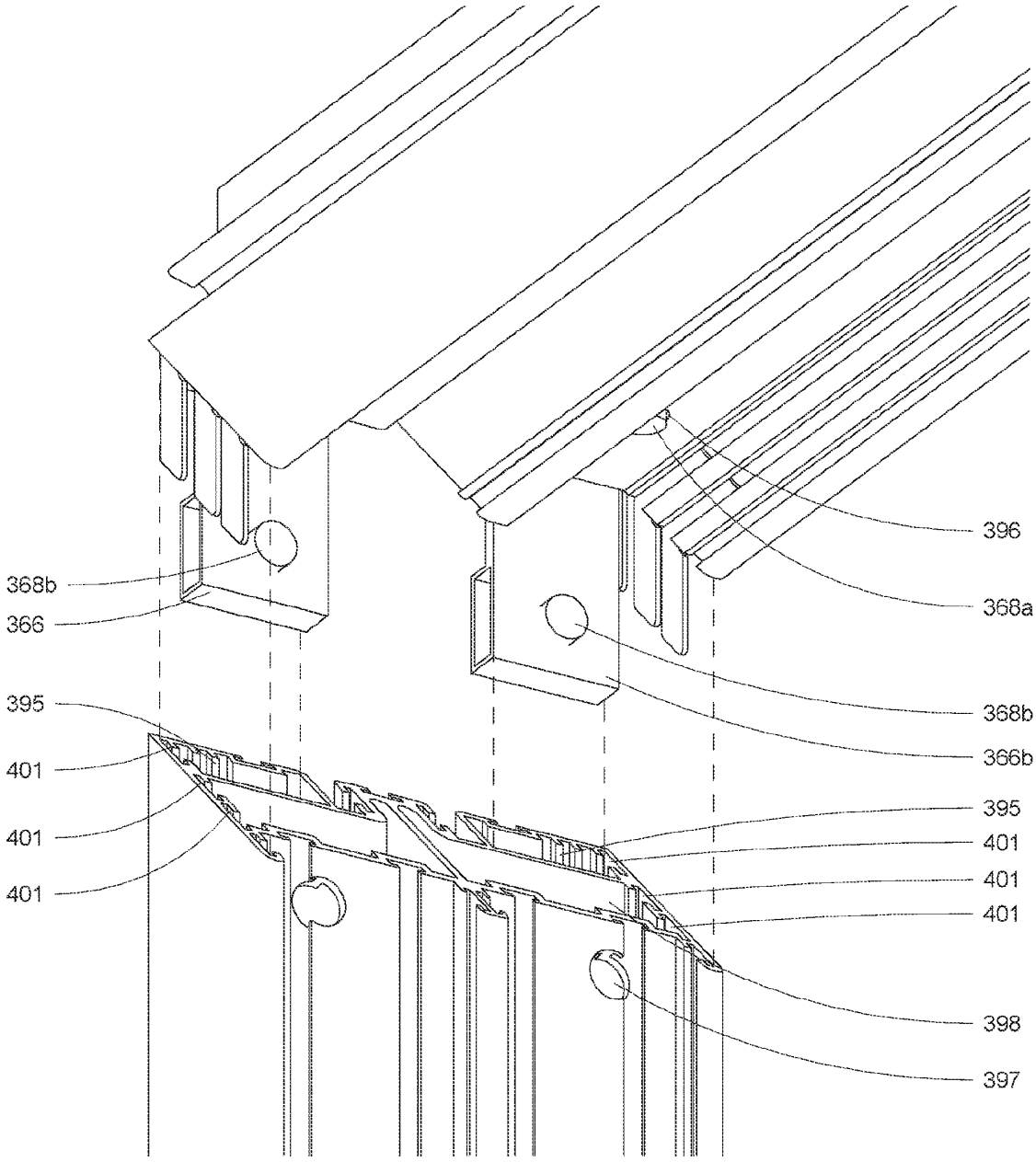
396
368a
368b
366
368b
366b
395
401
401
401
395
401
401
401
398
397

FIG. 67