Fig. 1

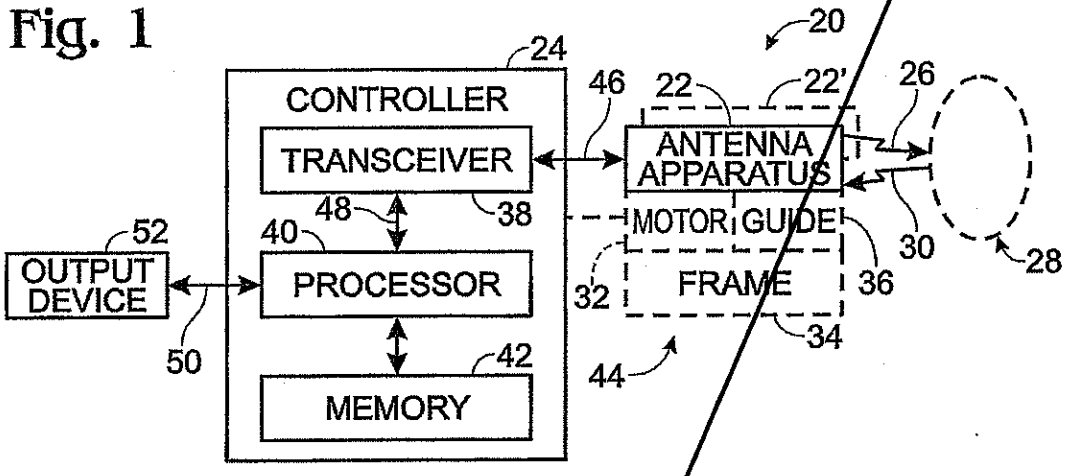

Fig. 2

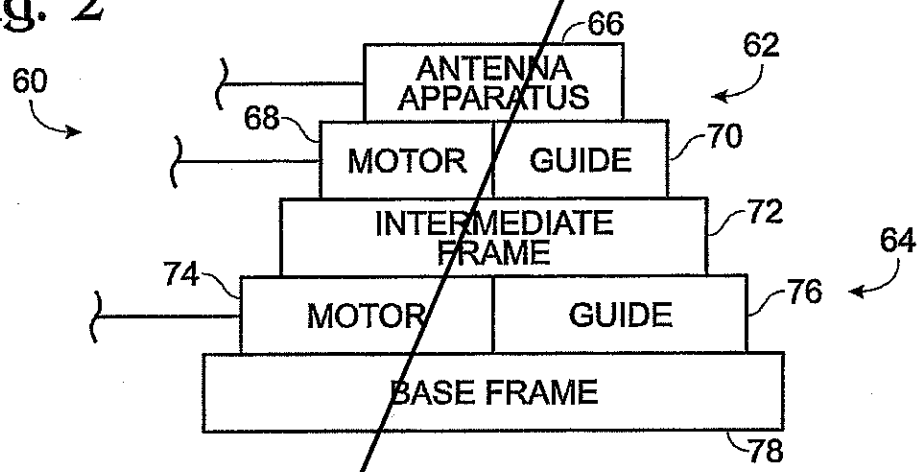

Fig. 3

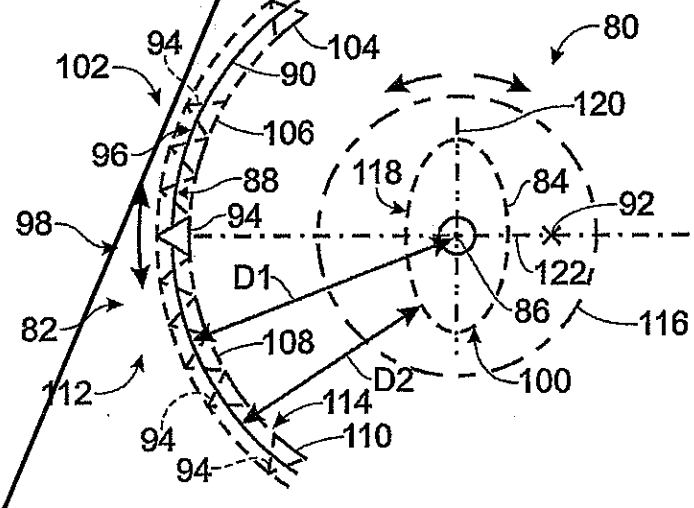

Fig. 4

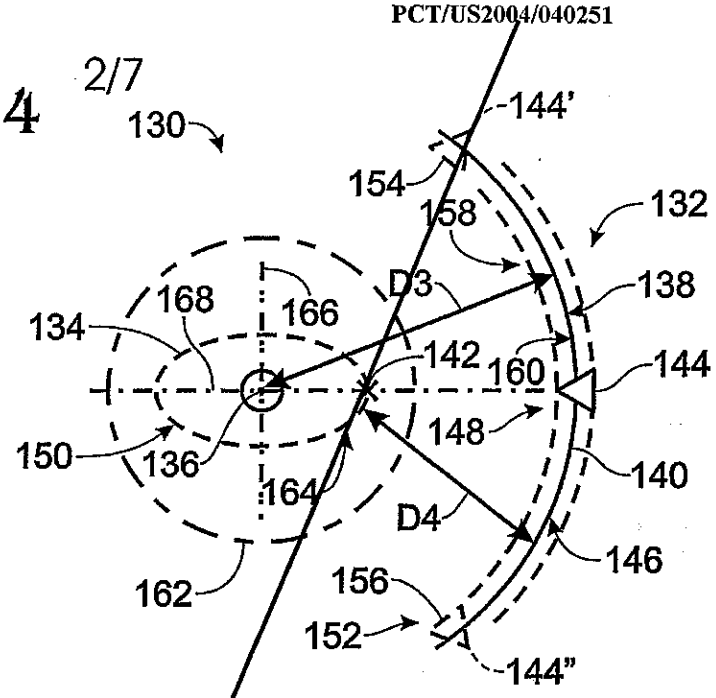

Fig. 5

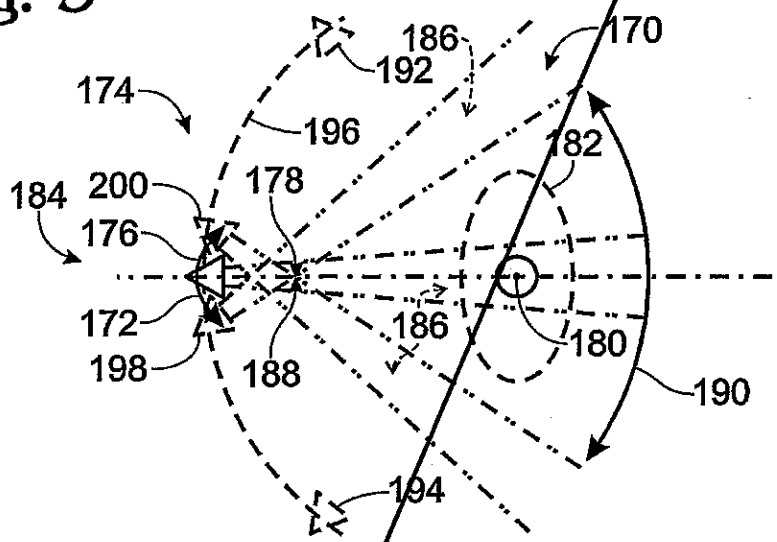

Fig. 6

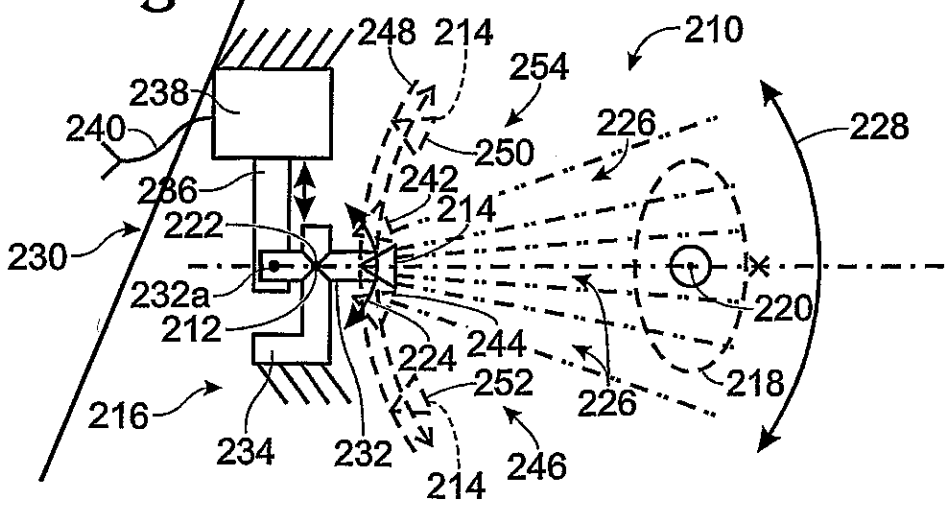

Fig. 7

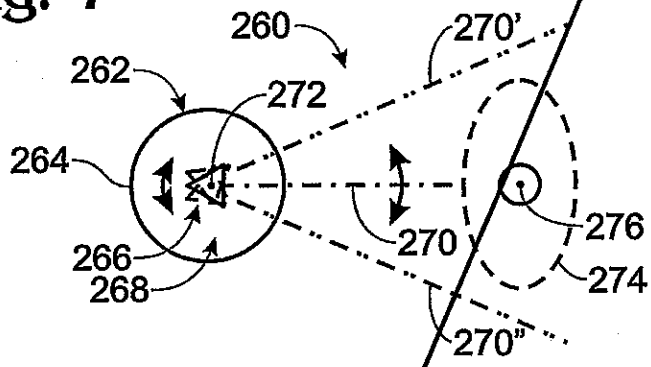
260
270'
262
272
264
276
270
274
266
268
270"

Fig. 8

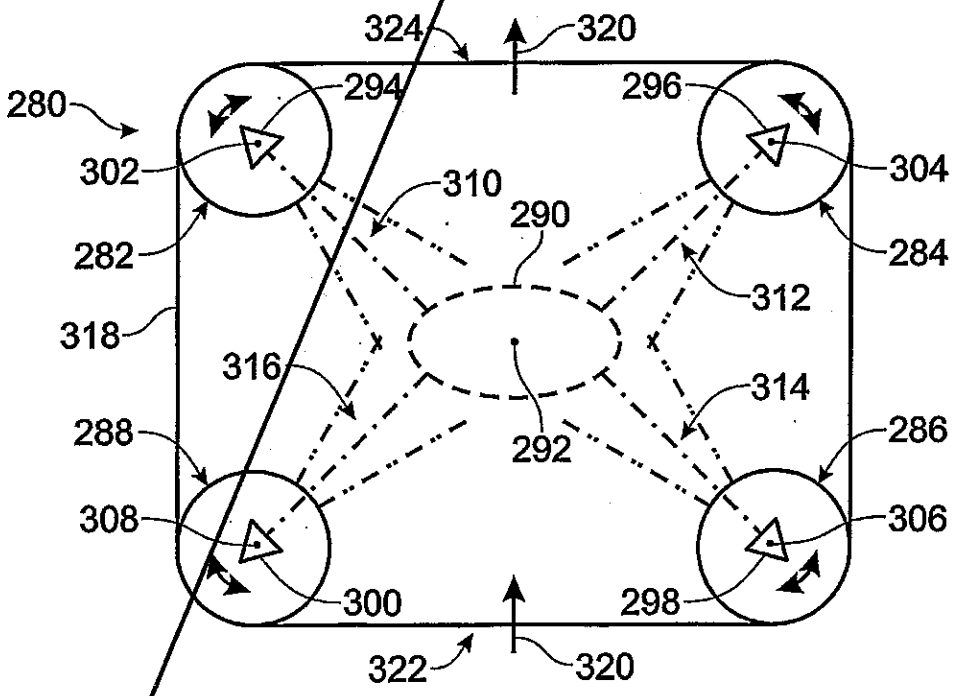
324
320
280
294
296
302
310
304
290
282
284
312
318
316
314
288
292
286
308
306
300
298
322
320

Fig. 9

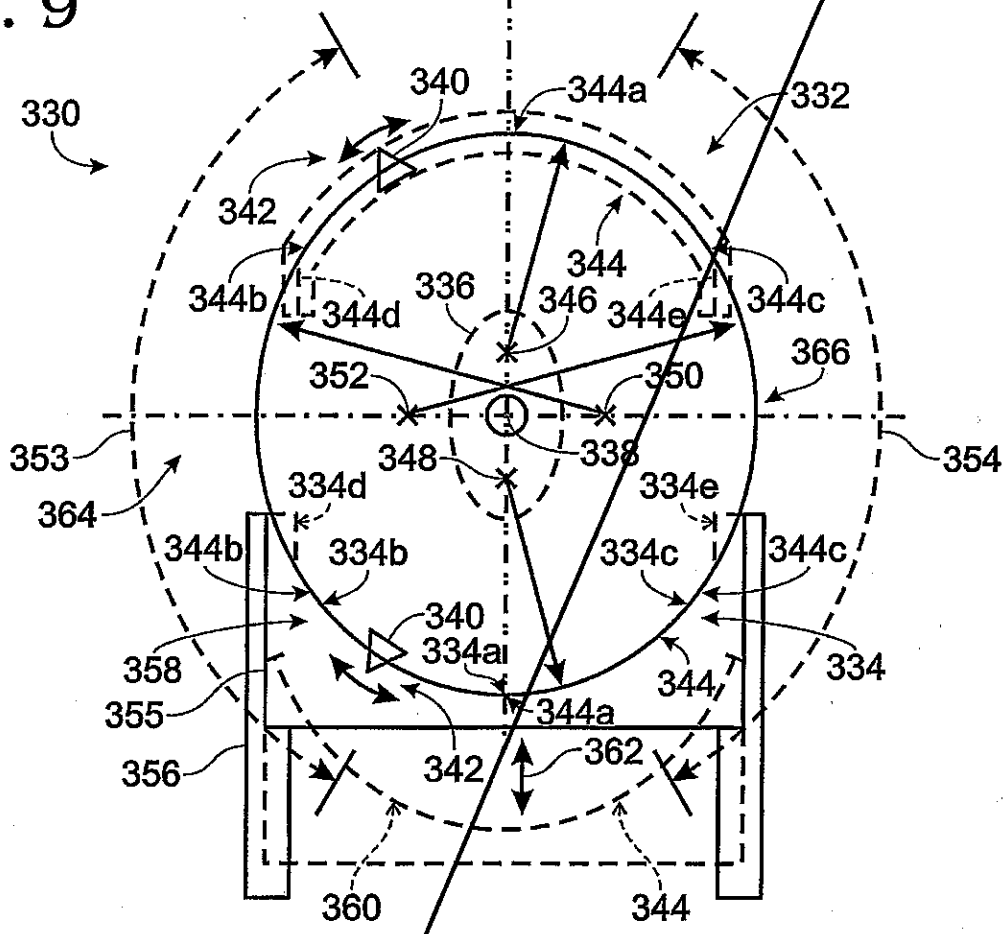

Fig. 10A

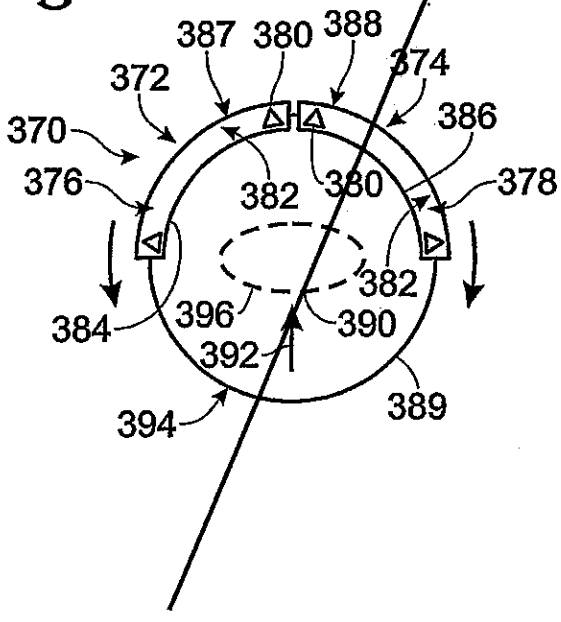

Fig. 13

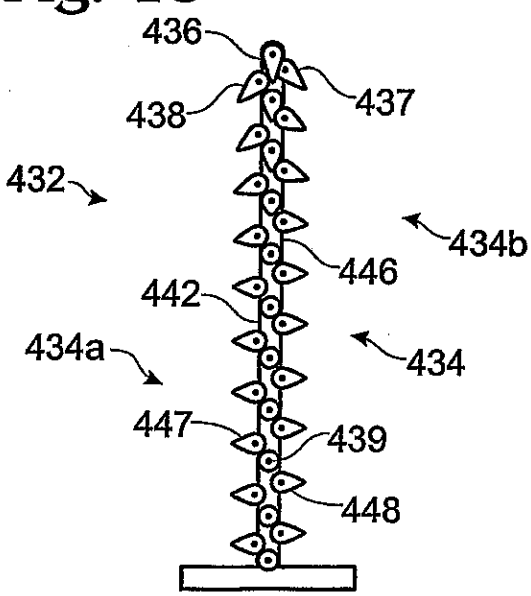

Fig. 10B

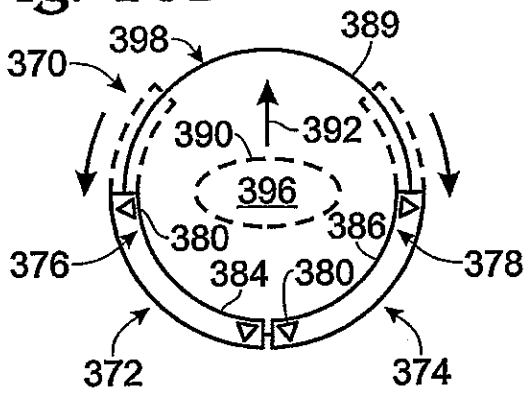

Fig. 10C

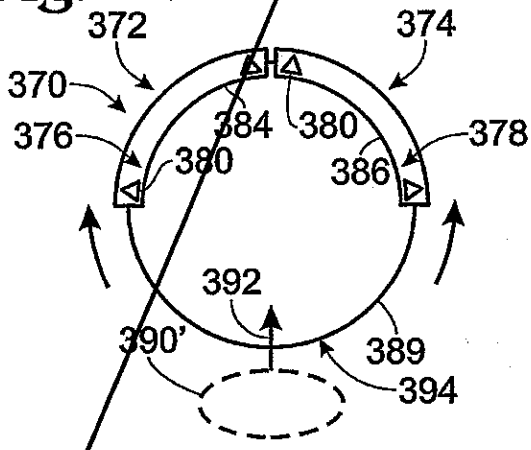

Fig. 11A

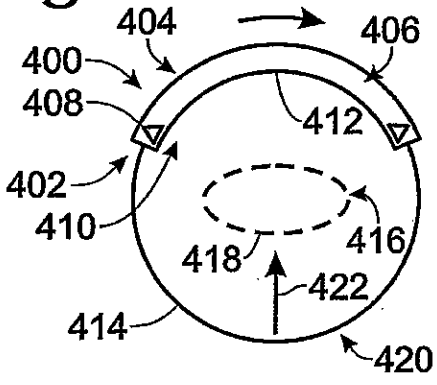

Fig. 11B

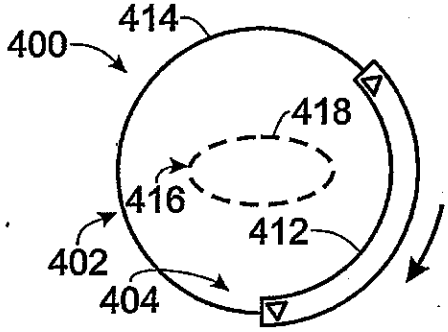

Fig. 11C

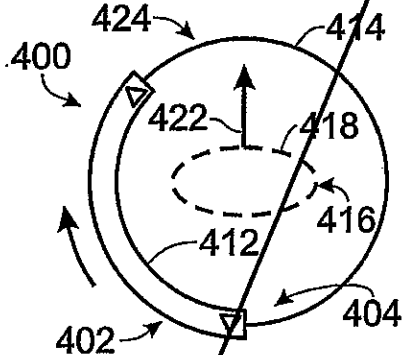

Fig. 11D

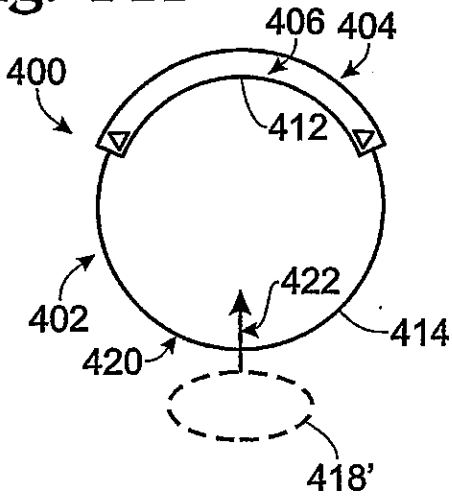

Fig. 12

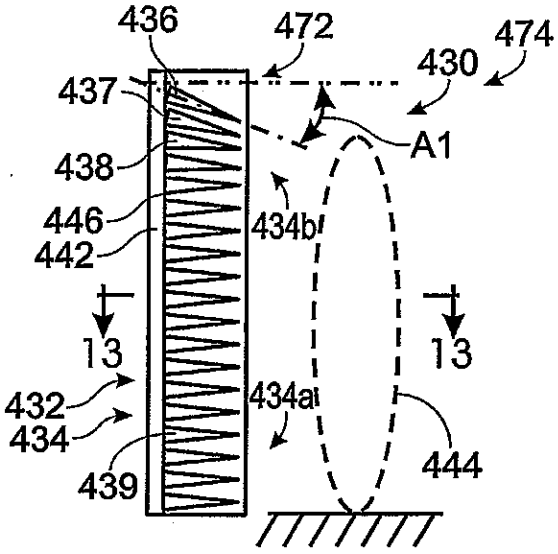

Fig. 14

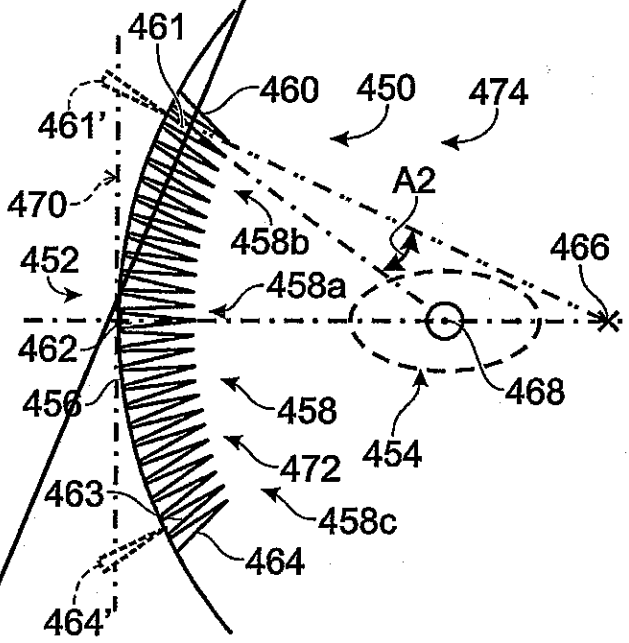

Fig. 15

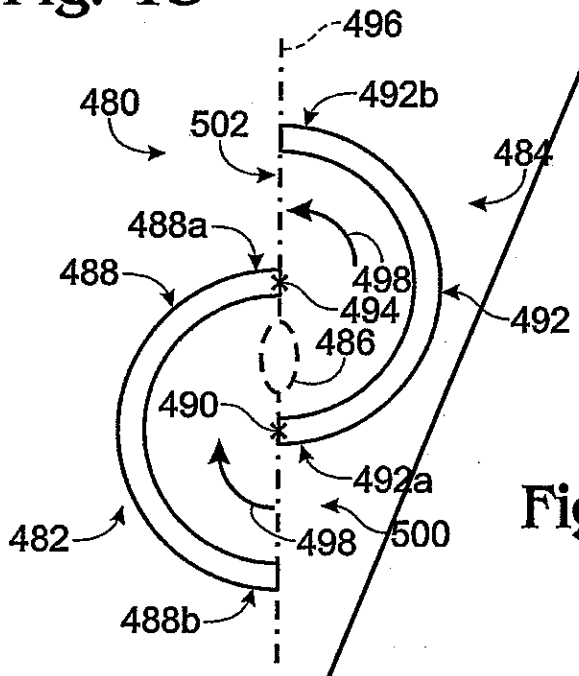

Fig. 18

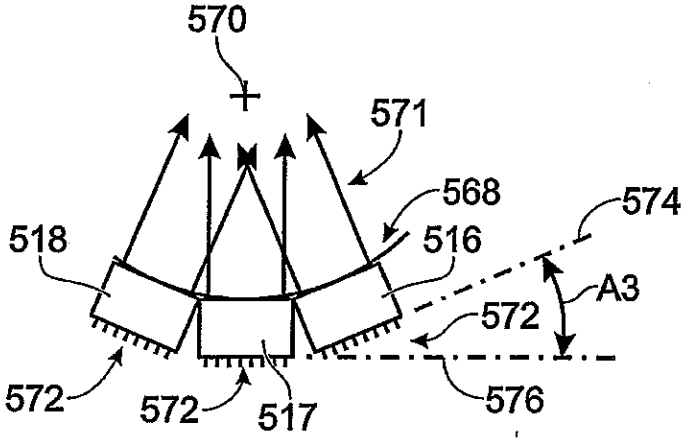

Fig. 16

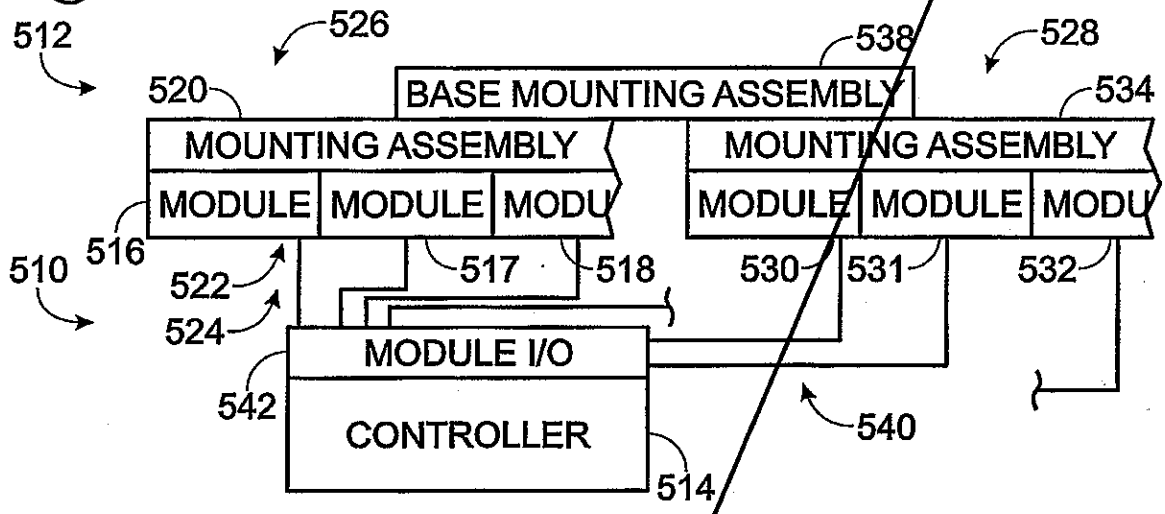

Fig. 17

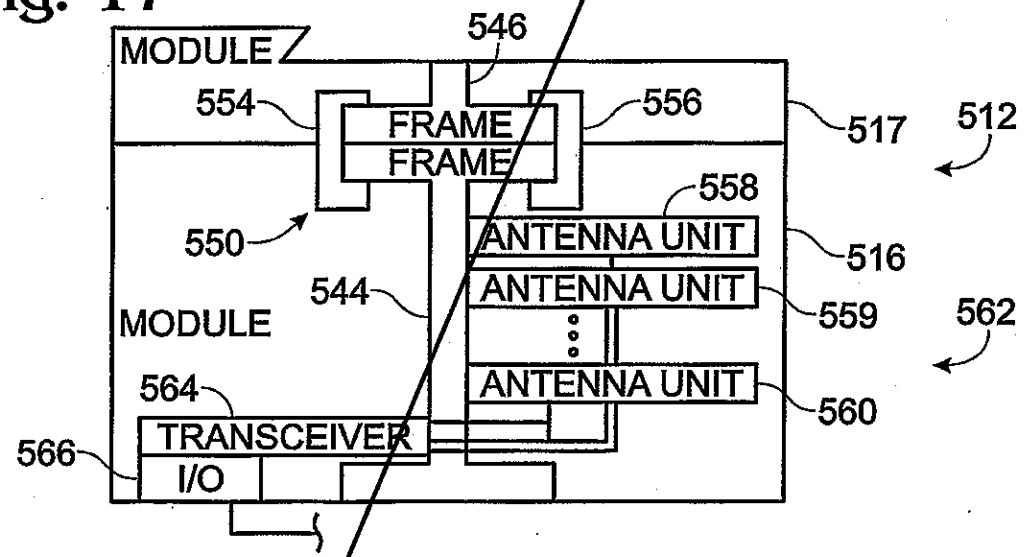

Fig. 19

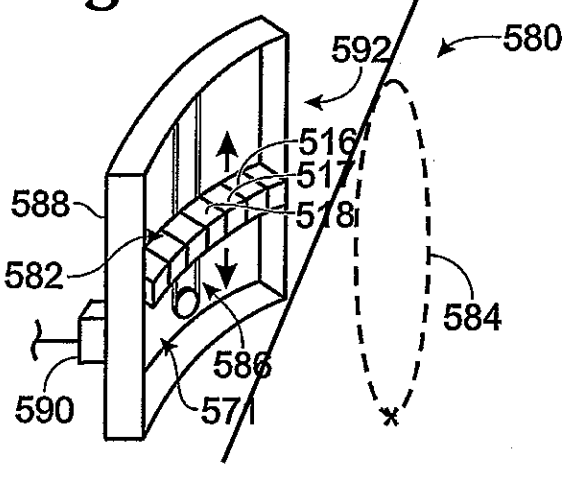

Fig. 20

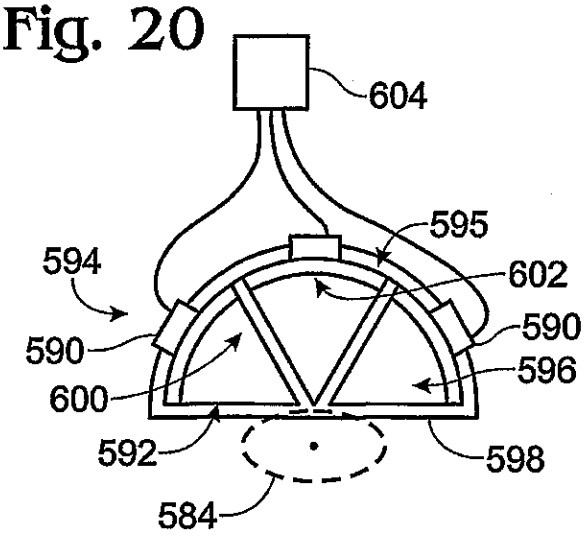

Fig. 1

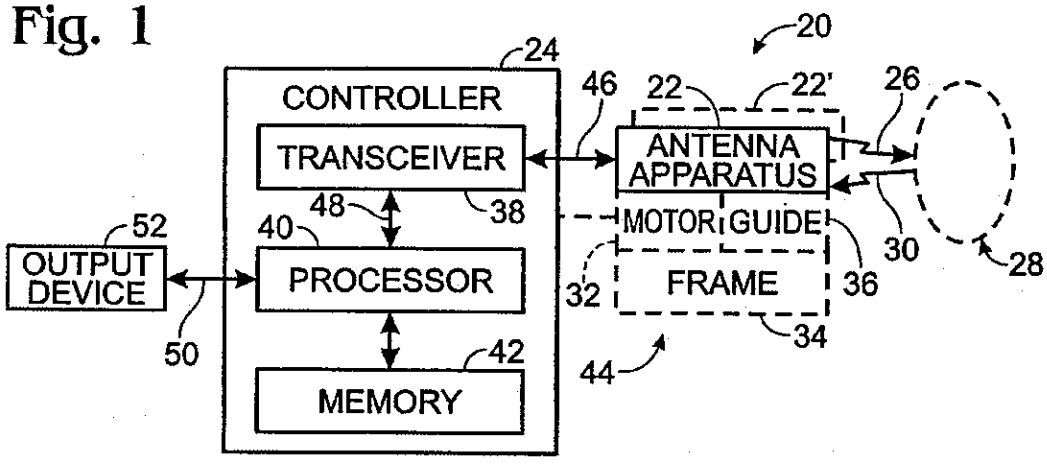

Fig. 2

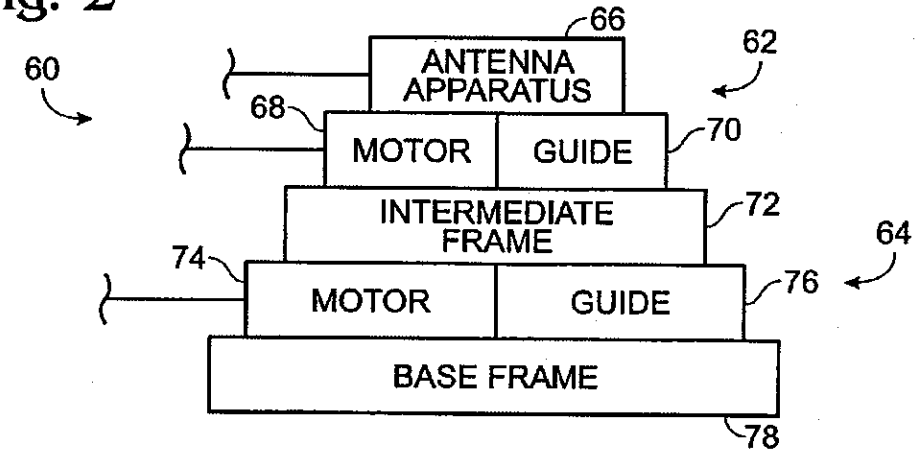

Fig. 3

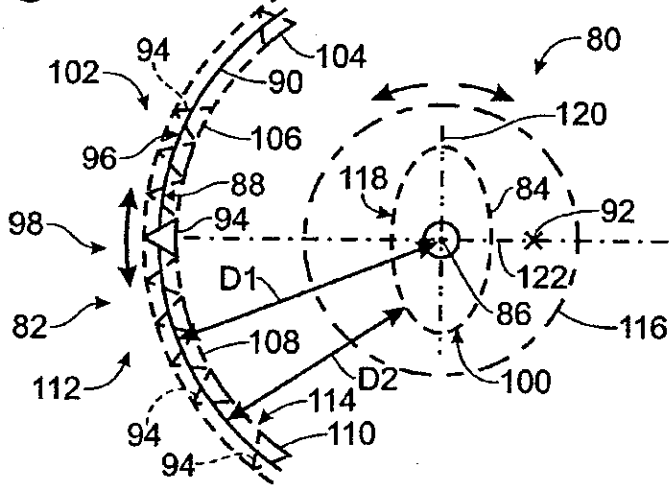

Fig. 4

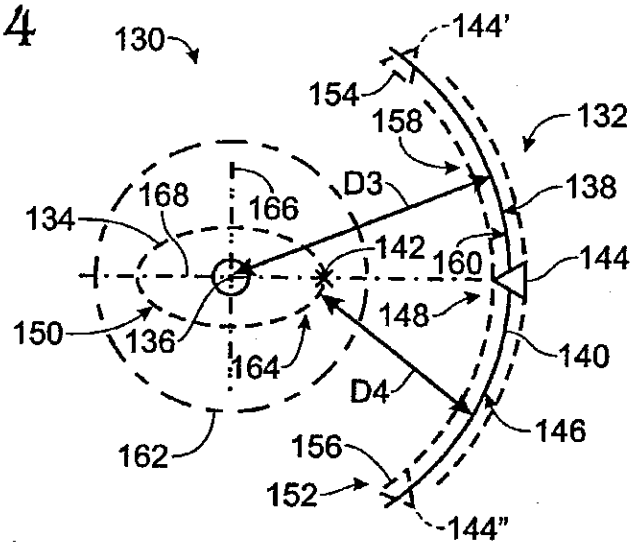

Fig. 5

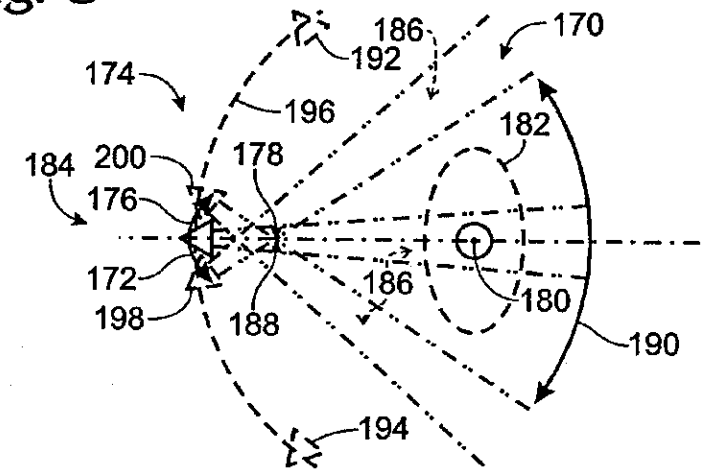

Fig. 6

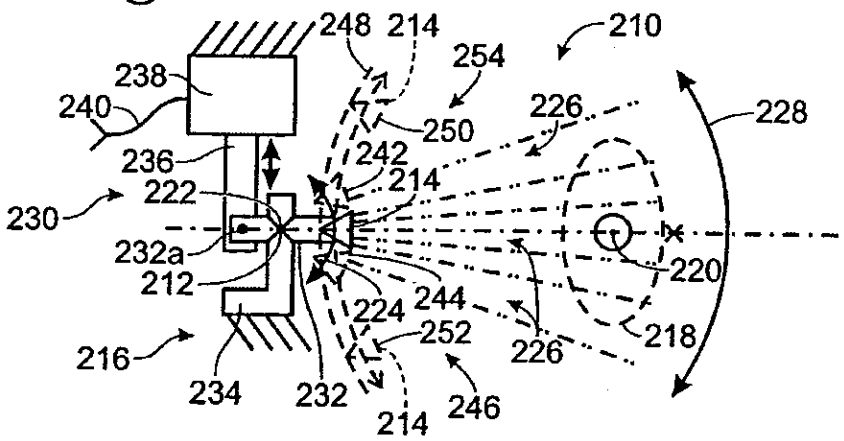

Fig. 7

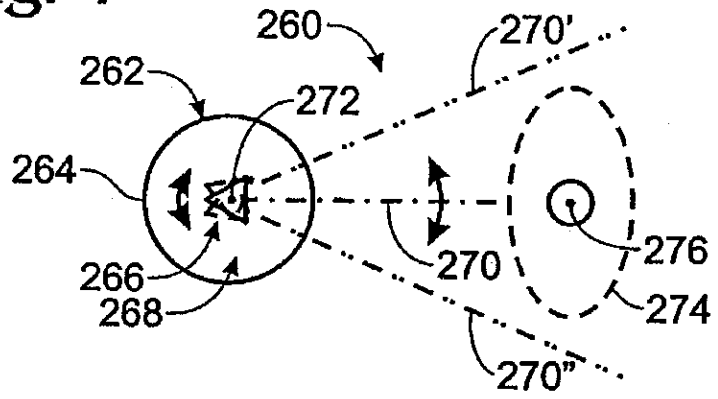
260
270'
262
272
264
276
270
274
266
268
270"

Fig. 8

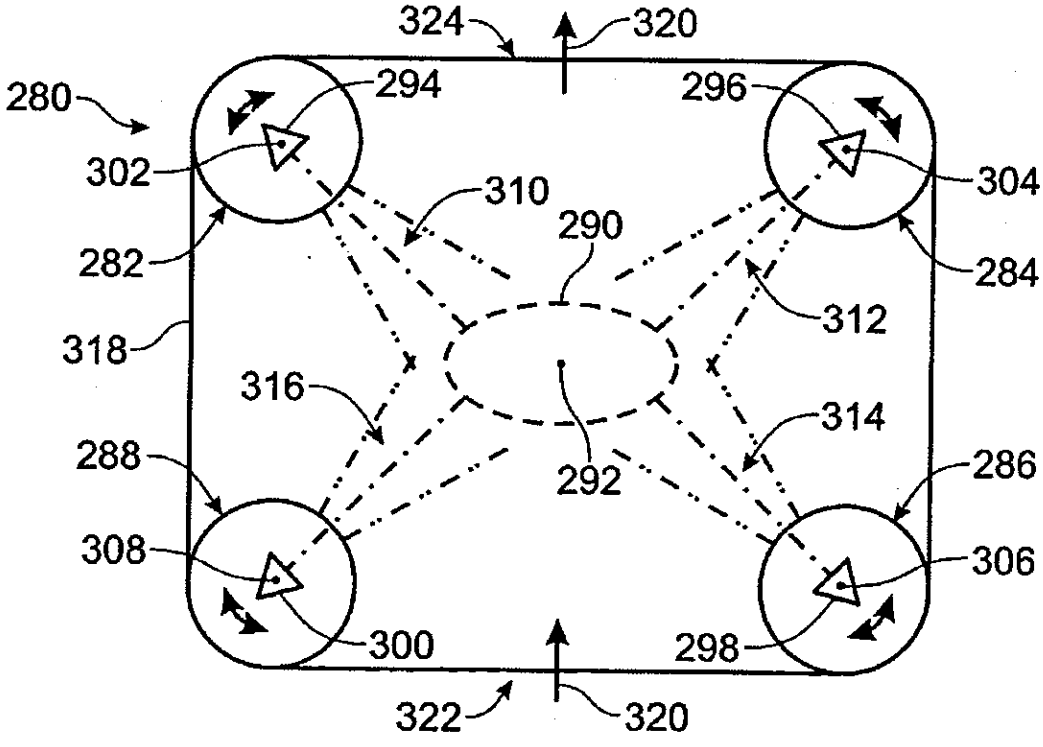
324
320
280
294
296
302
310
304
290
282
284
318
312
316
314
288
292
286
308
306
300
298
322
320

Fig. 9

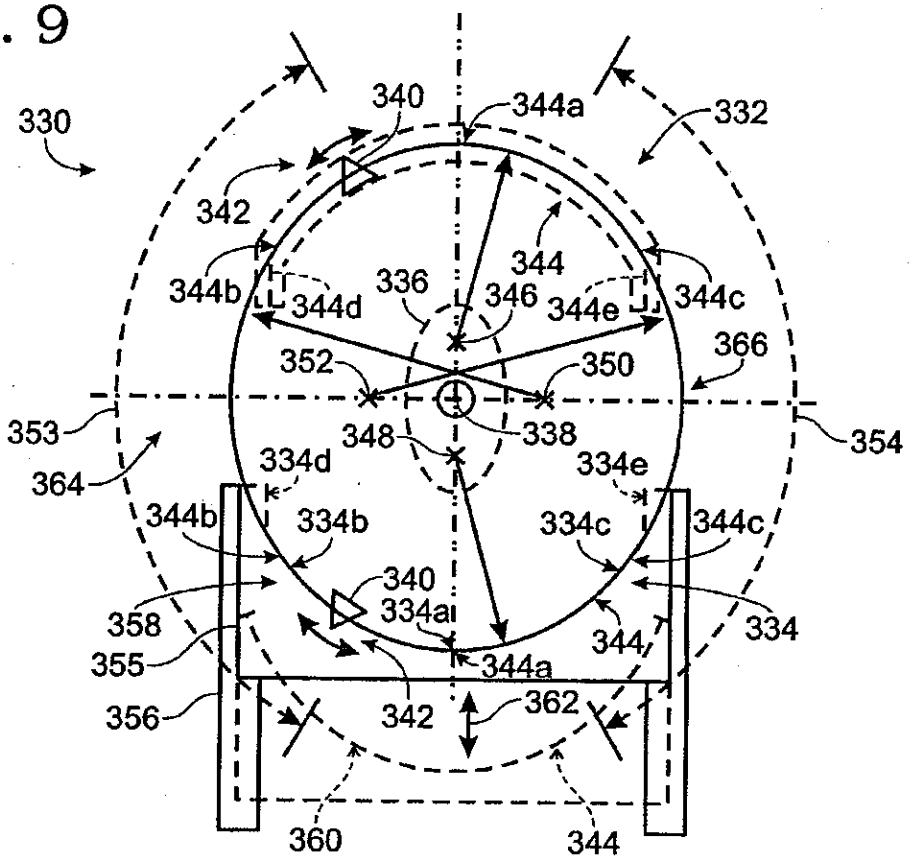

Fig. 10A

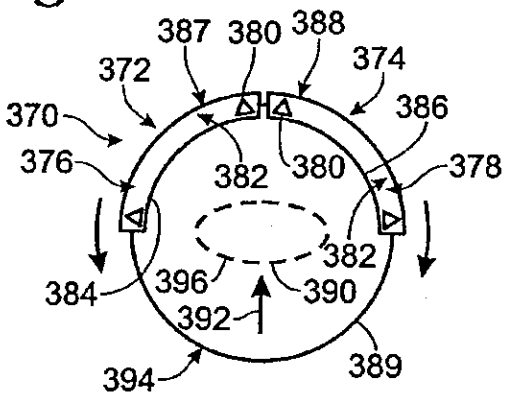

Fig. 13

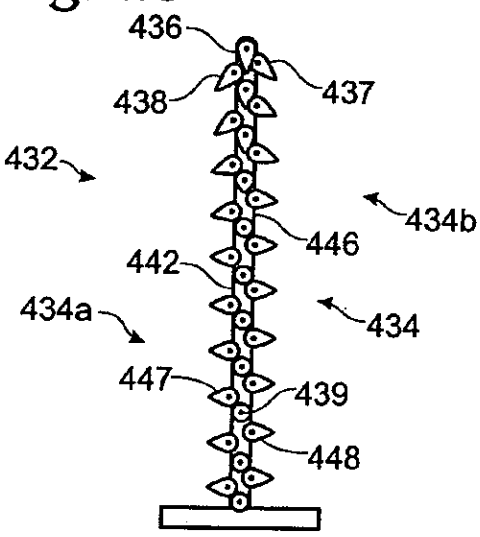

Fig. 10B

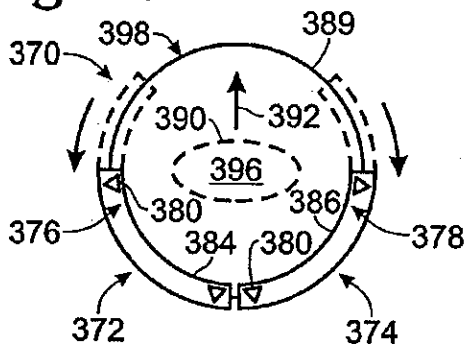

Fig. 10C

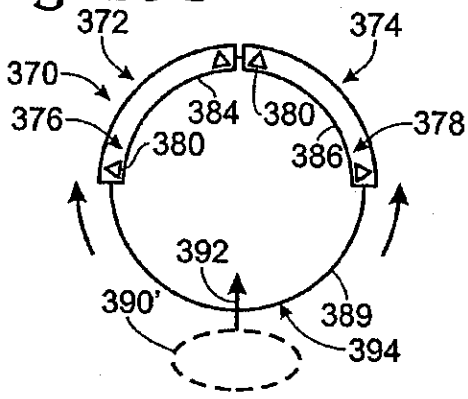

Fig. 11A

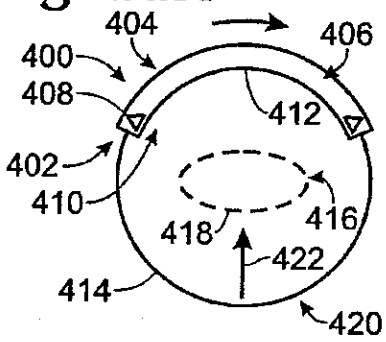

Fig. 11B

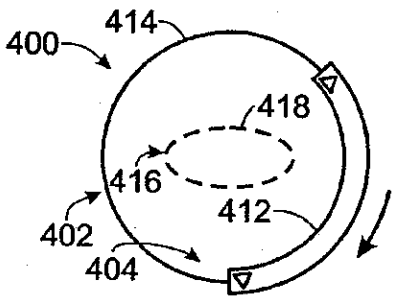

Fig. 11C

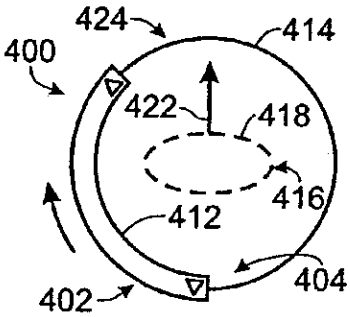

Fig. 11D

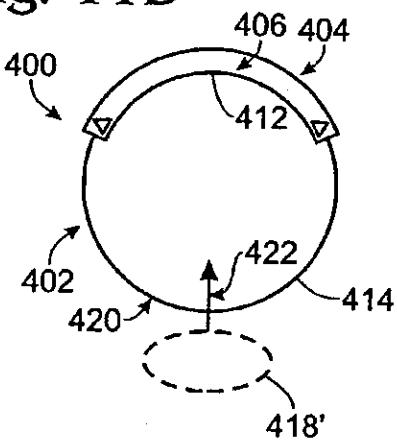

Fig. 12

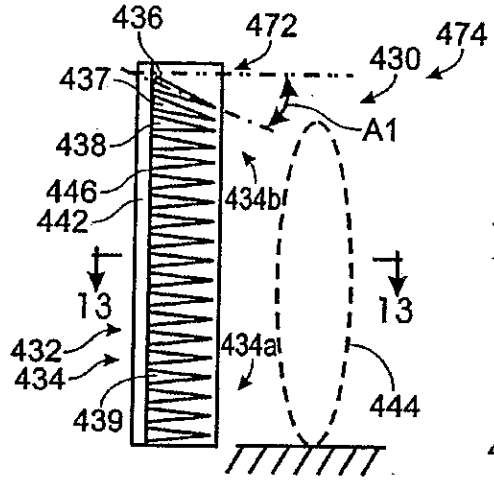

Fig. 14

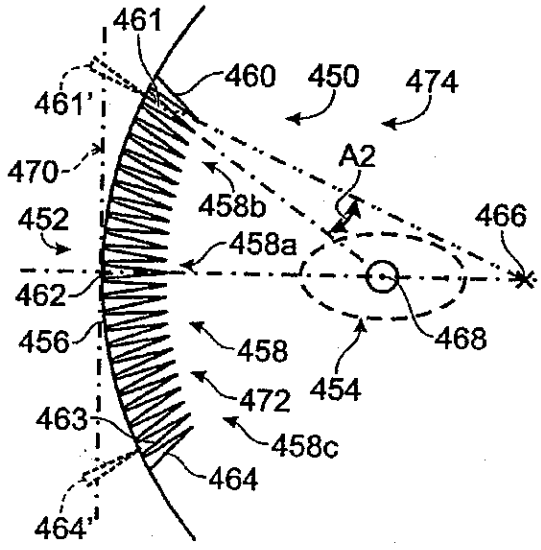

Fig. 15

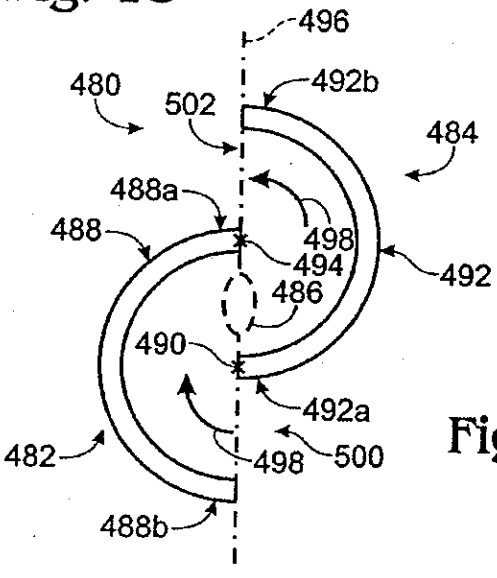

Fig. 18

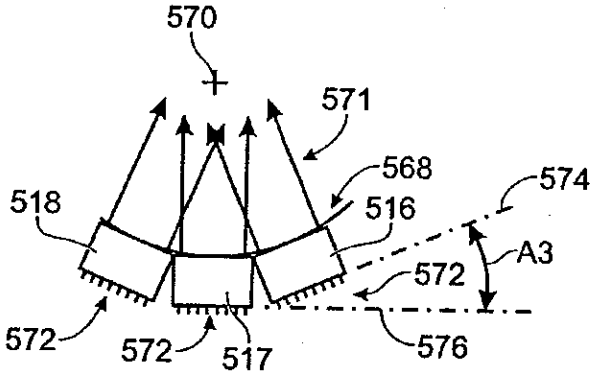

Fig. 16

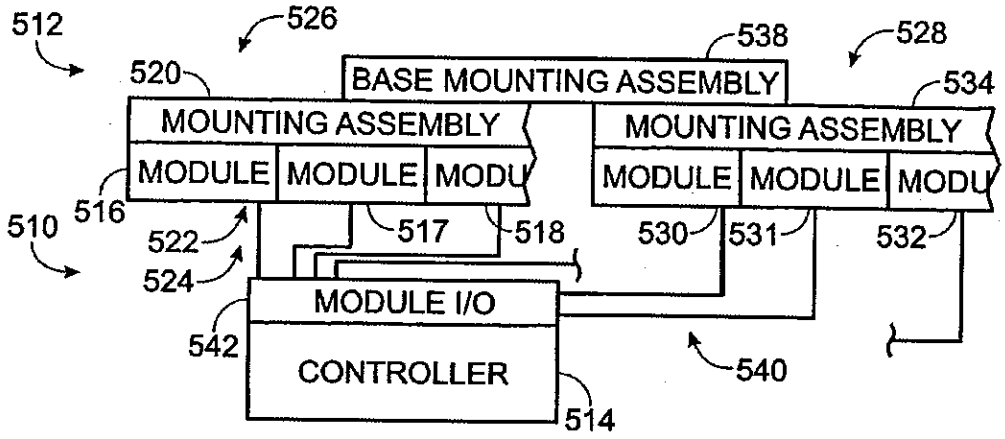

Fig. 17

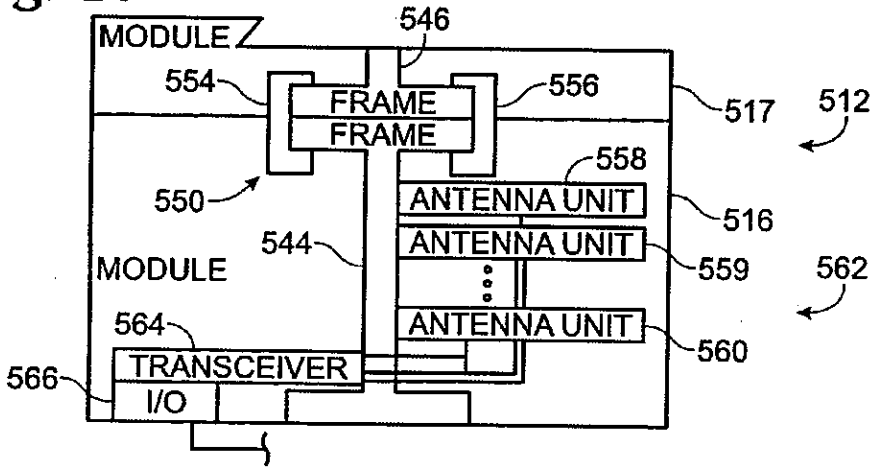

Fig. 19

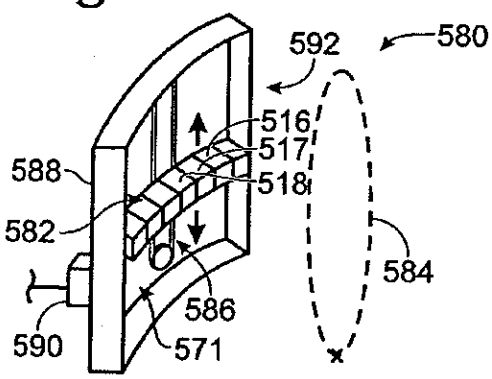

Fig. 20

