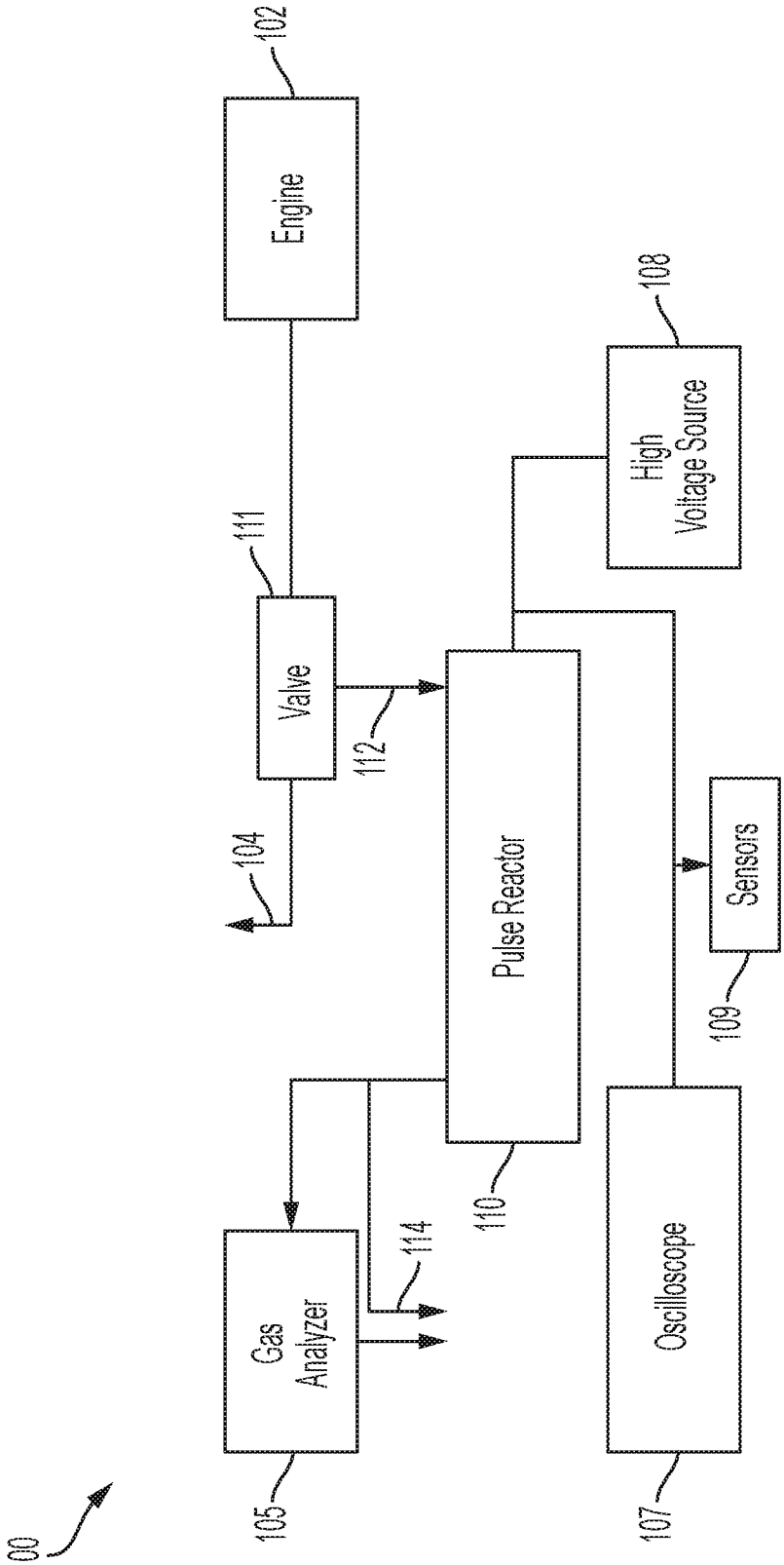
100
102
Engine
111
Valve
104
112
Pulse Reactor
110
108
High Voltage Source
Sensors
109
Gas Analyzer
105
114
Oscilloscope
107

FIG. 1

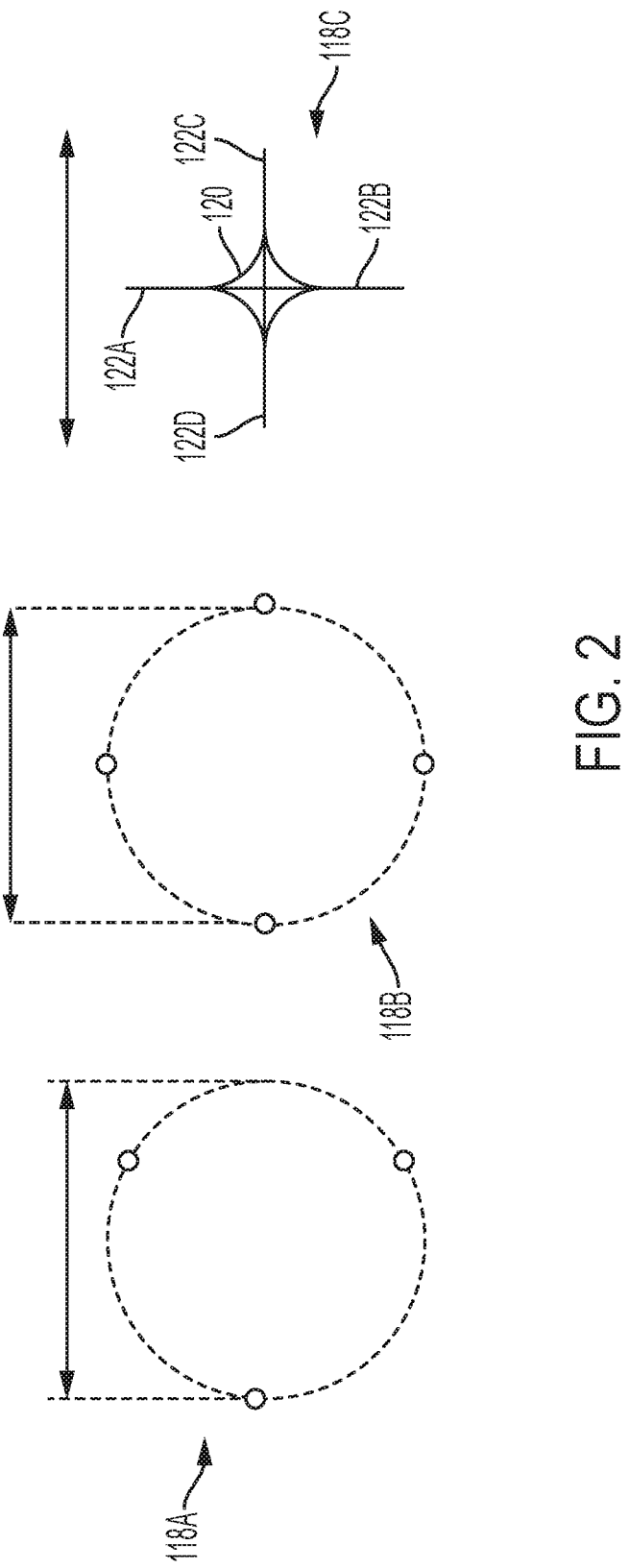

FIG. 2

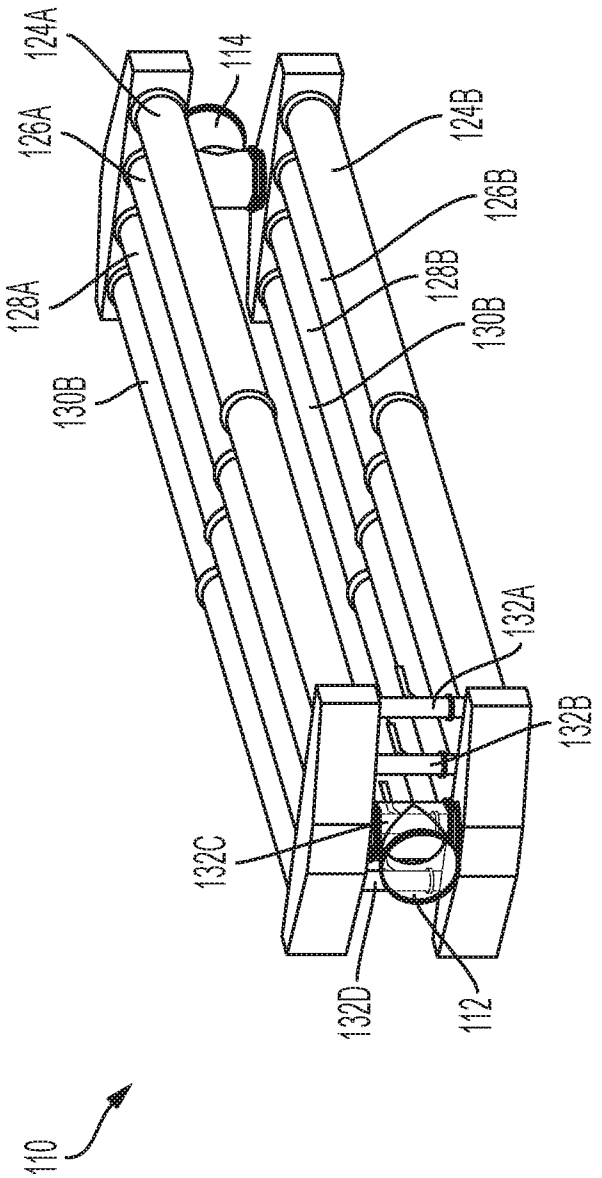
124A
114
126A
124B
126B
128A
128B
130B
130B
132A
132B
132C
132D
112
110

FIG. 3A

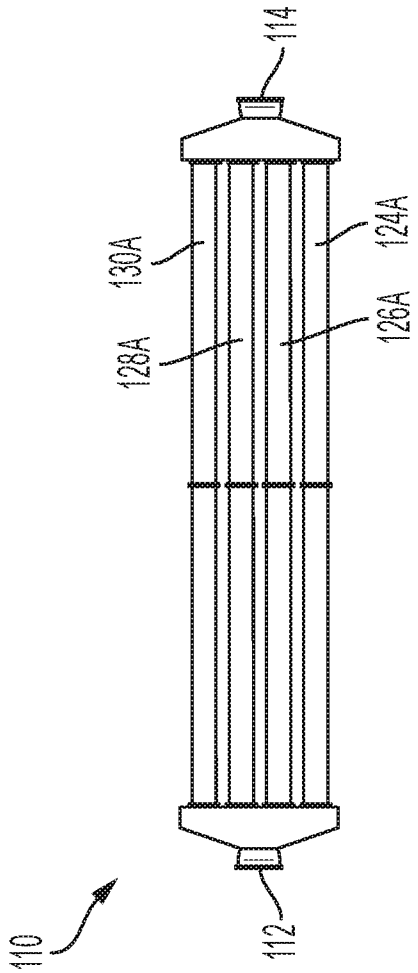
114
130A
124A
128A
126A
110
112

FIG. 3B

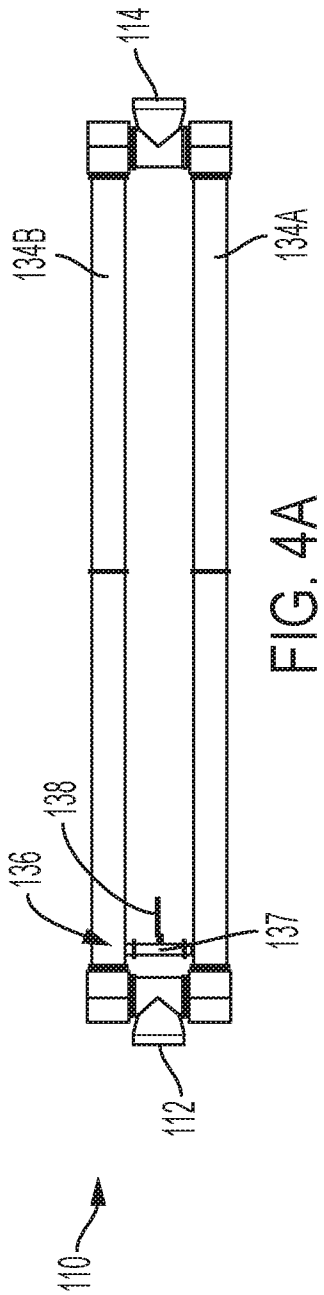
110
112
114
134A
134B
136
137
138

FIG. 4A

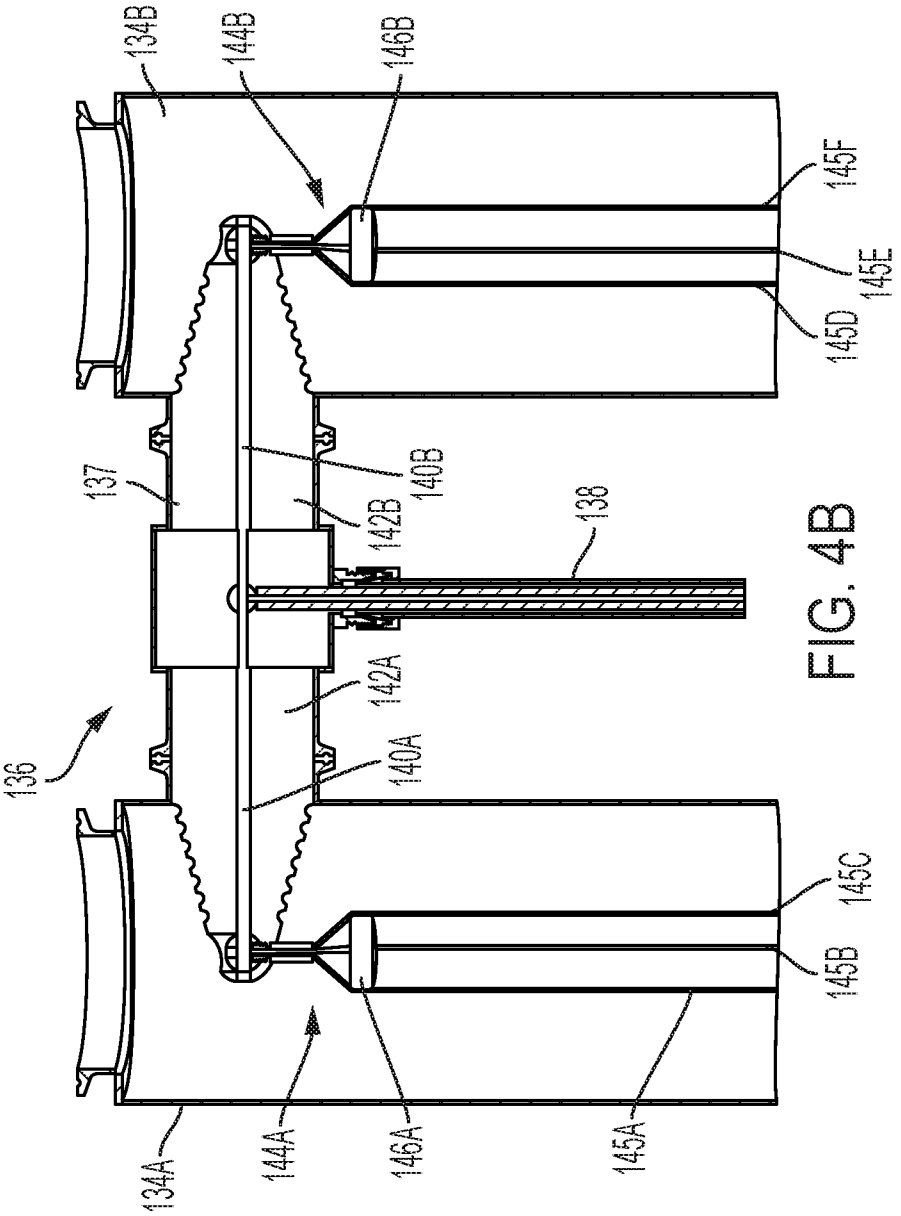
134A
134B
136
137
138
140A
140B
142A
142B
144A
144B
145A
145B
145C
145D
145E
145F
146A
146B

FIG. 4B

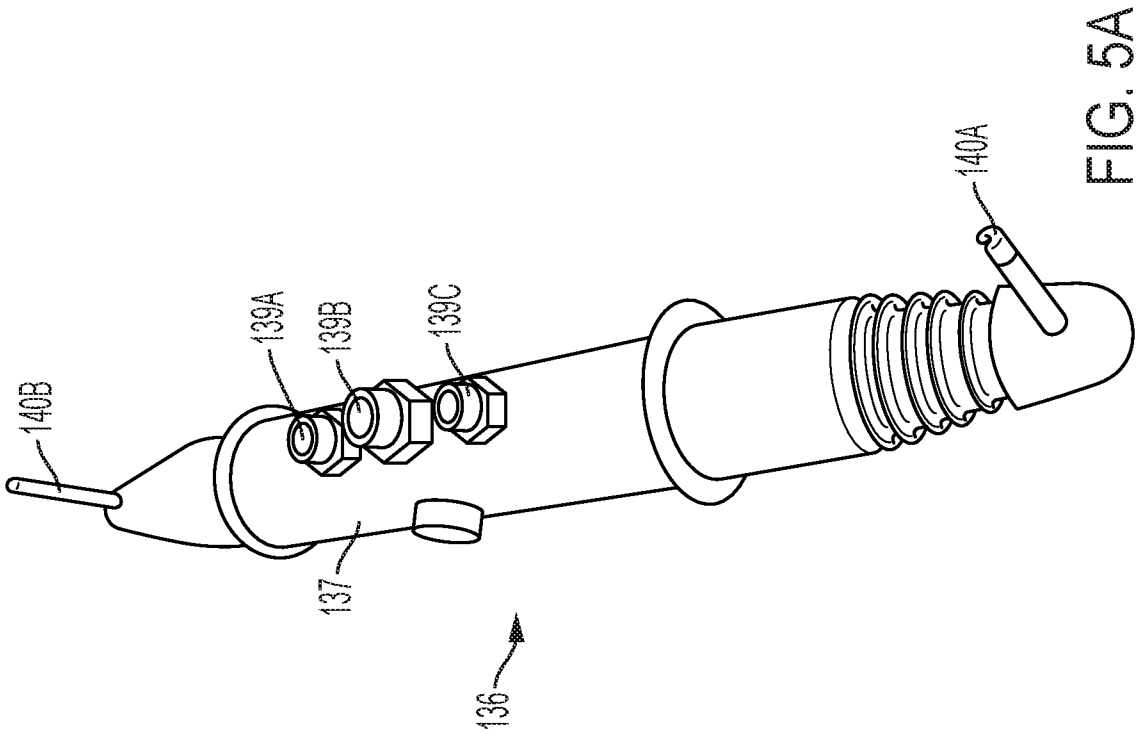

FIG. 5A

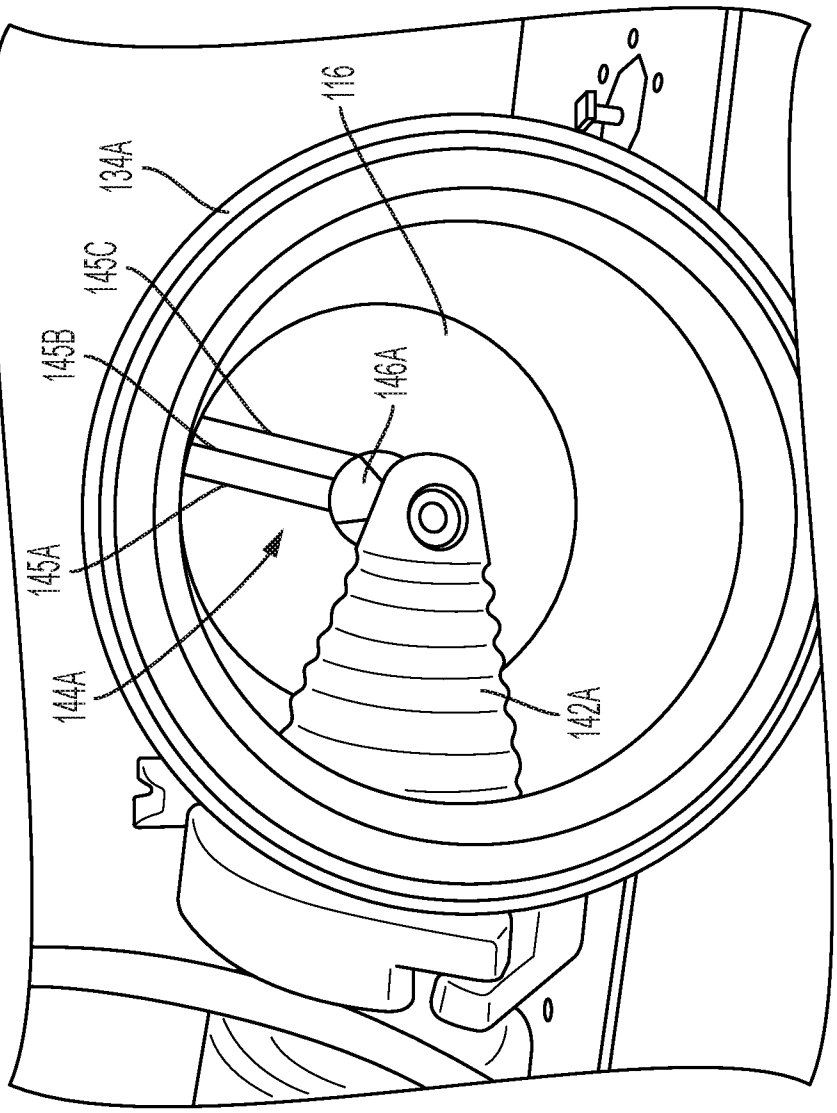

FIG. 5B

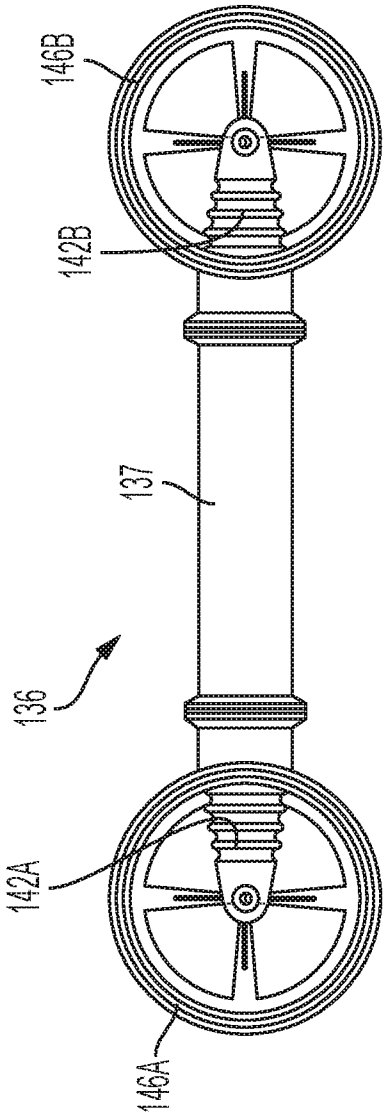

FIG. 5C

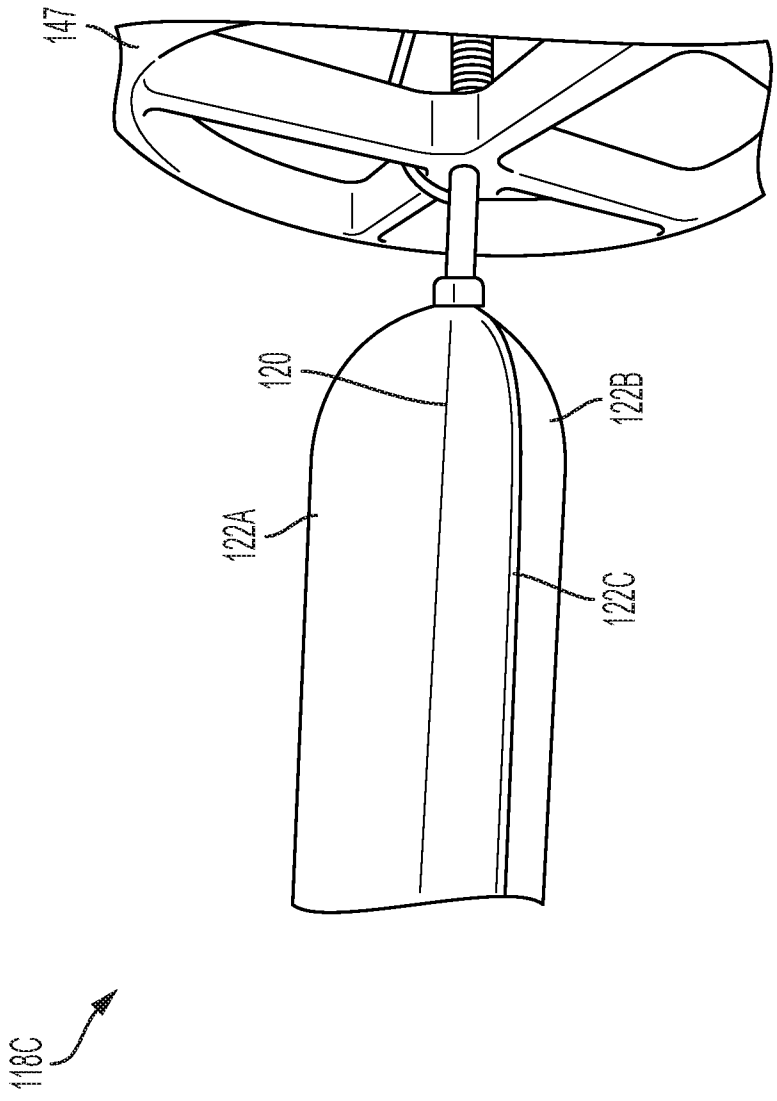

FIG. 6A

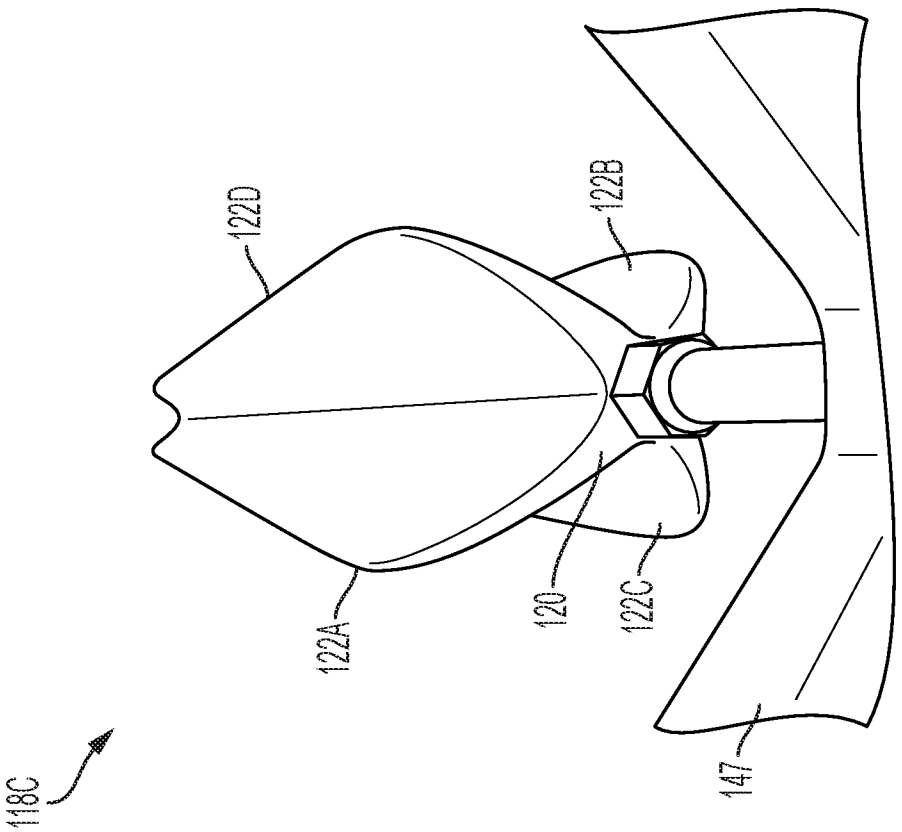

FIG. 6B

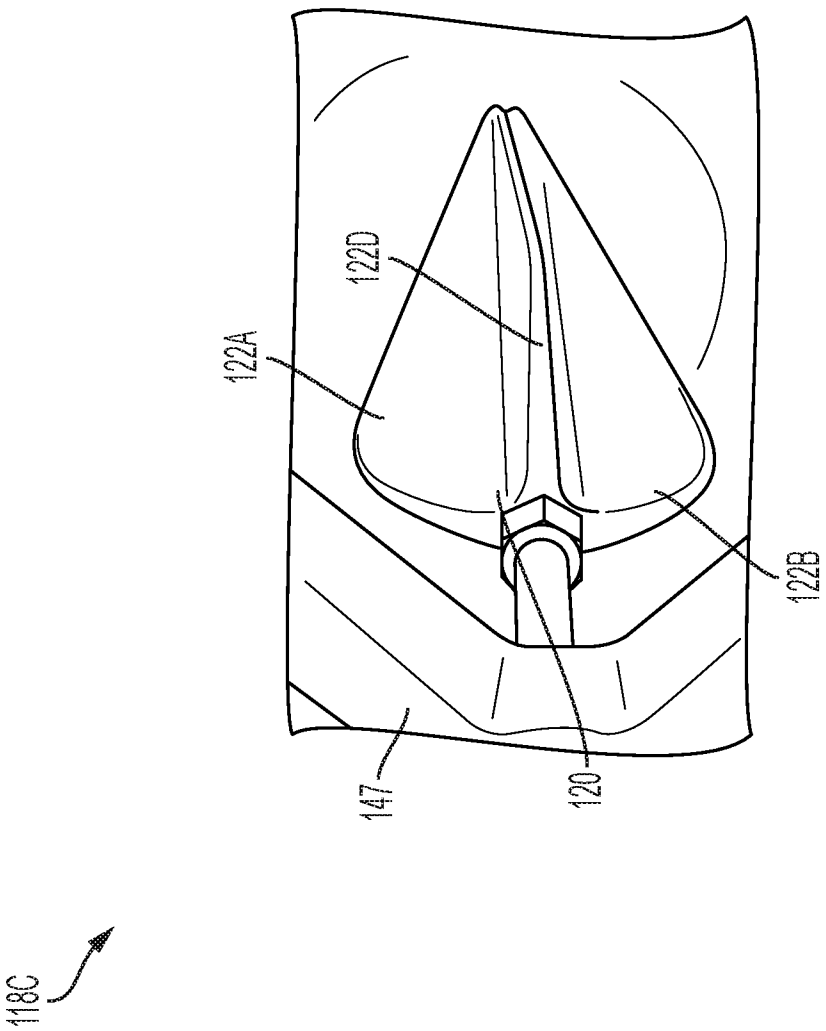

FIG. 6C

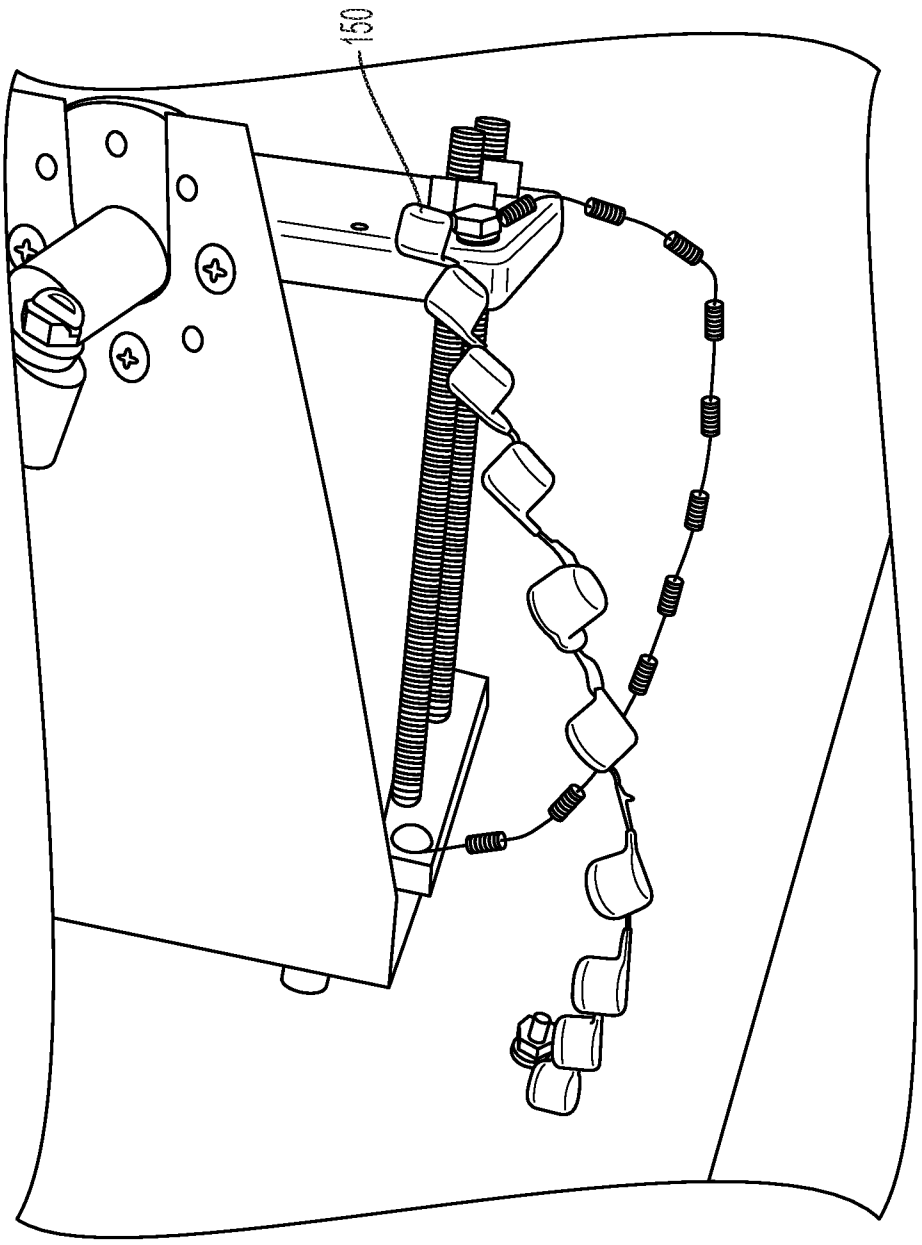

FIG. 7