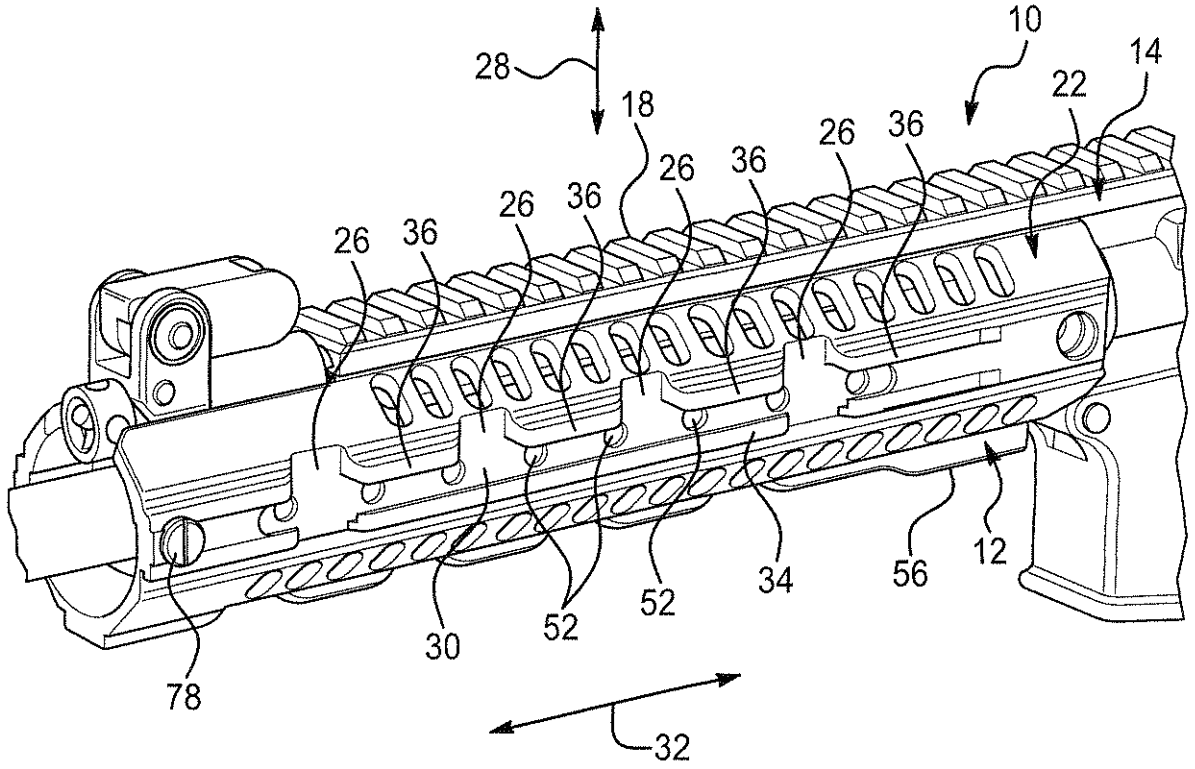
28
18
10
22
14
26
36
26
36
26
36
26
36
26
36
78
30
52
52
34
56
12
32

FIG. 1

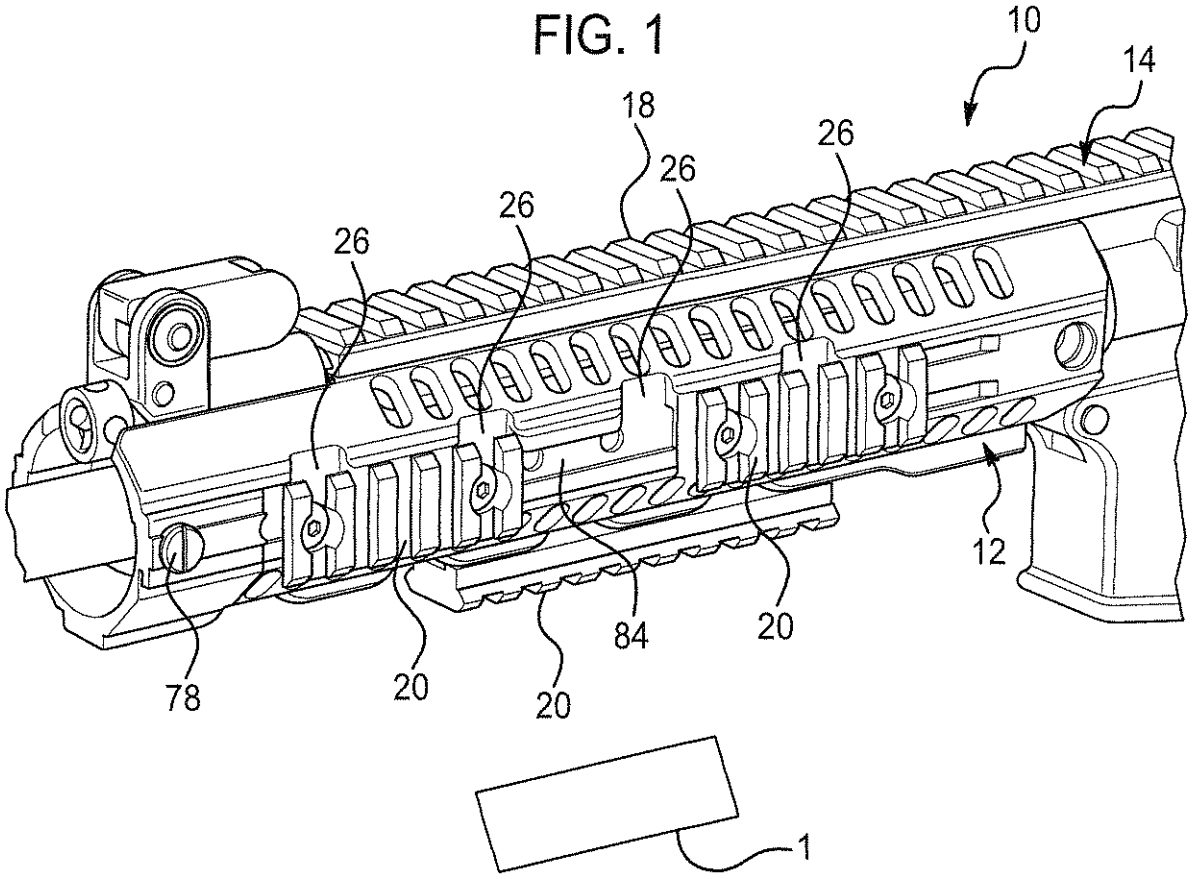
10
14
18
26
26
26
26
26
12
78
20
20
84
20
1

FIG. 2

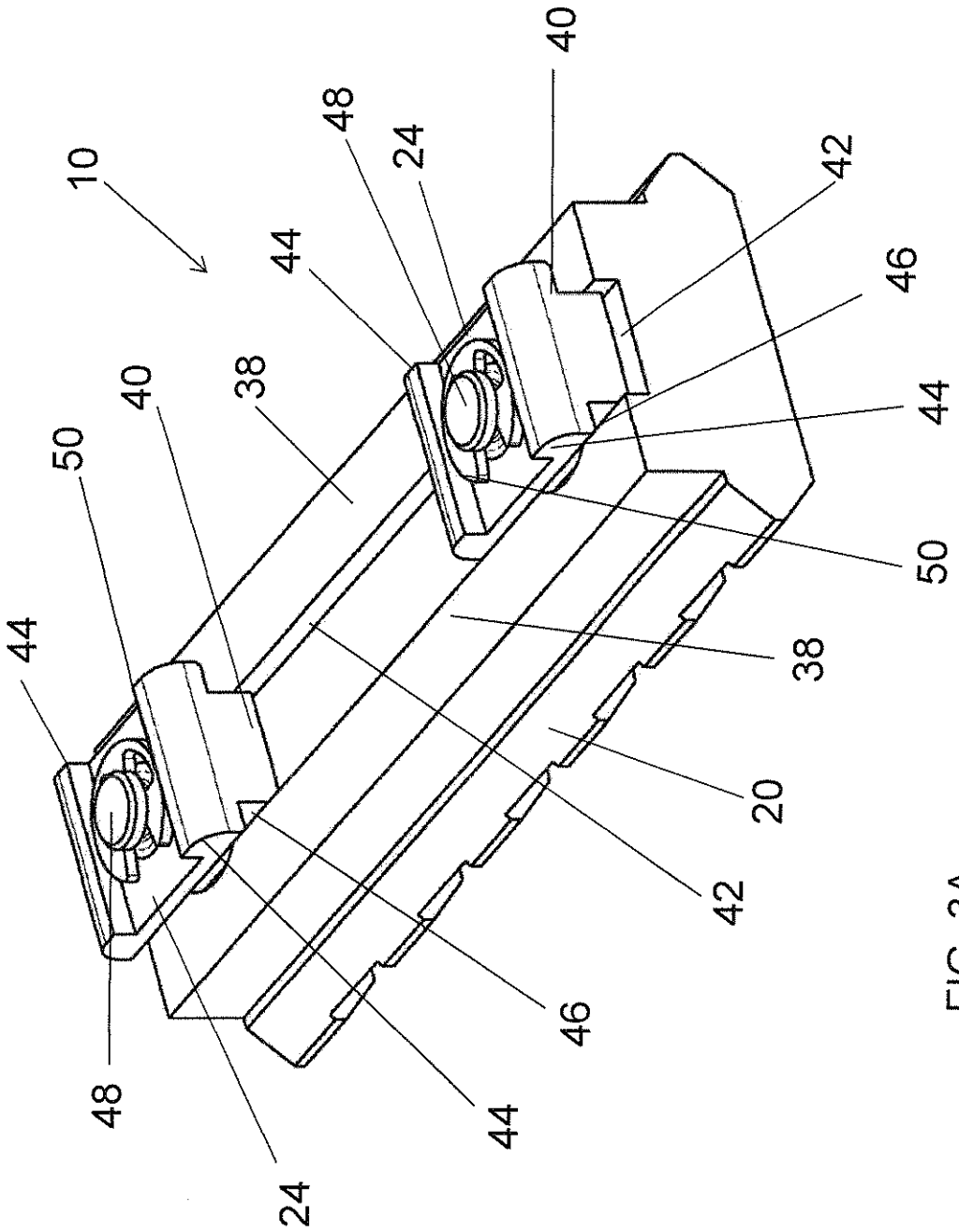

FIG. 3A

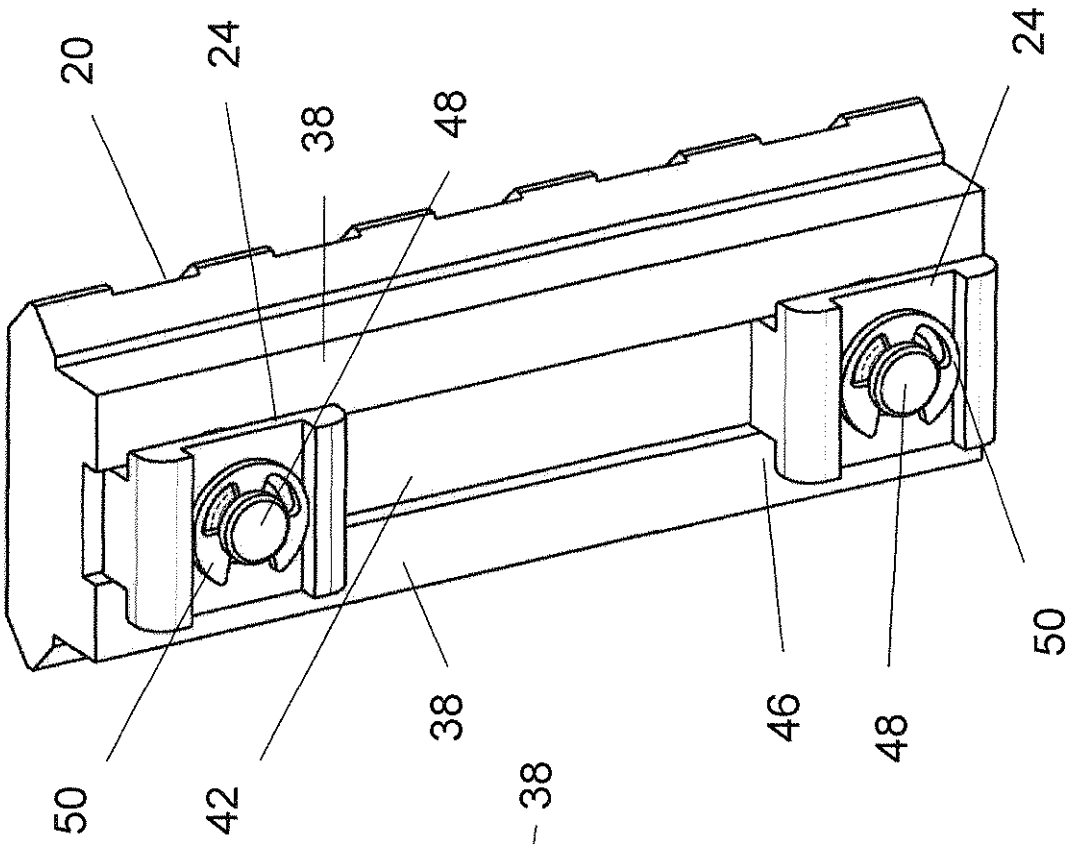

FIG. 3C

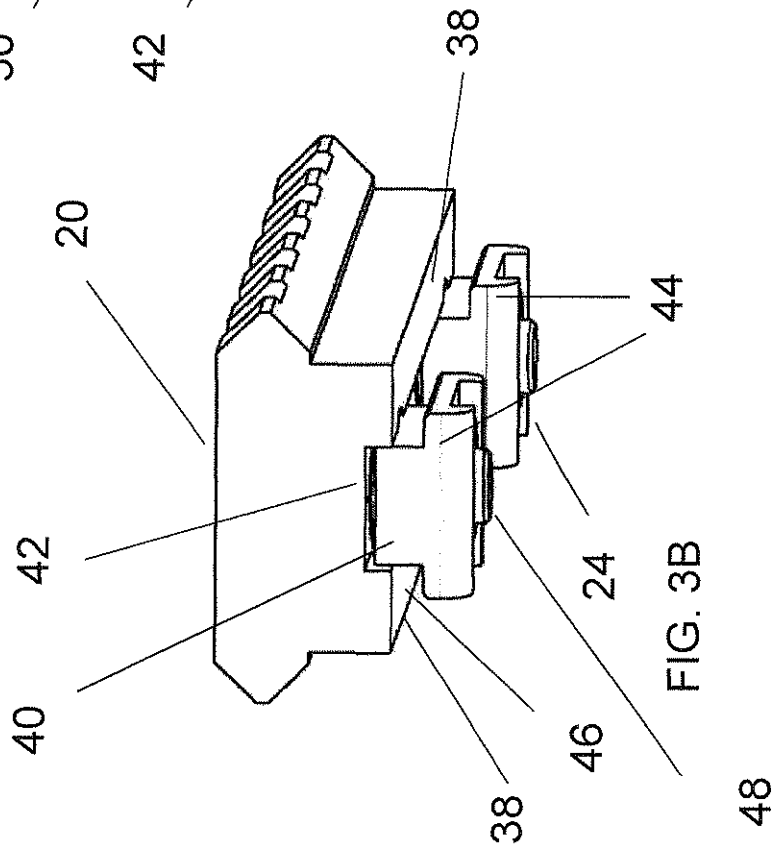

FIG. 3B

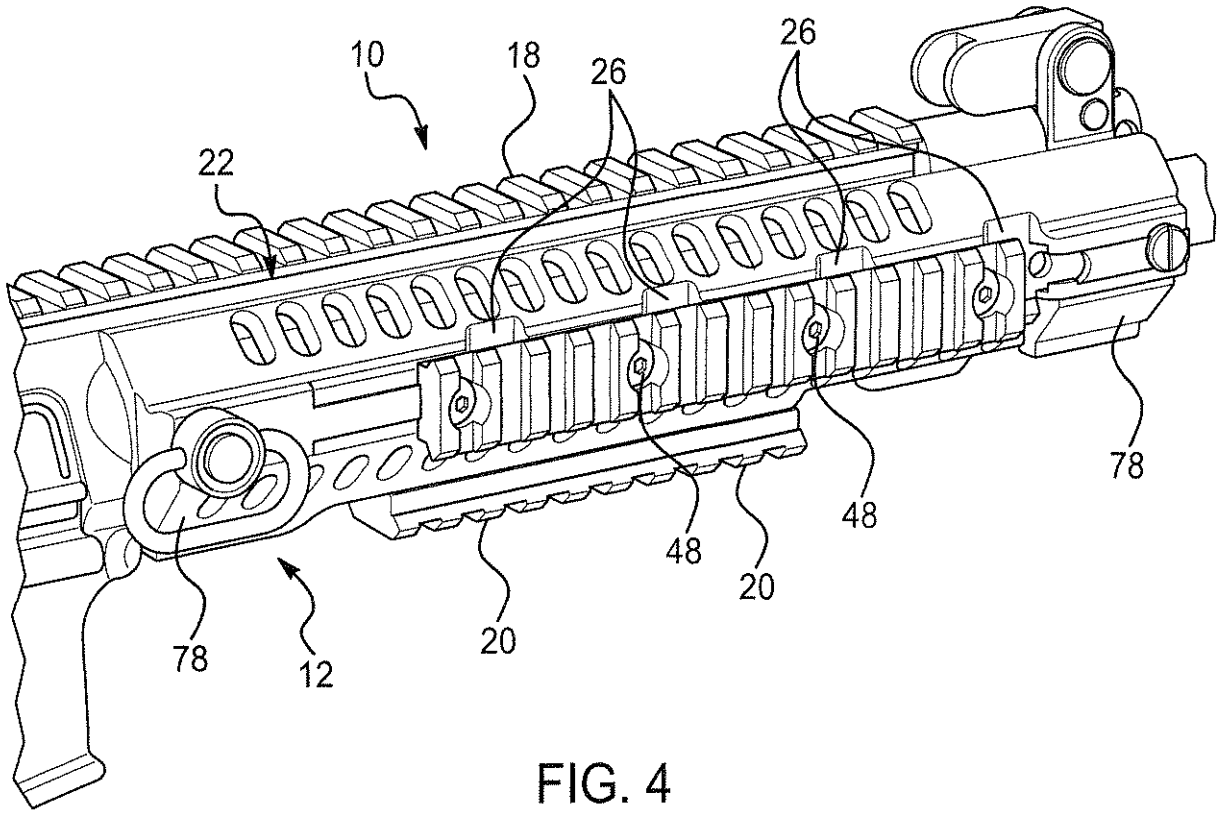
10
18
26
26
22
78
48
48
20
20
78
12

FIG. 4

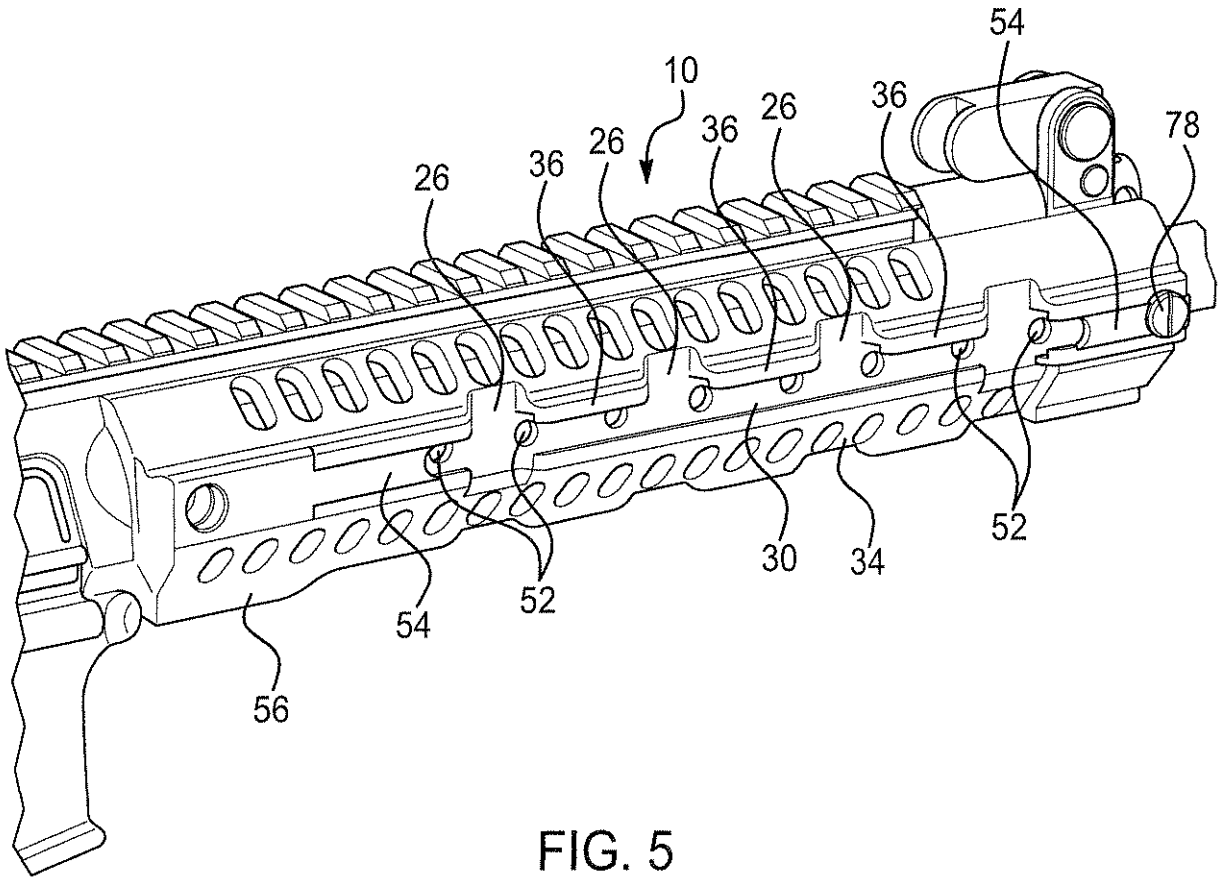
54
10
36
26
36
26
26
36
78
52
30
34
52
54
52
56

FIG. 5

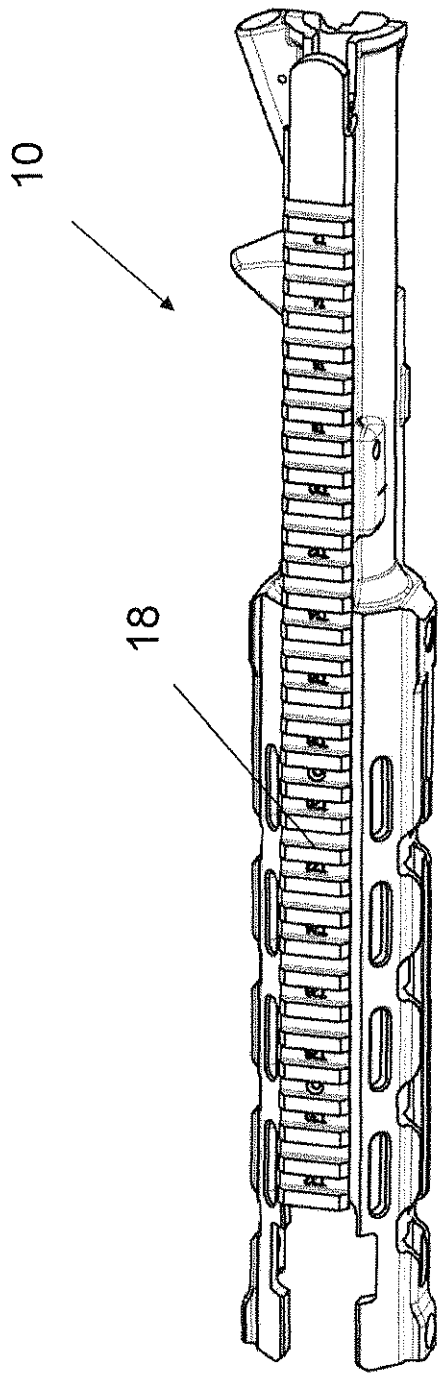

FIG. 6

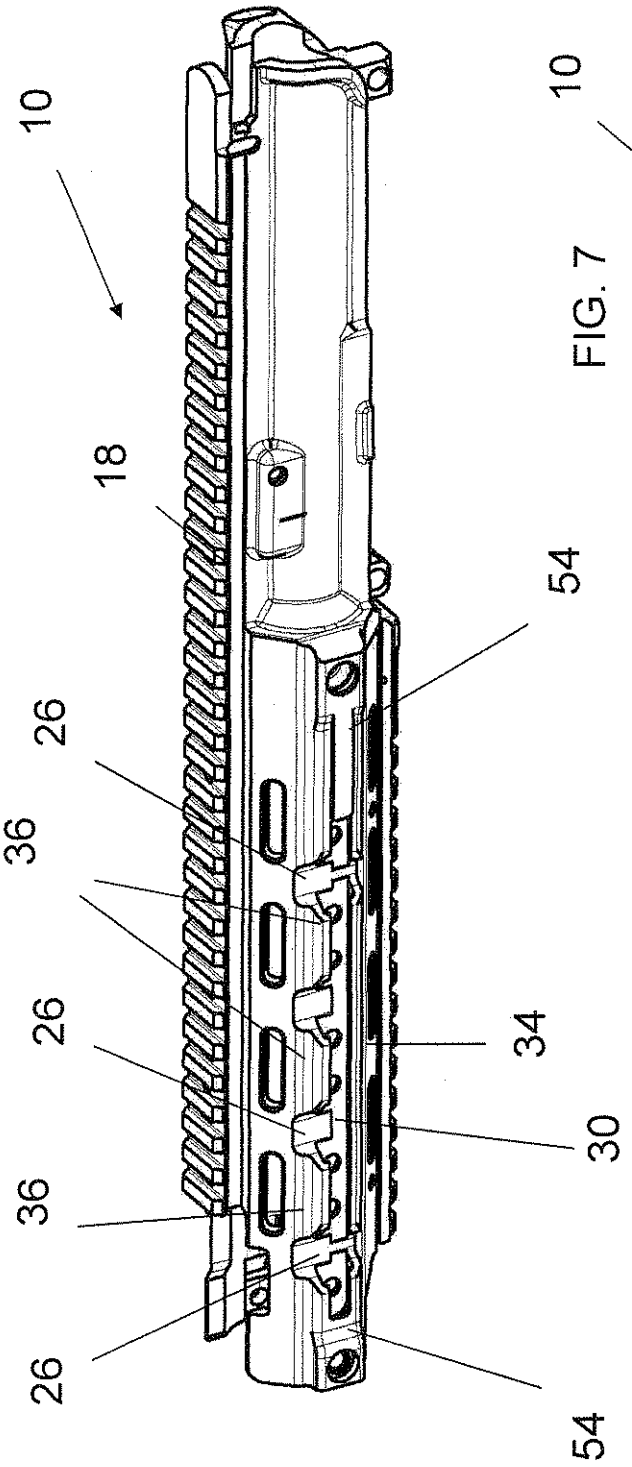

FIG. 7

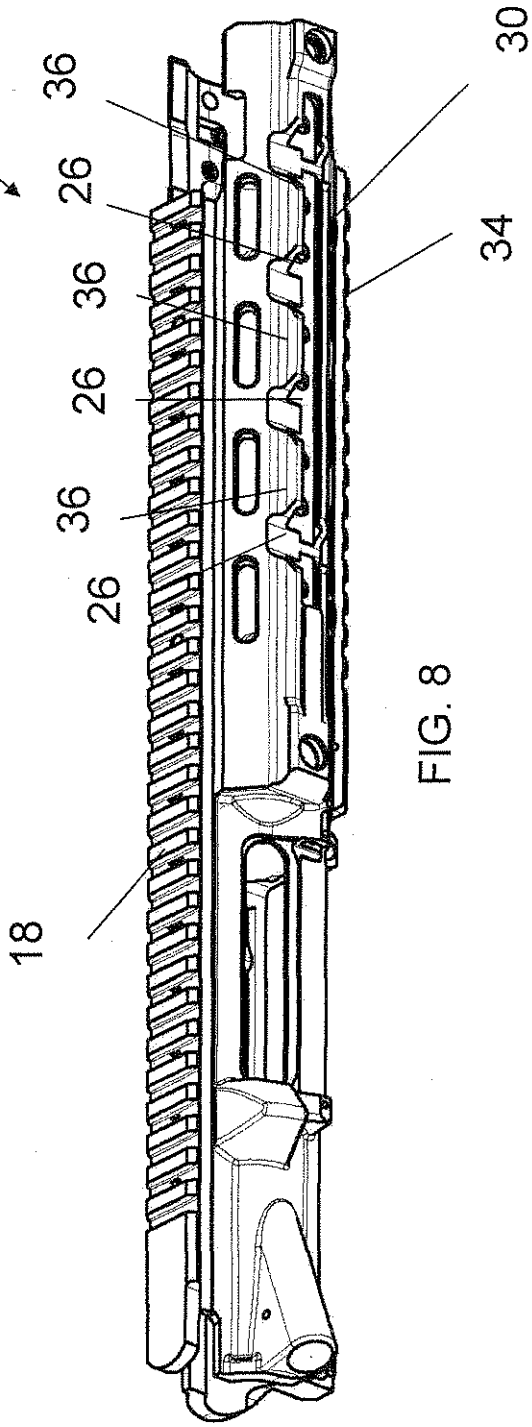

FIG. 8

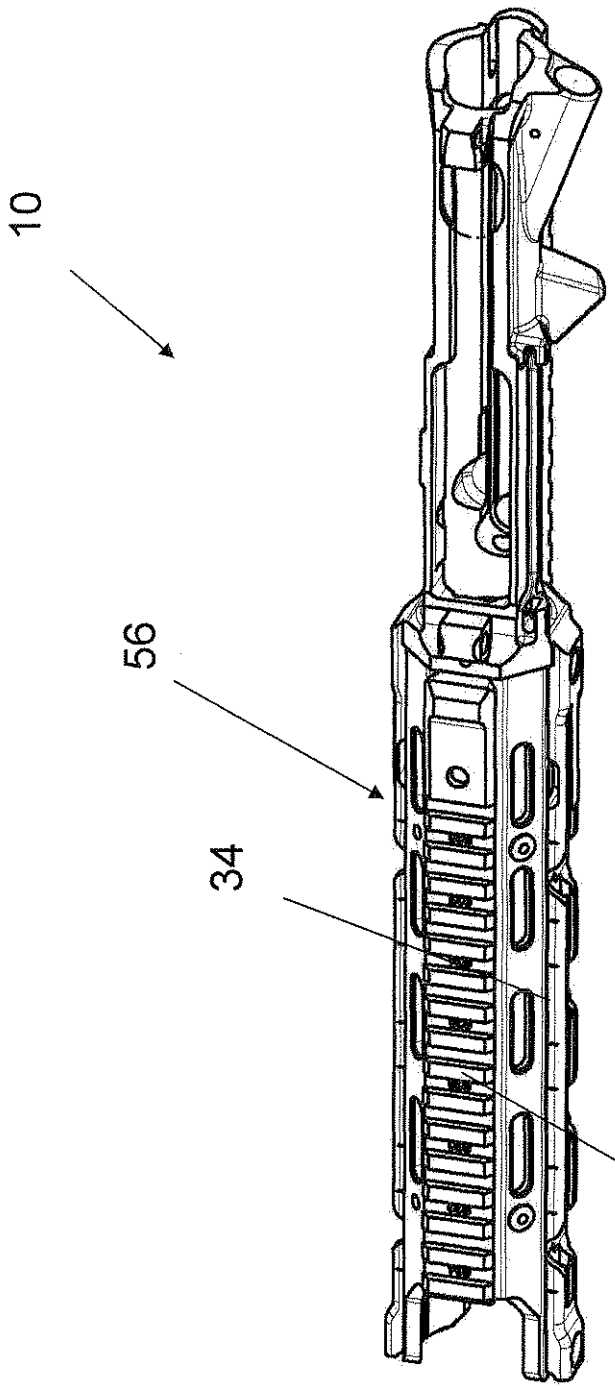

FIG. 9

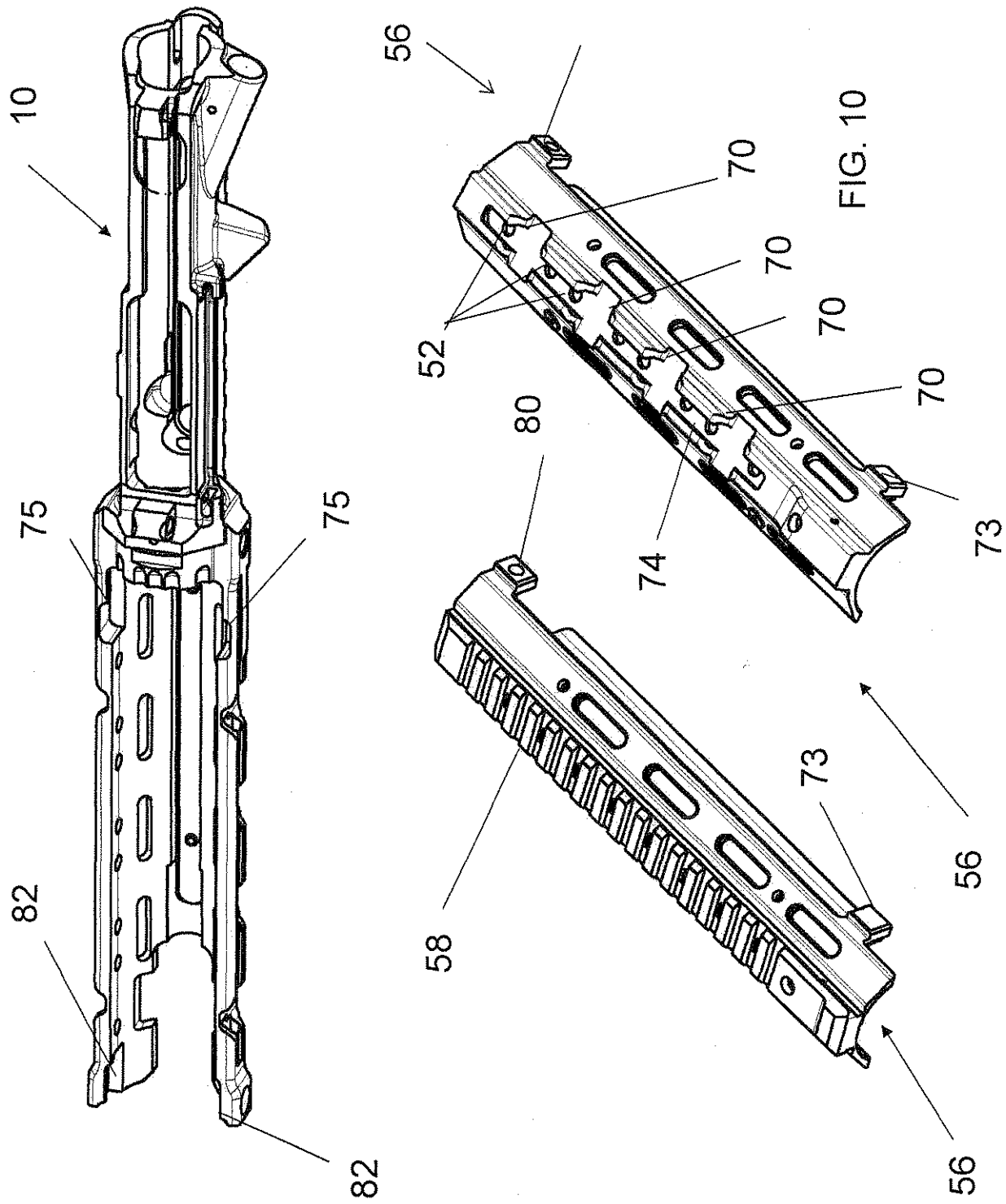

FIG. 10

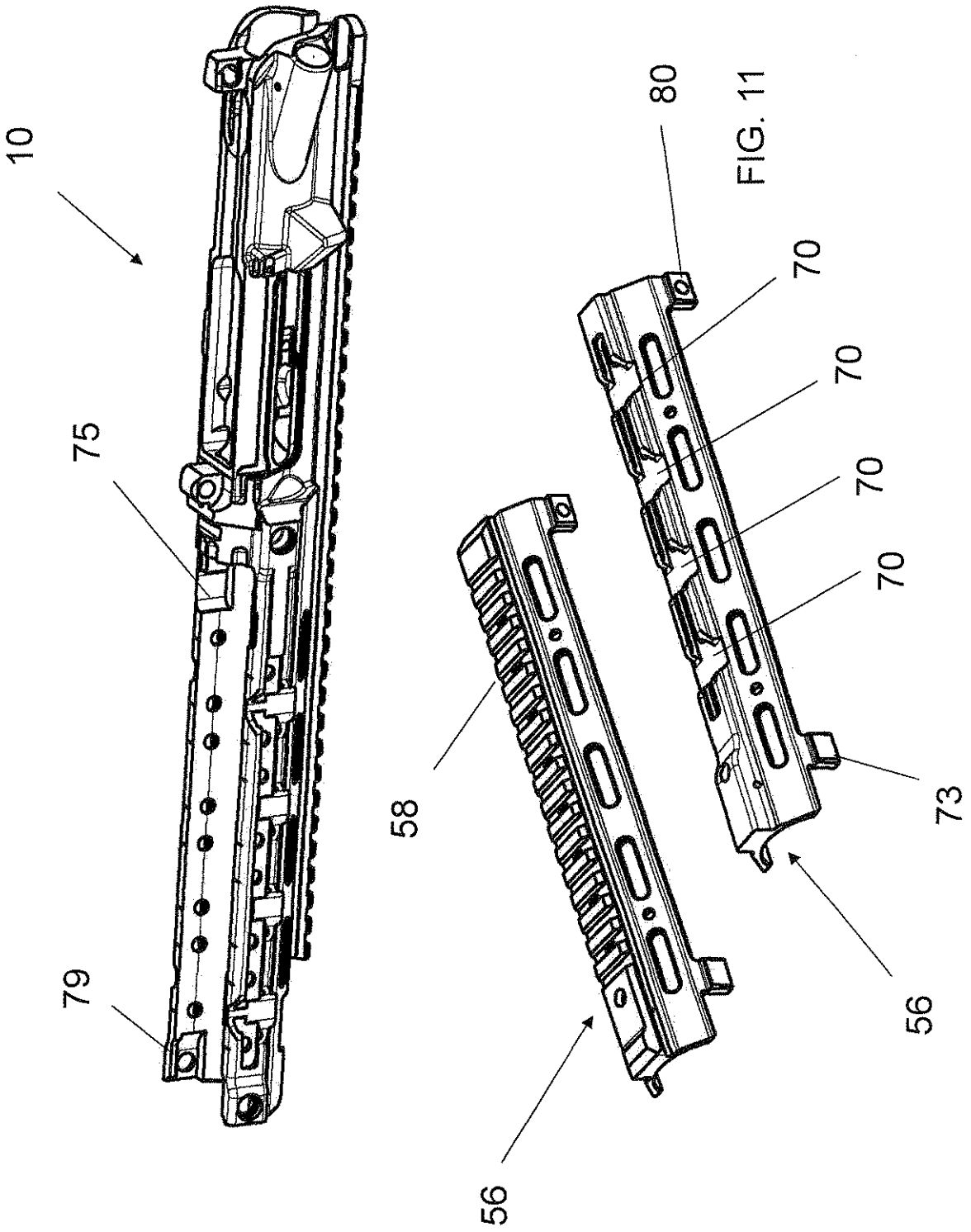

FIG. 11

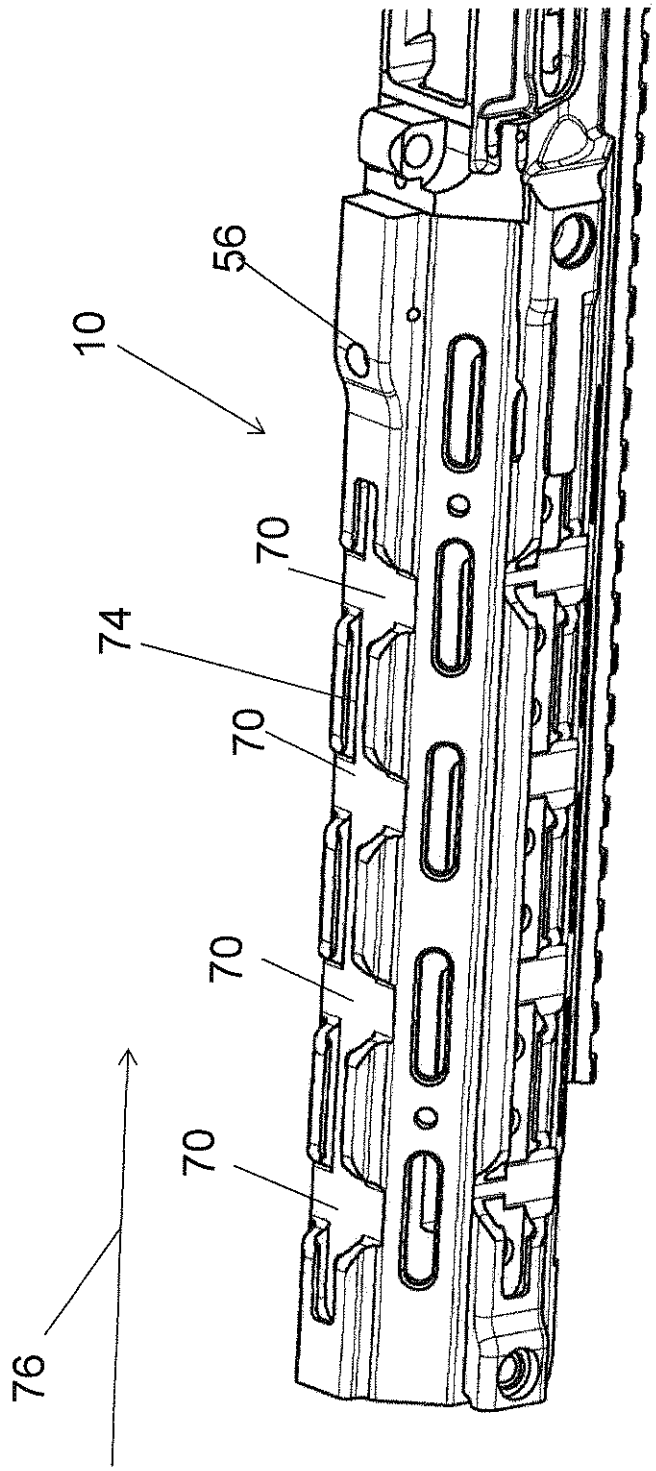

FIG. 12

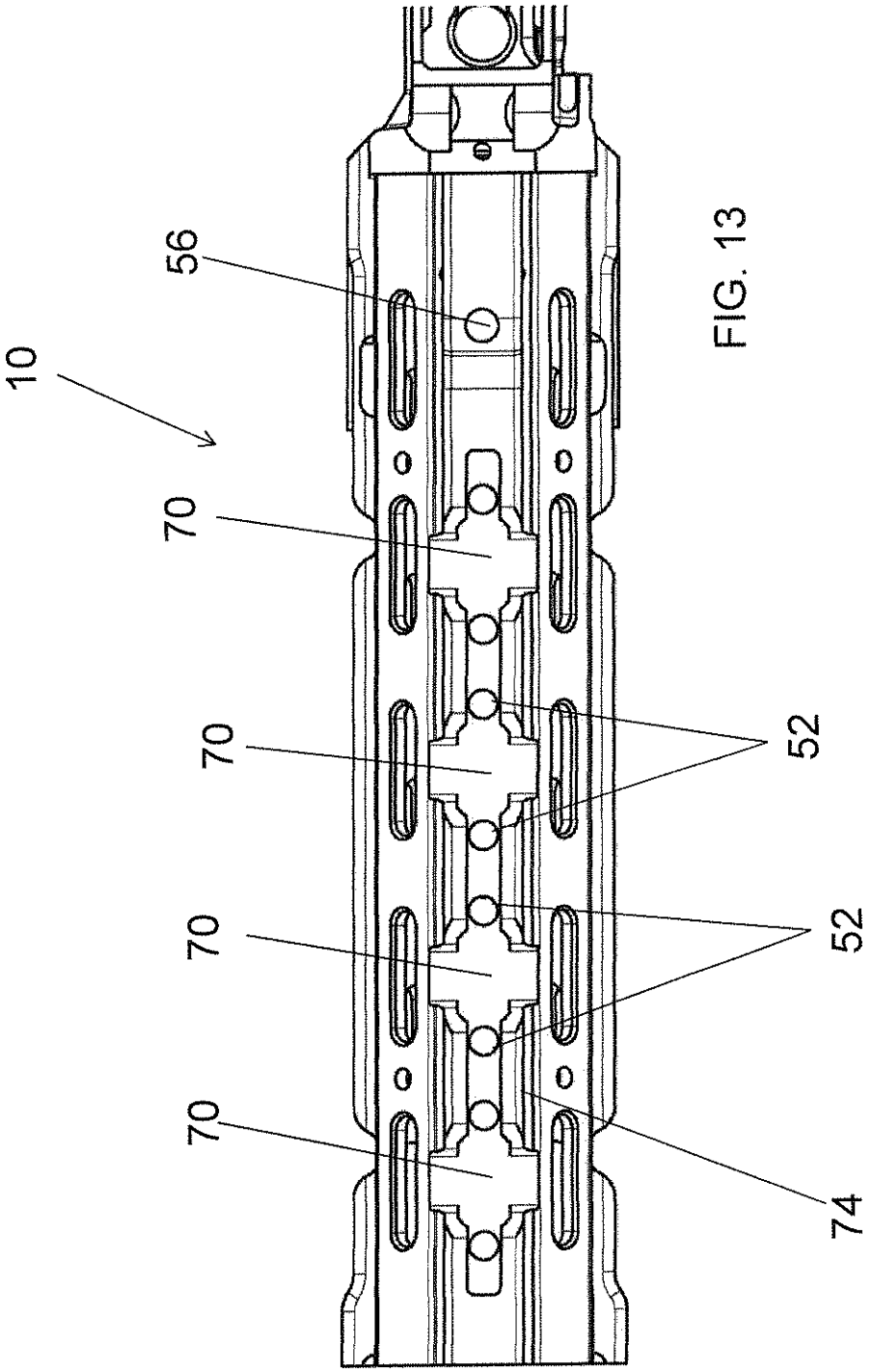

FIG. 13

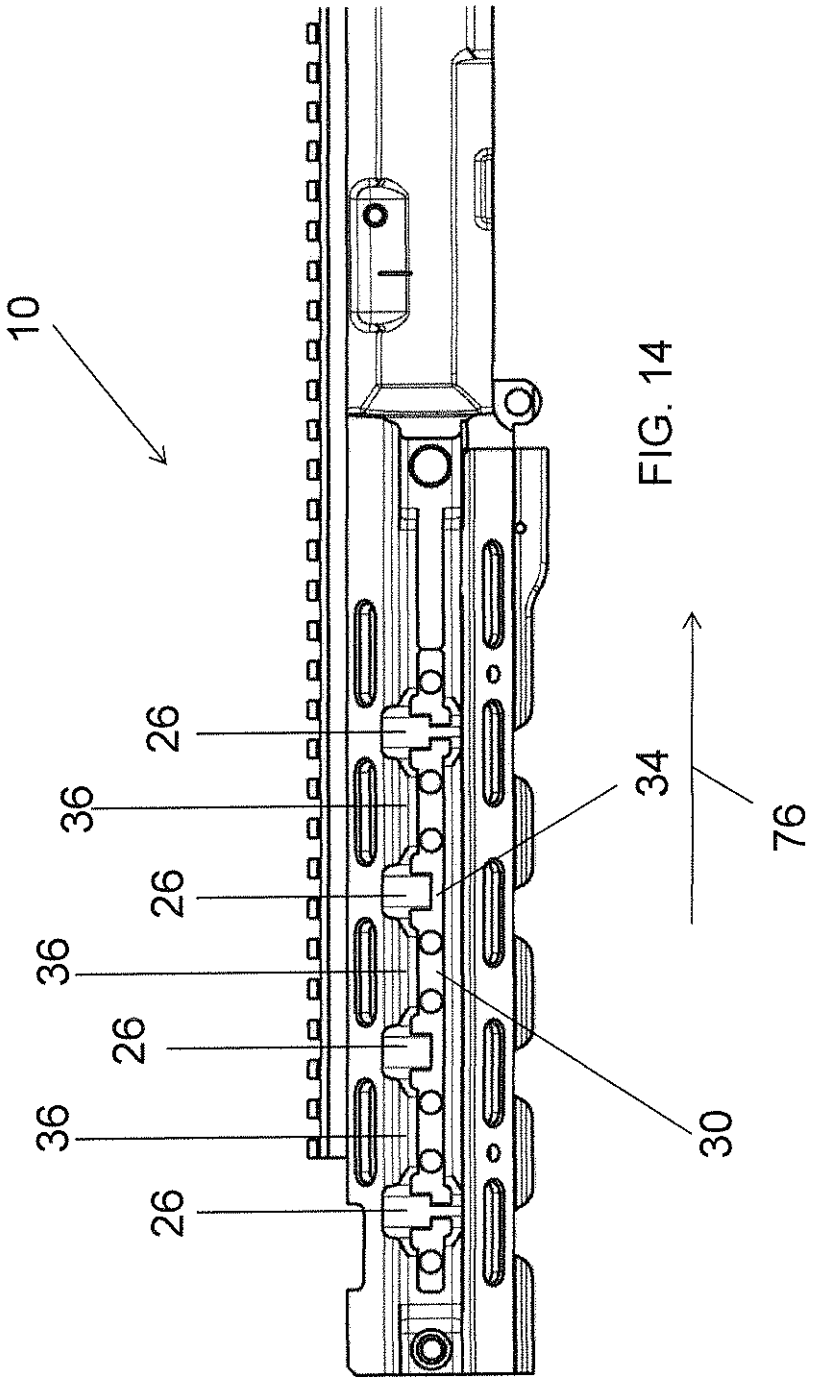

FIG. 14

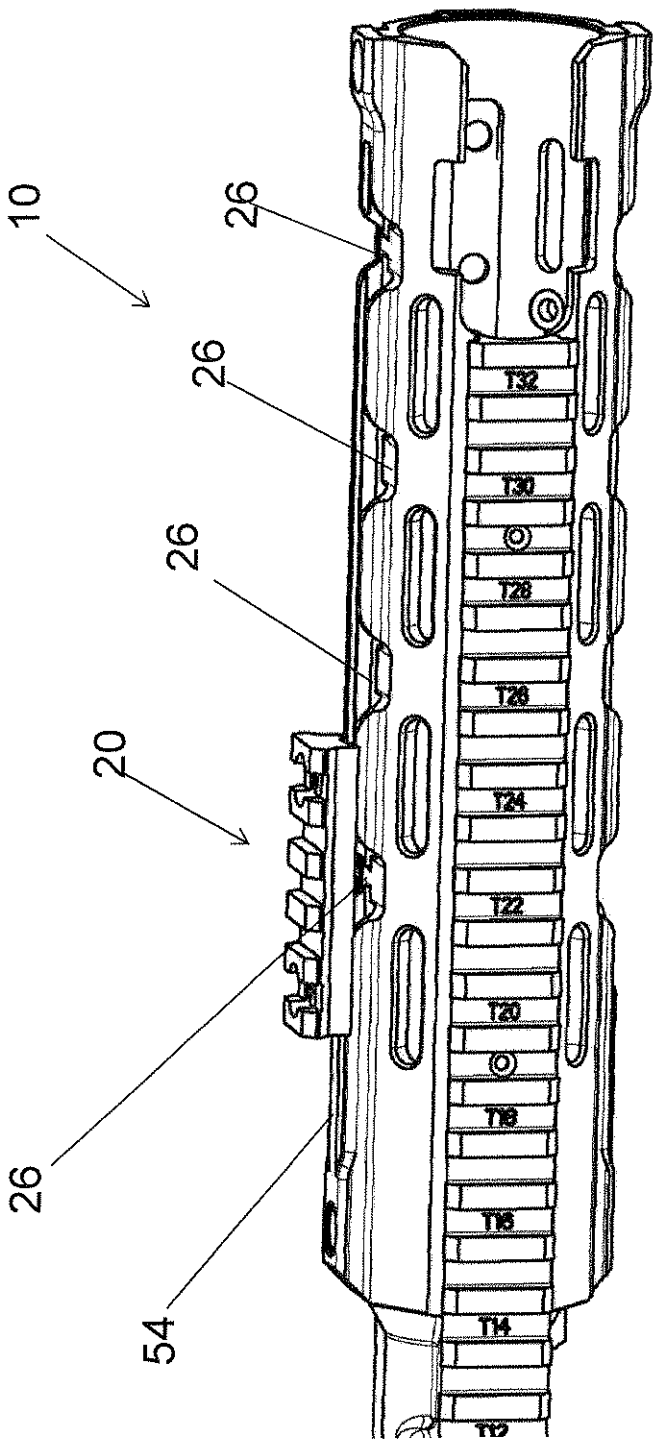

FIG. 15

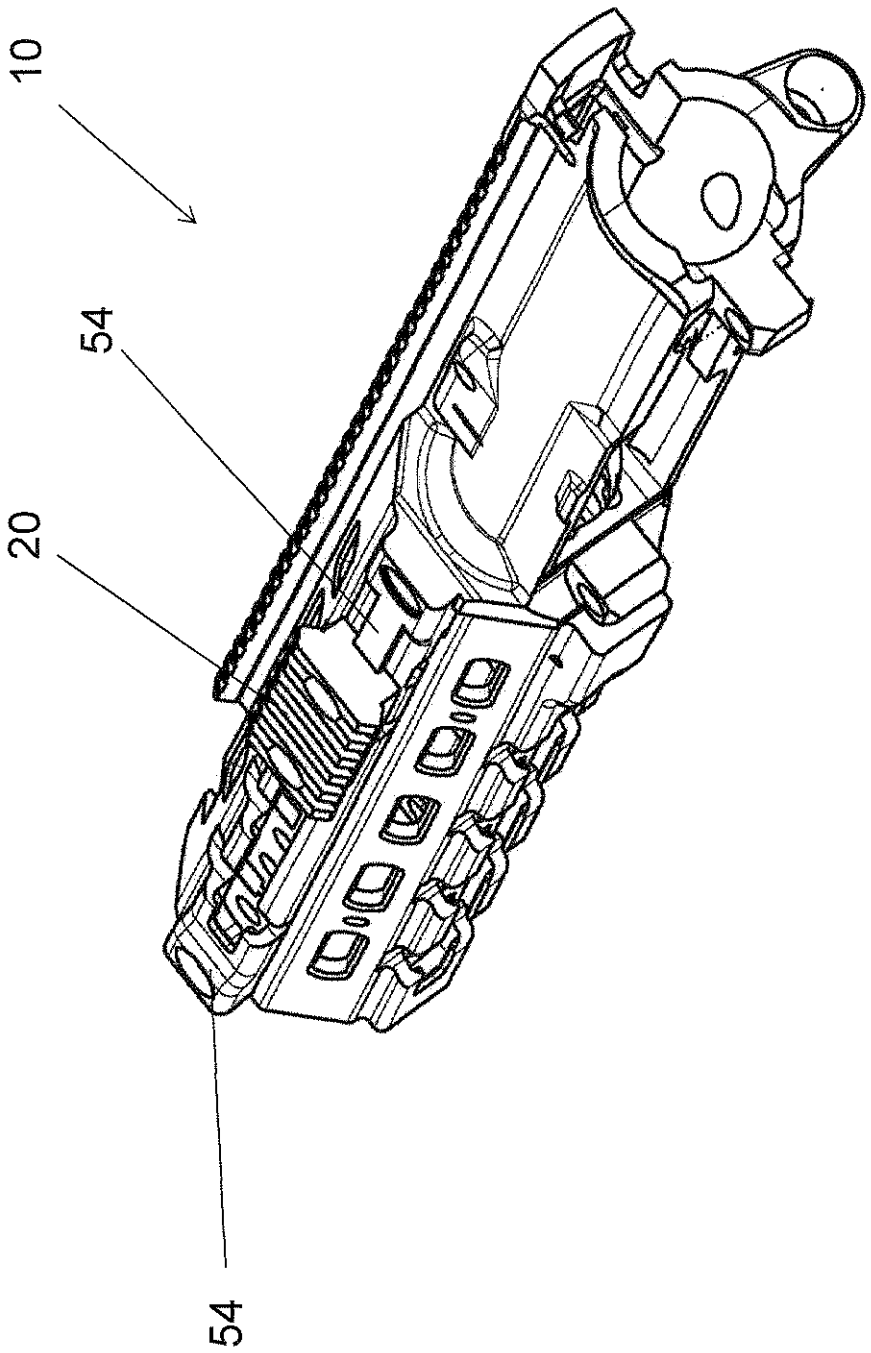

FIG. 16

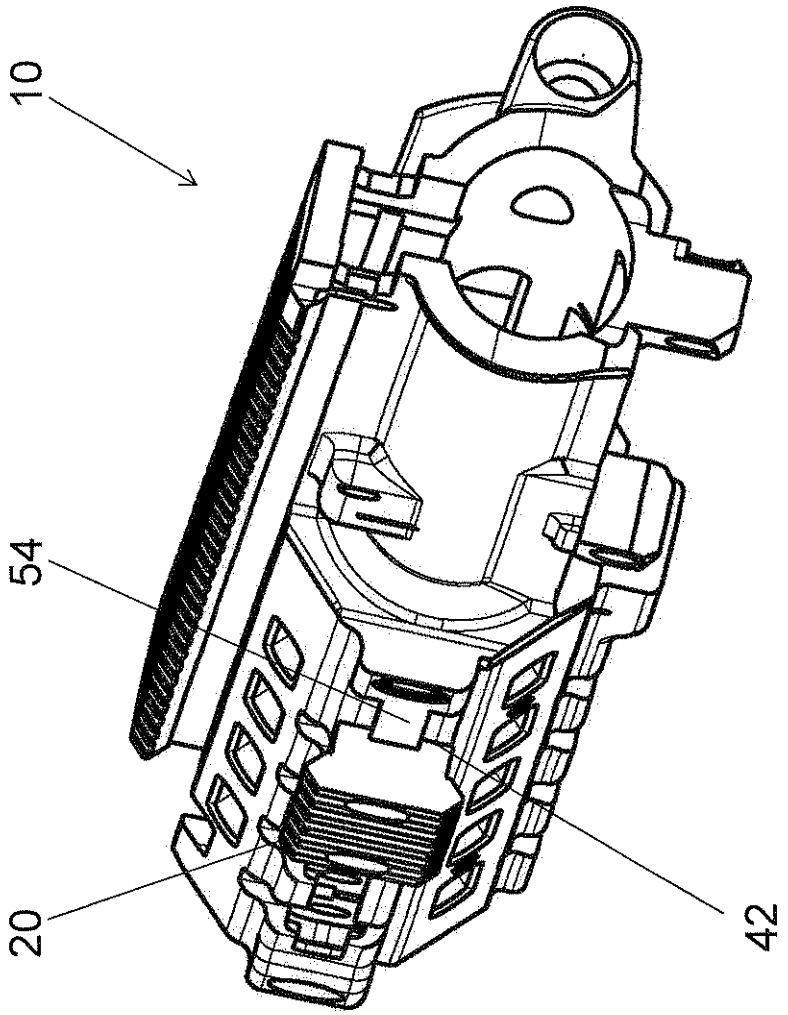

FIG. 17

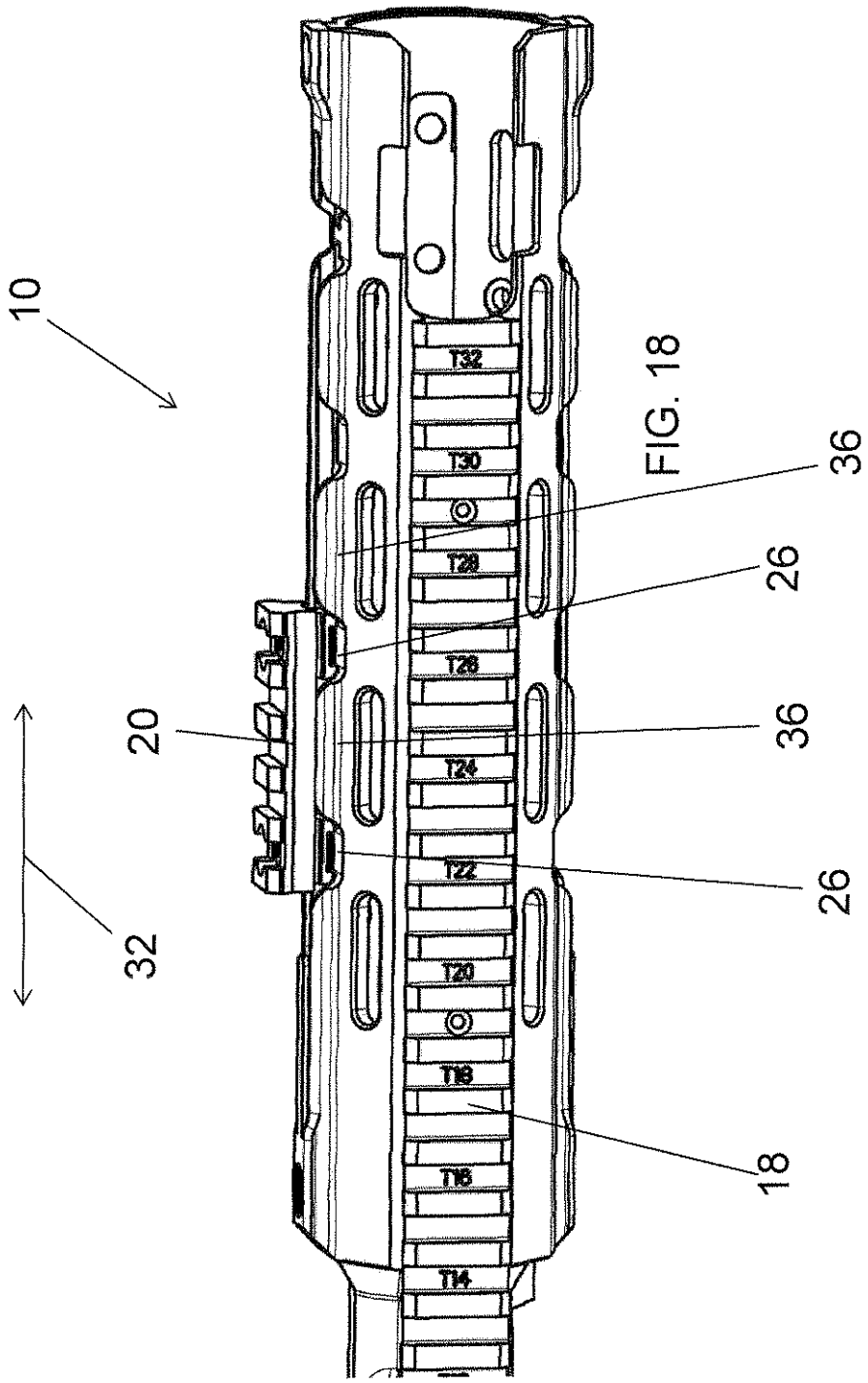

FIG. 18

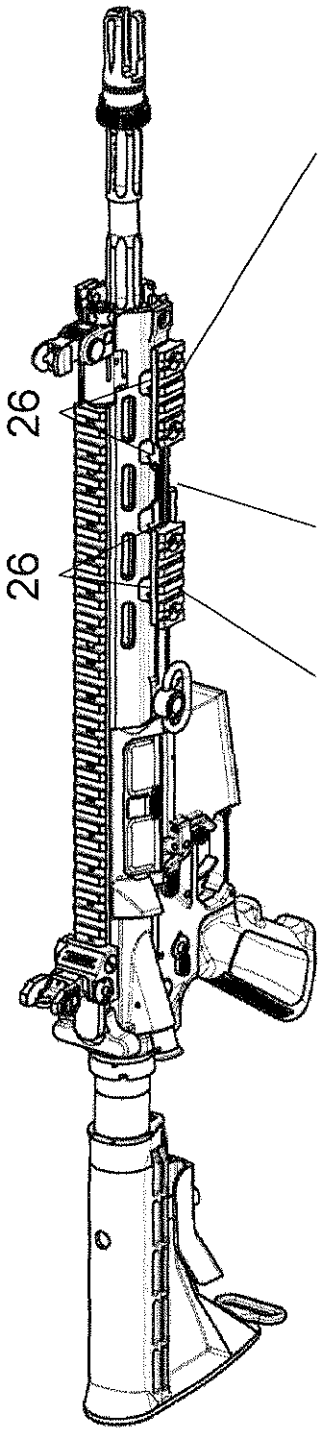

FIG. 19

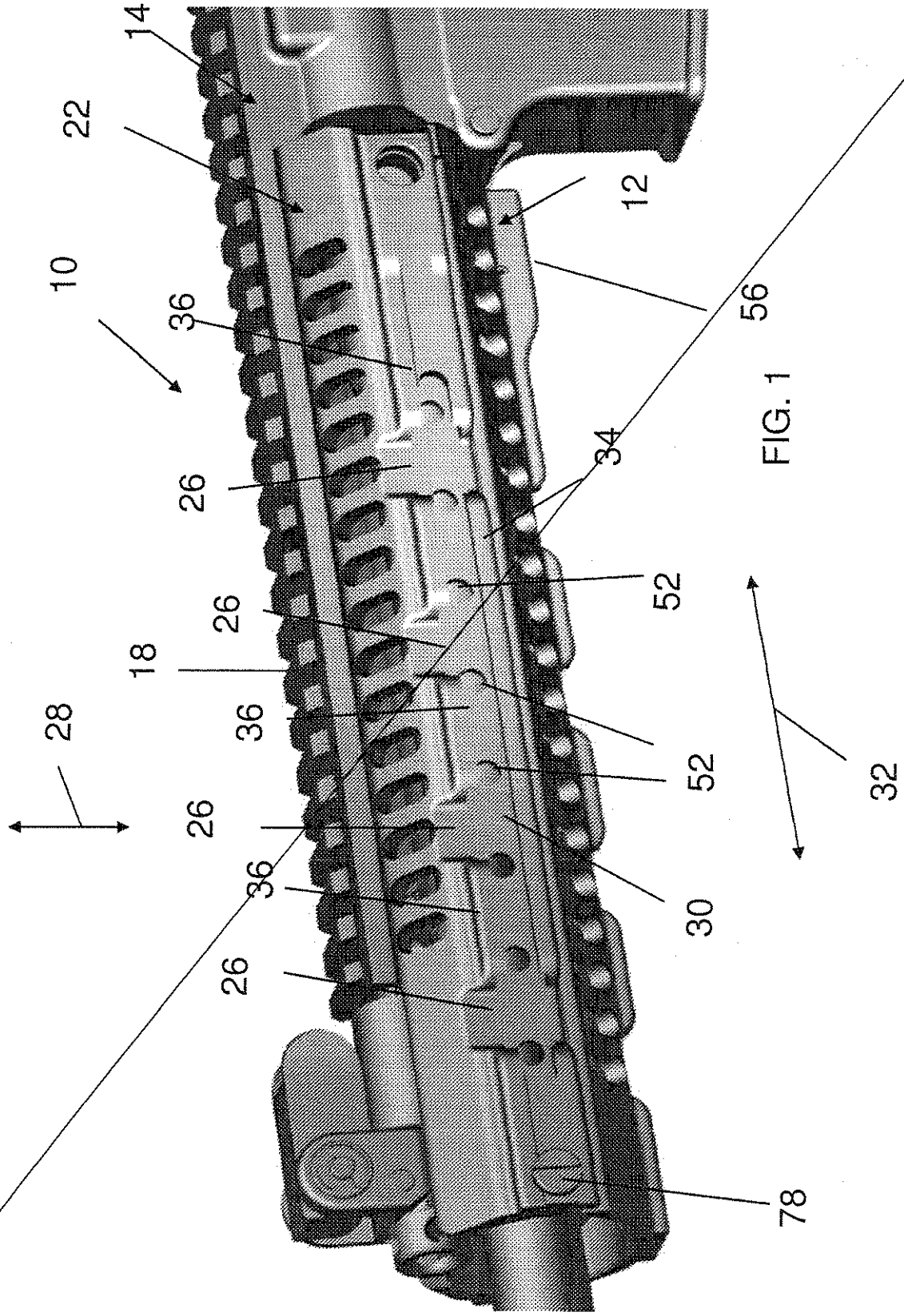

FIG. 1

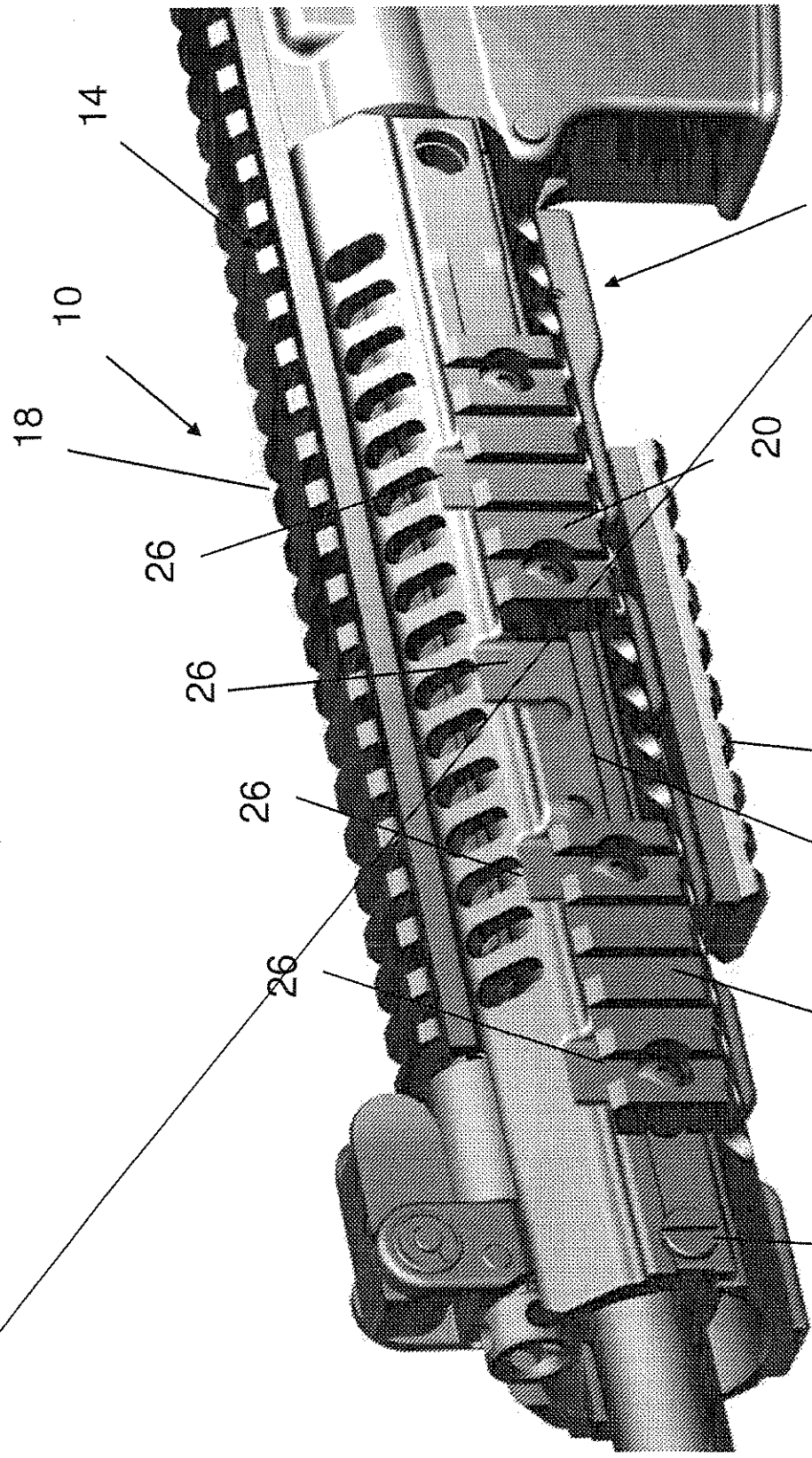

FIG. 2



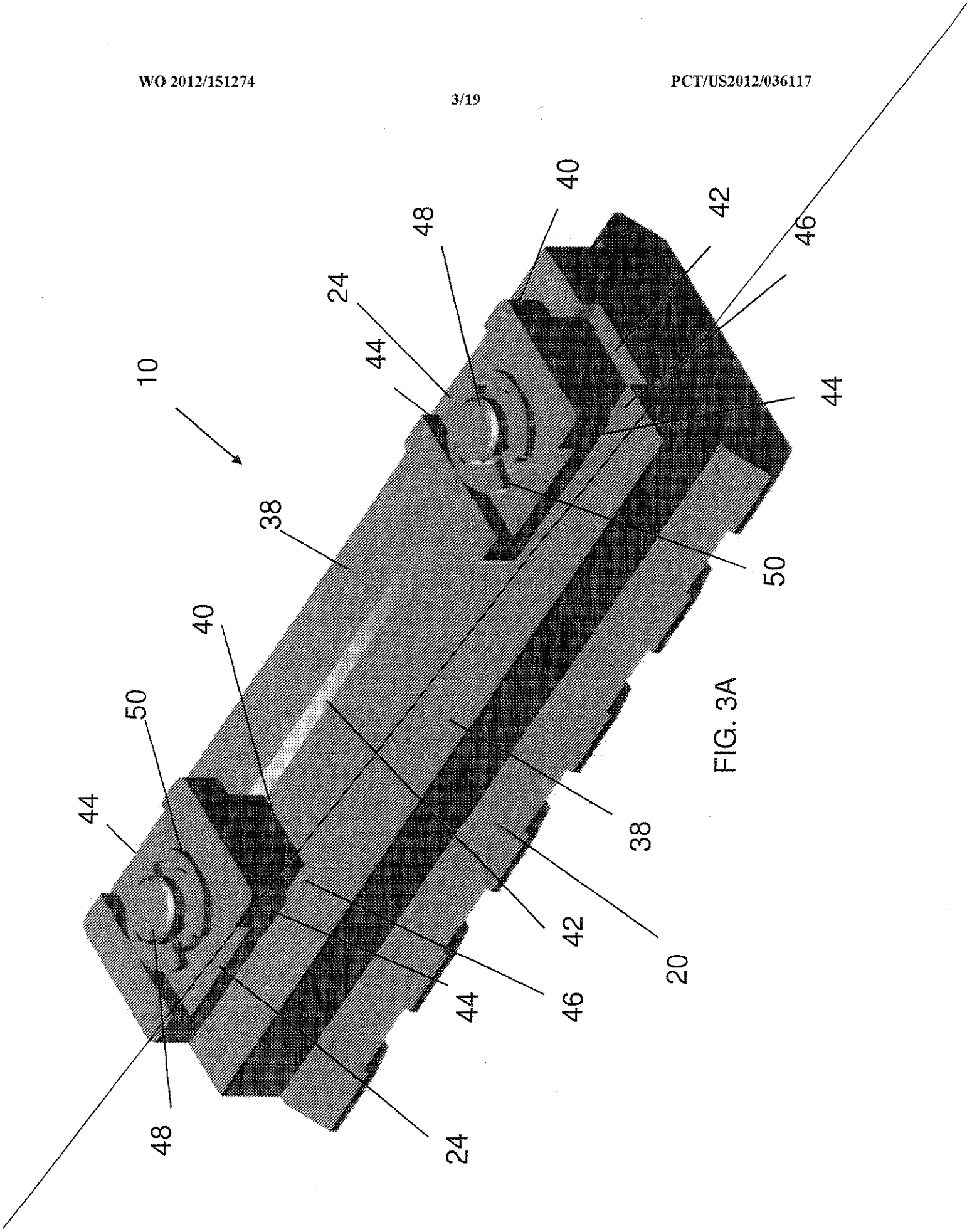

FIG. 3A

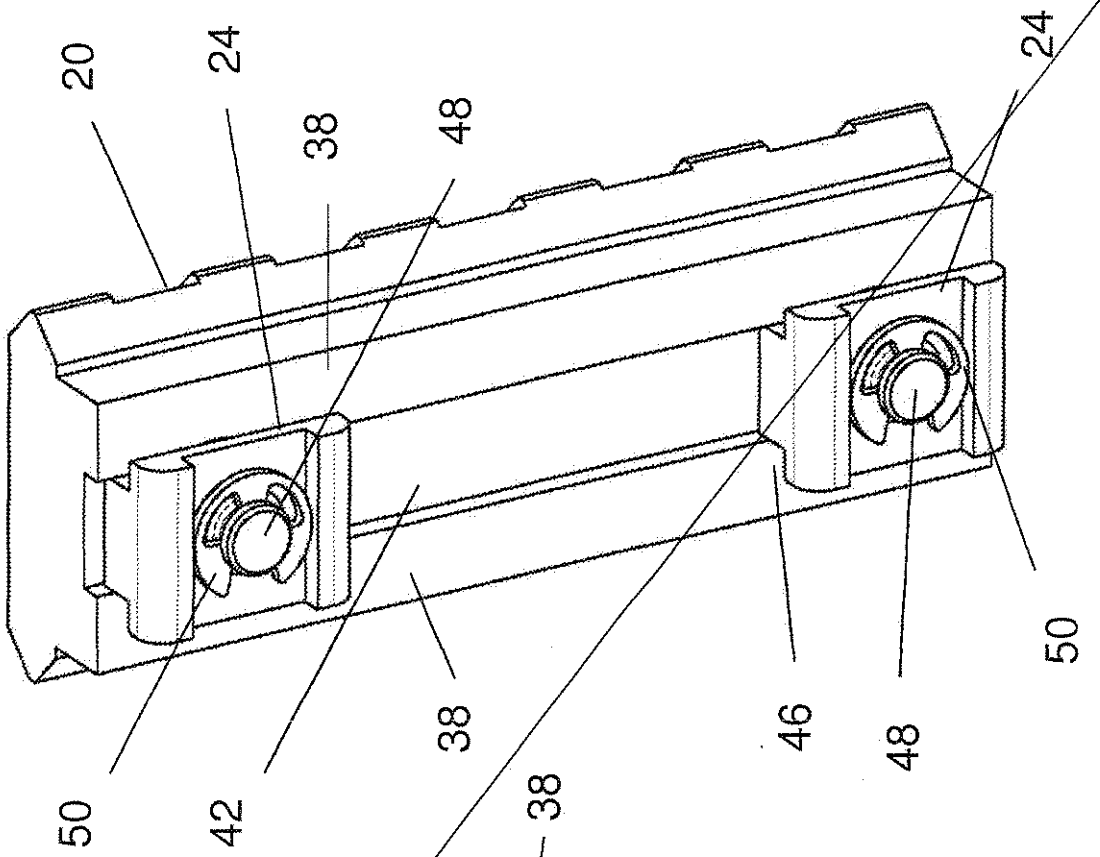

FIG. 3C

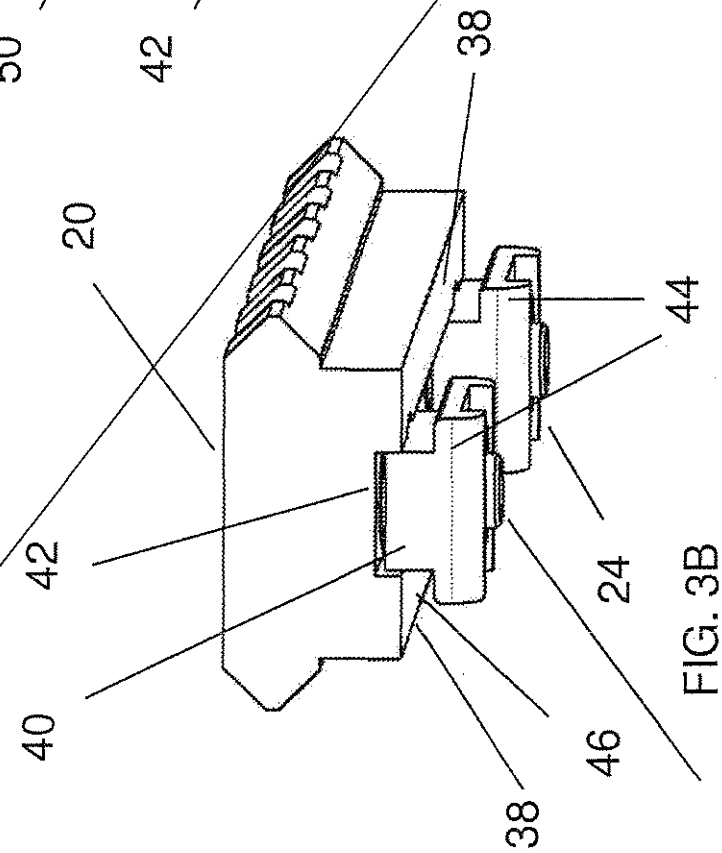

FIG. 3B

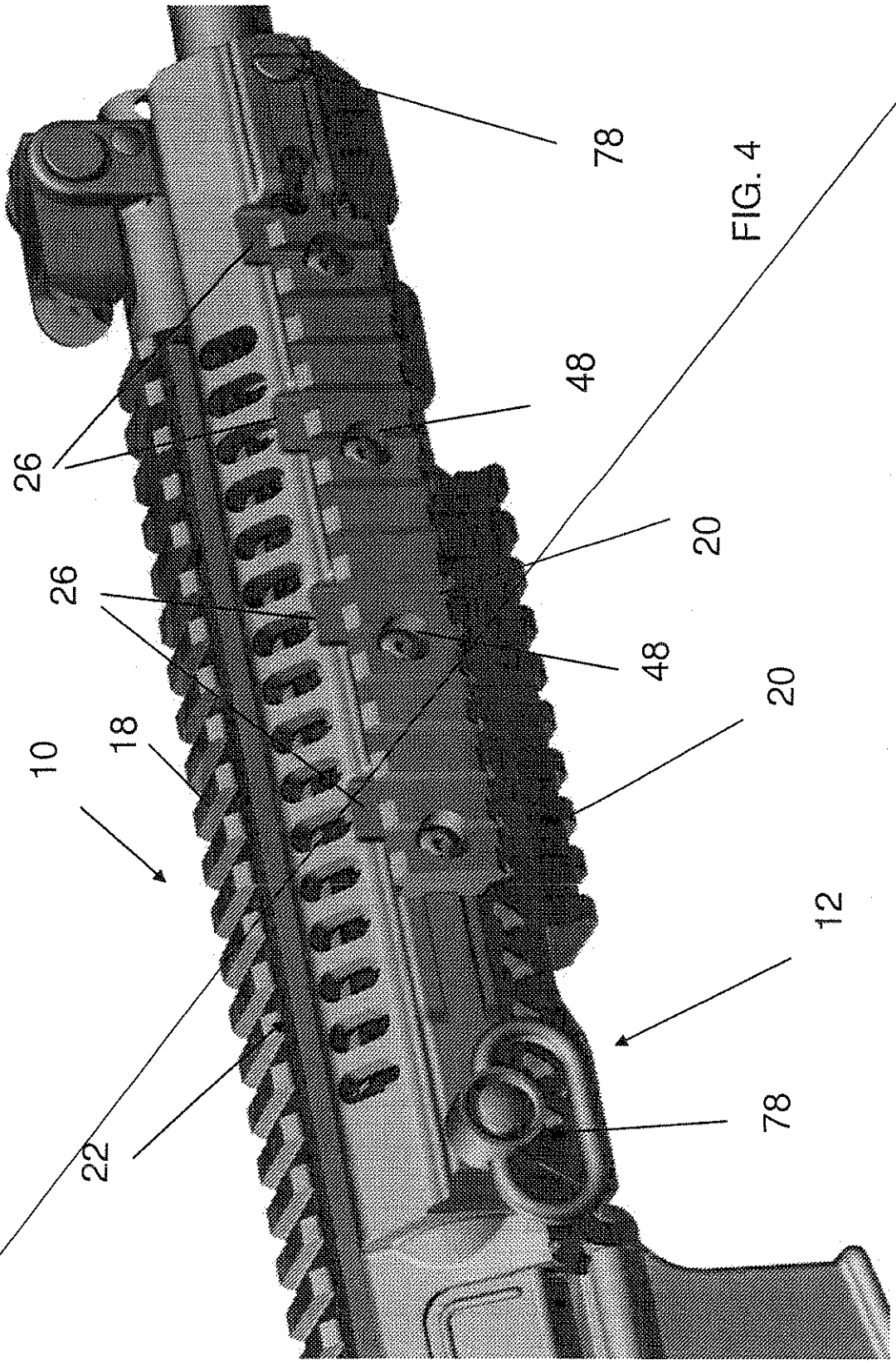

FIG. 4

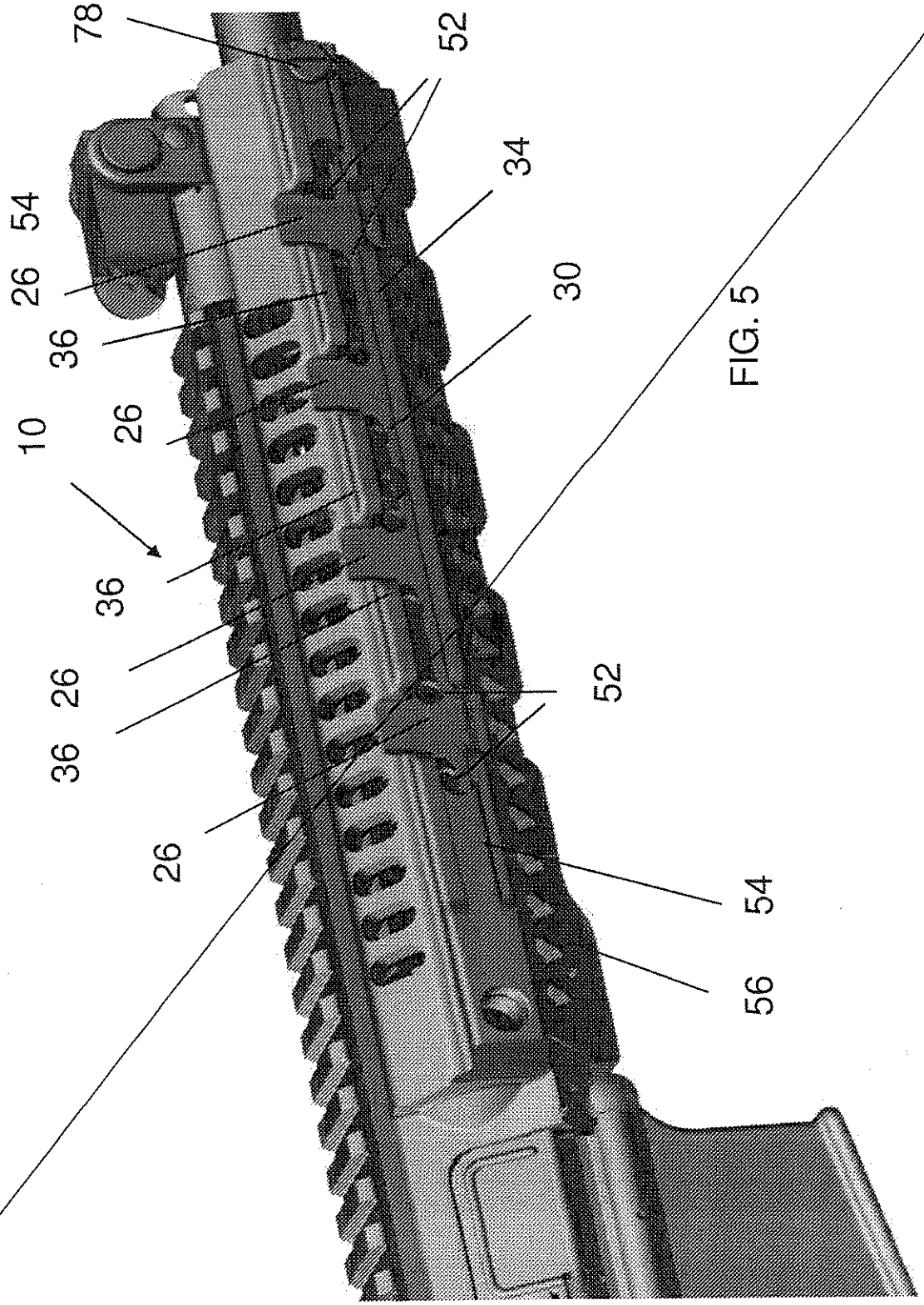

FIG. 5

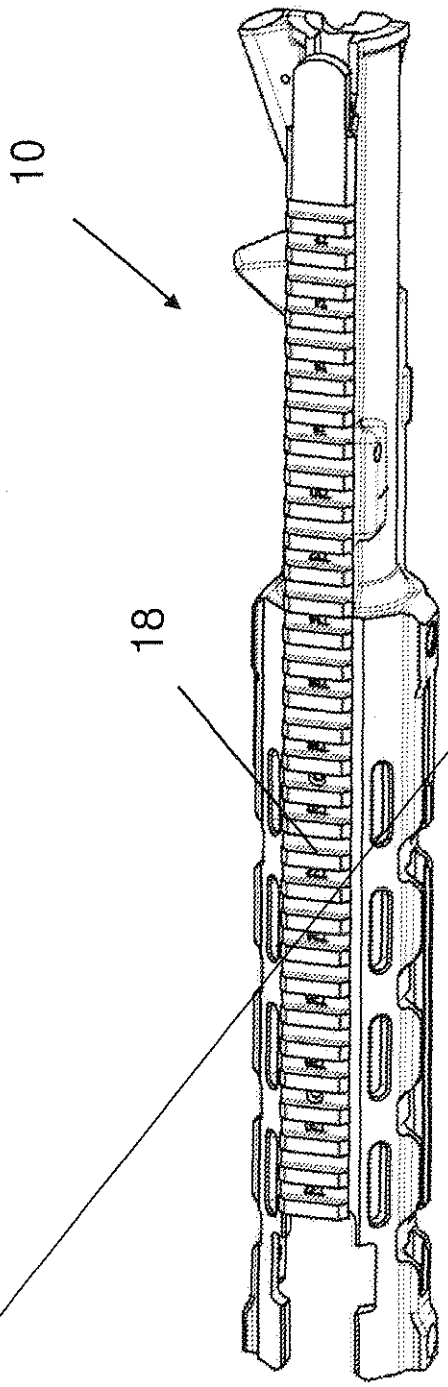

FIG. 6

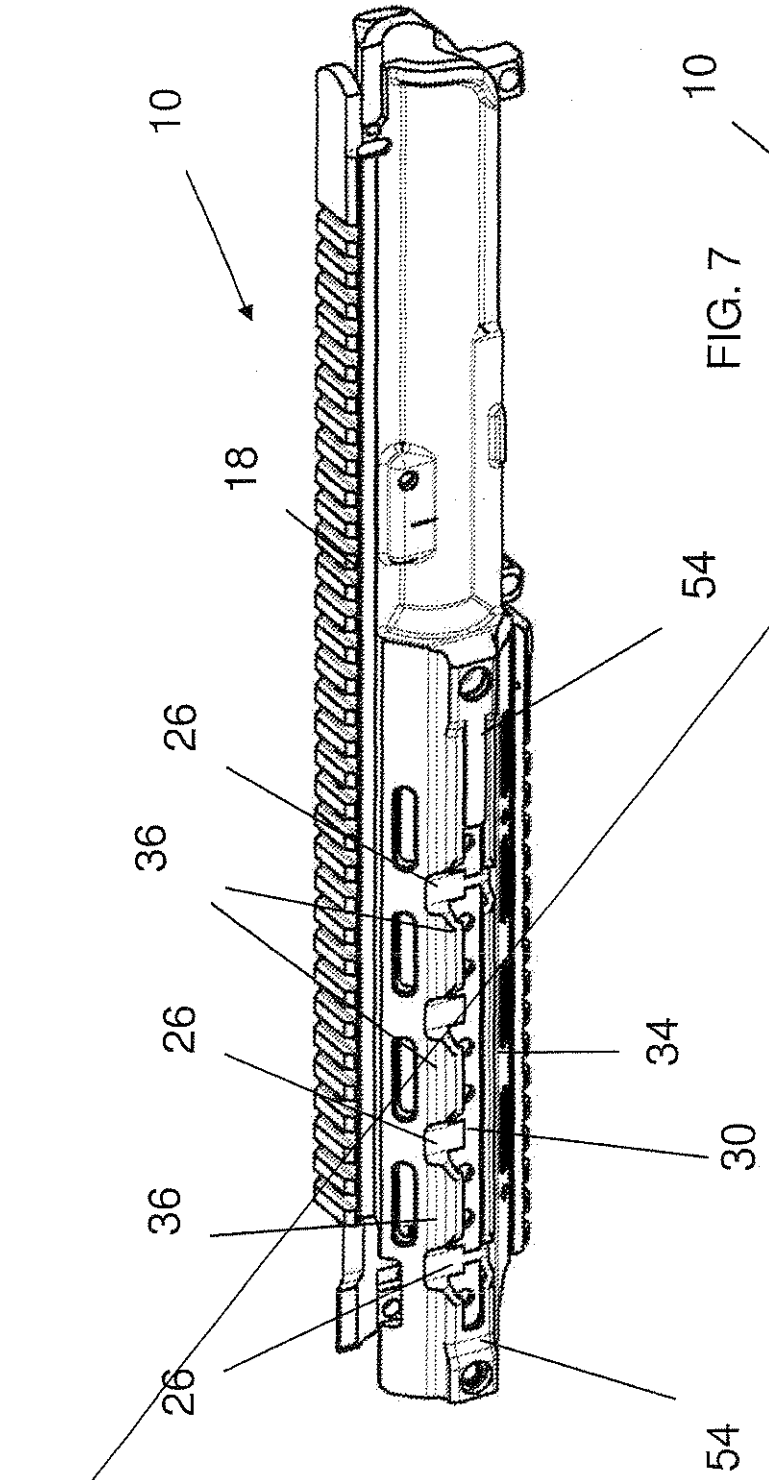

FIG. 7

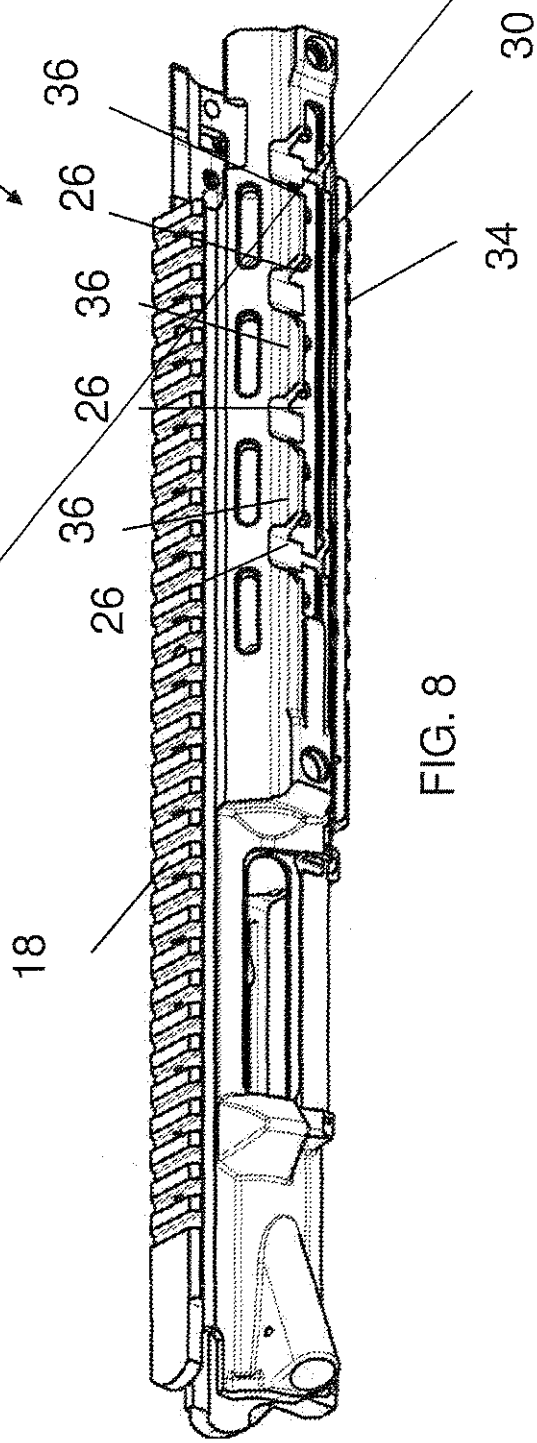

FIG. 8

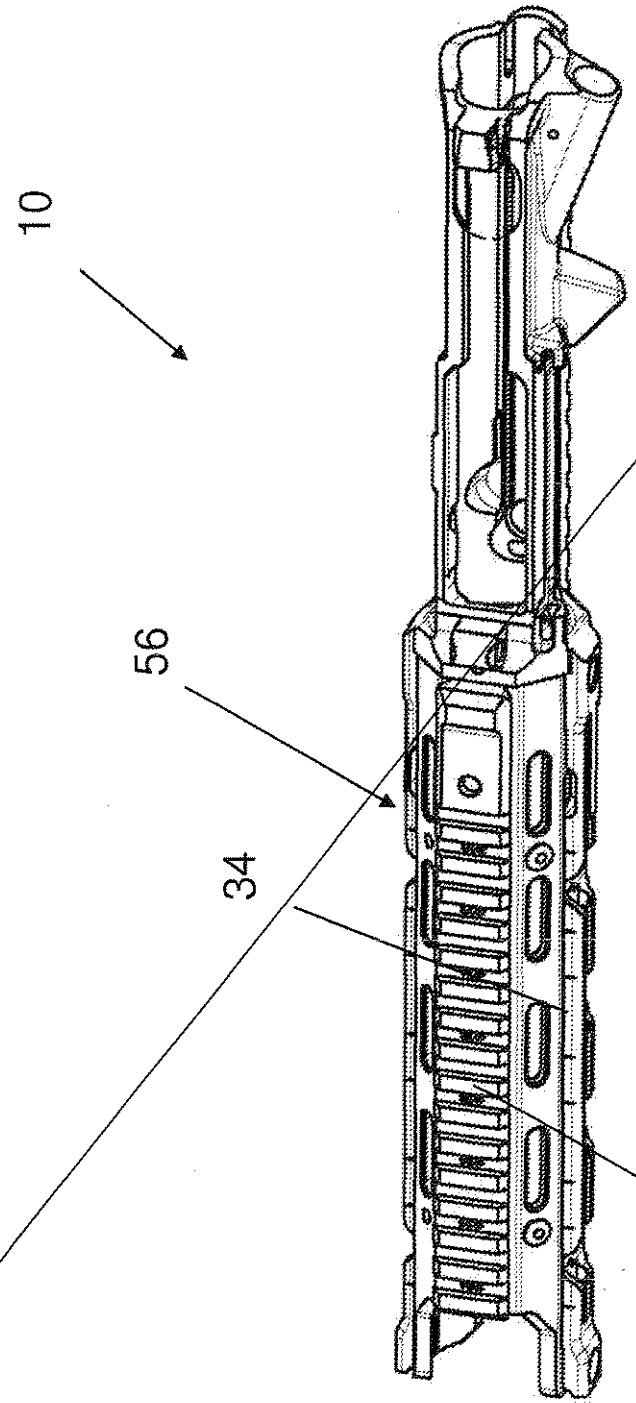

FIG. 9

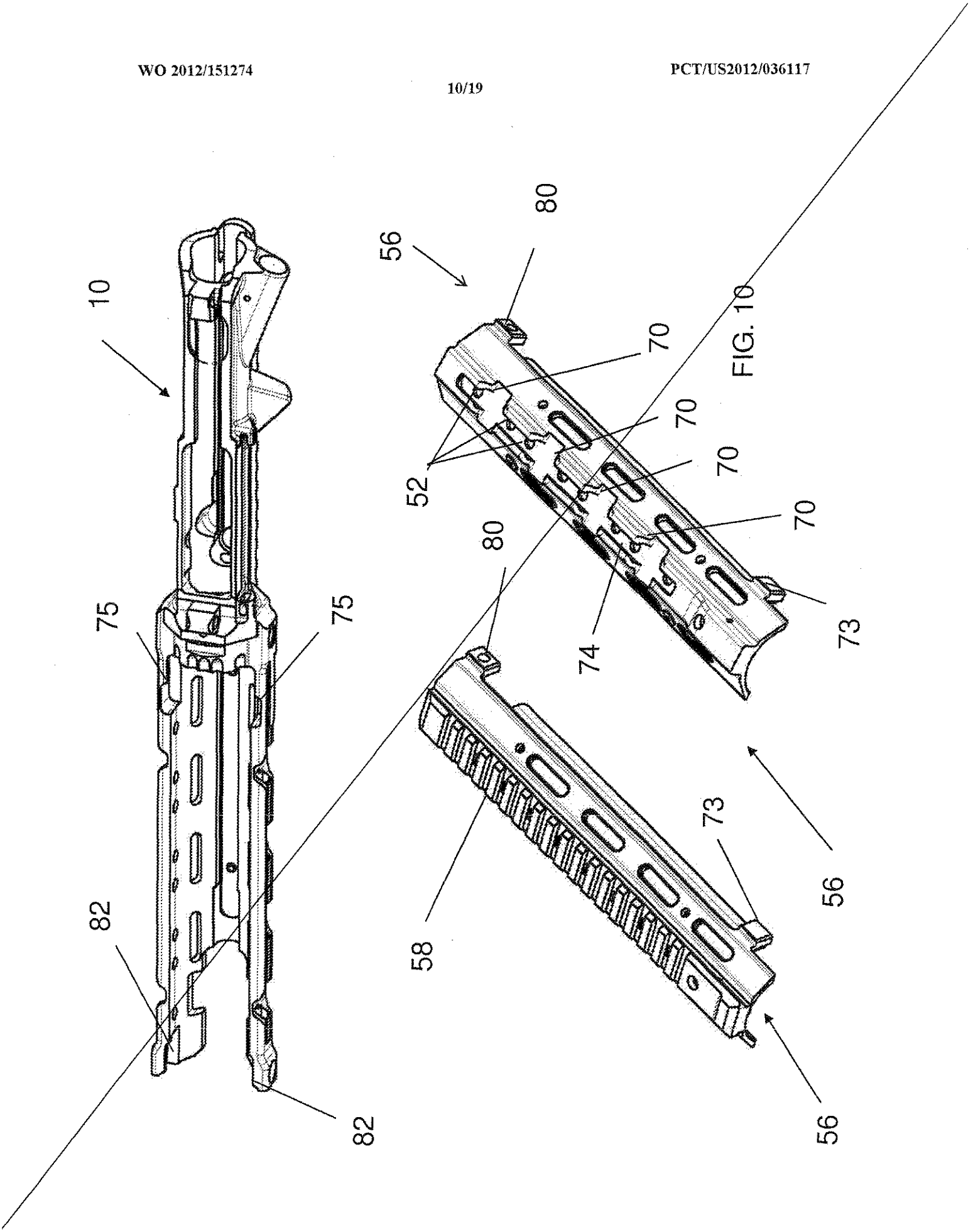

FIG. 10

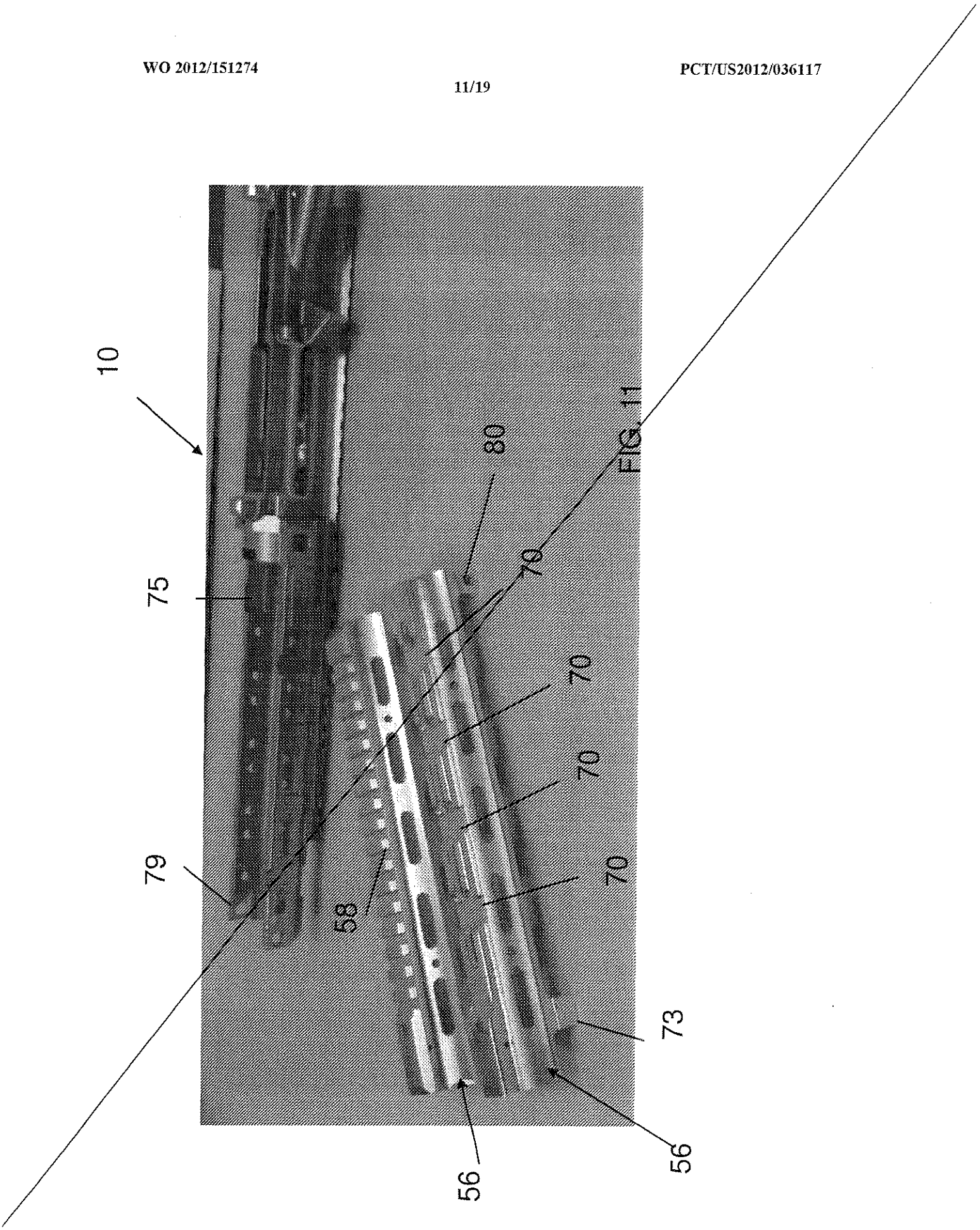

FIG. 11

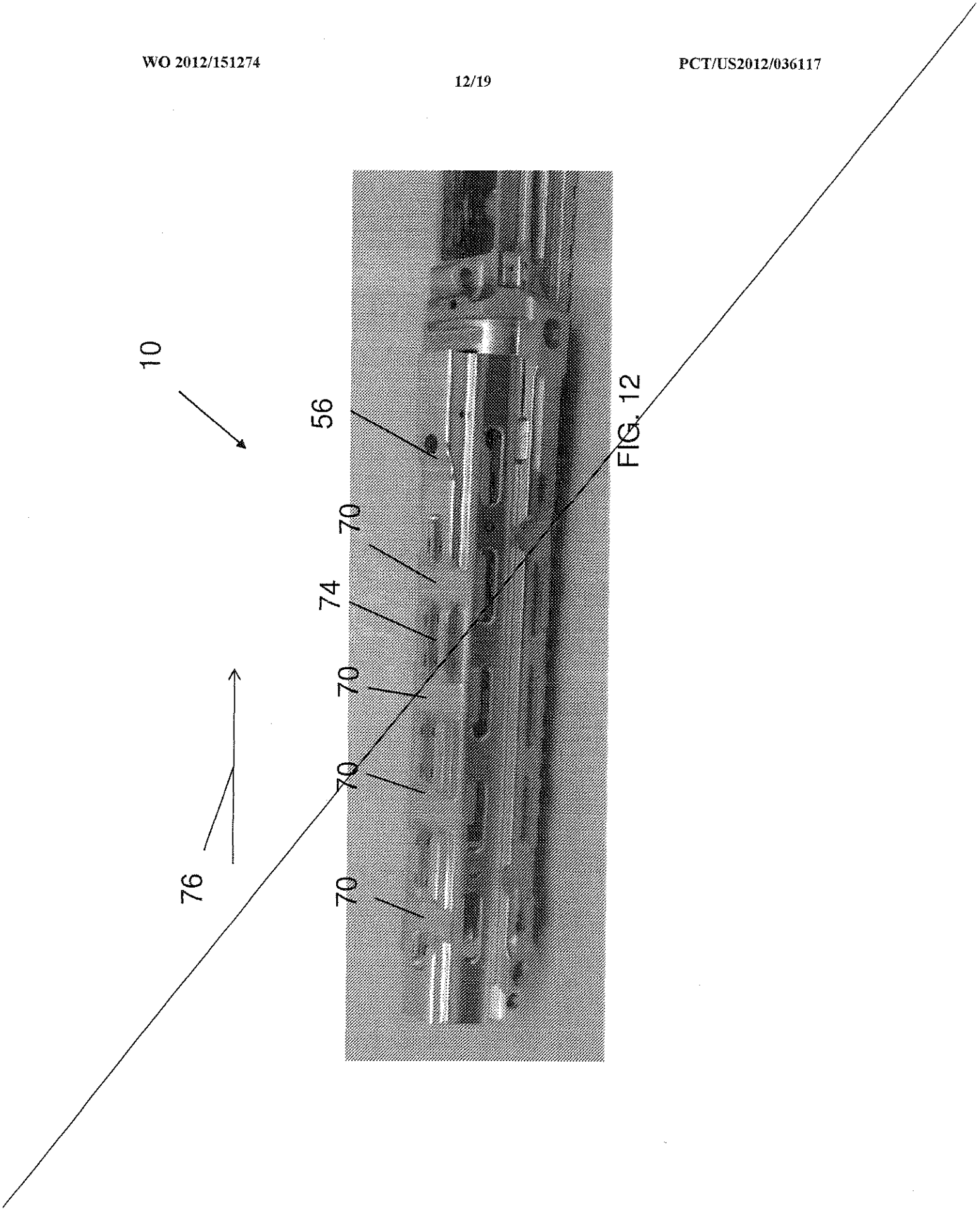

FIG. 12

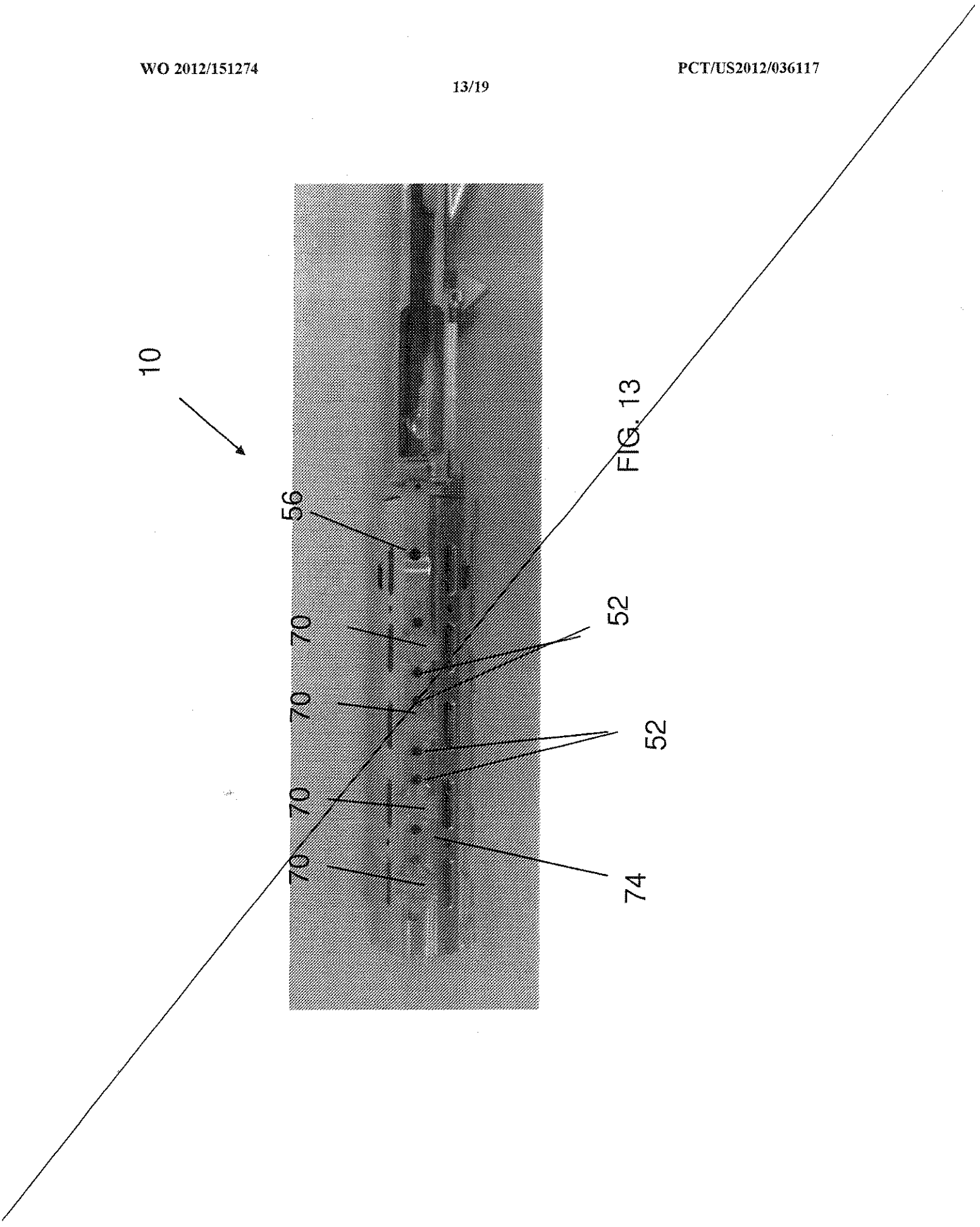

FIG. 13

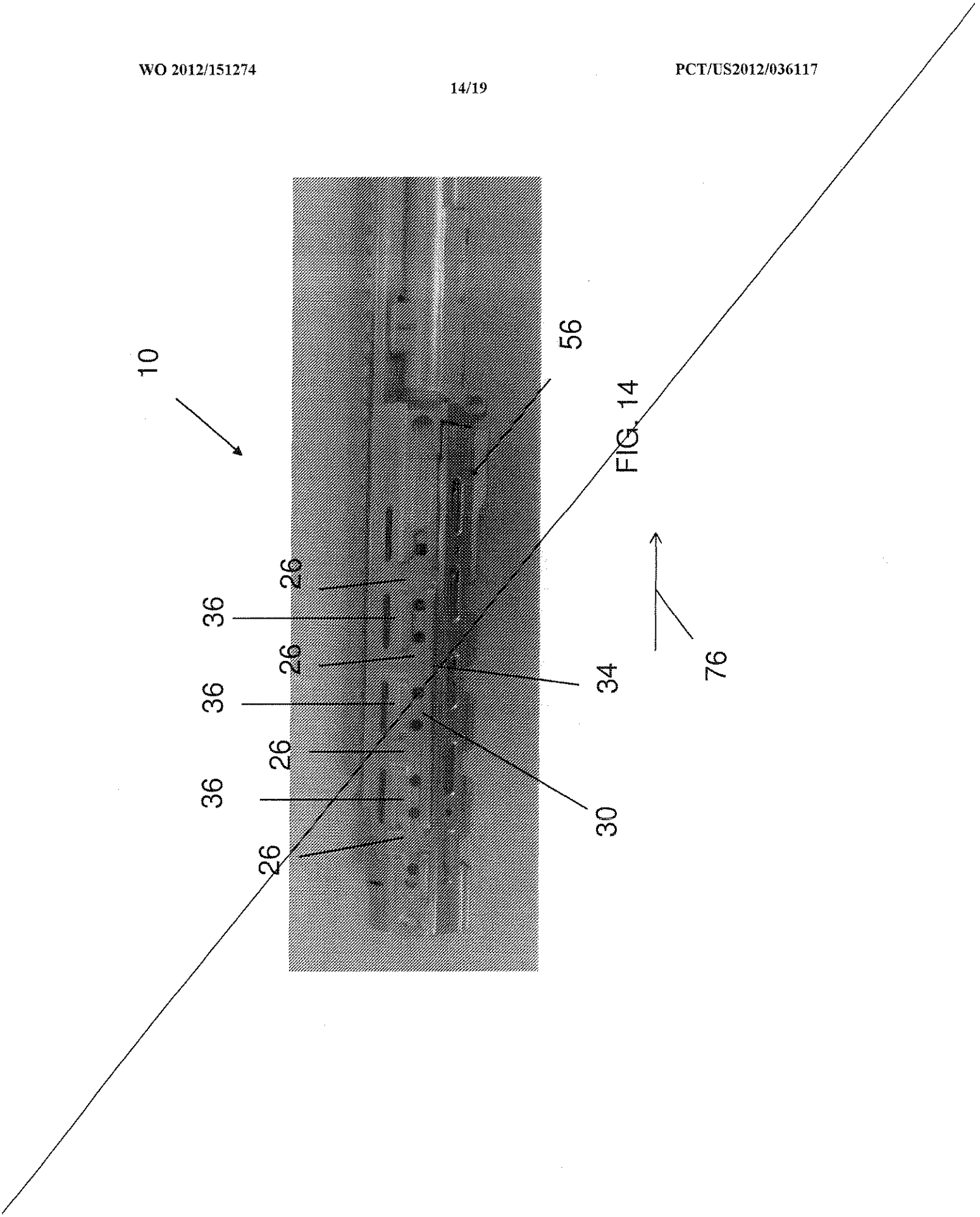

FIG. 14

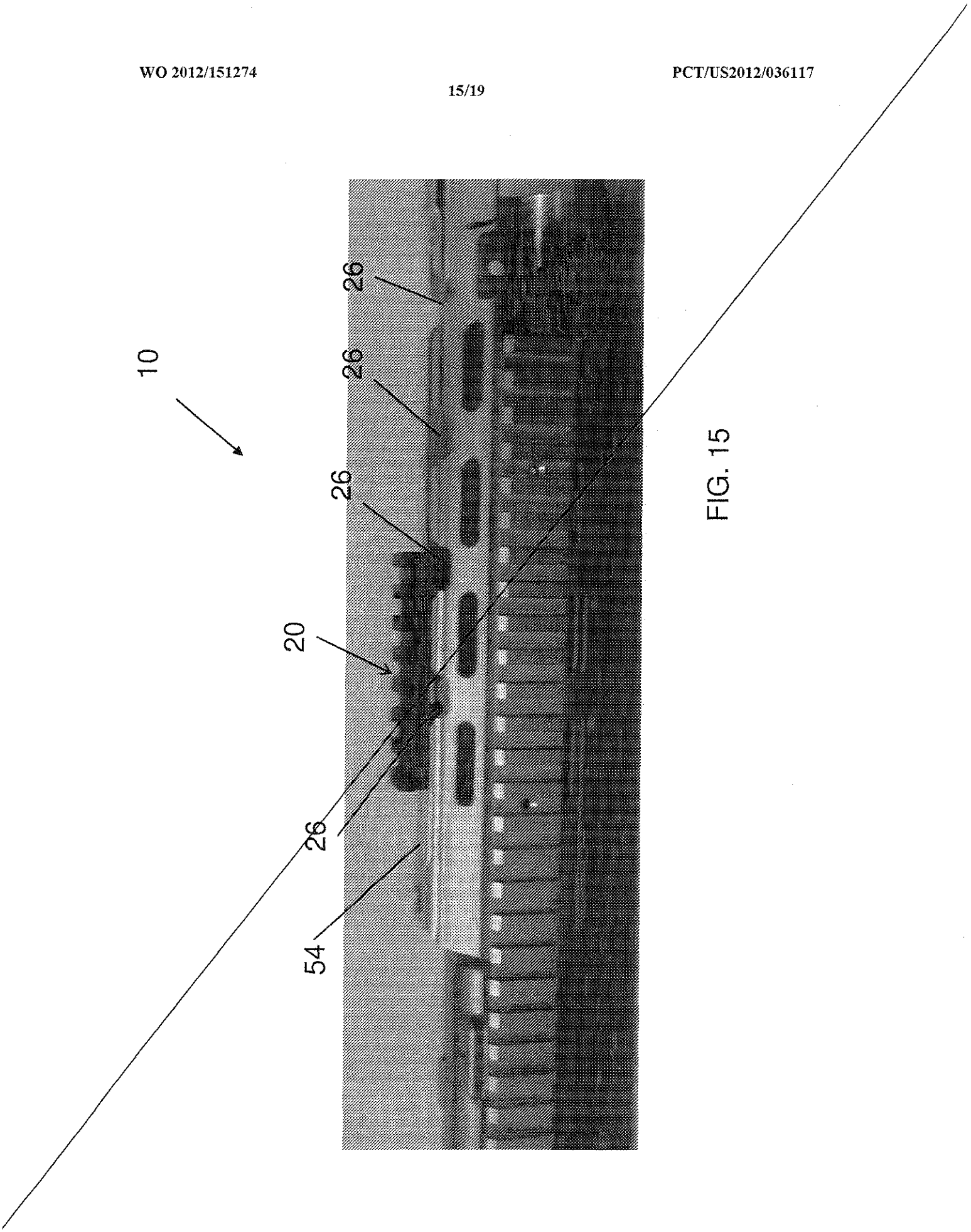

FIG. 15

FIG. 16

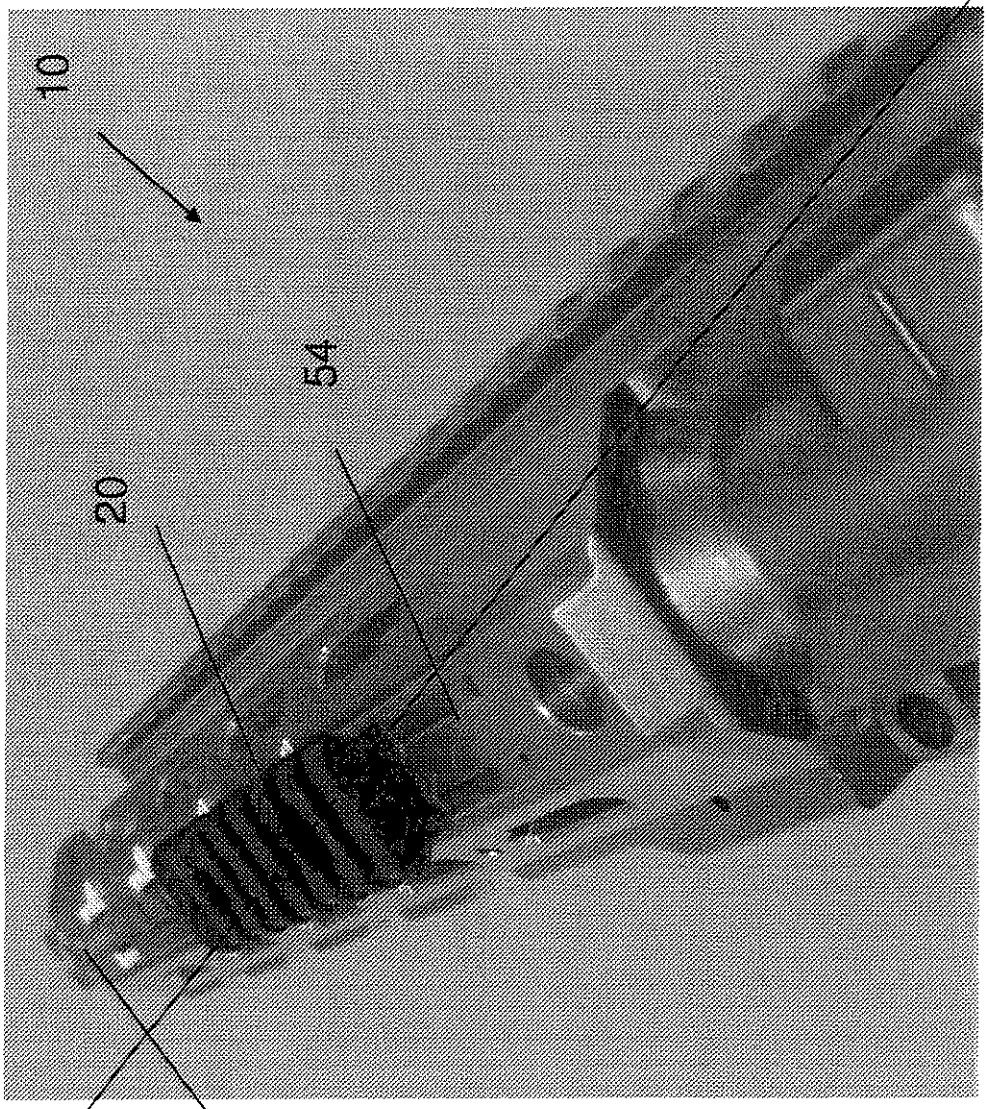

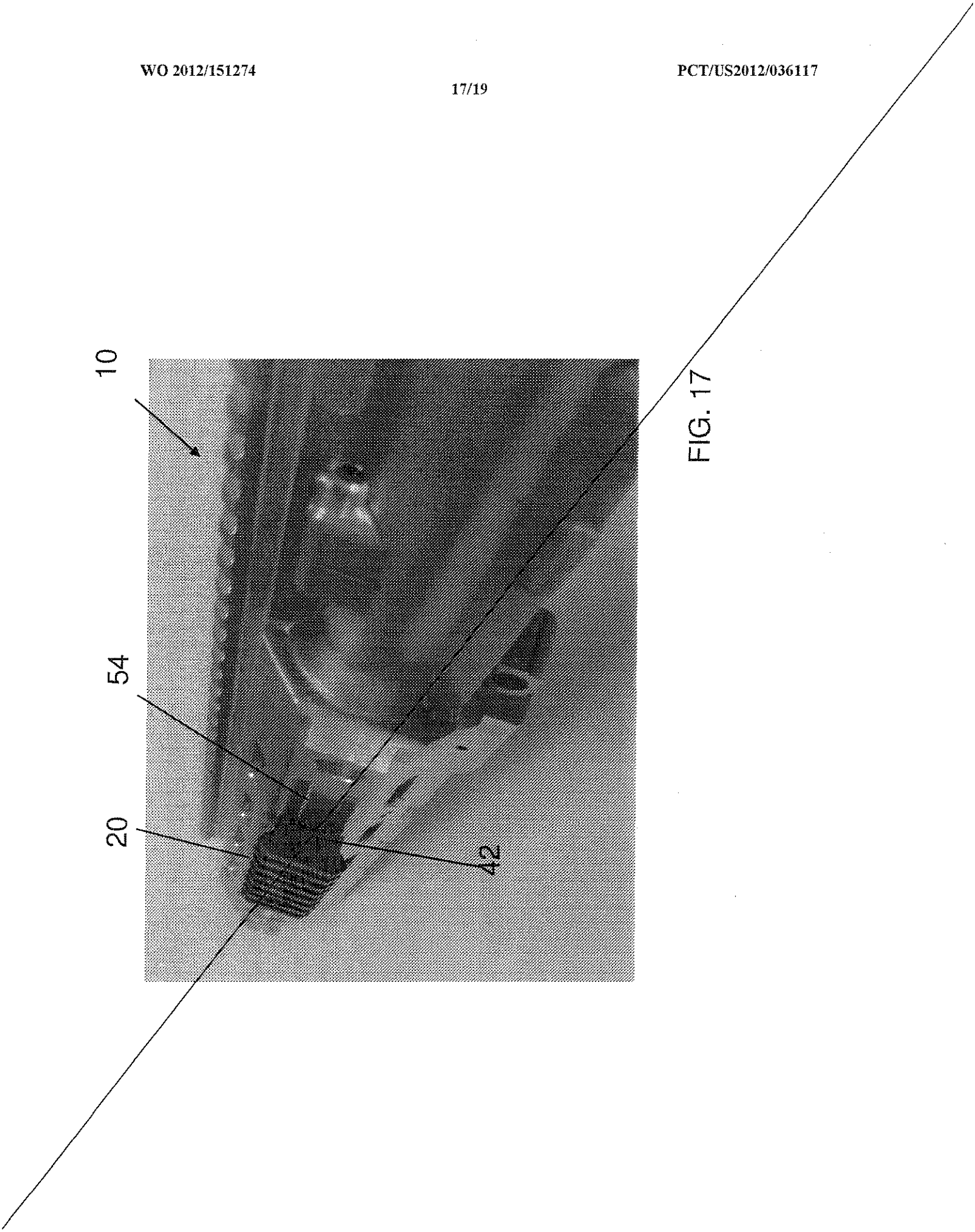

FIG. 17

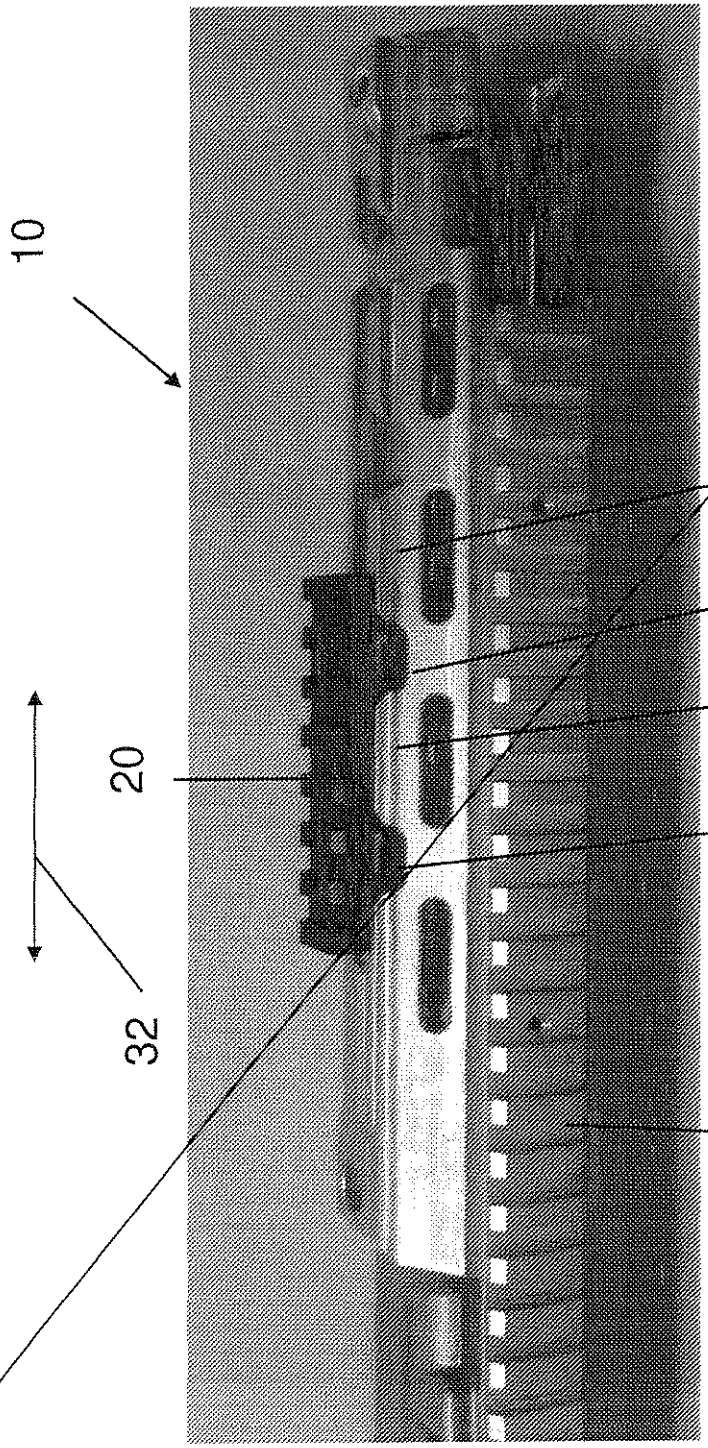

FIG. 18

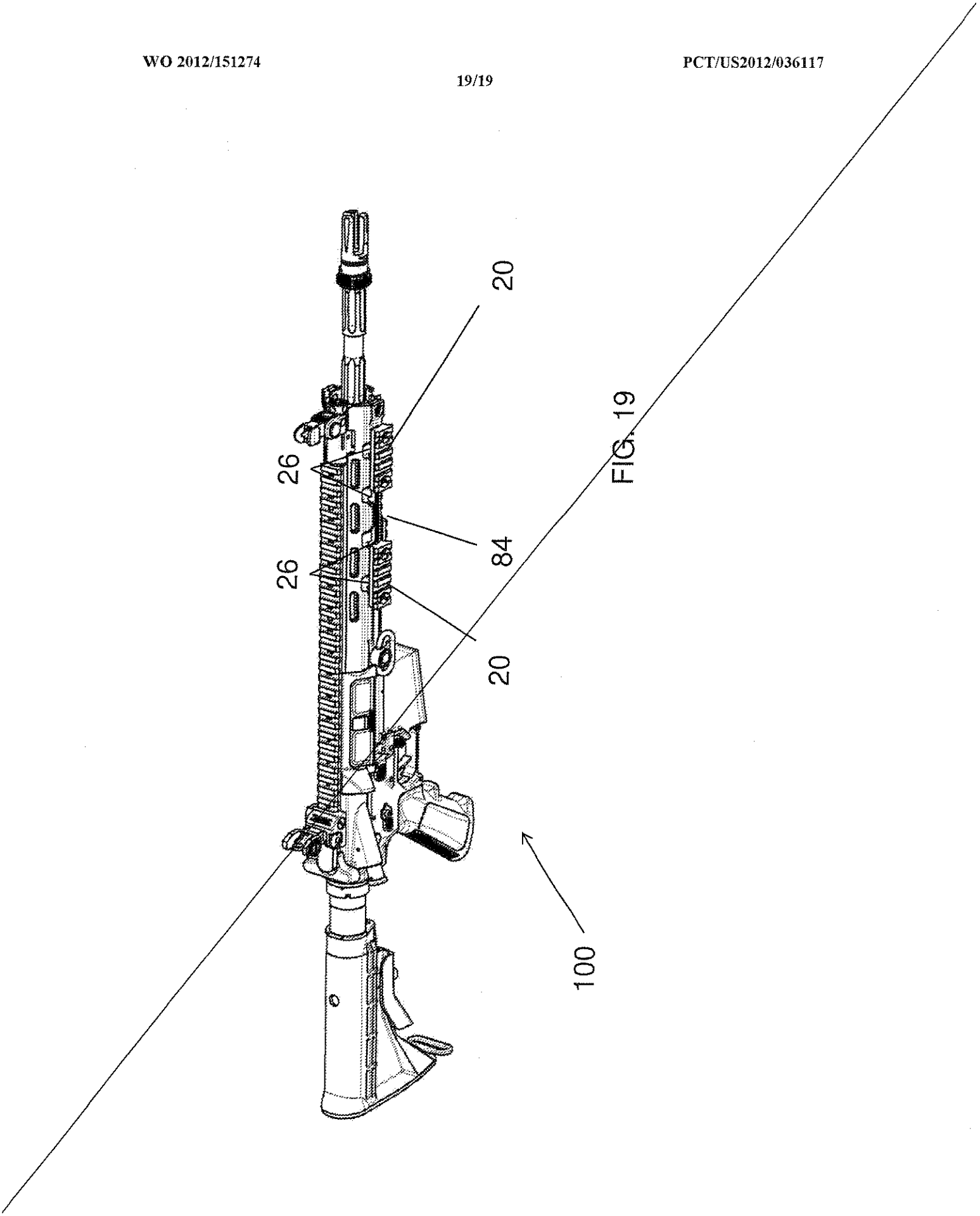

FIG. 19