FIG. 1

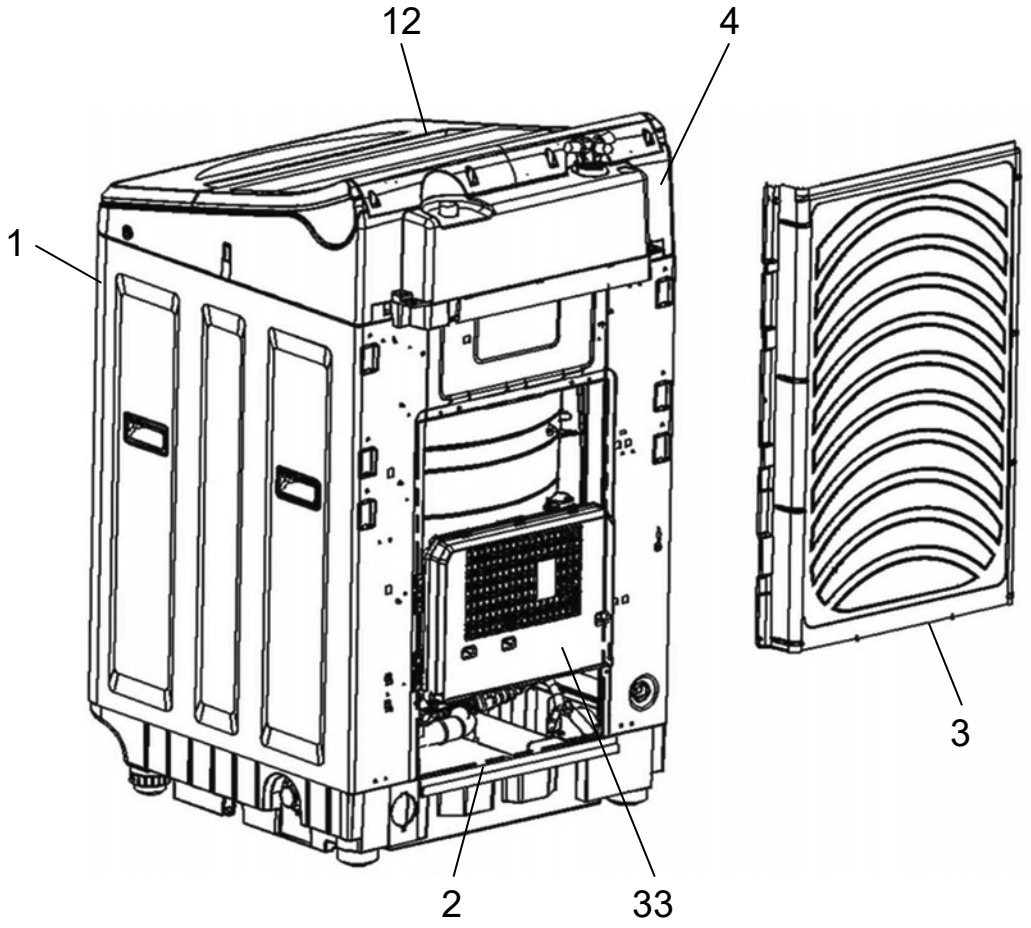

FIG. 2

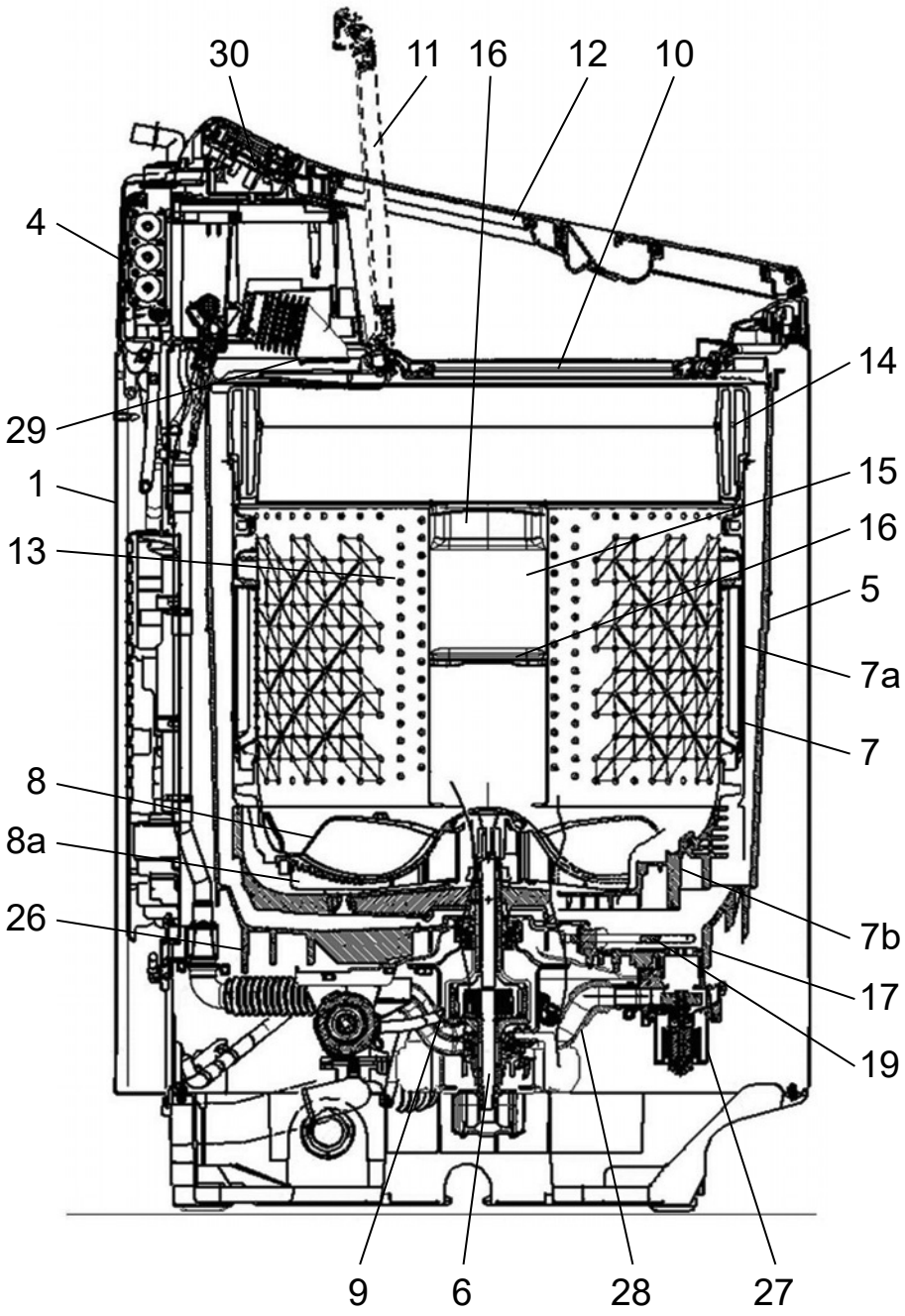

FIG. 3

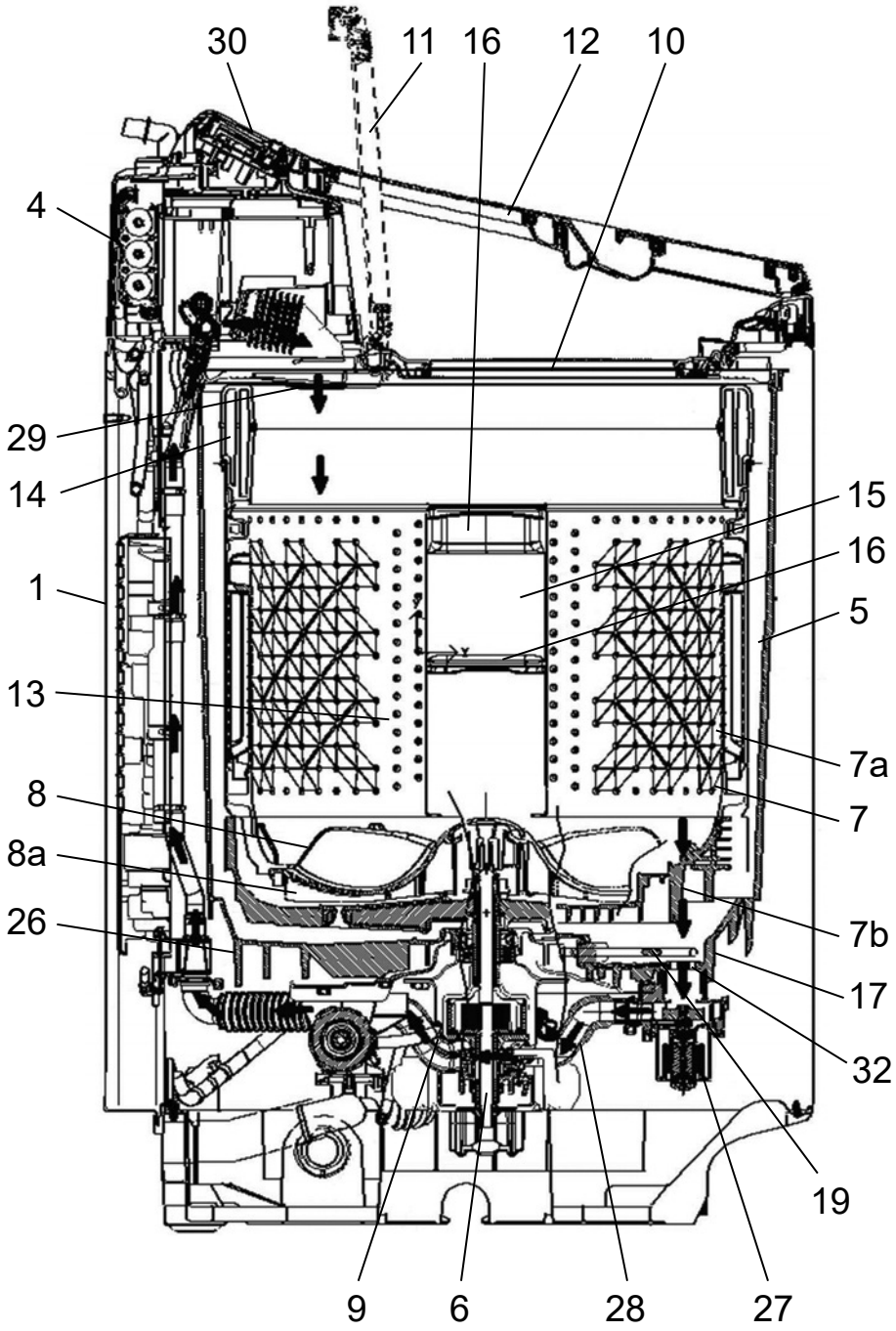

FIG. 4

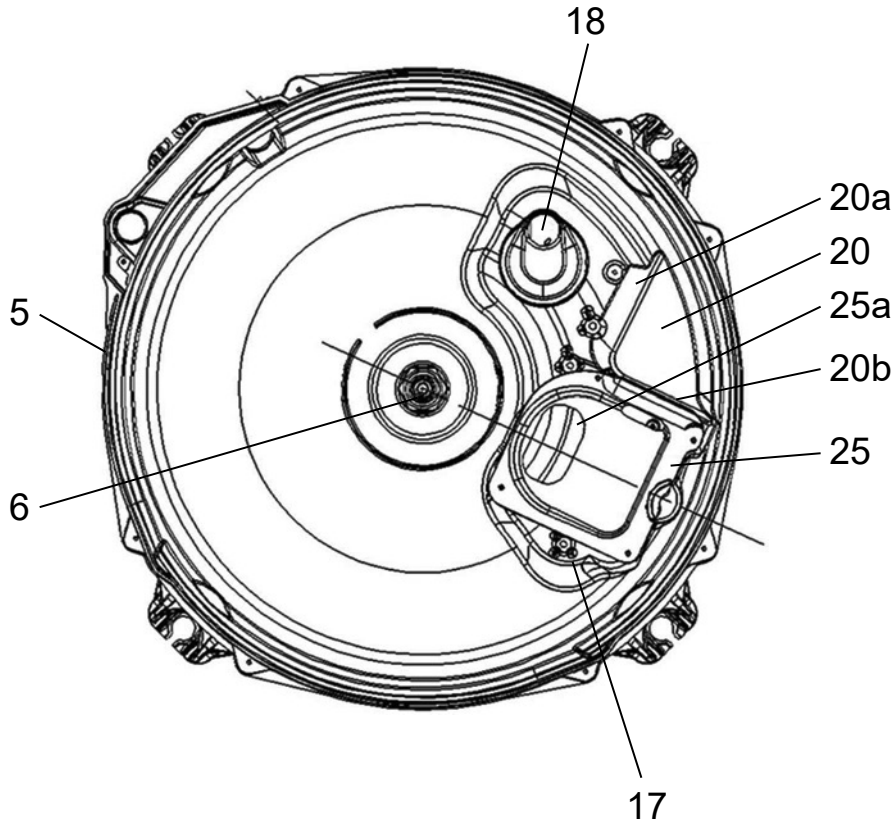

FIG. 5

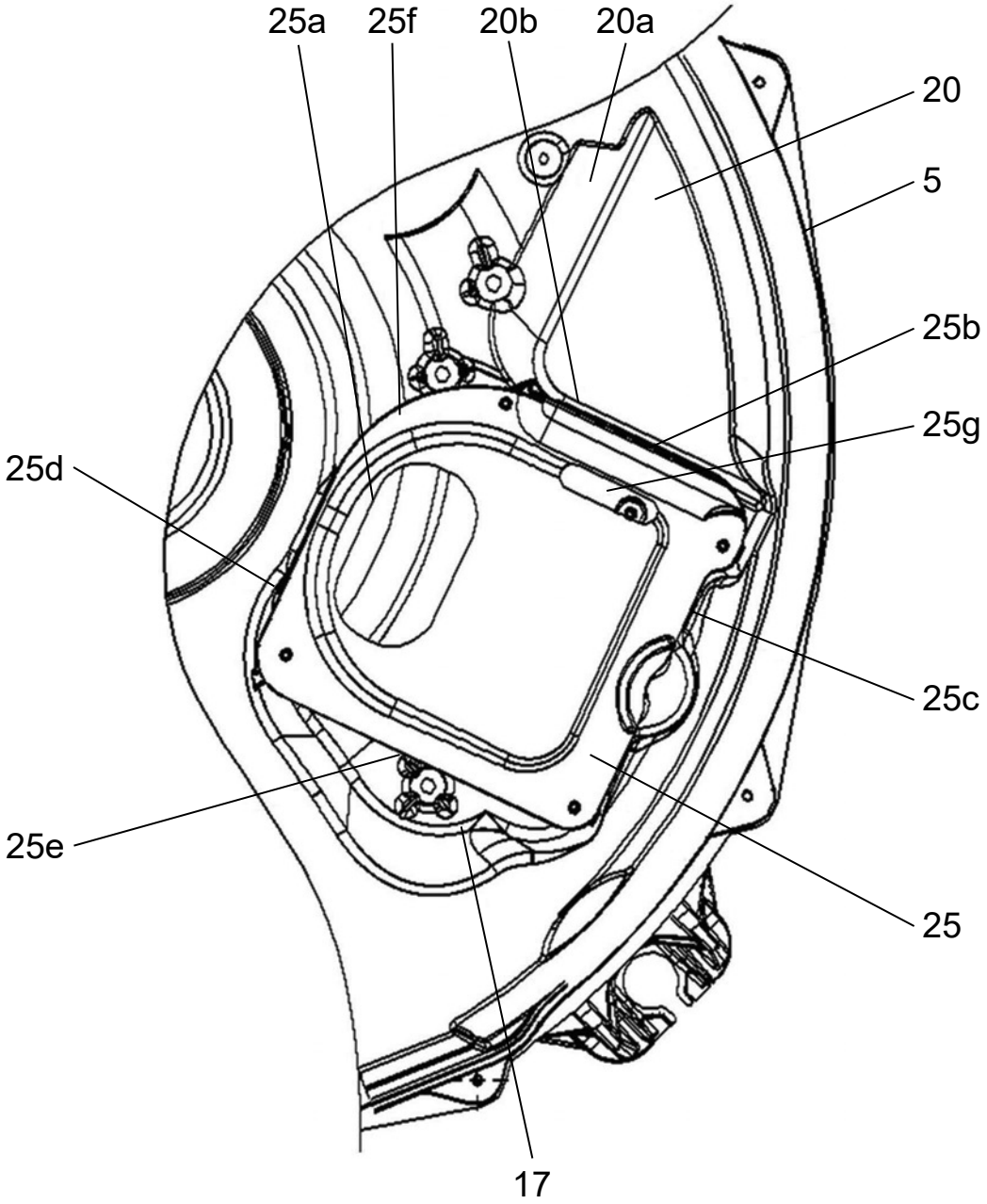

FIG. 6

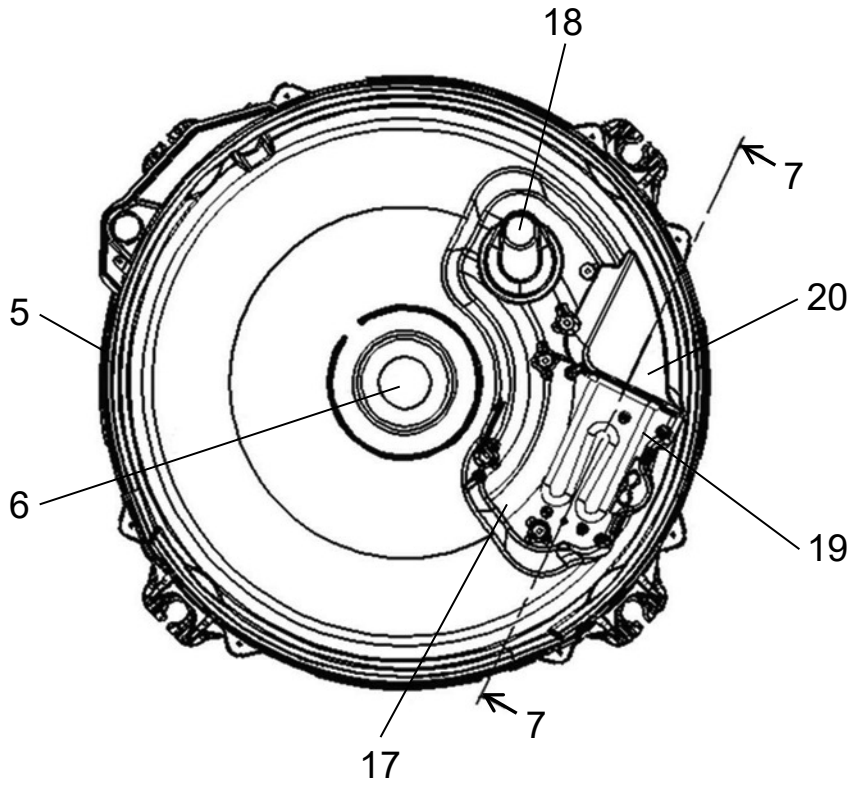

FIG. 7

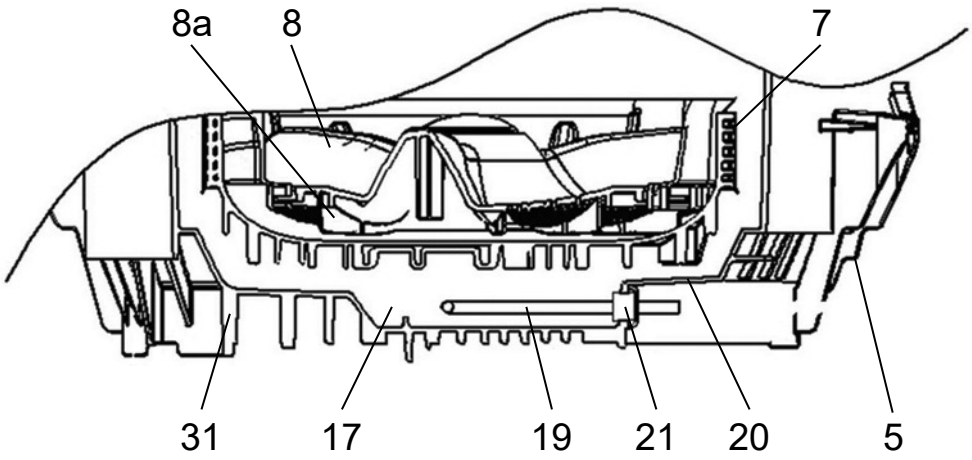

FIG. 8

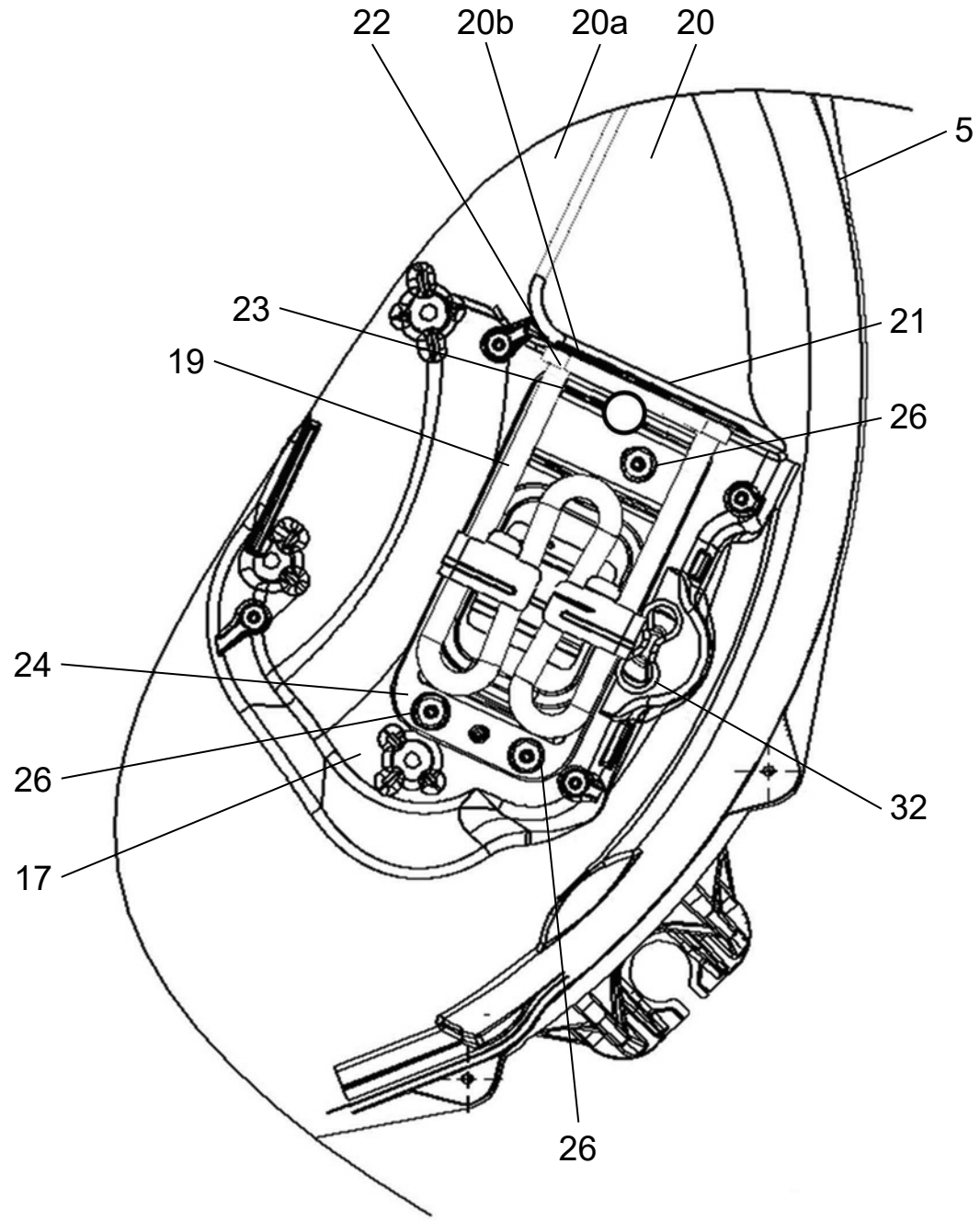

FIG. 9

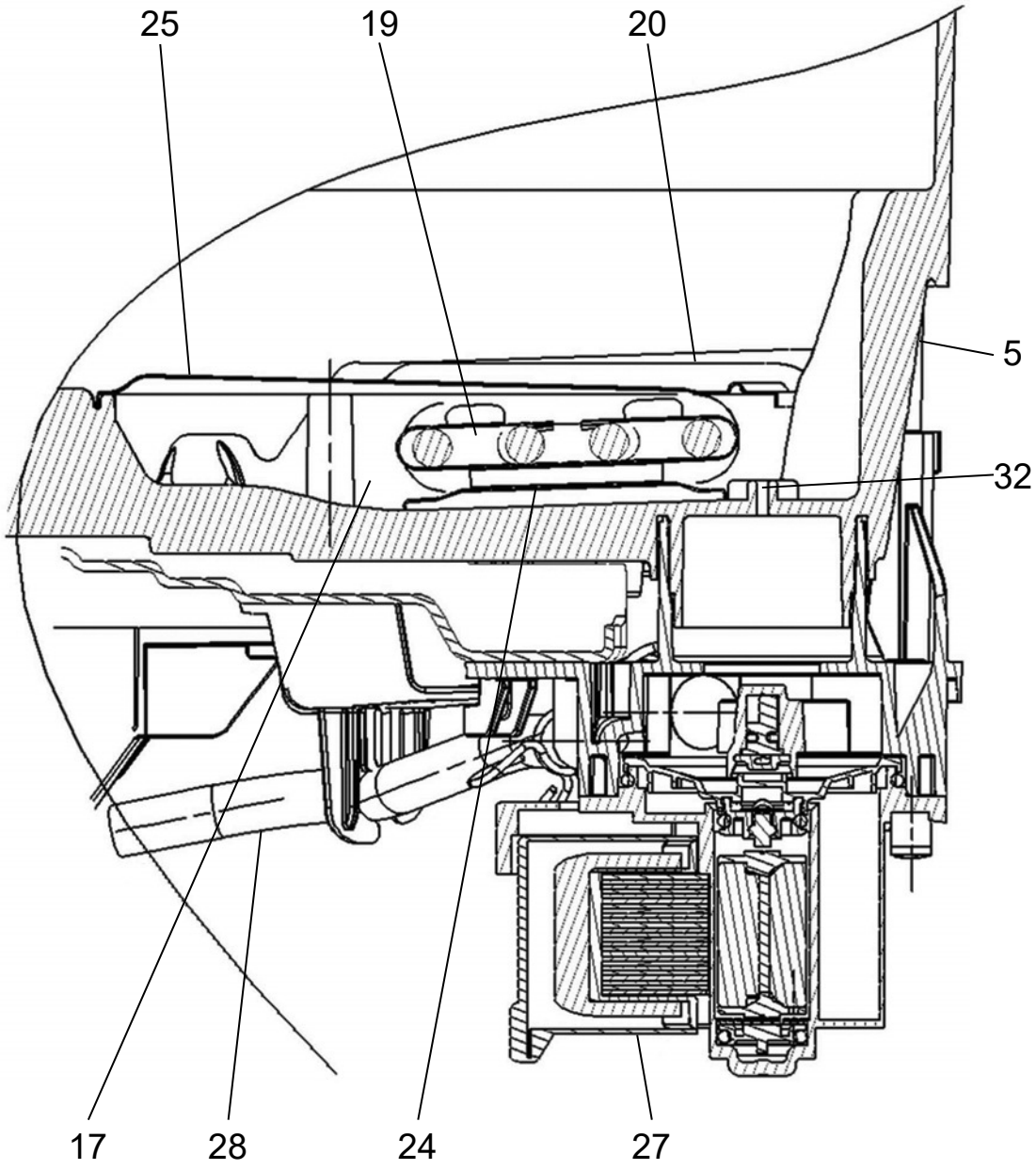

FIG. 10

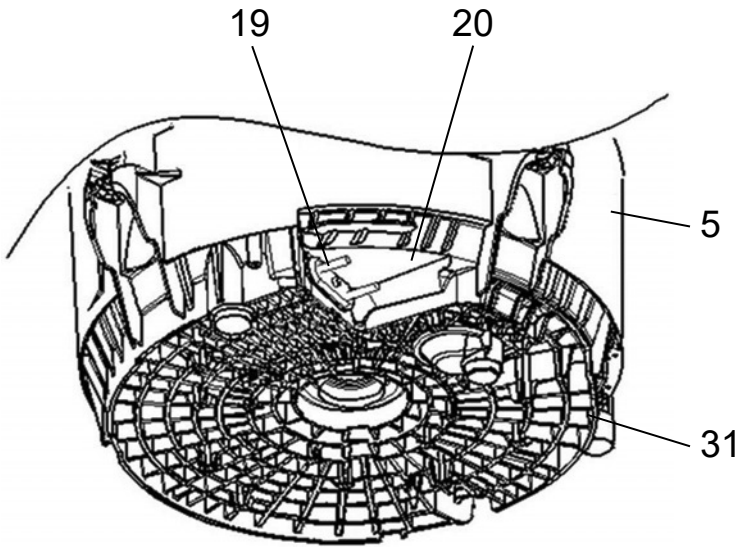

FIG. 11

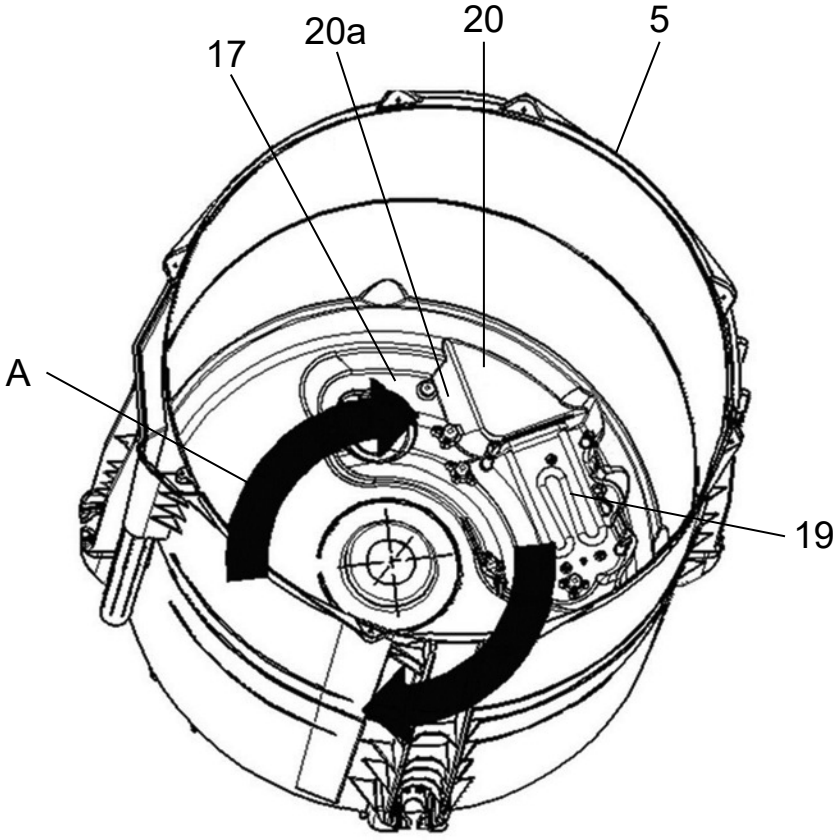

FIG. 12

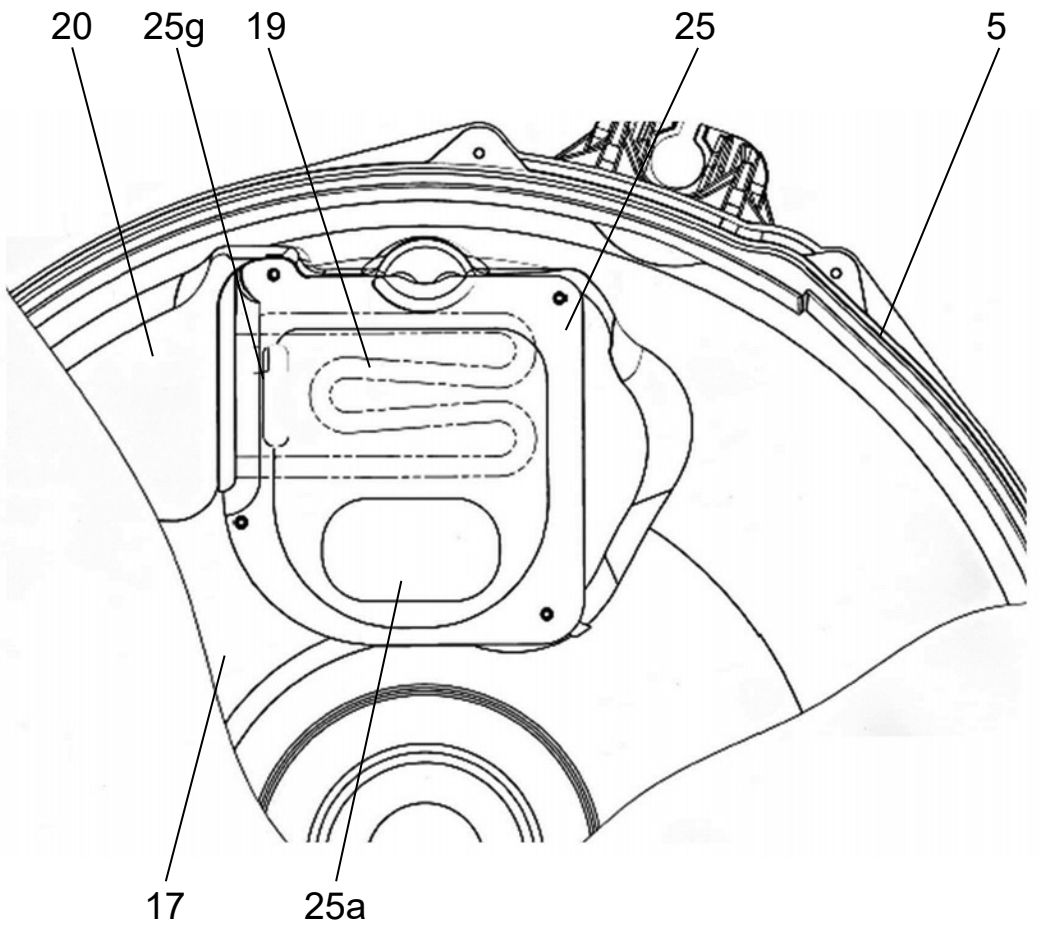

FIG. 13

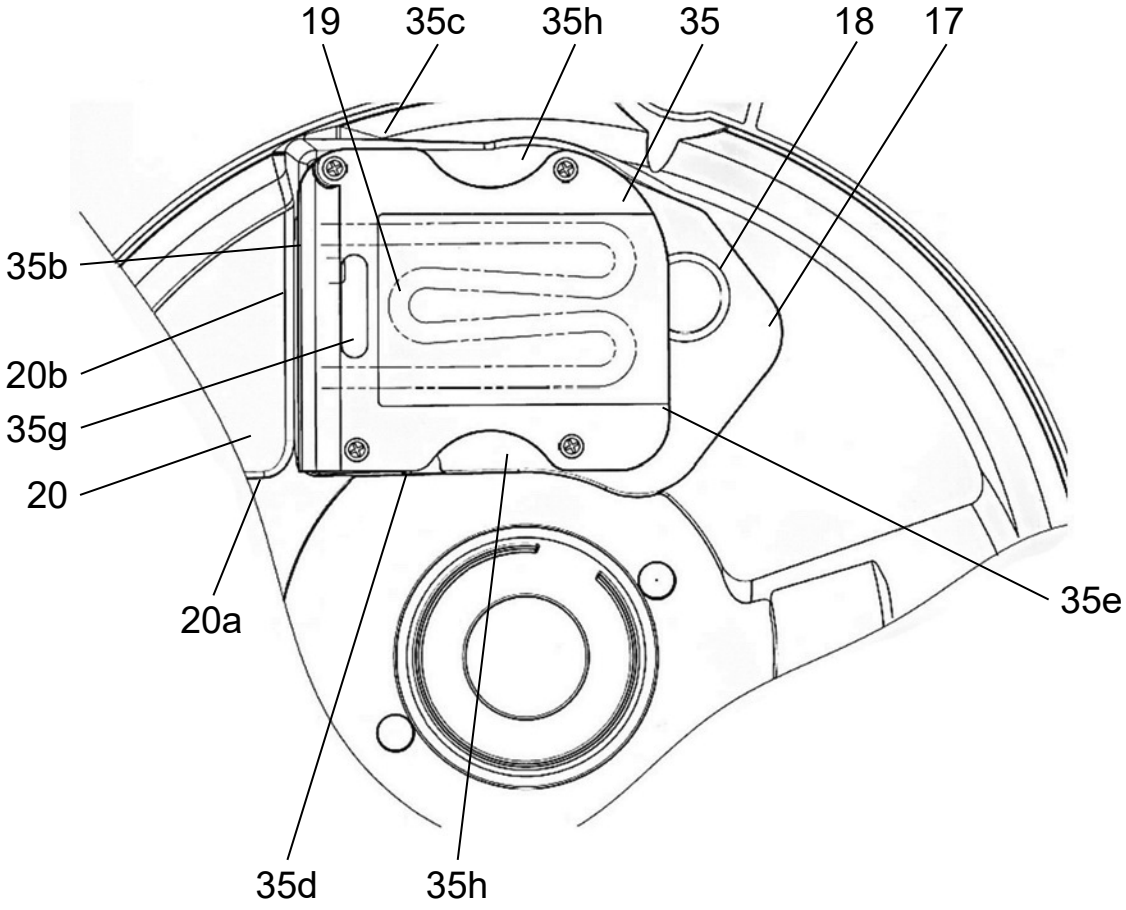
19
35c
35h
35
18
17
35b
20b
35g
20
20a
35e
35d
35h

FIG. 14

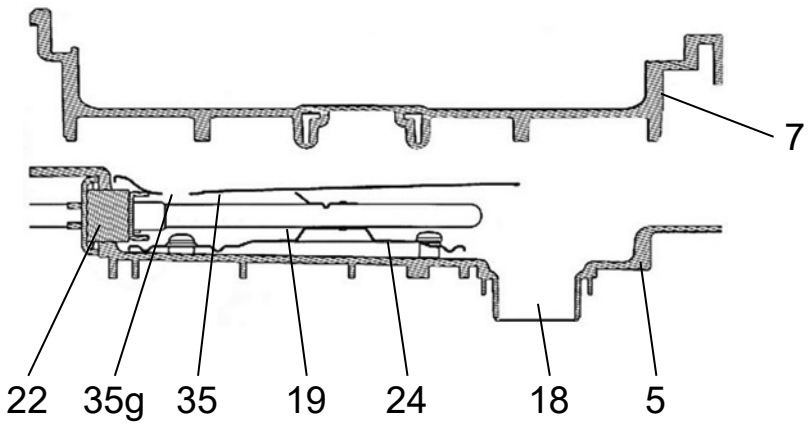
7
22
35g
35
19
24
18
5

FIG. 15

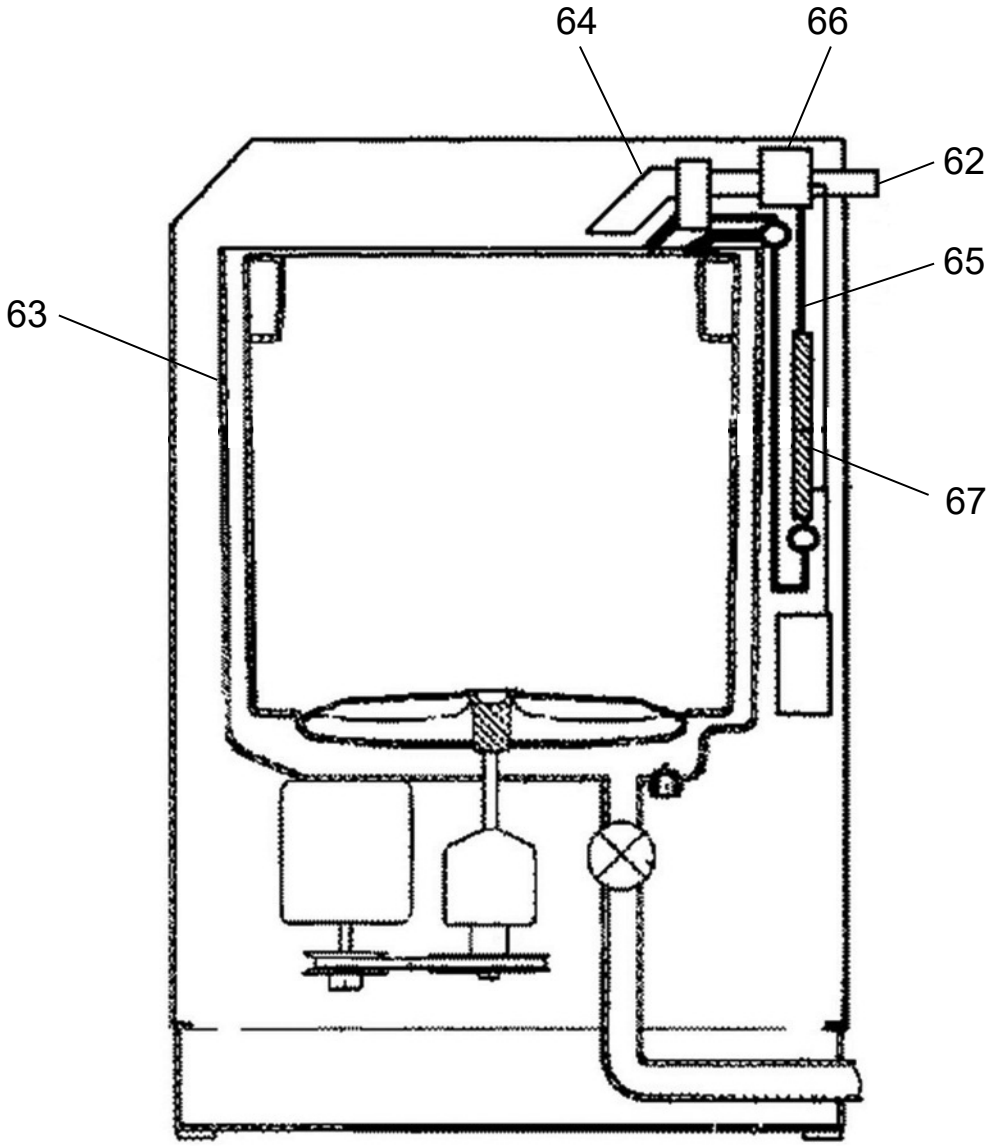

FIG. 16

