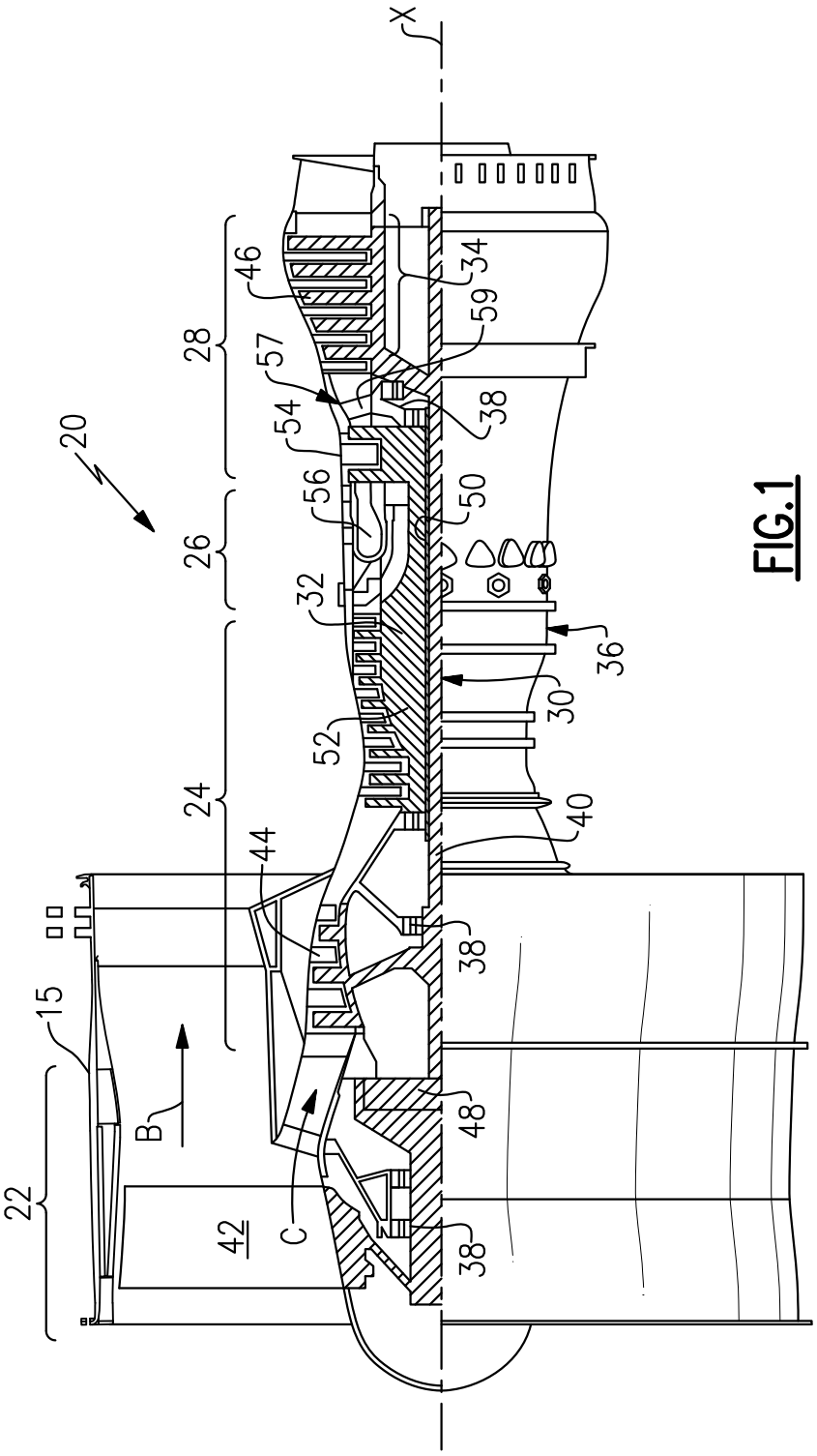
X
20
22
15
B
42
C
24
26
28
44
52
32
56
54
57
46
48
38
38
38
40
30
36
50
59
34

FIG.1

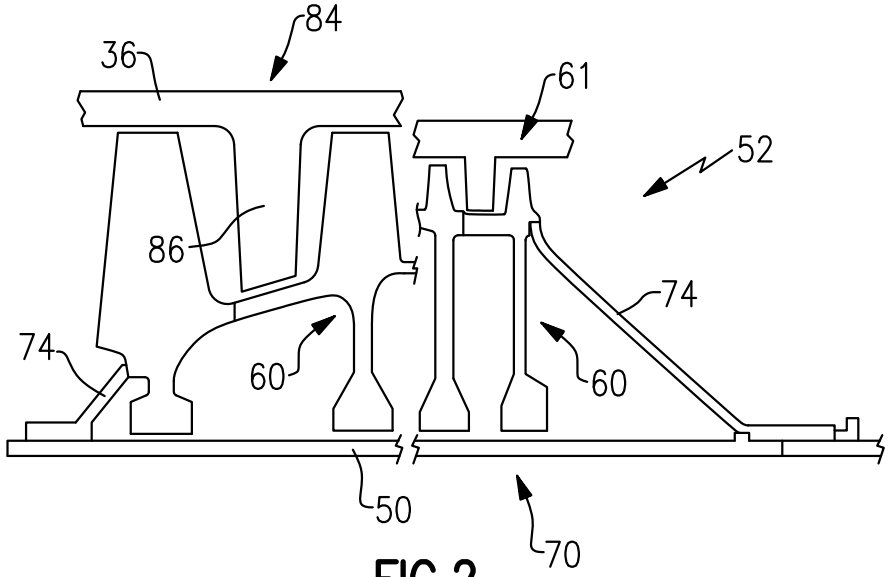

FIG.2

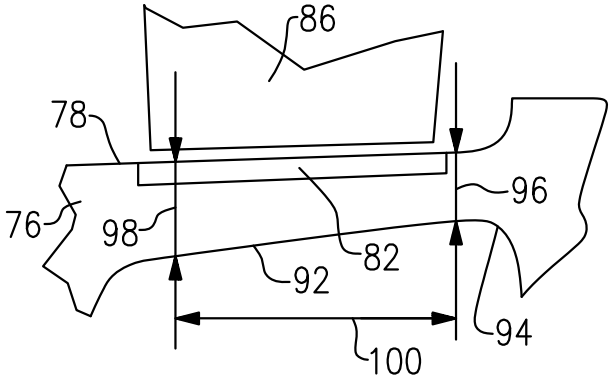

FIG.4

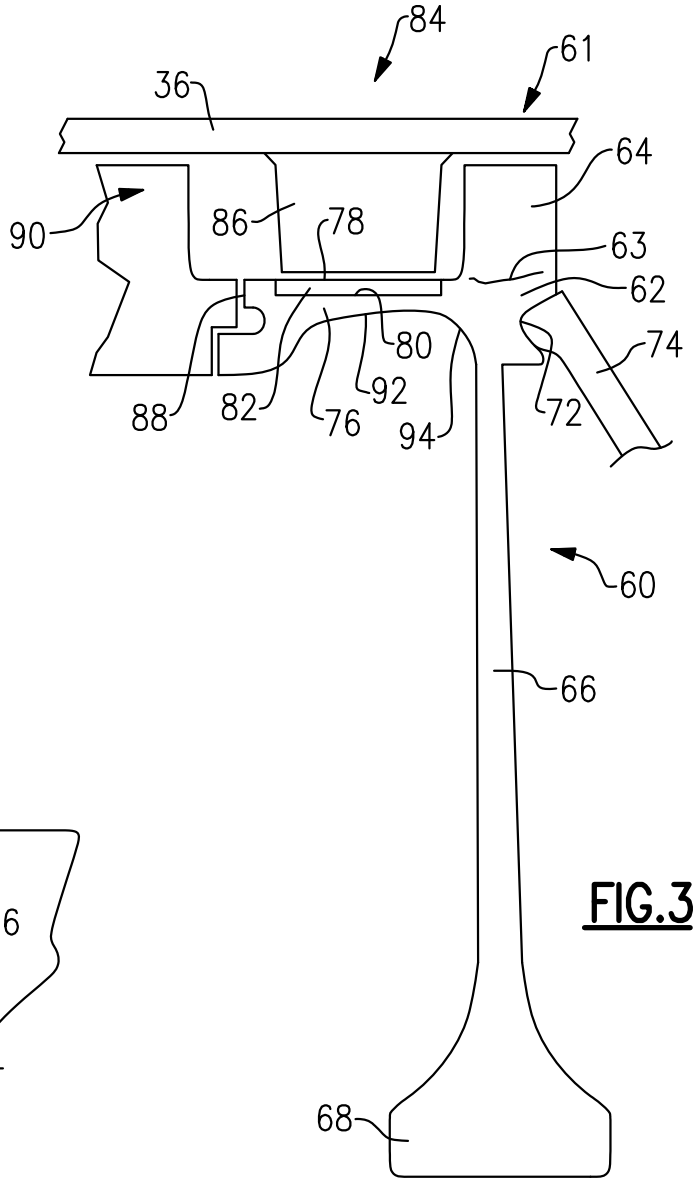

FIG.3