Fig. 1

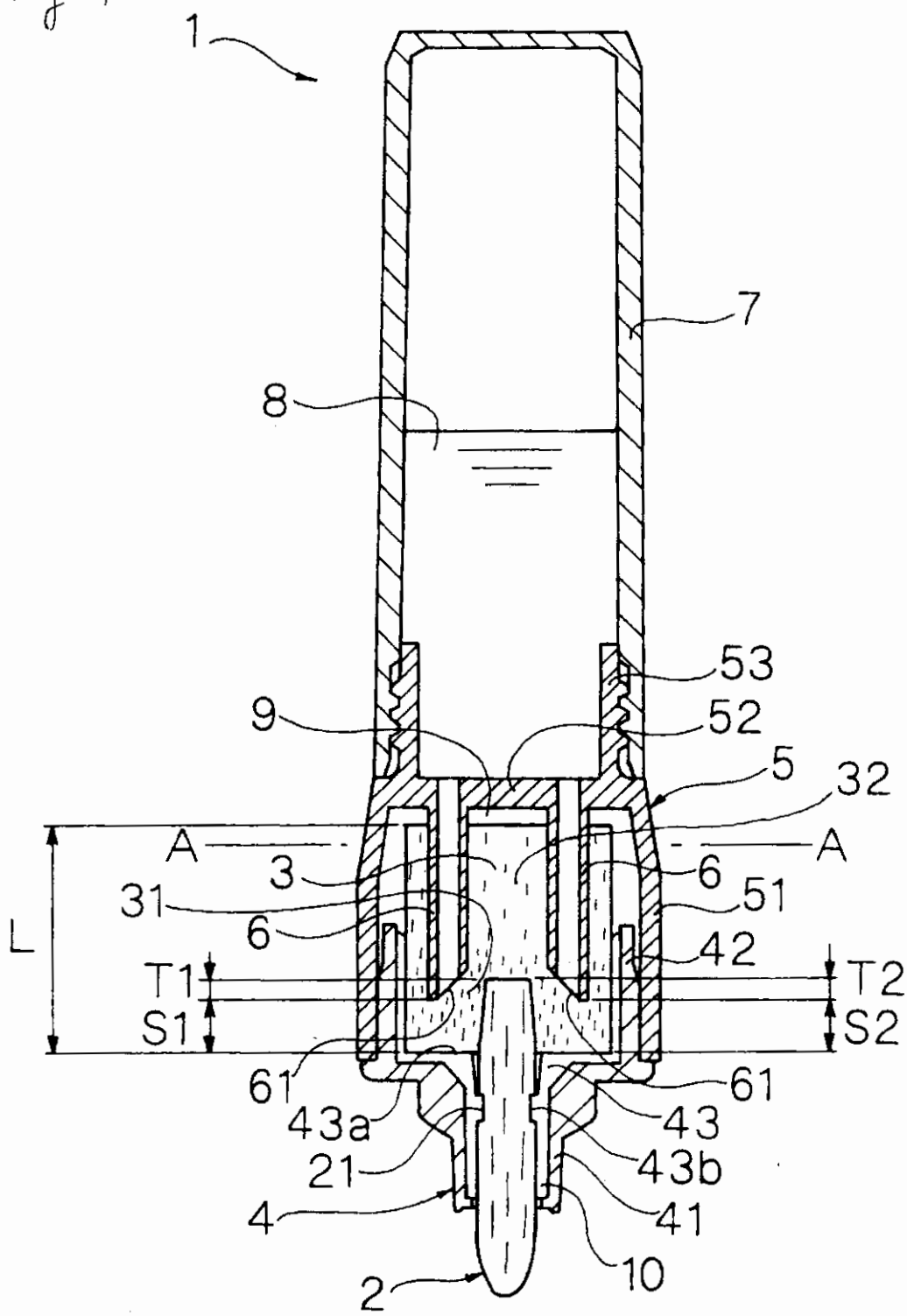
1
7
8
53
9
52
5
32
A
A
3
6
31
51
6
42
L
T1
T2
S1
S2
61
61
43a
43
21
43b
4
41
10
2

Fig. 2

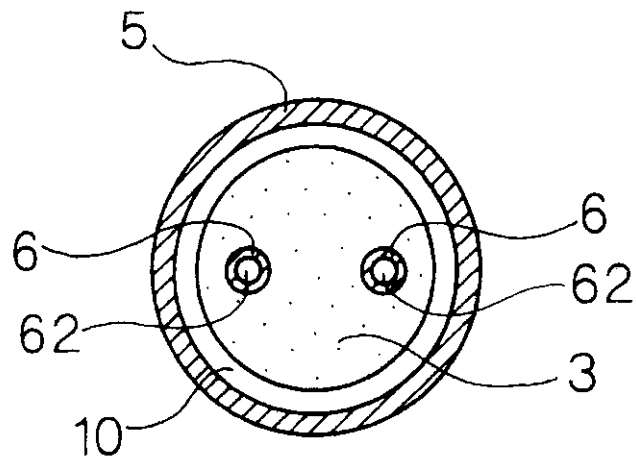

Fig. 3

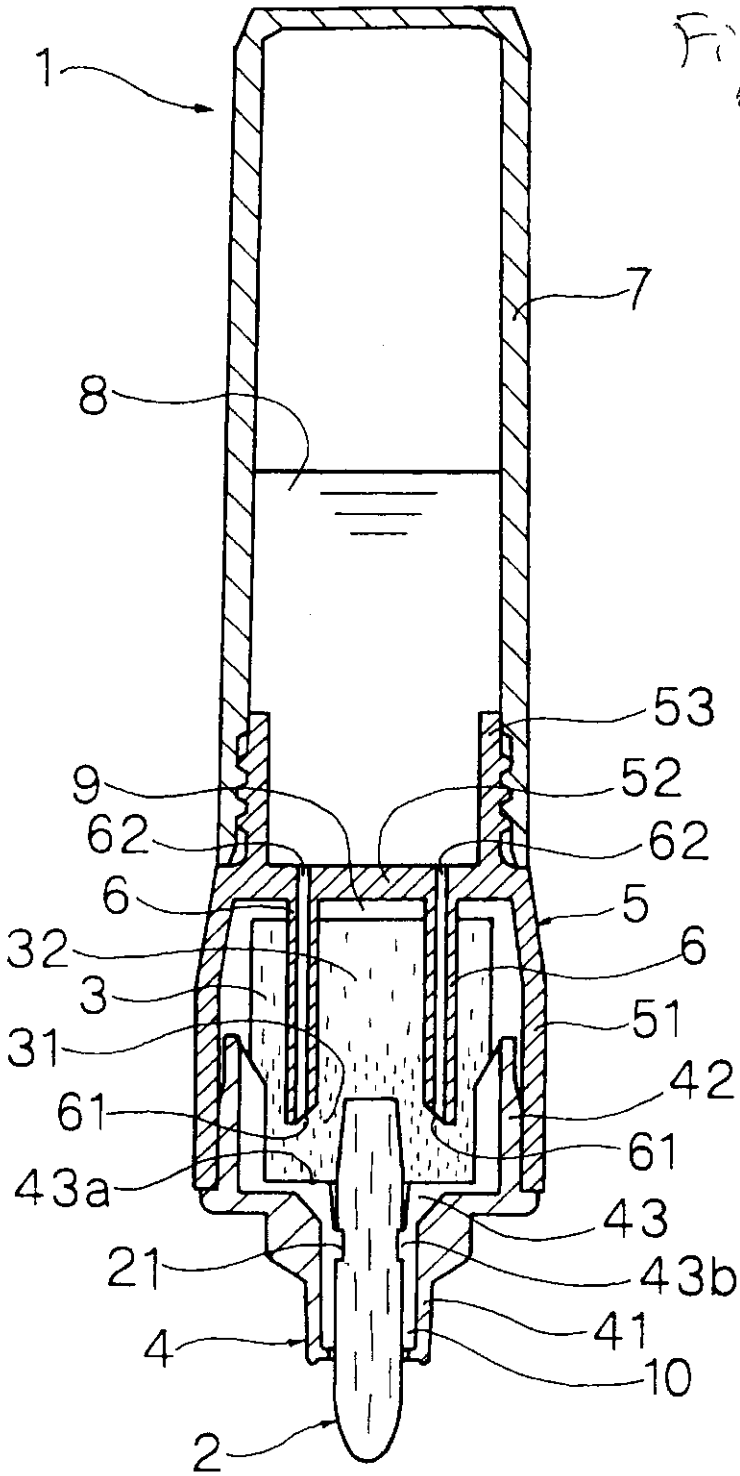

Fig. 4

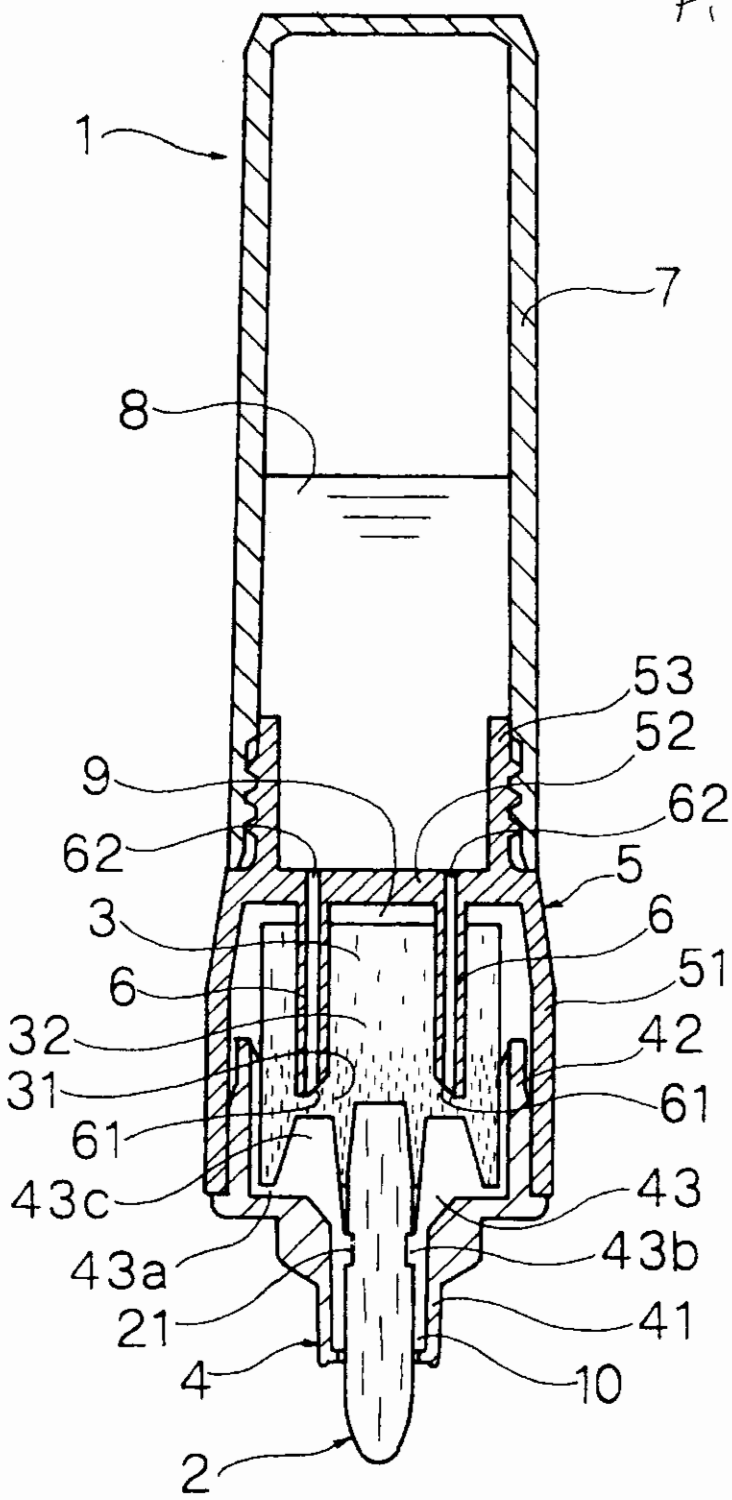

Fig. 5

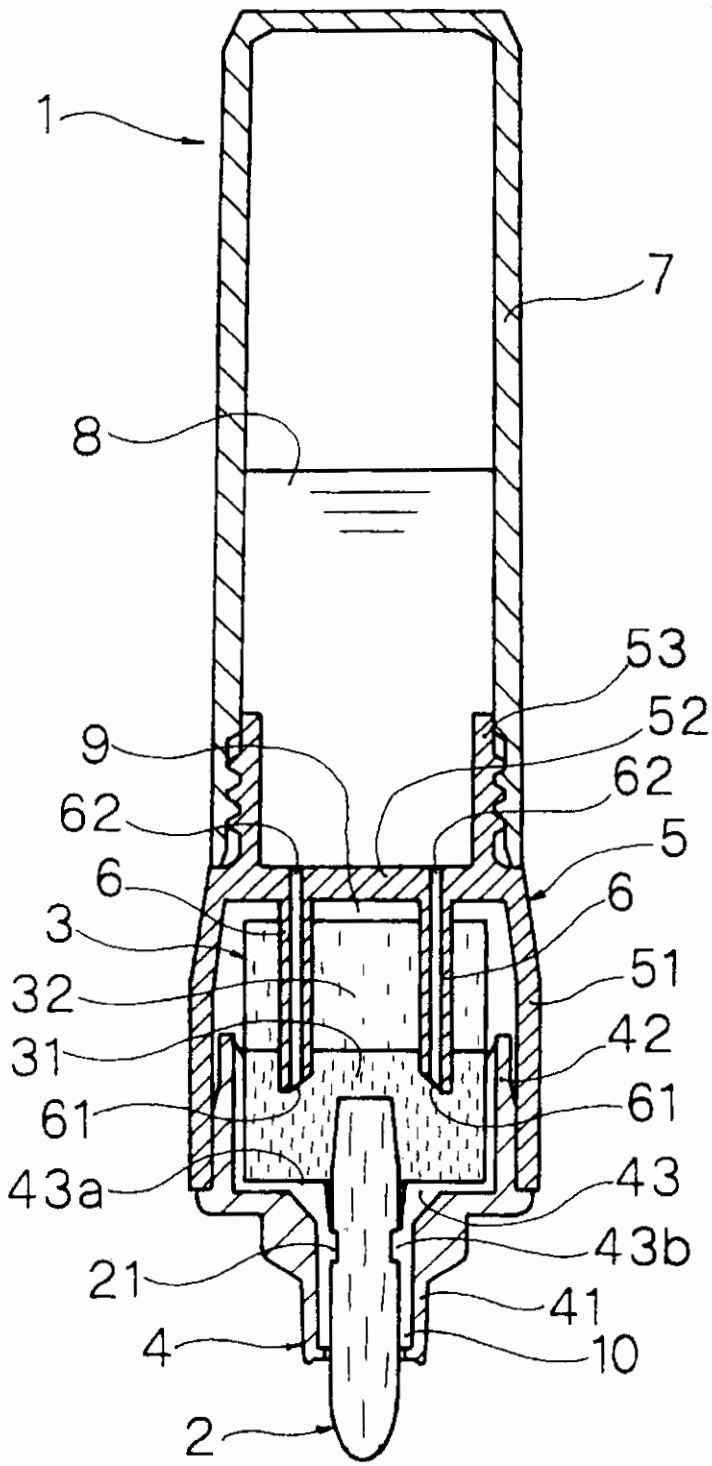

Fig. 6

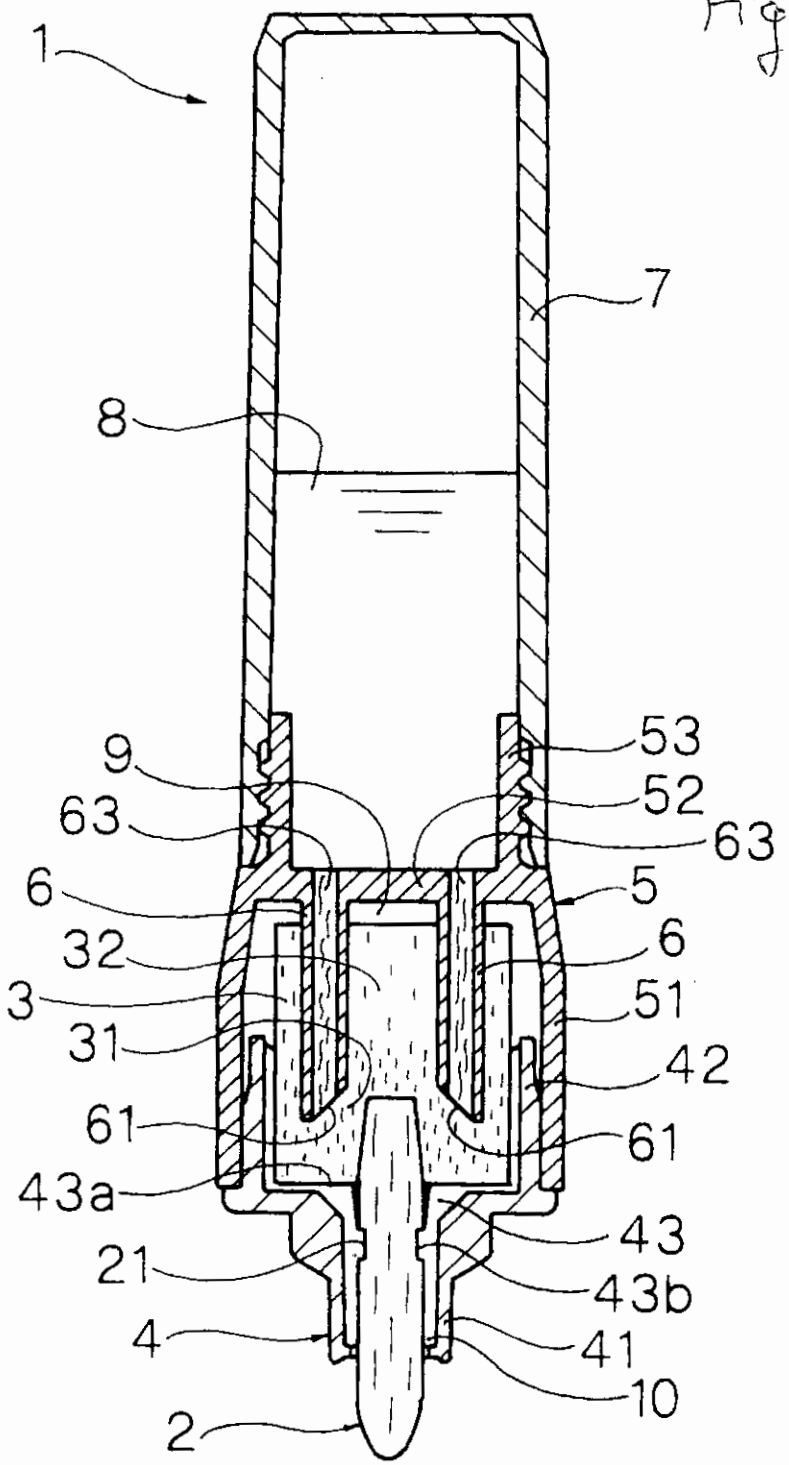

Fig. 7

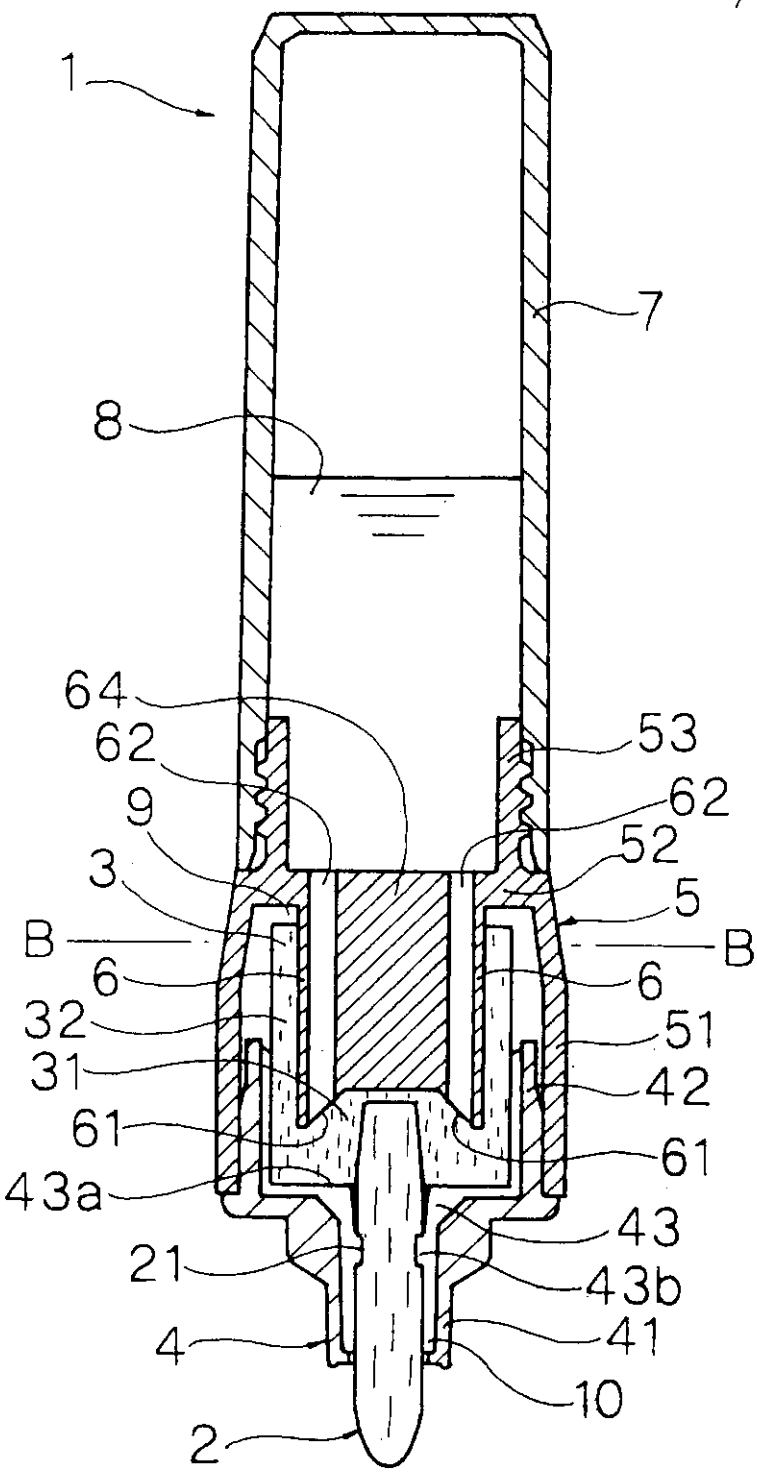

Fig. 8

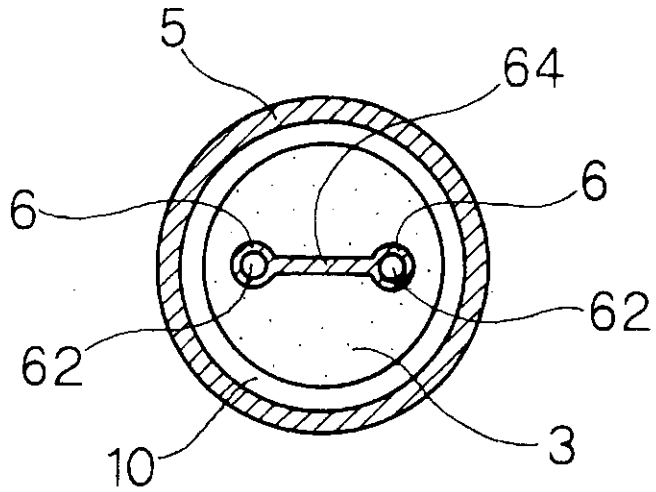

Fig. 9

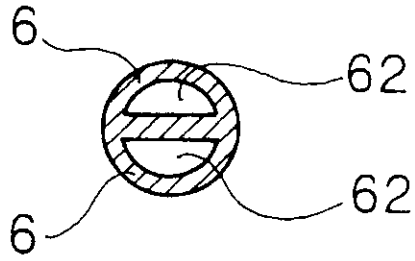

Fig. 10

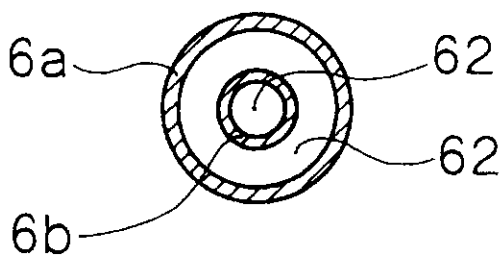

Fig. 11

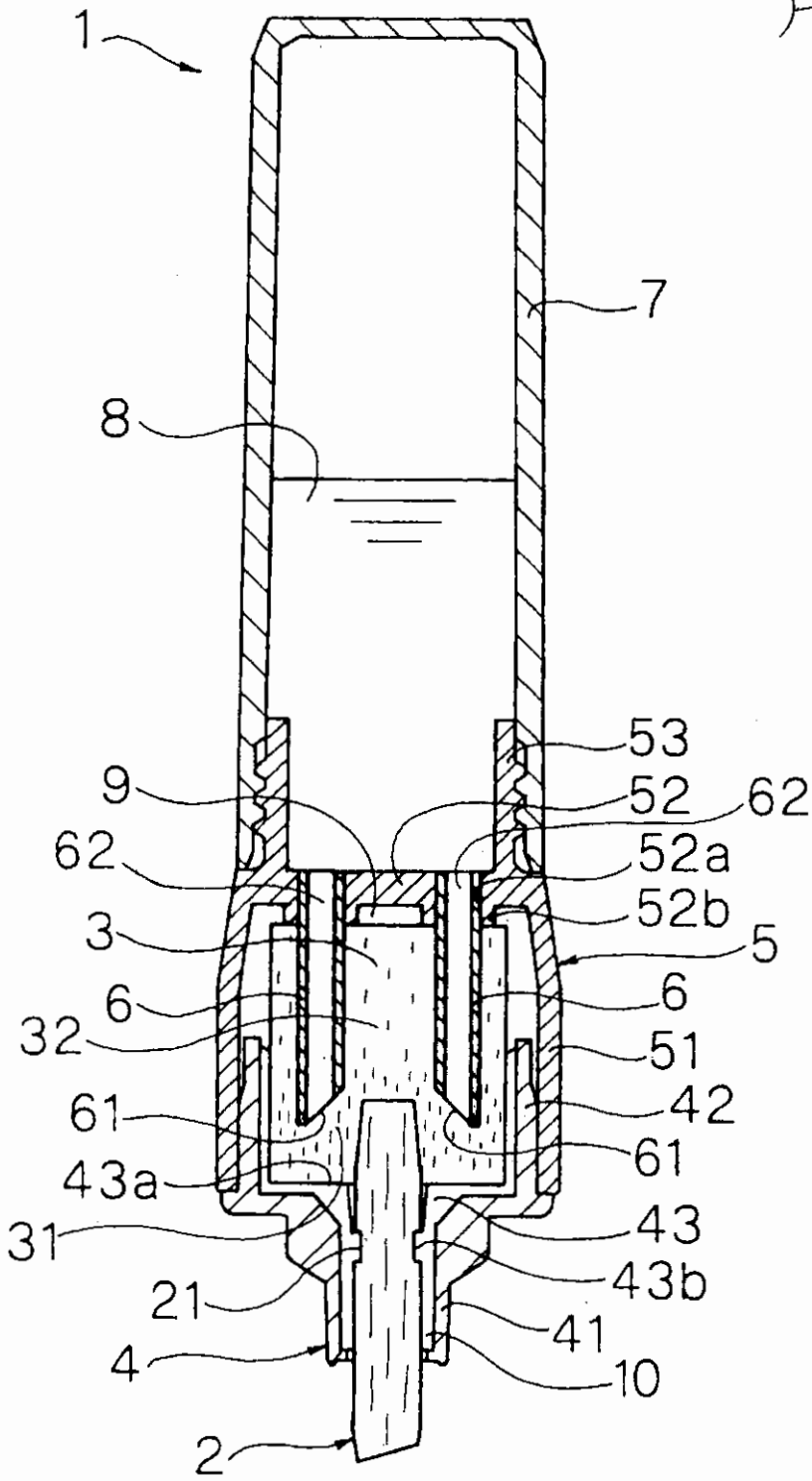
1
7
8
53
9
52
62
62
52a
52b
3
5
6
6
32
51
61
42
61
43a
31
43
43b
21
41
4
10
2

Fig. 12

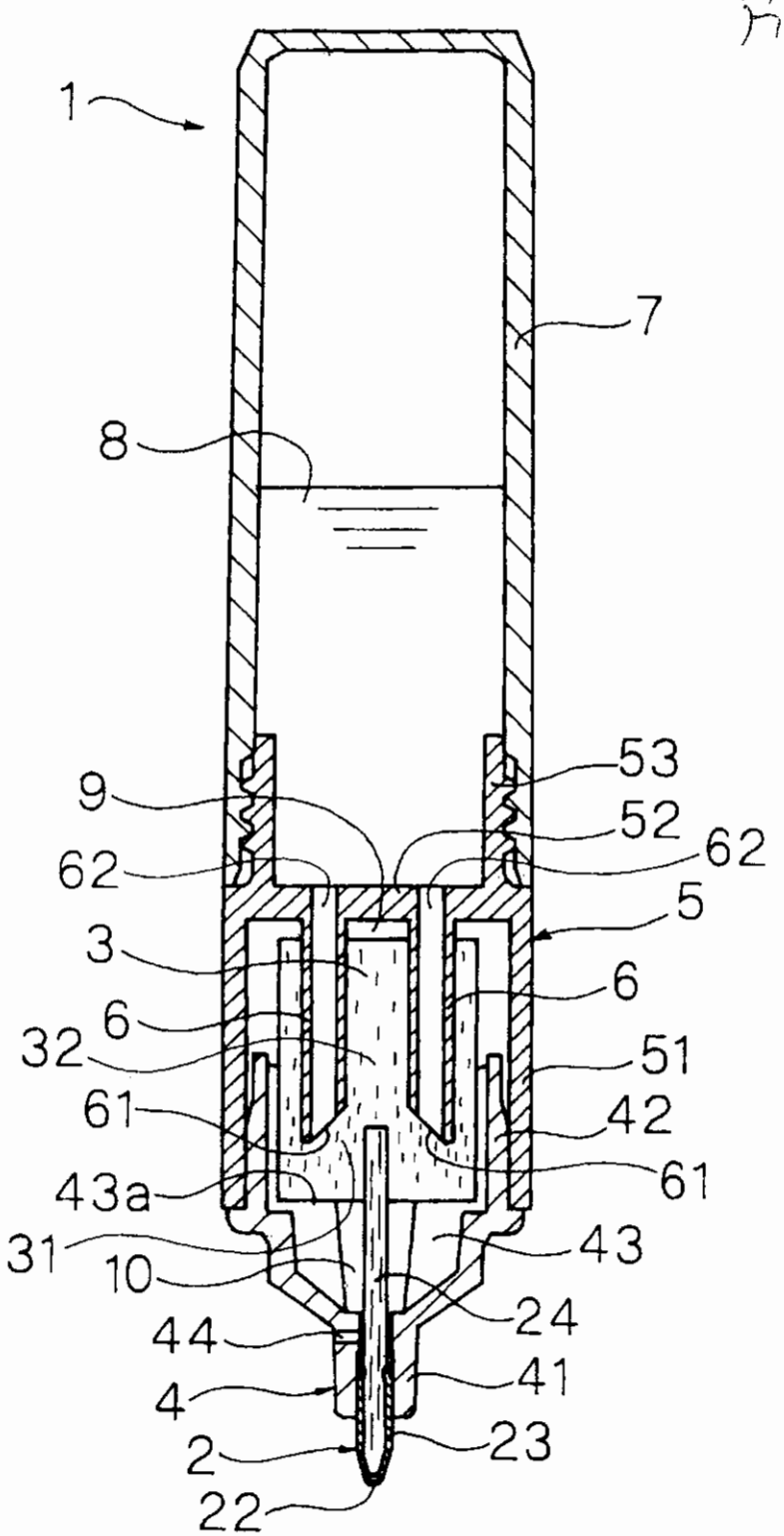

Fig. 13

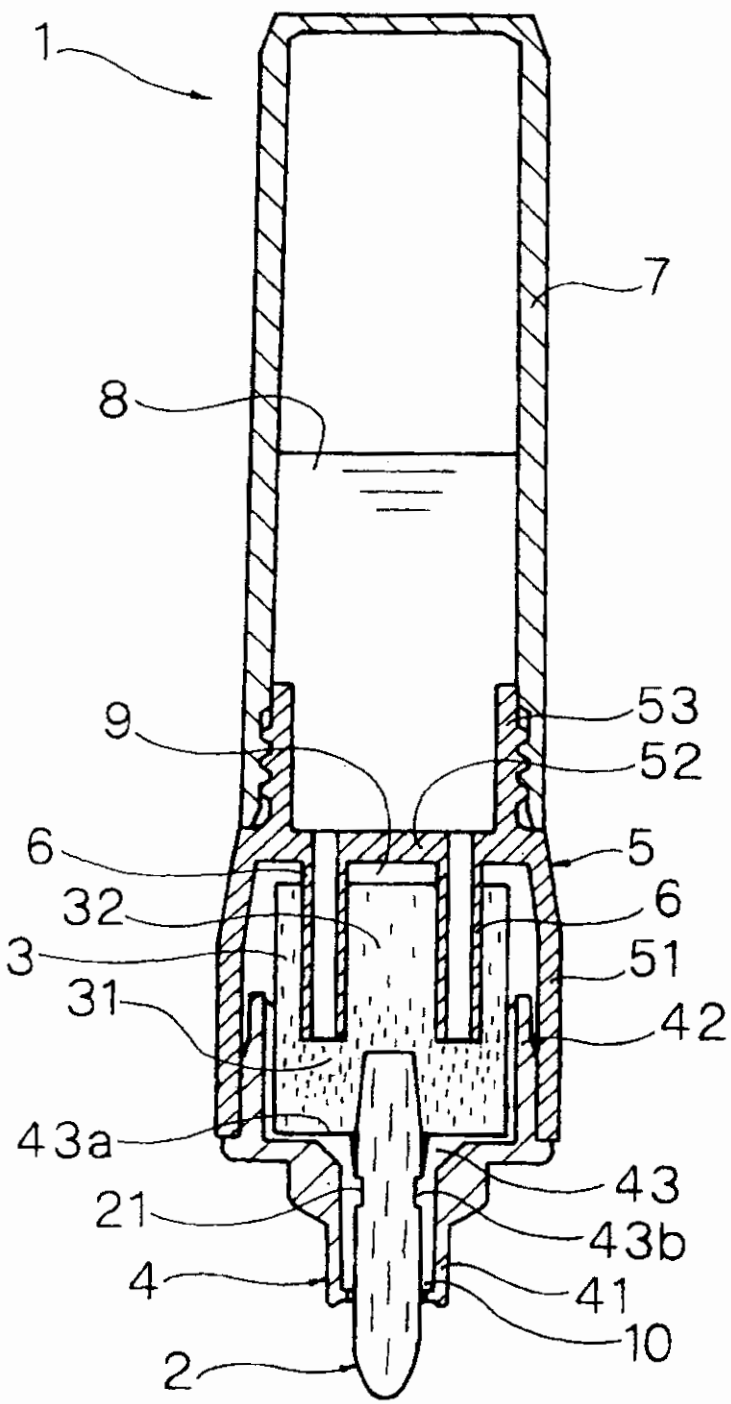

Fig.14

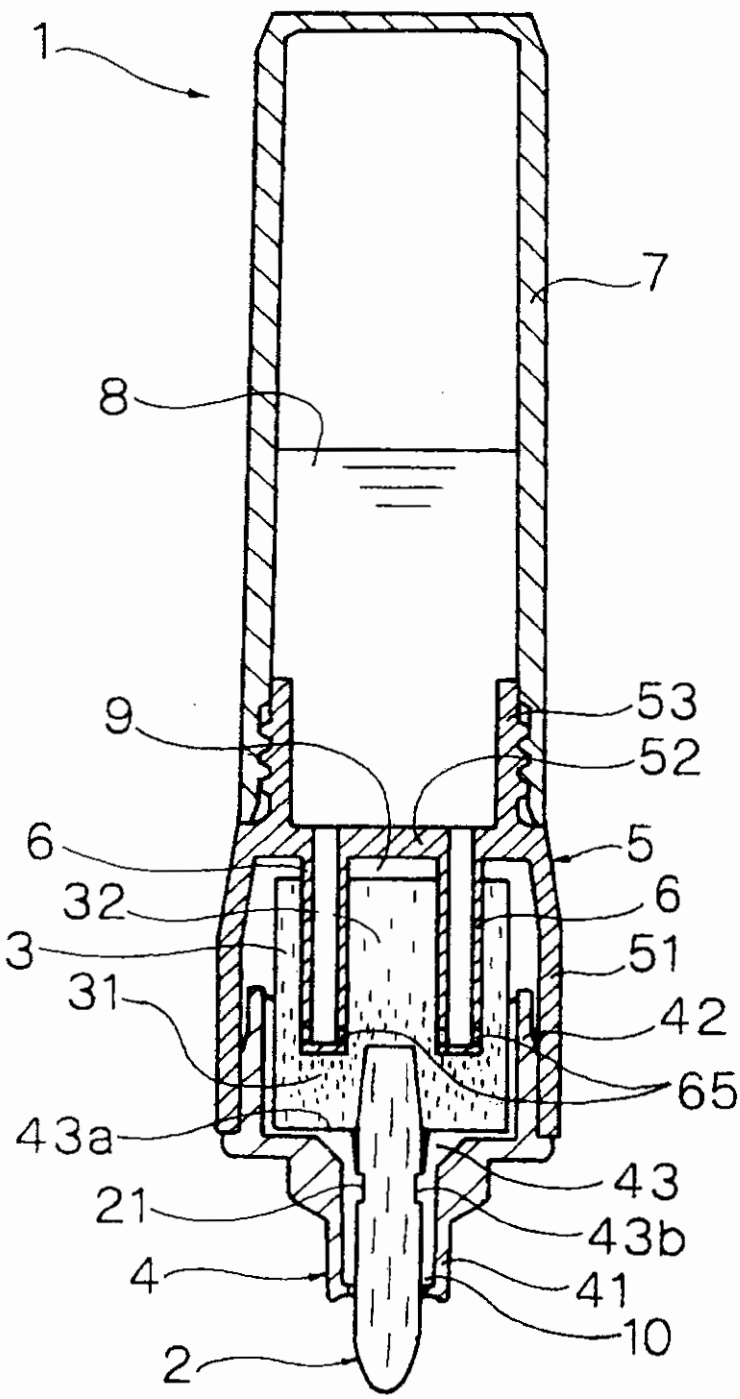

Fig. 15

