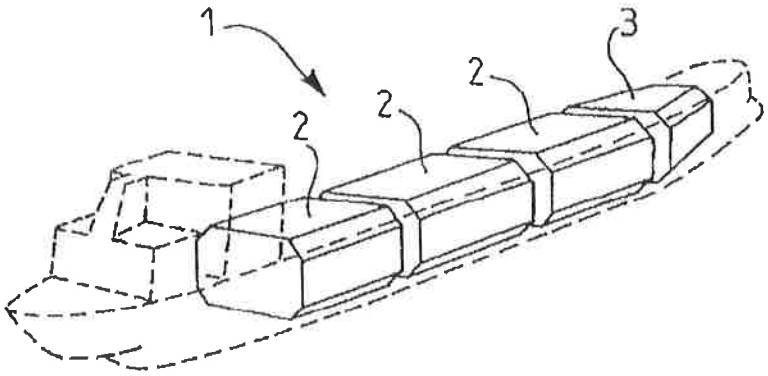

FIG.1

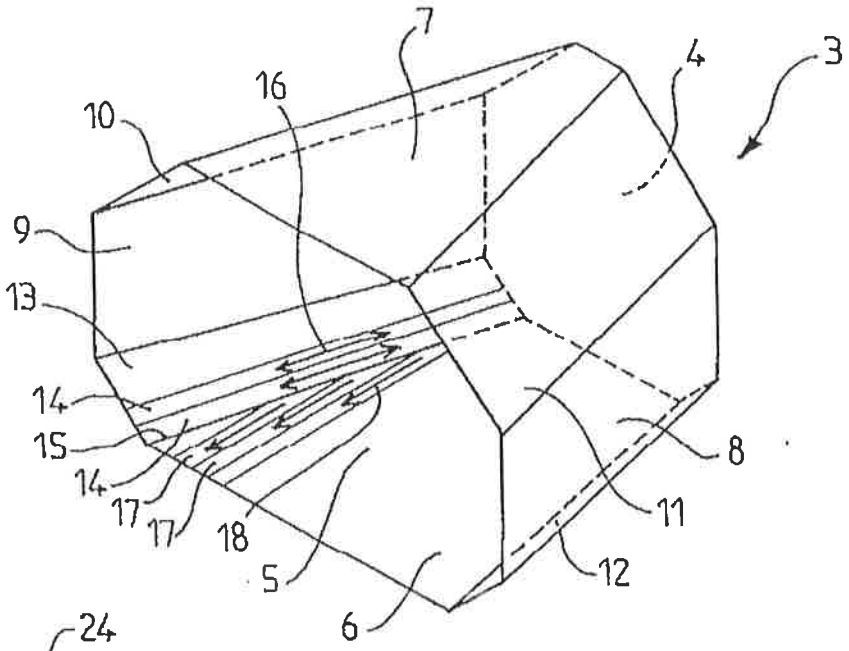

FIG.2

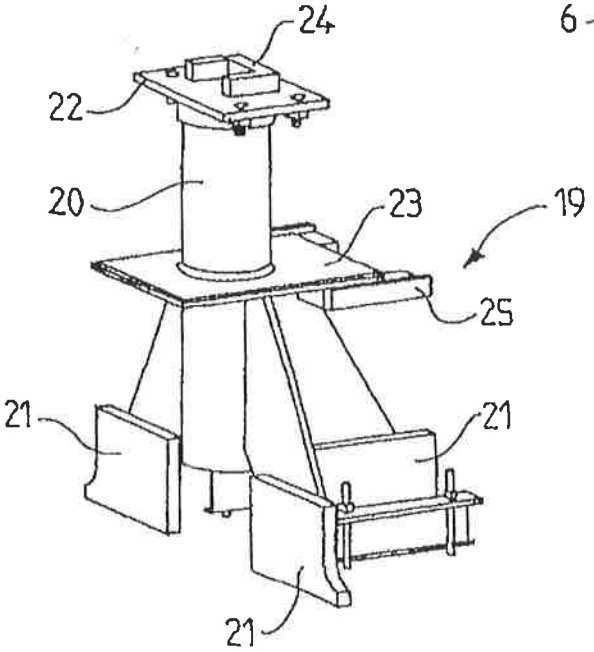

FIG.3

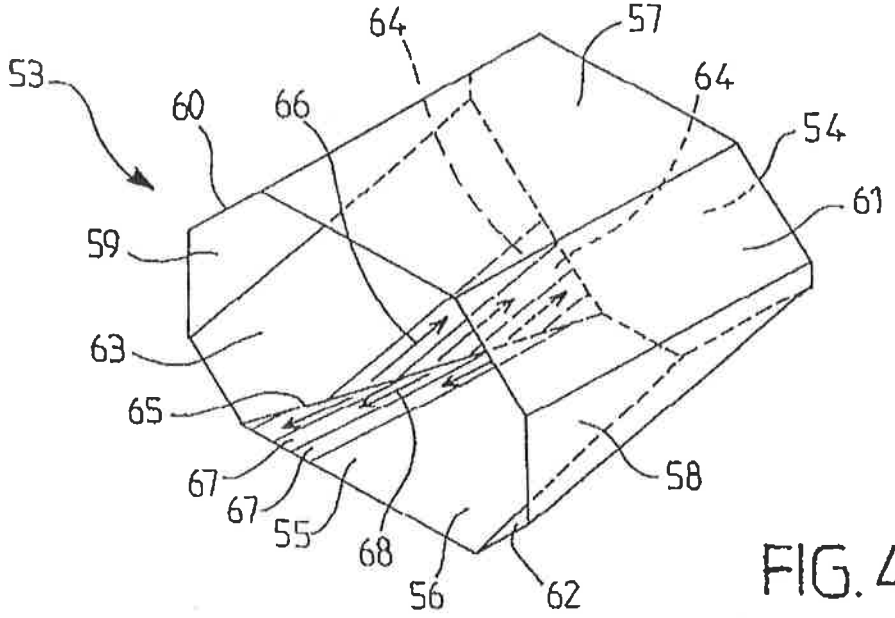

FIG. 4

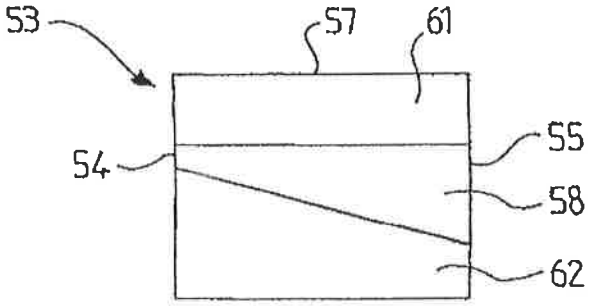

FIG. 5

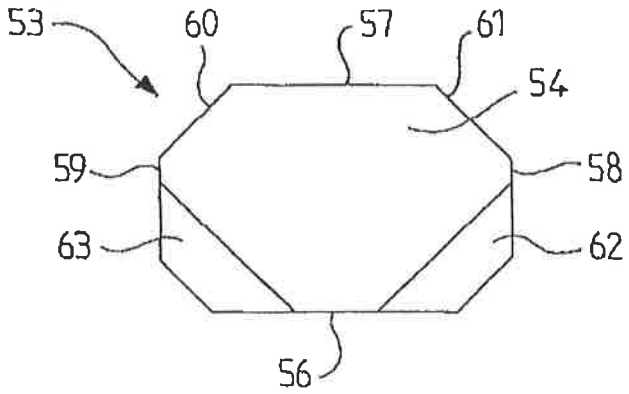

FIG. 6

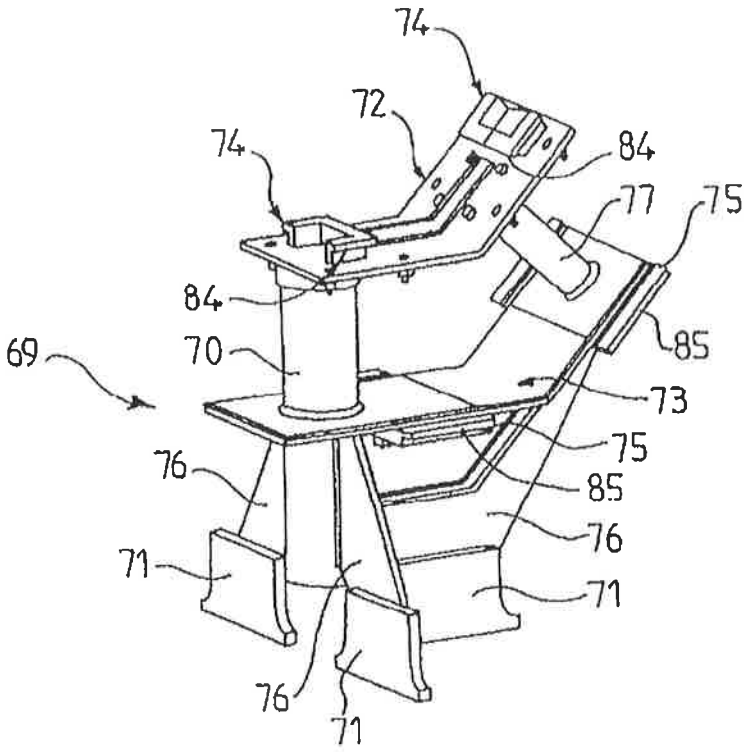
74
72
74
84
77
75
84
69
70
85
73
75
76
85
76
71
71
76
71

FIG.7

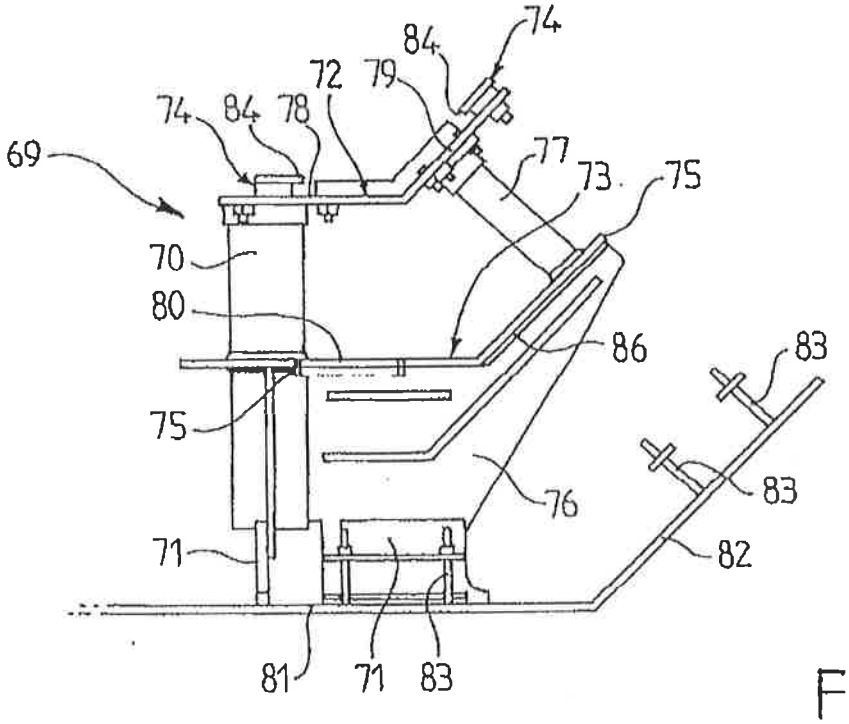
74
84
72
79
74
84
78
77
69
73
75
70
80
86
83
75
76
83
71
82
81
71
83

FIG.8