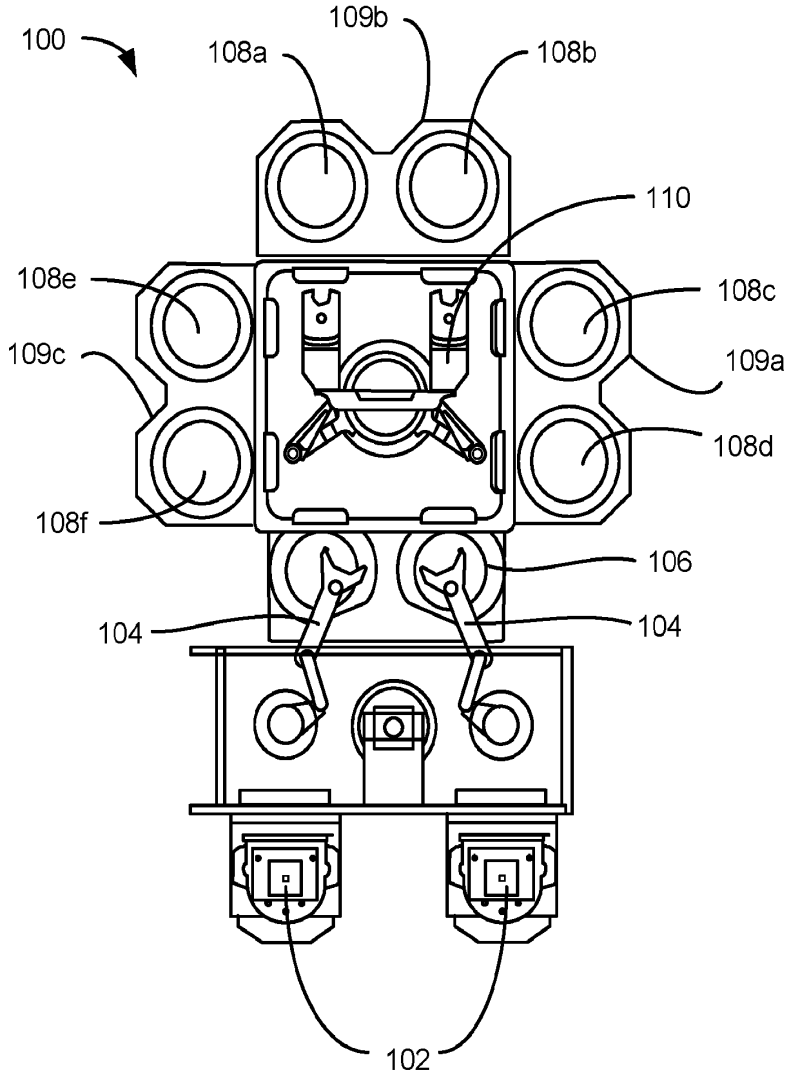
100
109b
108a
108b
110
108e
108c
109c
109a
108d
108f
106
104
104
102

FIG. 1

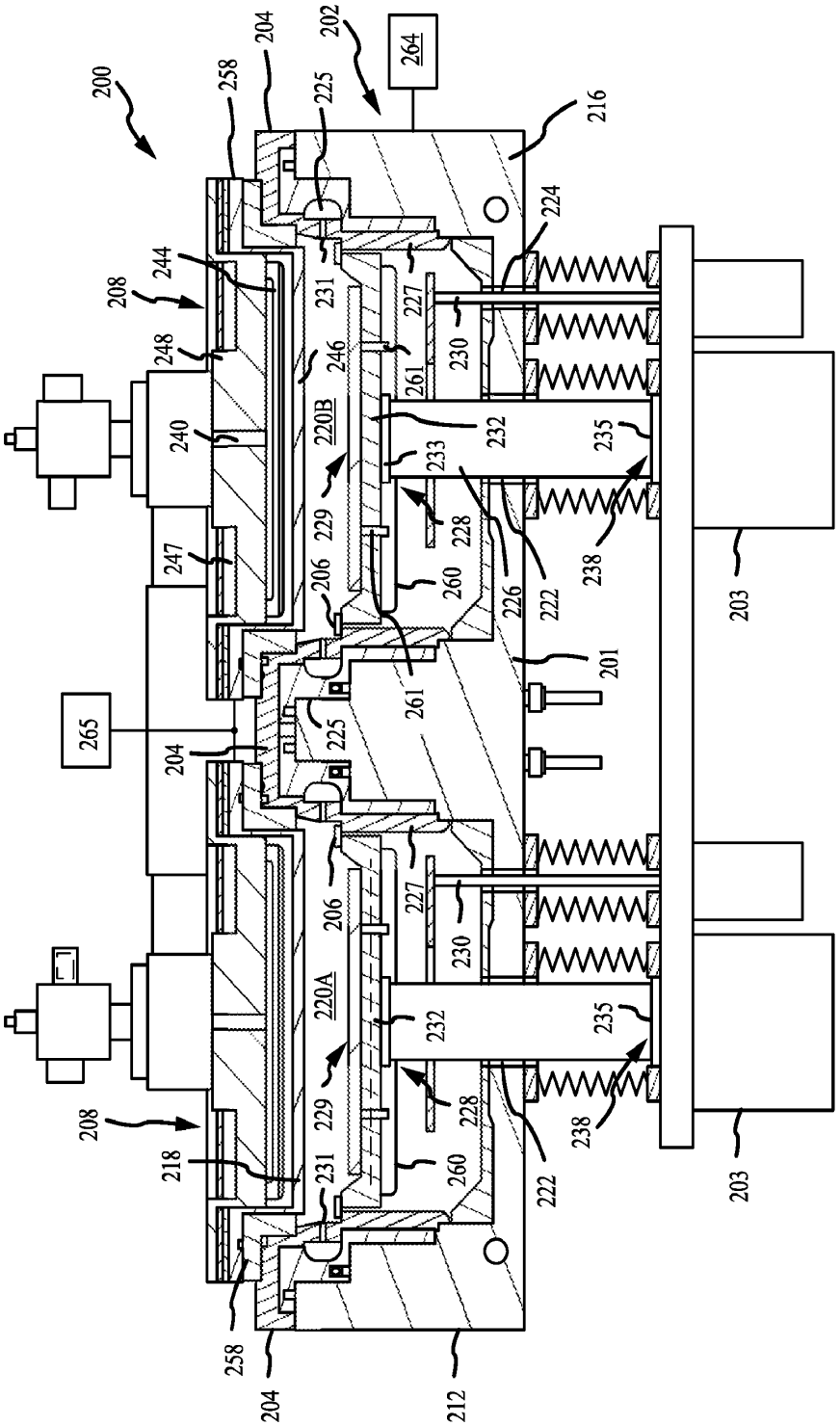
200
258
204
202
264
225
216
224
208
244
231
227
248
246
261
230
240
220B
232
235
233
229
228
247
206
260
226
222
238
203
201
265
225
261
204
206
227
230
220A
232
235
208
229
228
218
231
260
222
238
203
258
204
212

FIG. 2

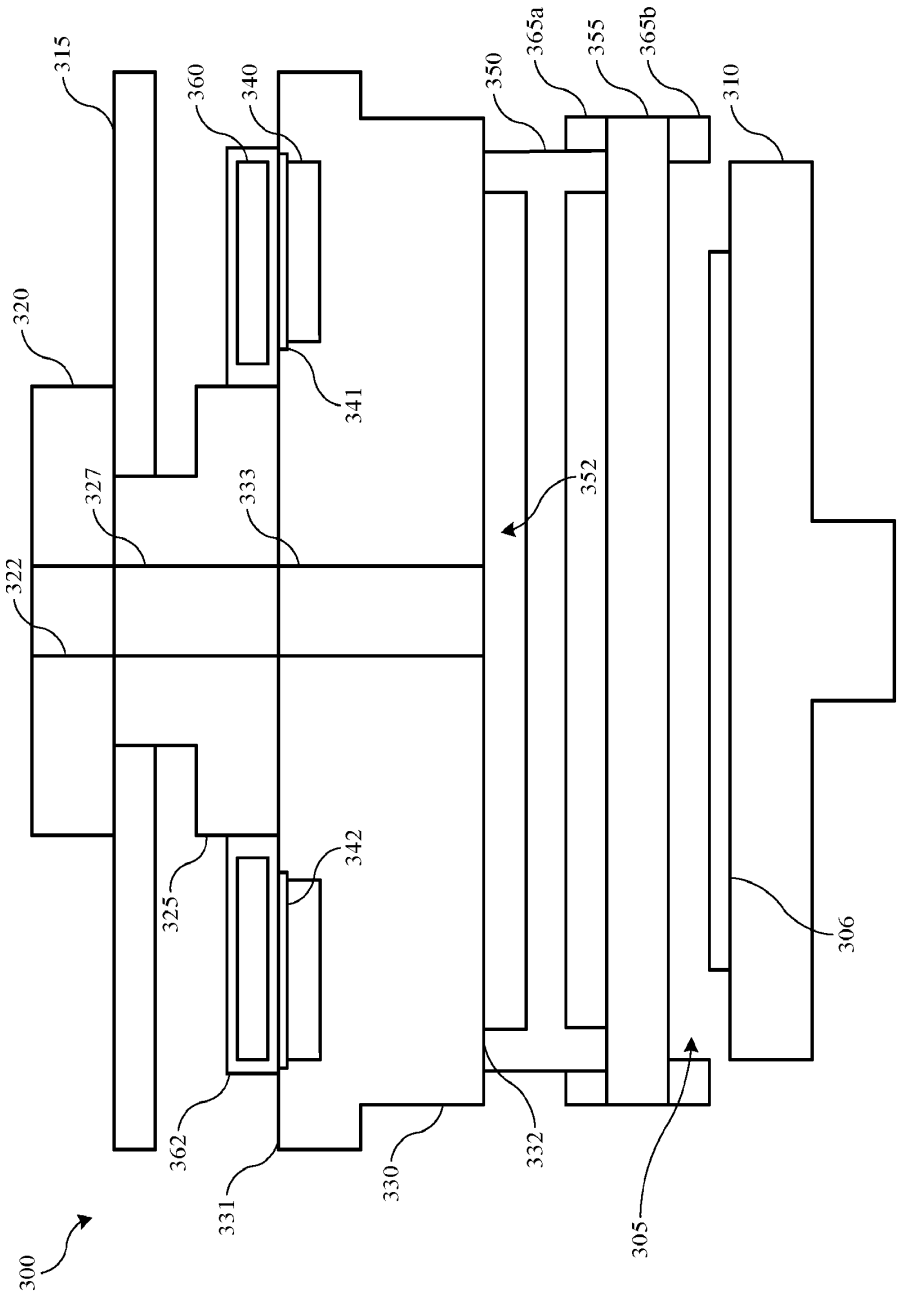
315
360
340
350
365a
355
365b
310
320
341
327
333
352
322
325
342
306
362
331
330
332
305
300

FIG. 3

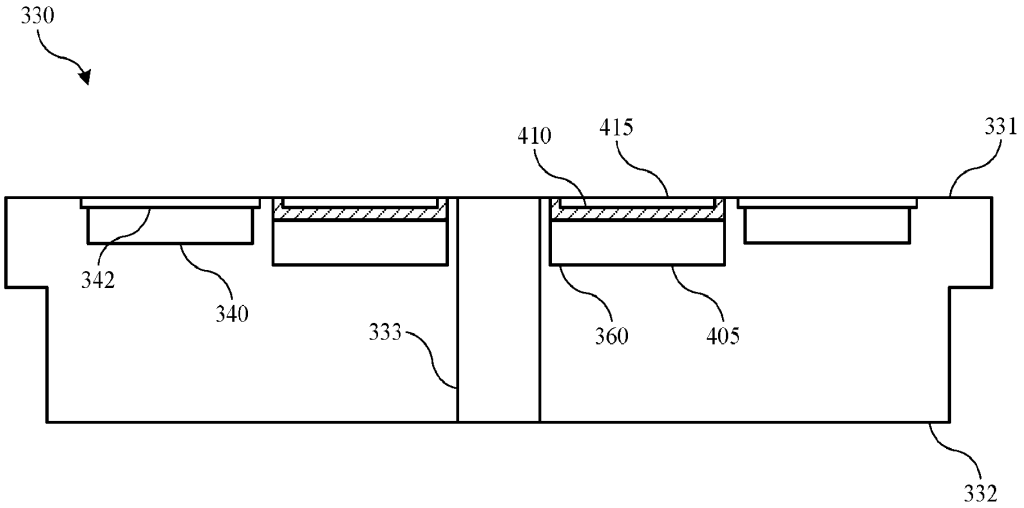

FIG. 4

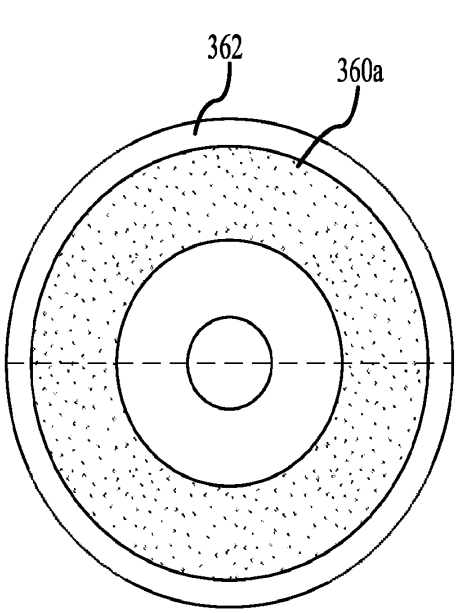

FIG. 5A

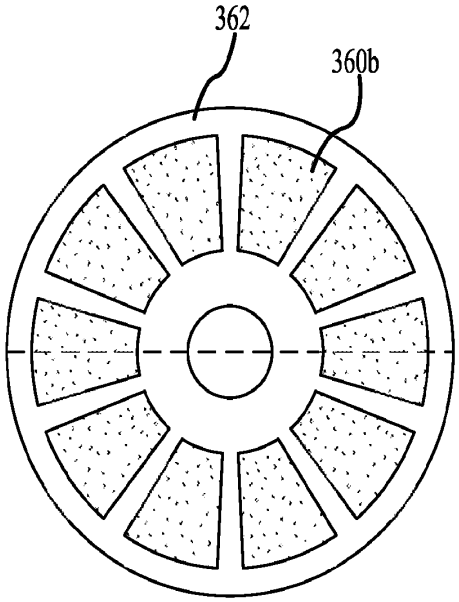

FIG. 5B

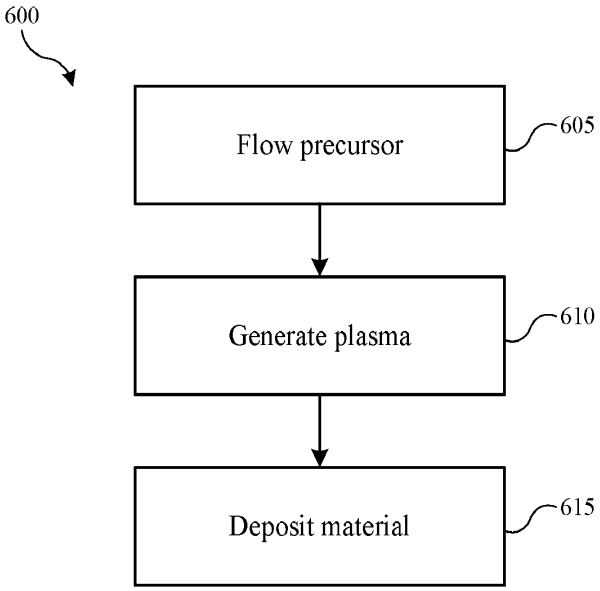
600
Flow precursor
605
Generate plasma
610
Deposit material
615

FIG. 6