FIG. 1

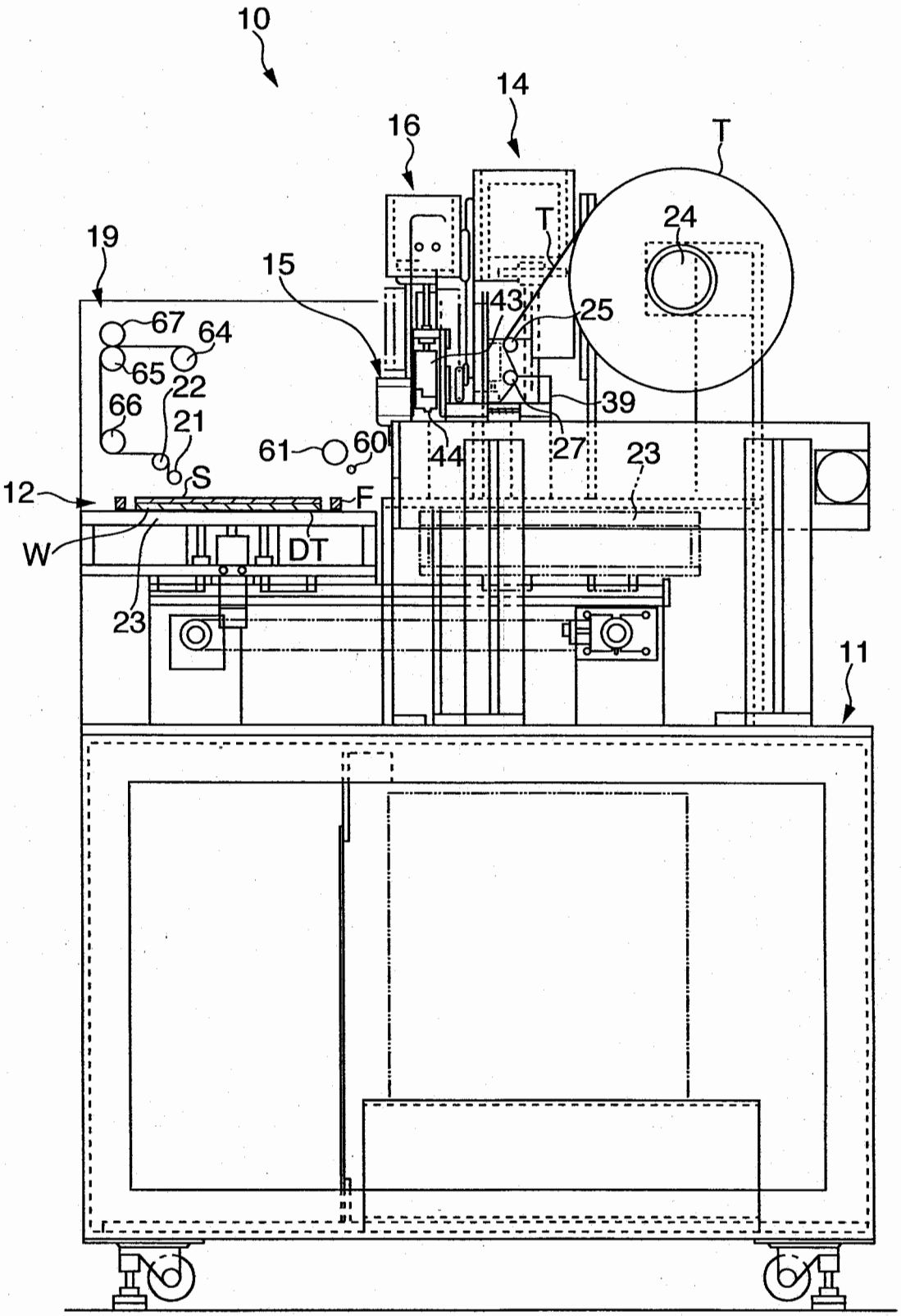
10
14
16
T
T
24
19
15
43
25
67
64
65
22
66
21
39
61
60
44
27
23
S
12
F
W
DT
23
11

FIG. 2

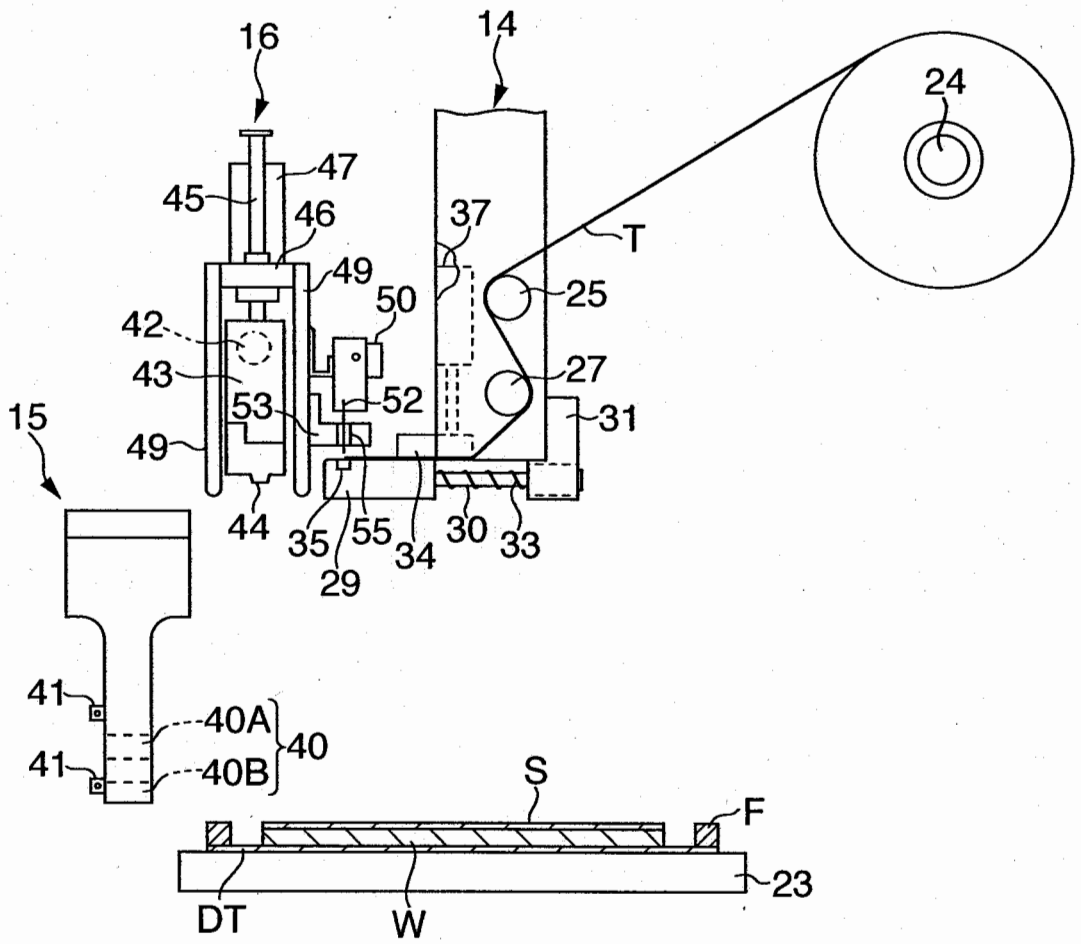
16
14
24
47
45
46
37
T
49
50
25
42
27
43
52
53
31
15
49
44
35
55
34
30
33
29
41
40A
40
41
40B
S
F
23
DT
W

FIG. 3

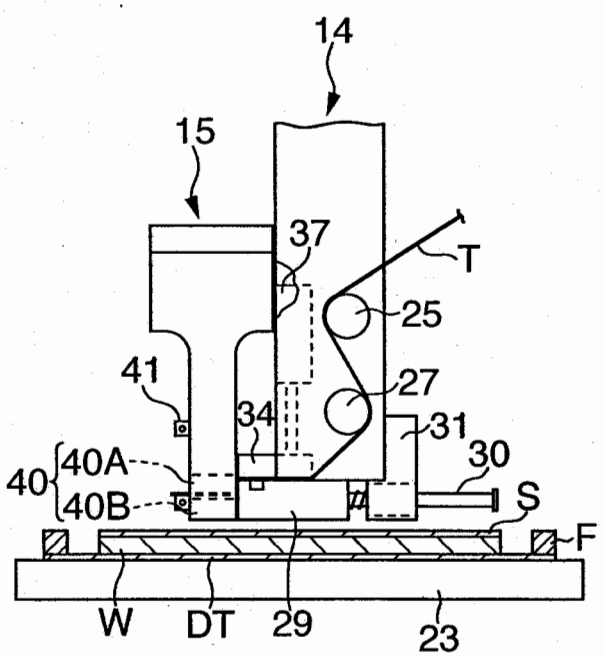
14
15
37
T
25
41
27
34
31
30
40
40A
40B
S
F
W
DT
29
23

FIG. 4

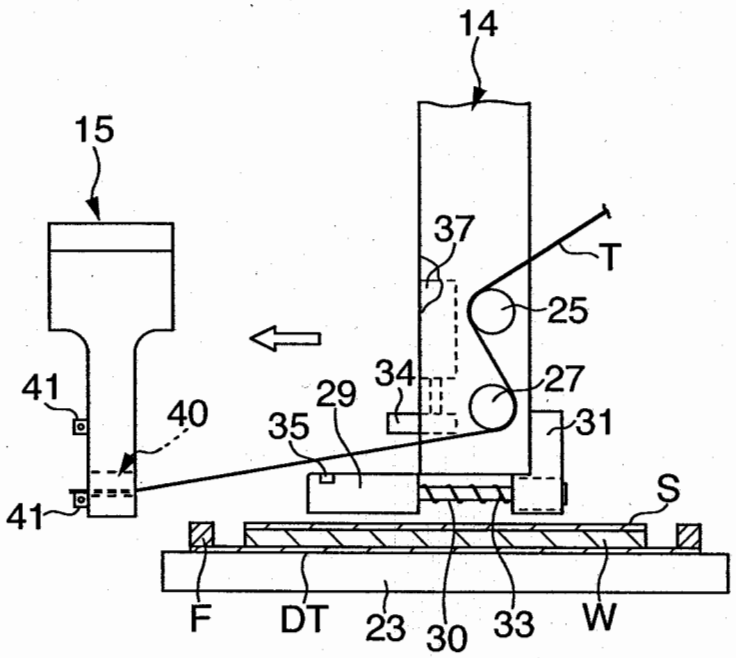
14
15
37
T
25
41
40
34
27
29
35
31
41
S
F
DT
23
30
33
W

FIG. 5

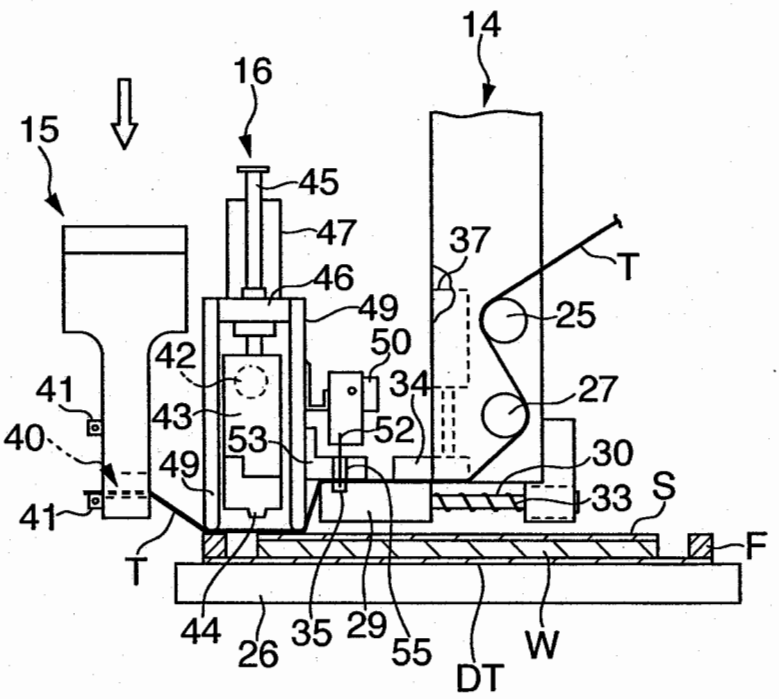
14
16
15
45
47
37
T
46
49
25
50
42
41
34
27
43
40
53
52
30
49
33
S
41
T
F
44
26
35
29
55
DT
W

FIG. 6

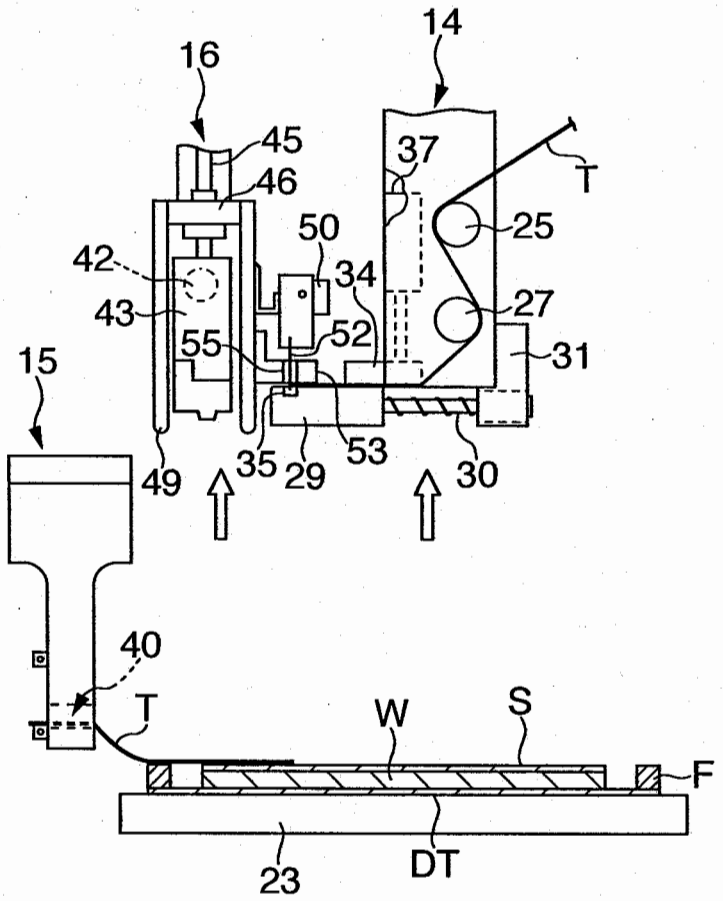
14
16
45
46
37
T
25
50
42
34
27
43
52
31
55
15
49
35
29
53
30
40
T
W
S
F
23
DT

FIG. 7

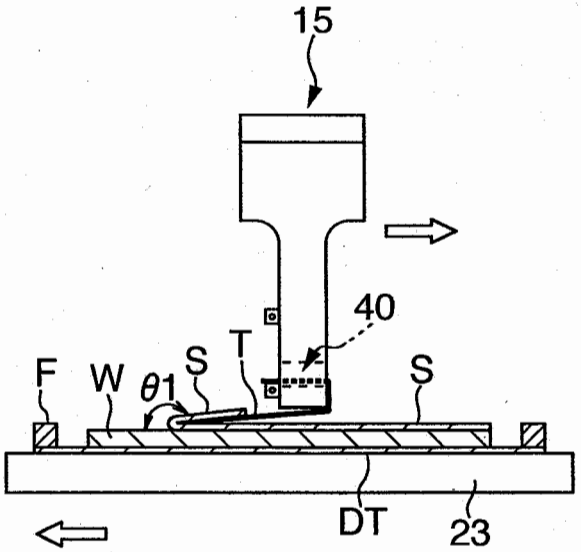
15
40
T
F
W
θ1
S
S
DT
23

FIG. 8

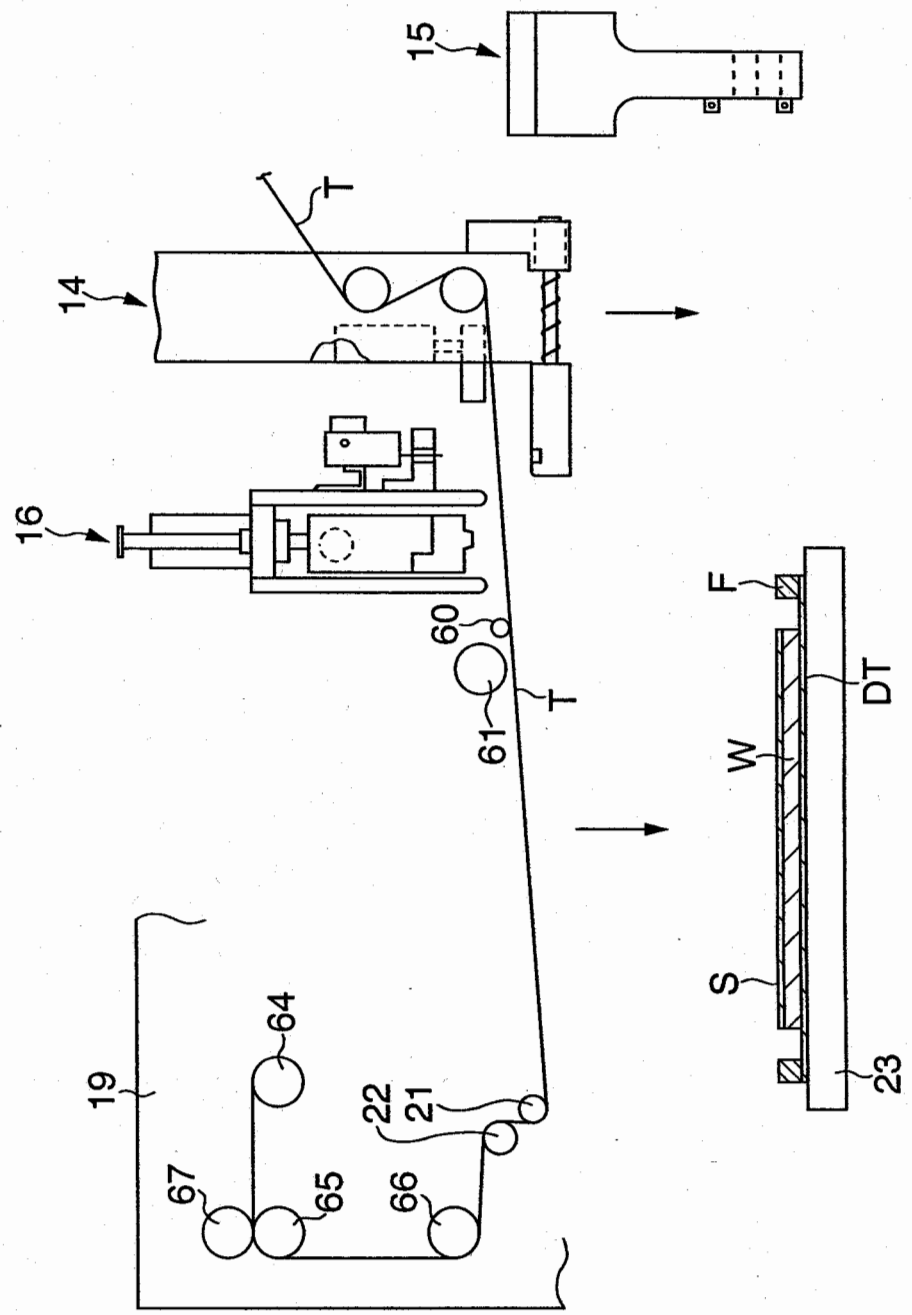

FIG. 9

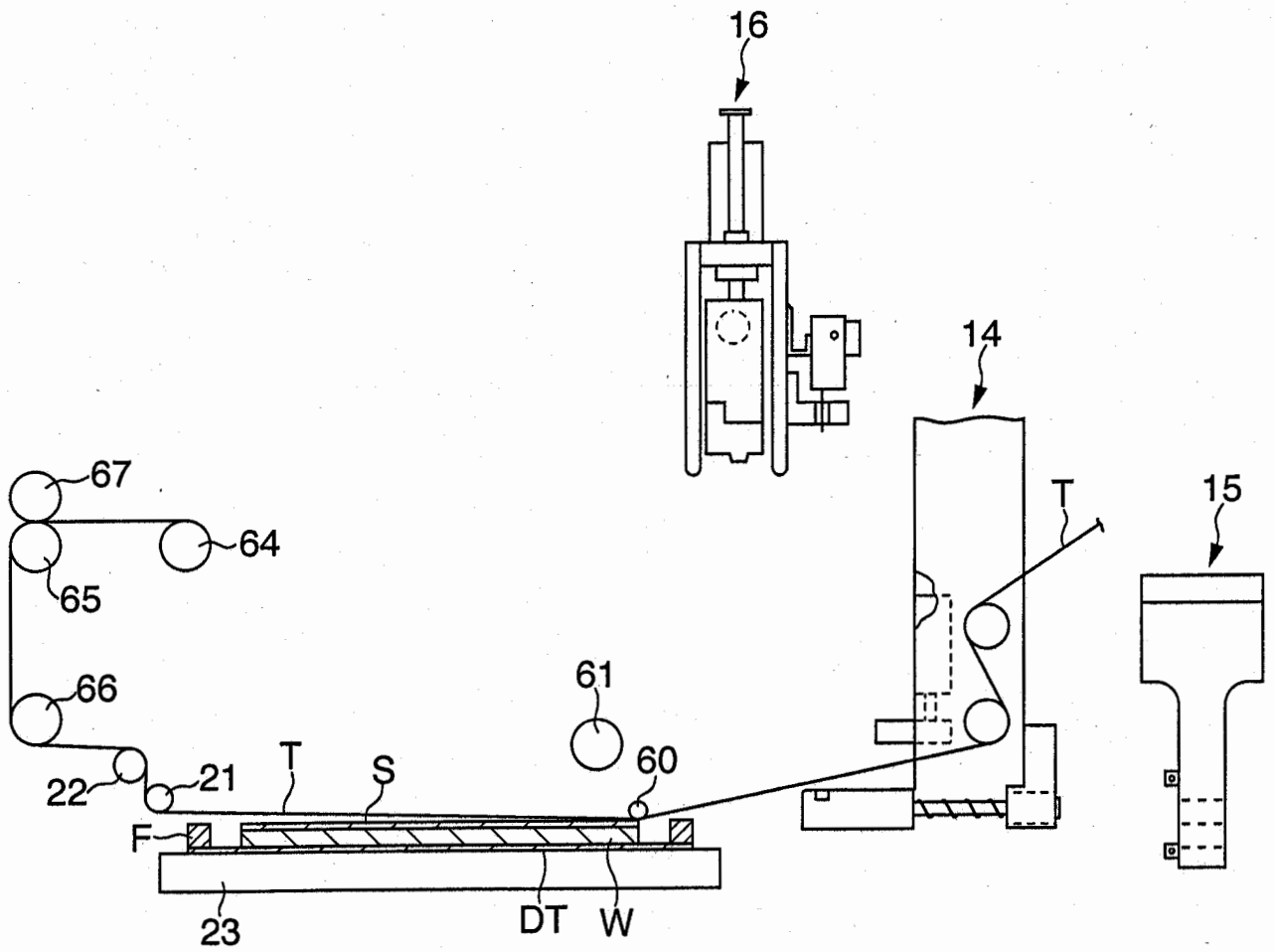

FIG. 10

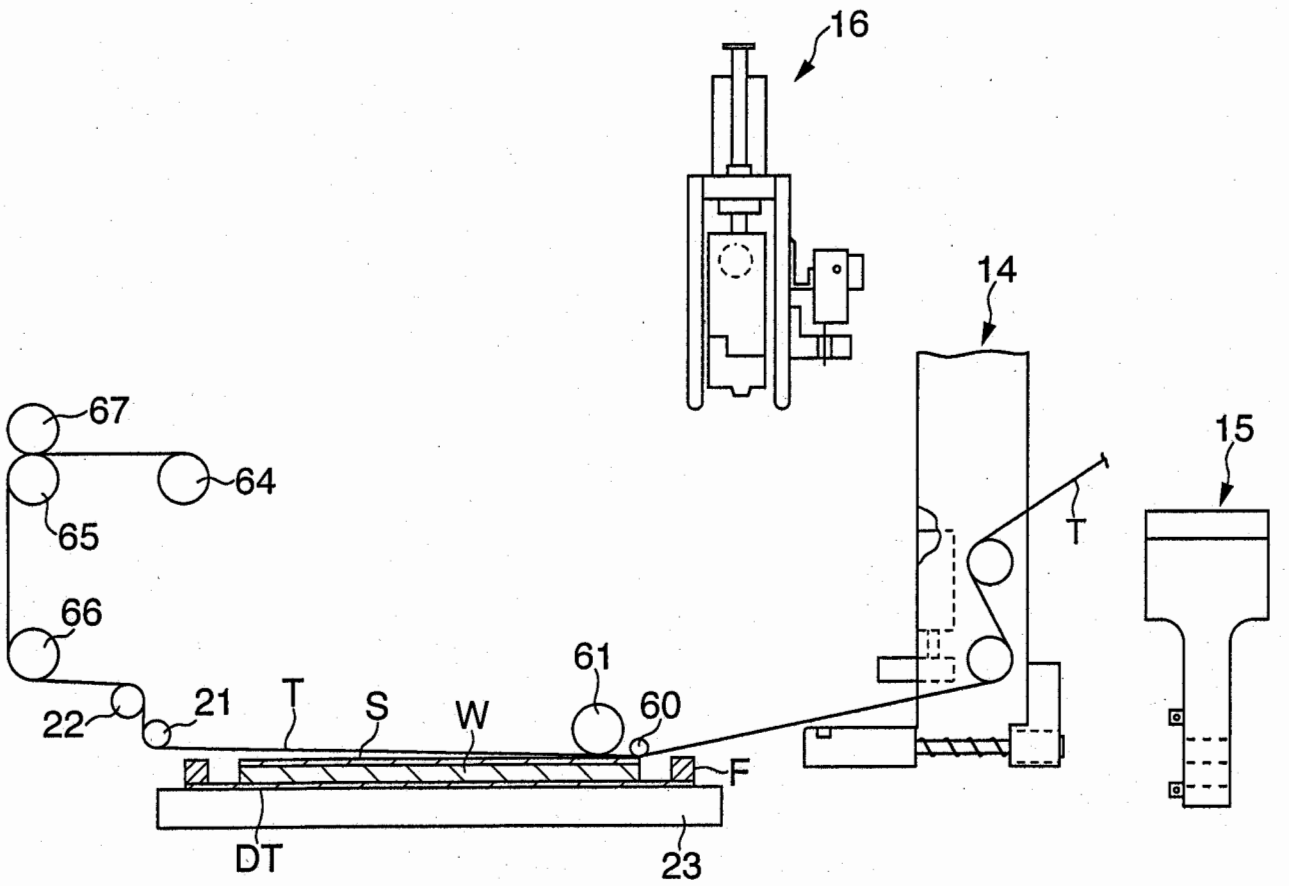

FIG. 11

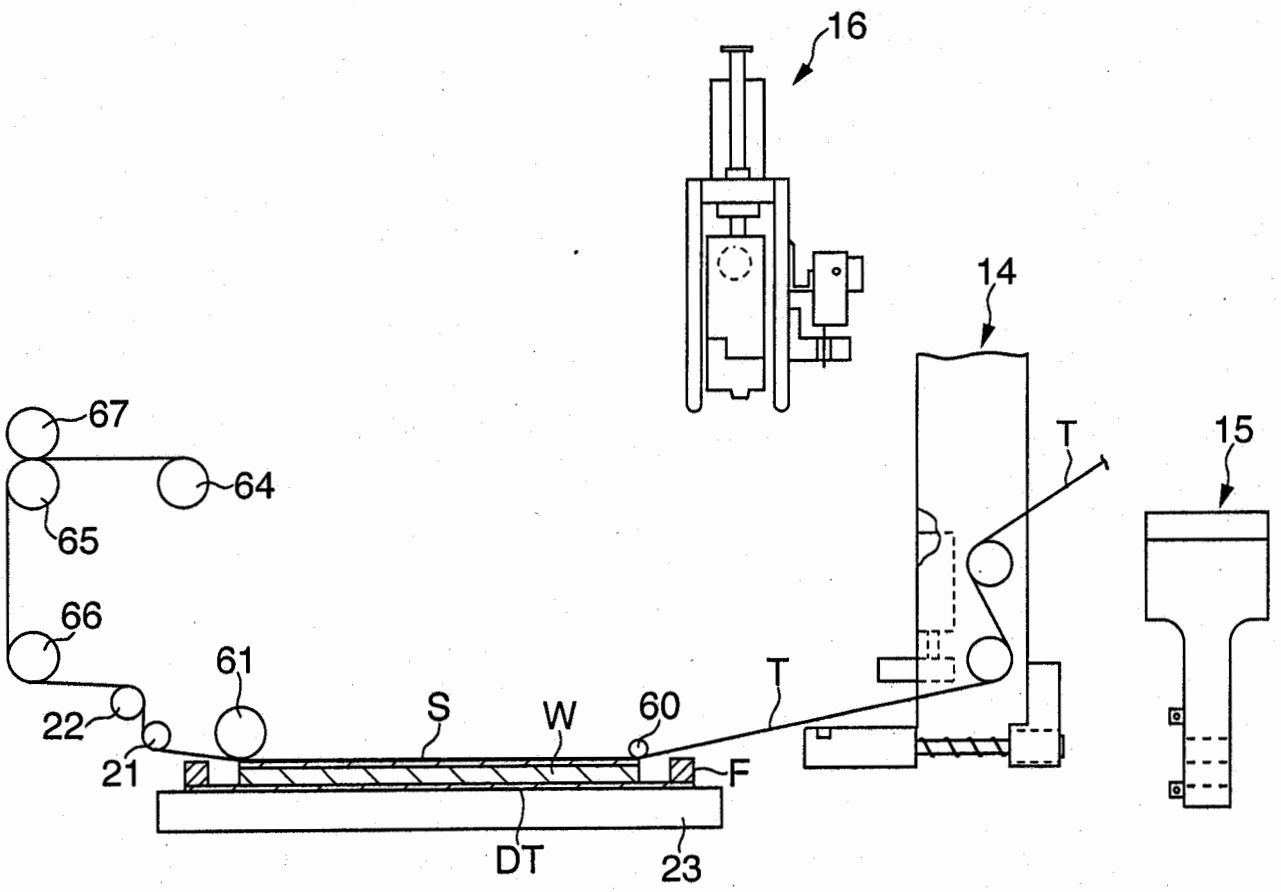

FIG. 12

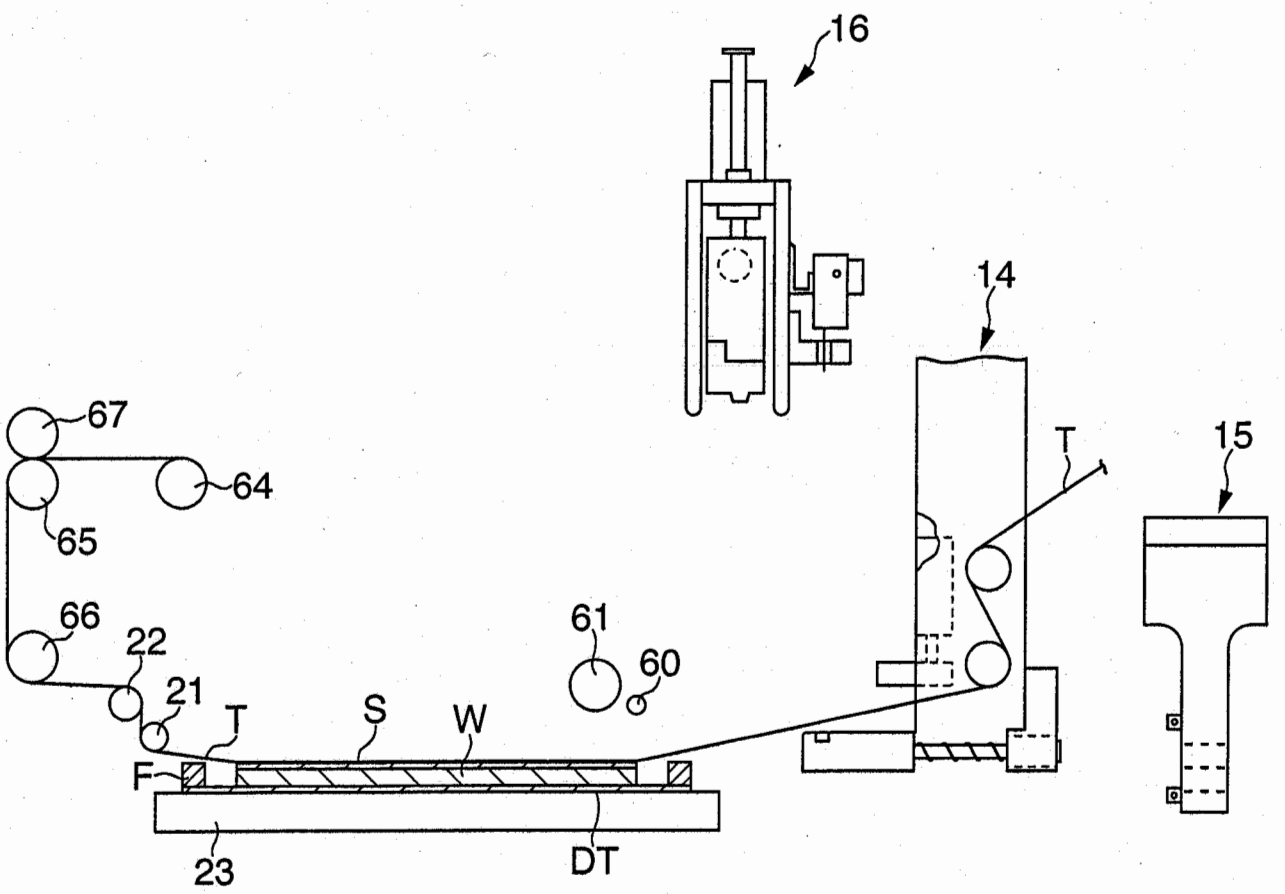

FIG. 13

