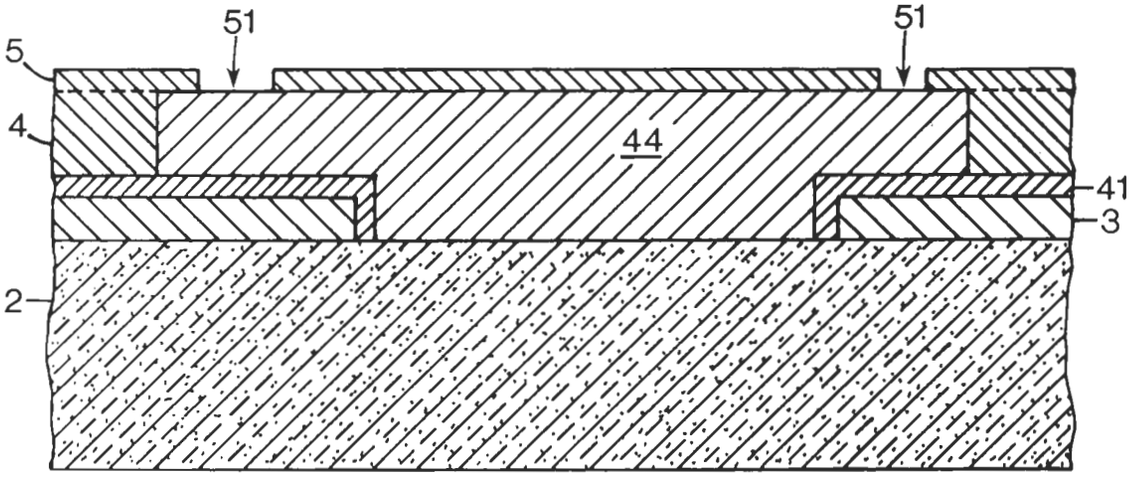

FIG. 3D

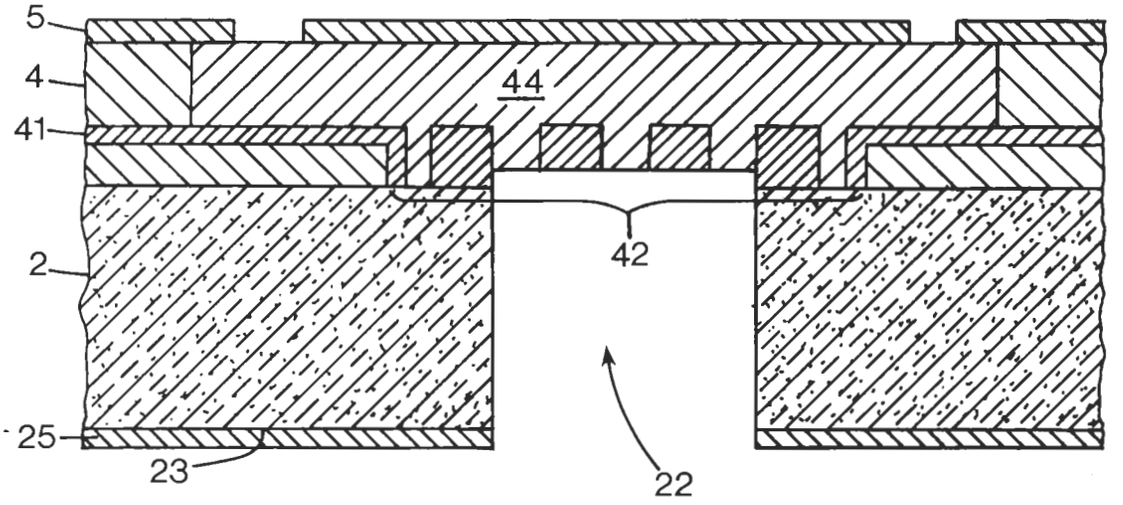

FIG. 4

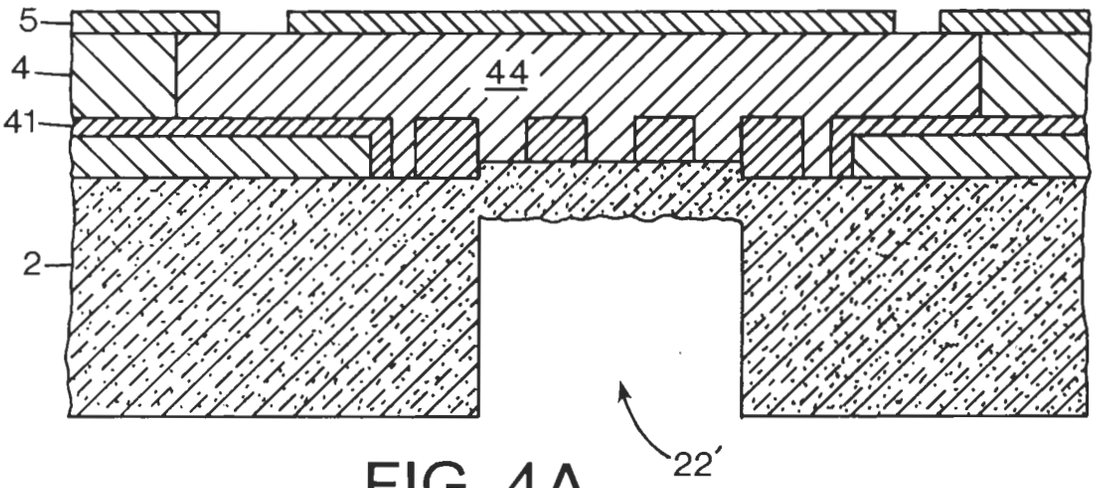

FIG. 4A

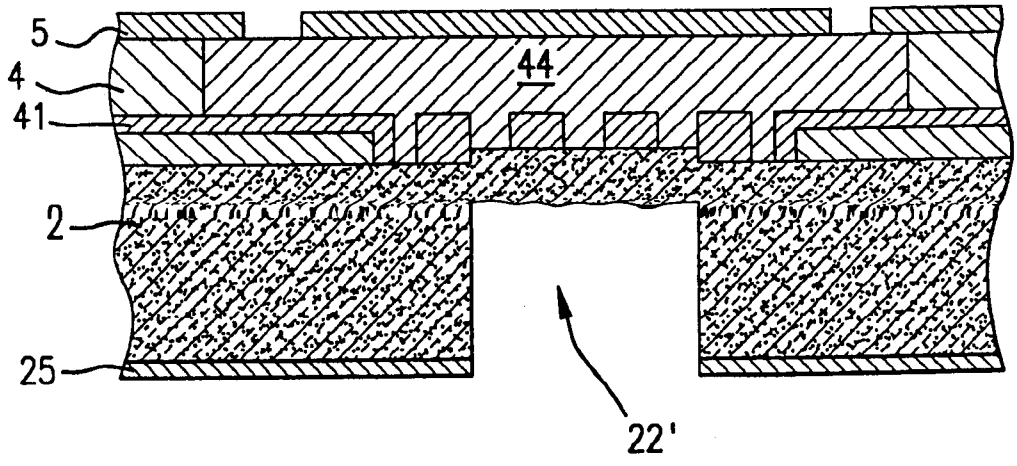

FIG.4B